CLIPPER
CLIPPER SA

INSTALLAZIONE E USO
INSTALLATION AND USE
ZUSAMMENBAU UND BETRIEB
INSTALACIÓN Y USO
INSTALLATION ET MODE D'EMPLOI
INSTALLATIE EN GEBRUIK
INSTALAÇÃO E USO
INSTALLATION OCH BRUK
INSTALLATIONS OG BETJENINGS
ASENNUS JA KÄYTTÖ
INSTALLATIE EN GEBRUIK
ΤΟΠΟΘΕΤΗΣΗ ΚΑΙ ΧΡΗΣΗ
INSTALACE A POUŽITÍ
UZSTĀDĪŠANA UN EKSPLUATĀCIJA
INSTALACIJA IN UPORABA
PAIGALDAMINE JA KASUTAMINE
BEÉPÍTÉS ÉS HASZNÁLAT
INŠTALÁCIA A POUŽITIE
INSTALACJA I UZYTKOWANIE
ISTALLAZJONI U UżU
INSTALIAVIMAS IR NAUDOJIMAS

MANUTENZIONE
MAINTENANCE
INSTANDHALTUNG
MANTENIMIENTO
ENTRETIEN
ONDERHOUD
MANUTENÇÃO
UNDERHÅLL
VEDLIGEHOLDELSESANVISNING
HUOLTO-OHJEET
ONDERHOUD
ΣΥΝΤΗΡΗΣΗ
ÚDRŽBA
APKOPE
VZDRŽEVANJE
HOOLDUS
KARBANTARTÁS
ÚDRŽBA
KONSERWACJA
MANUTENZJONI
TECHNINIS APTARNAVIMAS

Italiano I
English UK
Deutsch D
Español E
Français F
Nederlands NL
Português P
Svenska S
Dansk DK
Suomi FIN
Vlaams B
Ellinika GR
Čeština CZ
Esti keel EE
Latviešu valoda LV
Lietuvių kalba LT
Magyar H
Malti M
Polski PL
Slovenčina SK
Slovenščina SLO

COLD MASTER
COLD ENGINEERING
CHEF PROGRAM & IPER MARKET

Manuale Originale
in ITALIANO

I
UK
D
E
F
NL
P
S
DK
FIN
B
GR
CZ
EE
LV
LT
H
M
PL
SK
SLO

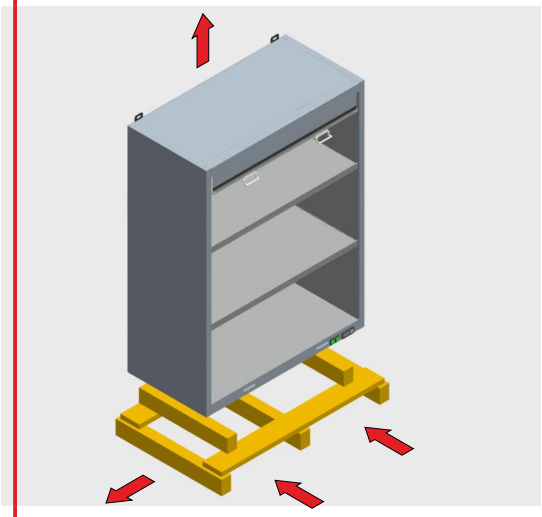

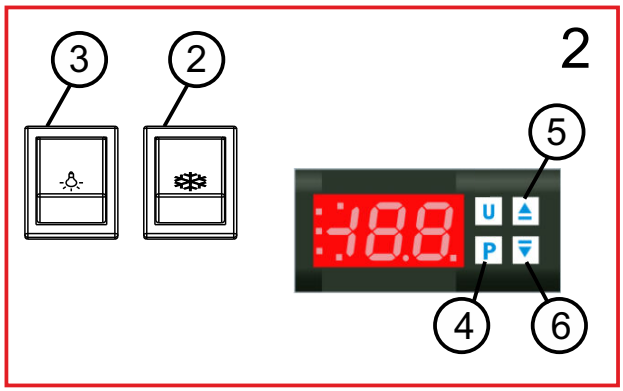

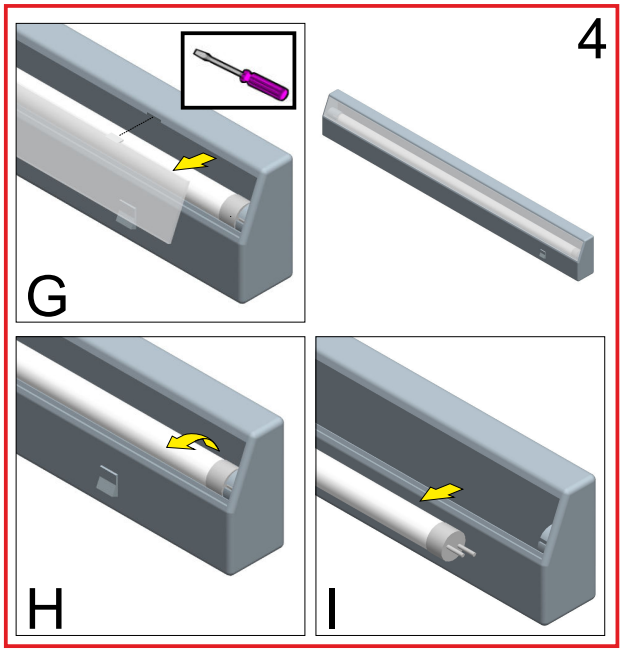

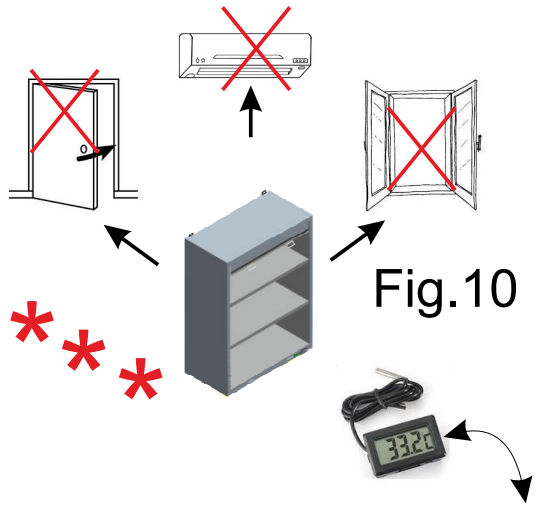

Inserire un termometro su un ripiano, attendere 30 minuti che il termometro si stabilizzi e successivamente calibrare la sonda confrontando la temperatura letta nel termometro precedentemente inserito nel pensile.

Place a thermometer on a shelf, wait 30 minutes for the thermometer to stabilize. Then calibrate the probe by comparing the temperature read in the thermometer previously inserted in the wall unit.

Stellen Sie ein Thermometer auf ein Regal, warten Sie 30 Minuten, bis sich das Thermometer stabilisiert hat. kalibrieren Sie dann die Sonde, indem Sie die gemessene Temperatur mit dem zuvor in das Wandgerät eingesetzten Thermometer vergleichen

lacer un thermomètre sur une étagère, attendre 30 minutes qu'il se stabilise puis calibrer la sonde en comparant la température lue sur le thermomètre préalablement inséré dans l'élément mural.

Coloque un termómetro en un estante, espere 30 minutos para que el termómetro se estabilice y luego calibre la sonda comparando la temperatura leída en el termómetro previamente insertado en la unidad de pared.

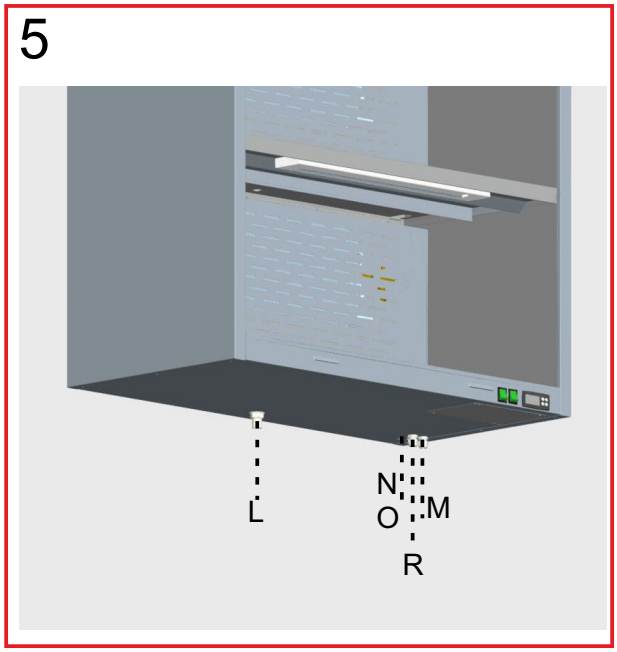

Manuale dell'operatore

1)Apertura dell'imballaggio
2)Pulizia
3)Installazione
4)Collegamento alla rete elettrica
5)Funzionamento e regolazione
6)Pulizia interna
7)Sostituzione della lampada interna

Manuale del manutentore (Pag.45)

1) Pulizia del condensatore
2) Schema refrigerazione, Schema elettrico

AVVERTENZE (Fig. 10)

ATTENZIONE: è molto importante che questo libretto istruzioni venga conservato con l'apparecchiatura per consultazioni future, per ragioni di sicurezza.
1. Quest'apparecchiatura deve essere fatta funzionare solo da persone adulte. Non permettere ai bambini di manomettere i comandi o giocare con essa. **2**. E' vietato alterare o comunque modificare le caratteristiche dell'apparecchiatura. **3**. I lavori elettrici necessari per l'installazione dell'apparecchiatura devono essere eseguiti da elettricista qualificato o da persona competente. **4**. Non cercare mai di riparare l'apparecchiatura da soli. Riparazioni effettuate da persone inesperte possono causare danni o gravi disfunzioni. **5**. L'assistenza a questa apparecchiatura deve essere effettuata da un Centro Assistenza Tecnico autorizzato. Usare solo ricambi originali. **6.** L'apparecchiatura non è idonea alla conservazione di derrate diverse da quelle alimentari. **7.** La casa costruttrice declina ogni responsabilità qualora queste norme antinfortunistiche non siano rispettate. La stessa si riserva il diritto di apportare tutte le modifiche migliorative senza alcun preavviso. **8.** Evitare di installare l'apparecchiatura direttamente ai raggi solari. **9.** Non installare l'apparecchiatura vicino a fonti di calore (come stufe,caloriferi ecc.) e correnti d'aria (come finestre, porte, griglie di ventilazione, aria condizionata, ecc …). **10.** Qualora si verificasse la formazione anormale di ghiaccio sull'evaporatore,causato dall'umidità dell'aria o dai prodotti da refrigerare,consigliamo di fermare il compressore mettendo la merce in apposito contenitore refrigerato alla stessa temperatura per il tempo necessario allo sbrinamento; caso contrario il compressore funzionerà continuamente provocando un inutile consumo di energia elettrica e uno scarso rendimento.

I nostri prodotti sono da interni - non installare all'esterno dei locali/negozi.

1. **APERTURA DELL'IMBALLAGGIO**
1. Tagliare la reggia, sfilare la scatola verso l'alto. **2.** Sollevare l'apparecchiatura. **3.** Eliminare il pallet o cassa. **4.** Posare l'apparecchiatura su un piano livellato orizzontale. **5.** Fare attenzione a non lasciare niente nell'imballo prima di buttarlo. **6.** Separare i materiali dell'imballaggio secondo la composizione in modo da facilitarne lo smaltimento (Fig. 1).

2. **PULIZIA**
1. Pulire le parti interne solo con spugna morbida e detergenti neutri, evitando prodotti o spugnette abrasive. **2**. Asciugare con un panno morbido pulito.

3. **INSTALLAZIONE**
(L)Tubo di scarico (M)Cavo elettrico (N)Tubo ϕ 6: mandata liquido (O)Tubo ϕ 8: aspirazione (P)Filo elettrico blu: alimentazione centralina (Q)Filo elettrico marrone: alimentazione centralina (R)Filo elettrico nero: collegamento compressore UMC o solenoide (S)Filo elettrico giallo-verde: messa a terra (Fig. 5)

1. Alloggiare la vetrina nella sede predisposta. **2.** Collegare le tubazioni del circuito frigorifero. **3.** Collegare il tubo di scarico ad un comune scarico di rete. **4.** Effettuare i collegamenti elettrici seguendo lo schema (Fig. 9).

4. **COLLEGAMENTO ALLA RETE ELETTRICA**
1. Accertarsi che la tensione e la frequenza della rete corrispondano a quelle indicate sulla targhetta posta sull'apparecchio. **2**. Accertarsi che la presa di alimentazione sia: **a**)Dotata di un conduttore di messa a terra. **b**)Idonea alla corrente nominale di targa. **c**)Sia dotata delle protezioni secondo le norme IEC : - Interruttore magnetotermico differenziale (più comunemente salva vita) con In= valore nominale riportato in targa.- Differenziale con sensibilità Id =30 mA. **3**. Verificare che l'ambiente non sia con pericolo di esplosione (AD). **4**. Il cavo di alimentazione montato sull'eventuale UMC è: H05 VVF idoneo per ambienti interni. **5**. Inserire la spina (non usare prese triple e riduzioni).

I

5. FUNZIONAMENTO E REGOLAZIONE (XR30CH = PAG. 45)

L'apparecchiatura è dotata di comandi di regolazione posti sul davanti (FIG.2) :
(1) Centralina: Indica la temperatura dell'apparecchiatura
(2) Interruttore refrigerazione: Serve per accendere l'impianto refrigerante
(3) Interruttore luce: Serve per accendere la luce interna
La regolazione della temperatura dell'apparecchiatura si effettua premendo il **Tasto (4) "SET"** (una sola volta): apparirà la temperatura della cella impostata (sul display). Premendo piu' volte il **Tasto (5) "UP"** otterremo l'aumento della temperatura, premendo invece il **Tasto (6) "DOWN"** otterremo la diminuzione della temperatura.

ATTENZIONE: prima di introdurre la merce controllare che:

1. La spina sia allacciata. **2.** l'interruttore dell'impianto frigorifero sia inserito con luce verde accesa. **3.** La luce interna sia inserita. **4.** I vetri scorrevoli siano chiusi. **5.** Il termometro indichi un valore della temperatura idoneo alle merci. **6.** Non vi sia irraggiamento solare o di faretti d'elevata potenza sull'apparecchiatura. **7.** La temperatura ambiente non sia superiore a +25° C - U.R. 60%, per la quale l'apparecchio è abilitato (Classe climatica 3). **8.** I vani interni siano caricati adeguatamente, (max 20 kg per ogni ripiano Clipper 102,103 ; 30 kg Clipper 152,153 ; 40 kg Clipper 202,203), lasciando spazio per una buona circolazione interna dell'aria fredda.

6. PULIZIA INTERNA

Una volta a settimana: per l'apparecchio che resta in funzionamento continuo
Tutte le sere: per un servizio intermittente giornaliero
1. Togliere l'alimentazione. **2.** Rimuoverere la merce riponendola in luogo adeguatamente refrigerato.
3. Pulire le pareti e gli accessori con una spugna umida d'acqua e bicarbonato di sodio ed asciugare accuratamente.

7. SOSTITUZIONE DELLA LAMPADA INTERNA

1.Togliere l'alimentazione. **2.** Rimuovere il diffusore (G) spingendolo lateralmente. **3.**Togliere la lampada (H). **4.** Sfilare il tubo dal portalampada (I). **5.** Sostituire il tubo fluorescente. **6.** Ripristinare il tutto procedendo in senso inverso. (Fig.4)

Vogliamo ringraziare la Sua preferenza per le nostre apparecchiature, che osservano rigorosamente tutte le direttive e le normative europee applicabili.
Venendo incontro alle Sue aspettative siamo certi di soddisfare le Sue necessità.
Nella parte finale di questo libretto troverà il certificato di garanzia. Le chiediamo di compilarlo in ogni sua parte, ritagliarlo e spedircelo tramite raccomandata.
Grazie
Tecfrigo spa

Operator's guide

1)Unpacking intruction
2)Cleaning
3)Installation
4)Connection to the mains
5)Controls and checking
6)Internal cleaning
7)Replacement of internal light bulbs

Maintenance manual (Page 45)

1) Cleaning the condenser
2) Wiring diagram, Diagram of refrigeration unit

UK

WARNINGS (see picture 10)

ATTENTION: It is most important that this instruction booklet is kept together with the appliance both for future reference and for reasons of safety.
1. Adults should operate this appliance only. Do not allow children to use the controls or play with it. **2**. It is forbidden to modify in any way the main functions and characteristics of this appliance. **3**.The electrical installation of the appliance should be carried out by a qualified electrician or other competent person. **4**. Never attempt to carry out repairs unassisted. Inexpert repairs can cause serious damage and malfunction. **5**. Assistance has to be provided by an authorized engineer only. Always use original spare parts. **6**. This appliance is not suitable for the storage of basic commodities not including food-stuffs. **7**.The manufacturers of this appliance accept no responsibility for the consequences of misuse in contravention of these safety instructions. It further reserves the right to carry out improvements without prior notice. **8**. Avoid installing the cabinet directly in line with sunlight. **9**. Never install the appliance near sources of heat (such as radiators, stoves, etc) and drafts (such as windows, doors, ventilation systems, air conditioning, etc ...). **10**. If damp air or products to be refrigerated should cause ice to form on the evaporator, we recommend stopping the compressor and placing the goods in special refrigerated containers, kept at the same temperature, until defrosting is completed;if this is not carried out the compressor will continue to operate leading to a wasteful consumption of electricity and poor performance.

Our products are for internal use only do not install outside restaurants, shops.

1. UNPACKING INSTRUCTIONS

1. Cut the strap and remove the cardboard package by sliding it upwards. **2.** Lift the appliance. **3.** Remove the pallet or crate (see picture 1). **4.** Place the appliance on a flat level surface. **5.** Make sure there is nothing left in the package before disposing of it. **6.** Sort out the packaging materials in order to facilitate disposal.

2. CLEANING

1. Clean the internal surfaces with a soft sponge and a neutral detergent**. 2.** Wipe with a soft dry cloth.

3. INSTALLATION

(L) Drainage pipe (M) Electric cable (N) Liquid supply pipe Ø 6 (O) Suction pipe Ø 8 (P) Blue electric wire: electronic control board supply (Q) Brown electric wire: electronic control board supply (R) Black electric wire: UMC compressor connection or solenoid (S) Green-yellow electric wire: earthing (see picture 5)

1. Place the appliance in the prepared space**. 2**. Connect the refrigeration circuit pipes**. 3**. Connect the drainage pipe to a normal drainage. **4.** Connect the electric wires following the wiring diagram (See picture 9)

4. CONNECTION TO THE MAINS

1. Ensure that mains voltage and frequency are the same as those stated on the rating plate attached to the appliance. **2**. Ensure that the supply socket: **a)** is properly earthed; **b)** fulfils the requirements of the rated current as set out on the rating plate; **c)** complies with the IEC regulations:- thermal-magnetic switch with In = rated value as stated on the rating plate; - differential with Id sensitivity = 30 mA. **3**. Ensure that there is no danger of explosion (AD) in the room. **4**. The cable of the appliance is H05 VVF, designed for internal use. **5**. Insert the plug in the socket (do not use three-way adapters and reduction adapters).

UK

5. OPERATING AND CONTROL (XR30CH = PAG. 45)

The appliance features adjusting controls, located at the front of the cabinet (see picture 2).
(A) Electronic control board: to read and adjust the temperature in the cabinet.
(B) Refrigeration switch: to switch on the refrigeration system.
(C) Light switch: to switch on the light inside the display cabinet
To adjust the temperature in the cabinet press button **(D) "SET** or **P**" once to display the temperature set-point, which can be changed by pressing key **(E) "UP"** or key **(F) "DOWN"**.

ATTENTION: Before placing the food tuffs in make sure that:

1. the plug is connected. **2**. the refrigeration unit switch is turned on (green light lit up); **3**. thermometer shows the desired temperature for the goods to be stored; **4**. the lights are turned on; **5**. sliding doors are firmly closed; **6**. appliance is not exposed to direct sunlight or to powerful lamps; **7**. ambient temperature does not exceed +25°C with 60% R.H. (climatic class 3); **8.** The cabinet is suitably filled , in order to ensure a good circulation of the cool air and shelves are not overloaded (max. 20 kgs for each shelf Clipper 102,103 ; 30 kg Clipper 152,153 ; 40 kg Clipper 202,203).

6. INTERNAL CLEANING

Every 7 days: in case of continuous working
Every day: in case of daily intermittent working
1. Switch off the appliance. **2**. Remove the refrigerated goods. **3**. Wipe the internal surfaces of the appliance with a sponge dipped in water with a little sodium bicarbonate. Dry with care.

7. REPLACEMENT OF INTERNAL LIGHT BULBS

1. Switch off the appliance. **2.** Remove diffusor (G) by pushing it sideways. **3.** Remove lamp (H). **4.** Take the tube out of the lamp socket (I). **5.** Replace the fluorescent tube. **6.** Reassemble by following the above instructions in reverse order (see picture 4).

Bedienungshandbuch:

1)Verpackungsöffnung.
2)Innenreinigung.
3)Installation
4)Verbindung mit dem stromnetz
5)Betrieb und einregulierung
6)Innere reinigung
7)Ersatz der inneren lampe

Wartungshandbuch (S. 45):

1)Kondensatorreinigung
2) Elektroschema, kühlanlageschema

D

SICHERHEITSHINWEISE (siehe Abbildung 10)

ACHTUNG: Aus Sicherheitsgründen muß man die Betriebsanleitung ständig am Einsatzort der Vitrine griffbereit aufbewahren.

1. Arbeiten mit der Maschine dürfen nur von zuverlässigen Erwachsenen durchgeführt werden. Kinder dürfen keinesfalls die Vitrine berühren, in der Nähe der Vitrine spielen oder an den Regelschaltern spielen. **2**. Es dürfen aus Sicherheitsgründen keine Modifikationen an der Vitrine vorgenommen werden. **3**. Arbeiten an elektrischen Teilen für die Montage der Vitrine dürfen nur von einer Elektrofachkraft oder unter Aufsicht von Fachleuten durchgeführt werden. **4**. Die Vitrine niemals selbstständig reparieren. Die durch unqualifiziertes Personal durchgeführten Reparaturen können Schäden und Funktionsstörungen verursachen. **5**. Der technische Kundendienst dieser Vitrine darf nur von einem Vertragshändler - Kundendienstservicestelle durchgeführt werden. Nur Originalersatzteile verwenden! **6**. Das Gerät ist nur für Lebensmittel geeignet! **7**. Eine Haftung und Gewährleistung ist bei Nichtbeachtung dieser Unfallverhütungshinweise ausgeschlossen. Änderungen und Verbesserungen ohne vorherige Benachrictigung vorbehalten. **8**. Aufstellung der vitrine bei direkter sonneneinstrahlung vermeiden. **9**. Gerät nich in der Nähe von Wärmequellen wie Öfen, Heizkörper usw. nicht Aufstellen. Zugluft (Fenster, Belüftungssystem, Klimaanlage, etc ...). **10**. Sollte es durch die Luftfeuchtigkeit oder die zu kühlenden Produkte zu außergewöhnlicher Bildung von Eis auf dem Verdampfer kommen, empfehlen wir, den Kompressor auszuschalten und die Ware während des Abtauens bei gleicher Temperatur in dem vorgesehenen Behälter aufzubewahren; andernfalls arbeitet der Kompressor ununterbrochen und verursacht einen unnötigen Energieverbrauch sowie niedrige Leistung.

Unsere Produkte eignen sich für Innenräume nicht im Aussenbereich von Räumen/Geschäften anbringen.

1. **VERPACKUNGSÖFFNUNG.**
1. Das Band durchschneiden und den Karton nach oben herausziehen. Die Gabeln des Gabelstaplers zwischen Gerät und Palette oder Kiste schieben. **2.** Palette oder Kiste entfernen. **3**. Die zwei Abstandshalter in die eigens dazu bestimmten Löcher auf der Rückseite des Möbels stecken. **4**. Gerät auf eine ebene Abstellfläche setzen und mit dem dafür vorgesehenen Stützfuß nachstellen. **5.** Achten Sie darauf, dass sich nichts mehr in der Verpackung befindet, bevor Sie sie fortwerfen. **6**. Trennen Sie die Verpackung nach Materialien, um die Entsorgung zu erleichtern (siehe Abbildung 1).

2. **INNENREINIGUNG.**
1. Säubern Sie den Innenbereich nur mit einem weichen Schwamm und neutralen Reinigungsmitteln.
2. Mit einem weichen Tuch abtrocknen.

3. **INSTALLATION**
(L)Ablassschlauch (M)Elektrisches Kabel (N) Schlauch F 6: Flüssigkeitsauslass (O)Schlauch F 8: Ansaugung (P) Blaues elektrisches Kabel: Versorgung Steuergehäuse (Q)Braunes elektrisches Kabel: Versorgung Steuergehäuse (R)Schwarzes elektrisches Kabel: Anschluss Kompressor UMC oder Solenoid (S) Gelb-grünes elektrisches Kabel: Erdung (Abb. 5)

1. Die Scheibe in ihren vorgesehenen Sitz bringen. **2.** Die Leitungen des Kühlschrankkreises anschliessen. **3**. Den Ablaschlauch an einen gewöhnlichen Netzabla anschliessen. **4.** Die elektrischen Anschlüsse entsprechend des Schaltplans vornehmen (Abb. 9).

D

4. VERBINDUNG MIT DEM STROMNETZ

1. Netzspannung und -frequenz müssen mit den auf dem am Gerät angebrachten Typenschild (A) angegebenen Werten übereinstimmen. **2**. Überprüfen Sie, dass die Steckdose: **a)** Mit einer Erdleitung ausgestattet ist. **b)** Zu dem auf dem Schild angegebenen Nennstrom passt. **c)** Mit den von den IEC-Normen vorgesehenen Schutzvorrichtungen ausgerüstet ist: - Differenzial-Thermomagnetschalter (gewöhnlich Schutzschalter genannt) mit In = auf dem Schild angegebenem Nennwert. - Differenzial mit einer Ansprechempfindlichkeit von Id = 30 mA. **3.** Versichern Sie sich, dass am Aufstellungsort keine Explosionsgefahr besteht (AD). **4**. Das am Gerät angebrachte Speisekabel ist: H05 VVF für Innenräume geeignet. **5**. Stecker in die Steckdose stecken (verwenden Sie keine Dreifachstecker oder Verminderer). **NB:** Wenn das Gerät während des Transports oder der Lagerung sich irrtümlicherweise in falscher Stellung befand, lassen sie es mindestens 3 Stunden lang in der richtigen Position ruhen, bevor sie es an das Stromnetz anschließen.

5. BETRIEB UND EINREGULIERUNG (XR30CH = PAG. 45)

Das Gerät ist mit Bedienungssteuerungen ausgerüstet, die sich auf der Vorderseite befinden.
(1) Thermometer: Gibt die Temperatur im Inneren des Geräts an
(2) Kühlschalter: Zum Einschalten der Kühlanlage.
(3) Lichtschalter: Zum Einschalten der Innenbeleuchtung.
Das einmalige Drücken der Taste **4 "SET** oder P" ermöglicht das Ablesen der voreingestellten Temperatur, die durch Drücken der Taste **5 "UP"** oder **6 "DOWN"** geändert werden kann (siehe Abb. 2).

ACHTUNG: Vor dem Einstellen der Waren ist folgendes zu kontrollieren:

1. Der Stecker in der Steckdose steckt. **2.** Der Schalter der Kühlanlage eingeschaltet ist und das grüne Licht leuchtet. **3**. Die Innenbeleuchtung eingeschaltet ist. **4**. Die verschiebbaren Glasscheiben und die Kuppel geschlossen sind. **5**. Das Thermometer einen für die Waren geeigneten Temperaturwert anzeigt. **6**. Das Gerät nicht der direkten Sonneneinstrahlung oder dem Licht von genau über dem Gerät angebrachten Hochleistungsstrahlern ausgesetzt ist. **7**. Die Raumtemperatur darf nicht über +25°C - RF 60% liegen, für die das Gerät zugelassen ist (Klimaklasse 3). **8**. Der Innenraum muss auf geeignete Weise gefüllt werden, die Ablagen dürfen nicht übermäßig belastet werden (Max. 20 Kg für jede Ablage Clipper 102,103 ; 30 kg Clipper 152,153 ; 40 kg Clipper 202,203) und es muss im Inneren Platz für eine gute Zirkulation der Kaltluft gelassen werden.

6. INNERE REINIGUNG

EINMAL IN DER WOCHE: bei ständigem Betriebe des Geräts
JEDEN ABEND: bei täglichem, nicht kontinuierlichem Betrieb
1. Strom wie abschalten. **2.** Die Ware heraus nehmen und an einem ausreichend gekühlten Ort unterbringen. **3**. Mit einem mit Wasser befeuchteten Schwamm und etwas Natron Wände und Zubehör reinigen, dann sorgfältig abtrocknen.

7. ERSATZ DER INNEREN LAMPE

1. Die Versorgung entnehmen. **2**. Den Verteiler (G) durch seitliches Drücken abnehmen. **3**. Die Lampe (H) abnehmen. **4.** Das Rohr aus der Lampenfassung ziehen (I). **5**. Das Leuchtrohr ersetzen. **6.** Alle Vorgänge in umgekehrter Reihenfolge eeut ausführen (Abb.4)**.**

Manual del usuario:

1)Apertura del embalaje
2)Limpieza del interior
3)Instalación
4)Conexión a la red eléctrica
5)Funcionamiento y regulación
6)Limpieza interior
7)Sustitución de la lámpara interior

Manuale del manutentore (Pág.45):

1)Limpieza del condensador
2)Esquemas eléctrico, esquema equipo refrigeración

E

OBSERVACIONES (Véase figura 10)

¡ATENCIÓN!Es muy importante conservar el presente manual de instrucciones junto con el aparato para futuras consultas, por razones de seguridad.
1. Este aparato tiene que ser puesto en funcionamiento sólo por personas adultas. No hay que permitir a los niños la manipulación de los mandos y controles como tampoco que jueguen con el producto. **2**. Es prohibido alterar o modificar en cualquier manera las características del aparato. **3**. Los trabajos eléctricos necesarios para la instalación del aparato tienen que ser realizados por un electricista calificado o por una persona competente. **4**. No tratar de reparar el aparato solos. Las reparaciones efectuadas por personas inexpertas pueden causar daños o graves disfunciones. **5**. La asistencia al presente aparato tiene que ser efectuada por un Centro de Asistencia Técnica autorizado. Usar solamente piezas de recambio originales. **6**. El aparato es apto para la conservación de productos alimenticios solamente. **7**. La casa fabricante declina toda responsabilidad en el caso de que estas normas contra accidentes no fueran respetadas. Además se reserva el derecho de aportar modificaciones por mejorías técnicas sin ningún preaviso. **8**. Evitar la instalación del aparato cerca de los rayos solares. **9**. No instalar el aparto cerca de fuentes de calor tales como estufas termosifones,etc. Borradores (ventanas, puertas, rejas de ventilación, aire acondicionado, etc ...). **10**. Si se verificase una producción anómala de hielo en el evaporador, causado bien por la humedad del aire o de los productos que se quieren refrigerar, les aconsejamos que paren el compresor y que saquen y coloquen los alimentos en específicos contenedores refrigerados a la misma temperatura y durante el tiempo necesario para la descongelación.

Nuestros productos son para el interior, non instalarlos en el exterior de los locales/tiendas.

1. APERTURA DEL EMBALAJE

1a. Cortar la cinta, sacar la caja hacia arriba. Introducir las horquillas del elevador entre el equipo y la paleta o caja. **2**. Eliminar la paleta o caja. **3**. Introducir los dos distanciadores en los orificios de la parte posterior del mueble. **4**. Colocar el equipo en un plano horizontal nivelado regulando el pie. **5.** Antes de desechar el embalaje verificar si quedó algo adentro. **6.** Separar los materiales del embalaje según la composición para facilitar su eliminación (Véase figura 1).

2. LIMPIEZA DEL INTERIOR

1. Limpiar el recipiente sólo con una esponja blanda y detergentes neutros. **2**. Secar con un paño suave.

3. INSTALACIÓN

(L) Tubo de descarga. (M) Cable eléctrico. (N) Tubo f 6: envío flujo líquido. (O) Tubo f 8: aspiración. (P) Hilo eléctrico azul: alimentación centralita. (Q) Hilo eléctrico marrón: alimentación centralita. (R) Hilo eléctrico negro: conexión al compresor UMC o solenoide. (S) Hilo eléctrico amarillo-verde: toma de tierra. (Véase figura 5)

1. Alojar la vitrina en su sede específica. **2.** Conectar los tubos del circuito de refrigeración. **3.** Conectar el tubo de descarga con las tuberías comunes de desagüe de red. **4.** Efectuar las conexiones eléctricas siguiendo el esquema. (Ver Fig. 9).

4. CONEXIÓN A LA RED ELÉCTRICA

1. Fijarse bien que la tensión y la frecuencia de la red correspondan a las indicadas en la placa (A) colocada en el aparato. **2.** Fijarse bien que la toma de alimentación: **a)** Tenga un conductor de protección de tierra. **b)** Sea apta para la corriente nominal (In) especificada en la placa. **c)** Tenga protecciones según las normas IEC: Interruptor magnetotérmico diferencial con In = valor nominal indicado en la placa con sensibilidad Id = 30 mA. **3**. Verificar que el ambiente no presente peligros de explosión (AD). **4**. El cable de alimentación montado en el equipo es “H05 VVF”, idóneo para ambientes interiores. **5.** Tomar el cable de alimentación que se encuentra dentro del recipiente.

E

5. FUNCIONAMIENTO Y REGULACIÓN (XR30CH = PAG. 45)
El equipo dispone de mandos de regulación situados en la parte frontal.
(1) Centralita: Indica la temperatura de la bandeja.
(2) Interruptor refrigeración: Sirve para encender la instalación refrigeradora.
(3) Interruptor luz: Sirve para encender la luz.
La regulación de la temperatura del aparato se efectúa presionando la Tecla **(4) "SET"** una sola vez; aparecerá la temperatura de la celda establecida en el display. Presionando varias veces la Tecla **(5) "UP"** obtendremos el aumento de la temperatura, si por el contrario se presiona la Tecla **(6) "DOWN"** obtendremos la disminución de la temperatura (Véase fig. 2).

ATENCIÓN!, antes de introducir los alimentos hay que verificar que:

1. El enchufe esté introducido en la toma. **2.** El interruptor del equipo frigorífico esté conectado, con la luz verde encendida. **3.** La luz interna esté activada. **4.** Los cristales corredizos y la campana estén bien cerrados. **5.** El termómetro indique un valor de temperatura apto para los productos a conservar. **6.** No haya irradiaciones solares o de faros de potencia elevada directamente encima del equipo. **7.** La temperatura ambiente no sea superior a +25° C y la humedad relativa al 60% (Clase climática 3) **8**. Los espacios interiores estén adecuadamente cargados, sin pesos excesivos en las estanterías (Máx. 20 kg por estantería Clipper 102,103 ; 30 kg Clipper 152,153 ; 40 kg Clipper 202,203) dejando espacios para una buena circulación interna del aire frío.

6. LIMPIEZA INTERIOR
UNA VEZ A LA SEMANA: para el equipo que permanece en funcionamiento continuo
TODAS LAS NOCHES: para un servicio intermitente diario
1. Desconectar la energía eléctrica. **2**. Sacar la mercancía y ponerla en un sitio refrigerado de manera adecuada. **3.** Limpiar las paredes y los accesorios con una esponja humedecida con agua y un poco de bicarbonato de sodio y secar cuidadosamente.

7. SUSTITUCIÓN DE LA LÁMPARA INTERIOR
1. Desconectar de la alimentación eléctrica. **2.** Quitar el difusor (G) empujándolo lateralmente. **3.** Quitar la lámpara (H). **4.** Desconectar el tubo del portalámparas (I). **5.** Sustituir el tubo fluorescente. **6**. Volver a montar todos los componentes procediendo en sentido invertido (Véase figura 4).

Guide de l'opérateur:

1)Déballage
2)Nettoyage interne
3)Installation
4)Branchement au réseau électrique
5)Fonctionnement et reglage
6)Nettoyage interne
7)Remplacement de la lampe interne

Manuel du préposé à l'entretien (Pag.45):

1)Nettoyage du condensateur
2)Schema electrique, schema installation de refrigeration

F

AVERTISSEMENTS (voir illustration 10)

ATTENTION : Il est très important que ce manuel de mode d'emploi soit bien rangé pour de futures consultations mais aussi pour des raisons de sécurité.
1. Seuls des adultes devront faire fonctionner cet appareil. Ne pas laisser des enfants toucher les commandes ou jouer avec l'appareil. **2**. Il est interdit d'altérer ou de modifier les caractéristiques de l'appareil. **3**. Les travaux électriques nécessaires pour l'installation de l'appareillage doivent être exécutés par un électricien qualifié ou par une personne compétente. **4**. Ne jamais essayer de réparer l'appareil tout seuls. Des réparations effectuées par des personnes inexpérimentées peuvent provoquer de graves dommages. **5**. L'assistance à cet appareil doit être effectué par un Centre de Service Après-Vente autorisé. Utiliser seulement des pièces de rechange originales. **6**. L'appareillage n'est pas adapté pour la conservation de denrées non alimentaires. **7**. Le Constructeur décline toute responsabilité au cas où les normes en faveur de la prévention des accidents de travail, n'étaient pas respectées. En outre, il se réserve le droit d'apporter toutes les modifications qu'il jugera utiles, sans aucun préavis. **8**. Eviter d'exposer l'appareil directèment aux rayons du soleil. **9**. N'installè pas l'appareil près soucer de chaleur comme radiateurs, calorifères etc. Courants d'air (fenêtres, portes, grilles de ventilation, de climatisation, etc ...). **10**. Si vous deviez constater une formation anormale de givre sur l'évaporateur, provoqué par l'humidité de l'air ou par les produits à réfrigérer, nous vous conseillons de fermer le compresseur et de disposer la marchandise dans un récipient réfrigéré à la même température pour toute la durée nécessaire au dégivrage;

Nos produits sont conçus pour utilisation à l'intérieur: ne pas installer à l'extérieur des locaux/magasins.

1. DÉBALLAGE

1a. Enlever les bandes qui cerclent l'emballage et dégager le carton vers le haut. Enfiler les fourches de l'élévateur entre la vitrine et la palette ou la caisse. **2**. Éliminer la palette ou la caisse. **3**. Introduire les deux entretoises dans les trous prévus à cet effet au dos du meuble. **4.** Poser la vitrine sur un sol nivelé horizontal, en réglant à l'aide du pied prévu à cet effet. **5.** S'assurer de n'avoir rien laissé dans l'emballage avant de le jeter. **6.** Séparer les matières de l'emballage selon leur composition, afin d'en faciliter l'élimination (voir illustration 1).

2. NETTOYAGE INTERNE

1. Nettoyer les parties internes uniquement à l'aide d'une éponge souple et de détergents neutres.
2. Essuyer avec un chiffon doux.

3. INSTALLATION

(L) Tube de décharge (M) câble électrique (N) Tube f 6 : refoulement liquide (O) Tube f 8 : aspiration (P) Fil électrique bleu : alimentation centrale (Q) Fil électrique marron : alimentation centrale
(R) Fil électrique noir : branchement compresseur UMC ou solénoïde (S) Fil électrique jaune-vert : mise à la terre (voir illustration 5)

1. Loger la vitrine dans la position prévue. **2**. Relier les tubulures du circuit réfrigérant. **3**. Relier le tube de décharge à un déchargement de réseau ordinaire. **4**. Effectuer les branchements électriques en suivant le schéma (voir illustration 9)

F

4. BRANCHEMENT AU RÉSEAU ÉLECTRIQUE

1. S'assurer que la tension et la fréquence du réseau correspondent à celles qui figurent sur la plaquette (A) située sur l'appareil. **2.** S'assurer que la prise d'alimentation est : **a)** dotée d'un conducteur de mise à la terre ; **b)** adaptée au courant nominal spécifié sur la plaquette ; **c)** dotée des protections conformément aux normes IEC : - Interrupteur magnétothermique différentiel (plus communément disjoncteur) avec In = valeur nominale indiquée sur la plaquette. - Différentiel avec sensibilité Id = 30 mA. **3**. S'assurer qu'il n'y a aucun danger d'explosion (AD) dans le local. **4**. S'assurer que le câble d'alimentation monté sur l'appareil est : H05 VVF, câble prévu pour des usages internes. **5**. Introduire la fiche dans la prise (ne pas utiliser de prises triples ni d'adaptateurs).

5. FONCTIONNEMENT ET REGLAGE (XR30CH = PAG. 45)

La vitrine est dotée de commandes de réglage situées à l'avant.
(1)Thermomètre : il indique la température à l'intérieur de la vitrine réfrigérée.
(2)Int. de réfrigération : il sert à allumer le système de réfrigération.
(3)Int. lumière: il sert à allumer la lumière interne.
Appuyer sur la **Touche 4 « SET ou P»** pour visualiser la température programmée qu'il sera possible de modifier à l'aide de la Touche **5 « UP »** ou de la **Touche 6 « DOWN »** (voir illustration 2).

ATTENTION : avant d'introduire la marchandise contrôler que :

1. La fiche est introduite dans la prise. **2.** L'interrupteur de l'installation frigorifique est activé et le voyant vert allumé. **3.** L'éclairage interne est activé. **4**. Les vitres coulissantes et la vitrine bombée sont fermées. **5.** Le thermomètre indique une température adéquate pour la marchandise. **6.** L'appareil n'est pas directement exposé aux rayons du soleil ou à la lumière de projecteurs à puissance élevée. **7.** La température ambiante ne dépasse pas les +25°C H. R. 60% prévus pour l'appareil (Classe climatique 3). **8**. Les logements internes sont chargés de façon adéquate, sans qu'un poids excessif ne pèse sur les tablettes en verre (20 kg maximum sur chaque tablette Clipper 102,103 ; 30 kg Clipper 152,153 ; 40 kg Clipper 202,203), et que l'espace pour une bonne circulation interne de l'air froid est suffisant.

6. NETTOYAGE INTERNE

UNE FOIS PAR SEMAINE: pour un appareil qui fonctionne en continu
TOUS LES SOIRS: pour un service intermittent quotidien
1. Couper le courant électrique. **2**. Retirer la marchandise et la disposer dans un autre lieu correctement réfrigéré. **3**. Nettoyer les parois et les accessoires avec une éponge imbibée d'eau mélangée à un peu de bicarbonate de soude. Essuyer soigneusement.

7. REMPLACEMENT DE LA LAMPE INTERNE

1. Couper l'alimentation. **2**. Enlever le diffuseur (G) en le poussant latéralement. **3.** Enlever la lampe (H). **4**. Enlever le tube de la douille (I). **5**. Remplacer le tube fluorescent. **6.** Rétablir le tout en procédant en sens inverse (voir illustration 4).

Bedieningshandleiding:

1)Uitpakinstructies
2)Het reinigen van de binnenkant
3)Installatie
4)Aansluiting op het elektriciteitsnet
5)Werking en instelling
6)Het reinigen van de binnenkant
7)Vervangen van de interne lamp

Onderhoudshandleiding (Blz. 45)

1)Het reinigen van de koelinstallatie
2)Elektrisch schema, Schema van de koeleenheid

NL

WAARSCHUWINGEN (Zie Fig. 10)

It is most important that this instruction booklet is kept together with the appliance both for future reference and for reasons of safety.

1. Dit apparaat mag alleen door volwassenen bediend worden. Laat niet toe dat kinderen met dit produkt spelen of aan de bedieningsknoppen komen. **2**. Pogingen om de hoofdfuncties of karakteristiek van dit apparaat te veranderen of aan te passen in welke vorm dan ook kunnen gevaarlijk zijn. **3**. De aansluiting van de elektriciteit moet uitgevoerd worden door gekwalificeerde electriciens of ander bevoegd personeel. **4.** Probeer nooit zelf reparaties uit te voeren. Door onvakkundige reparaties kunnen grote schade en storingen veroorzaakt worden. **5**. Voor technische hulpverlening moet men zich wenden tot een bevoegde service dienst. Bij het vervangen van onderdelen alleen originele onderdelen gebruiken. **6**. Deze apparatuur is alleen geschikt voor de opslag van levensmiddelen. **7**. De fabrikant van deze apparatuur is niet verantwoordelijk voor de gevolgen van misbruik of handelingen in strijd met deze veiligheidsinstrukties. Bovendien behoudt zij het recht verbeteringswerkzaamheden uit te voeren zonder er melding van te maken. **8**. Installeer de vitrine niet rechtstreeks in de zon. **9.** Installeer het apparaat niet in de buurt van warmtebronnen, zoals kachels, centrale verwarming enz. **10**. Bij abnormale ijsvorming op de verdamper die wordt veroorzaakt door de luchtvochtigheid of door de te koelen producten, is het raadzaam de compressor uit te schakelen en de waren in een geschikte op dezelfde temperatuur gekoelde houder te plaatsen voor de tijd die nodig is voor het ontdooien.

Onze producten zijn bedoeld voor binnengebruik installeer ze niet buiten vertrekken/winkels.

1. UITPAKINSTRUCTIES

1a. Snijd omliggend tape door. Verwijder de kartonnen verpakking door deze naar boven te schuiven. Steek de vorken van de vorkheftruck tussen het apparaat en de pallet of kist. **2**. Verwijder de pallet of kist. **3**. Steek de twee afstandhouders in de daarvoor bestemde openingen aan de achterkant van het meubel. **4**. Zet het apparaat op een horizontale, vlakke ondergrond en stel het met behulp van het afstelpootje af. **5**. Controleer dat de verpakking helemaal leeg is, alvorens deze weg te gooien. **6**. Scheid de verschillende materialen van de verpakking om het verwerken ervan te vergemakkelijken (Zie Fig. 1).

2. HET REINIGEN VAN DE BINNENKANT

1. Reinig de binnenkant uitsluitend met een zachte spons en neutrale schoonmaakmiddelen. **2.** Afdrogen met een zachte doek.

3. INSTALLATIE

(L)Afvoerleiding (M) Elektrische kabel (N) Leiding f 6: vloeistoftoevoer (O) Leiding f 8: zuigleiding (P) Blauwe elektrische draad: voeding regeleenheid (Q) Bruine elektrische draad: voeding regeleenheid (R) Zwarte elektrische draad: aansluiting compressor UMC of solenoïde (S) Geel-groene elektrische draad: aarde (Zie Fig. 5)

1. Zet de vitrine op zijn plaats. **2.** Sluit de leidingen van het koelcircuit aan. **3**. Sluit de afvoerleiding op een normale afvoer aan. **4**. Breng de elektrische aansluitingen tot stand volgens het schema (Zie Fig. 9)

4. AANSLUITING OP HET ELEKTRICITEITSNET

1. Voordat u het apparaat aansluit, controleren of de netspanning en de frequentie overeenkomen met die, die aangegeven staan op het typeplaatje (A), dat zich op het apparaat bevindt. **2.** Controleer of het stopcontact de volgende technische eigenschappen heeft:**a)** Voorzien van aardleiding. **b)** Geschikt voor de nominale netspanning, zoals aangegeven op het typeplaatje. **c)** Voorzien van de beschermingen, zoals voorgeschreven in de IEC normen: - Contactverbreker (beter bekend als aardlekschakelaar) met In = nominale waarde, zoals vermeld op het plaatje met de technische gegevens.- Aardlekschakelaar met Id gevoeligheid = 30mA.

3. Controleer of er in de ruimte van installatie geen gevaar voor explosie bestaat (AD). **4**. De voedingskabel die op het toestel aangesloten is, is: H05 VVF geschikt voor gebruik binnenshuis. **5.** Steek de stekker in het stopcontact (gebruik geen driewegstekkers en verloopstekkers).

5. WERKING EN INSTELLING (XR30CH = PAG. 45)

Het apparaat is uitgerust met regelknoppen die zich aan de voorkant bevinden:
(1) Koelschakelaar: Voor het inschakelen van het koelsysteem
(2) Lichtschakelaar: Voor het inschakelen van het licht
(3) Schakelaar licht-omhoog: Voor het inschakelen van het licht en het omhoog brengen van de kap
De temperatuur van het apparaat kan geregeld worden door op de toets **(4) "SET"** te drukken (één keer): de ingestelde temperatuur van de cel verschijnt (op het display). Als twee keer op de toets **(5) "UP"** wordt gedrukt, neemt de temperatuur toe, als echter op de toets **(6) "DOWN"** wordt gedrukt, neemt de temperatuur af (zie Fig. 2).

NL

LET OP: controleer het volgende voordat u de waren in het apparaat zet:

1. De stekker in het stopcontact zit. **2**. De schakelaar van de koelinstallatie omgezet is en het groene lampje brandt. **3**. De binnenverlichting ingeschakeld is. **4**. De schuifdeuren en de koepel gesloten zijn. **5**. De thermometer een waarde aangeeft, die geschikt is voor de levensmiddelen. **6.** Het apparaat niet blootgesteld is aan rechtstreeks zonlicht of sterk licht van spotjes boven de koelvitrine **7.** De omgevingstemperatuur is niet hoger dan +25°C - R.V. 60%, waarvoor het apparaat geschikt is (Klimaatklasse 3). **8.** De platen in de vitrine goed geladen zijn, zonder deze te zwaar te belasten. (max. 20 Kg voor iedere glasplaat Clipper 102,103 ; 30 kg Clipper 152,153 ; 40 kg Clipper 202,203). Zorg voor genoeg ruimte, voor een goede circulatie van de koude lucht.

6. HET REINIGEN VAN DE BINNENKANT

EEN KEER PER WEEK: voor een apparaat dat constant in gebruik is
IEDERE AVOND: voor dagelijks gebruik, maar met tussenpozen
1. Schakel de elektriciteit. **2**. Haal de levensmiddelen uit de koelvitrine en leg ze op een voldoende gekoelde plaats. **3**. Veeg de wanden en de toebehoren van het apparaat schoon met een in water met natriumbicarbonaat gedoopte spons. Droog alles vervolgens zorgvuldig af.

7. VERVANGEN VAN DE INTERNE LAMP

1. Schakel de stroom uit**. 2**. Verwijder de diffusor (G) door tegen de zijkant te duwen**. 3**. Verwijder de lamp (H)**. 4**. Neem de buis uit de lamphouder (I)**. 5**. Vervang de tl-buis. **6.** Herstel het geheel door in de omgekeerde volgorde te werk te gaan. (Zie Fig. 4)

Manual do operador:

1)Abertura da embalagem
2)Limpeza interna
3)Instalação
4)Ligação à rede eléctrica
5)Funcionamento e regulação
6)Limpeza interna
7)Substituição da lâmpada interna

Manual do ténico de manutenção (Pag.45):

1)Limpeza do condensador
2)Esquema eléctrico, Esquema do sistema de arrefecimento

ADVERTÊNCIAS (ver a Fig. 10)

ATENÇÃO! É muito importante que este manual de instruções seja conservado junto com a aparelhagem para consultações futuras, por motivos de segurança.

1. Esta aparelhagem deve entrar em função só através da intervenção de pessoas adultas. Não permita às crianças de modificar os comandos ou brincar com o produto. **2.** É arriscado alterar, ou de qualque modo, modificar as características do produto. **3**. Os trabalhos eléctricos necessários para a instalação da aparelhagem devem ser realizado por electricista qualificado ou por pessoa competente. **4**. Não tente nunca consertar a máquina sem nenhuma ajuda. Reparações efetuadas por pessoas inexperientes podem causar danos ou graves disfunções. **5**. A assistência para este produto deve ser efetuada por um Centro de Assistência Técnica autorizado. Use só peças de troca originais. **6.** A aparelhagem não é adequada para a conservação de produtos diferentes daqueles alimentares. **7**. A casa construtora declina toda e qualquer responsabilidade no caso em que estas normas contra acidentes não forem respeitadas. Além disto, se reserva o direito de realizar modificações melhorativas sem nenhum pré-aviso. **8**. Evitar de instalar a vitrina directamente sob os raios do sol. **9**. Não instalar o aparelho em proximidades de fontes de calor tais como aquecedores, caloríficos, etc. **10**. Ao se verificar formação anor-mal de gelo no evaporador, causado pela humidade do ar ou pelos produtos a serem refrigerados, aconselhamos parar o compressor e pôr a mercadoria num apropriado contentor refrigerado com a mesma temperatura, durante o tempo necessário para o descongelamento.

Os nossos productos destinam-se a ser utilizados em interiores è favour de não os instalr em zones exteriores a edificios.

1. **ABERTURA DA EMBALAGEM**
   1a. Corte a fita e extraia a caixa por cima. Introduza os garfos do elevador entre a aparelhagem e o pallet ou a caixa. **2**. Elimine o pallet ou a caixa. **3.** Introduza os dois distanciadores nos respectivos furos situados na parte traseira do móvel. **4.** Posicione a aparelhagem num plano nivelado horizontal, regulando com o relativo pé. **5.** Preste atenção para não deixar nenhum elemento na embalagem antes de deitá-la. **6.** Separe os materiais das embalagens de acordo com a sua composição de maneira a facilitar a eliminação (ver a Fig. 1).

2. **LIMPEZA INTERNA**
   1. Limpe as partes internas apenas com uma esponja macia e detergentes neutros. **2.** Enxugue com um pano macio.

3. **INSTALAÇÃO**
   (L)Tubo de drenagem (M) Cabo eléctrico (N) Tubo f 6: envio de líquido (O)Tubo f 8: aspiração (P) Fio eléctrico azul escuro: alimentação grupo de comando (Q) Fio eléctrico castanho: alimentação do grupo de comando (R) Fio eléctrico preto: conexão do compressor UMC ou solenóide (S)Fio eléctrico amarelo-verde: aterramento (ver a Fig. 5)

   1. Alojar a vitrina no lugar predisposto. **2.** Unir as tubagens do circuito frigorífero. **3.** Unir o tubo de drenagem numa descarga de rede comum. **4.** Efectuar as conexões eléctricas seguindo o esquema (ver a Fig. 9)

P

4. LIGAÇÃO À REDE ELÉCTRICA

1. Verifique se a tensão e a frequência da rede correspondem às indicadas na placa **(A)** posta na aparelhagem. **2**. Verifique se a tomada de alimentação está: ***a)*** *Munida de um condutor de ligação à terra.* ***b)*** *Adequada à corrente nominal especificada na placa.* ***c)*** *Munida das protecções conformes às normas IEC:- Interruptor termomagnético diferencial (ou seja, salva vidas) com In = valor nominal indicado na placa - Diferencial com sensibilidade Id = 30 mA.* **3**. Verifique se no ambiente não há perigo de explosão (AD). **4**. O cabo de alimentação montado na aparelhagem é do tipo H05 VVF adequado para ambientes internos. **5.** Pegue o cabo de alimentação que se encontra dentro do tanque.

5. FUNCIONAMENTO E REGULAÇÃO (XR30CH = PAG. 45)

A aparelhagem está equipada com comandos de regulação situados na frente.
(1) Termómetro: indica a temperatura no interior da aparelhagem.
(2) Int. arrefecimento: serve para ligar o sistema de arrefecimento.
(3) Int. Luz: serve para acender a luz interna.
Ao carregar na tecla **4 "SET o P"** uma vez visualiza-se a temperatura programada, que poderá ser modificada mediante a tecla **5 "UP"** ou a tecla **6 "DOWN"** (ver a Fig. 2).

ATENÇÃO! Antes de introduzir a mercadoria controlar que:

1. A ficha está introduzida na tomada. **2.** O interruptor do sistema frigorífico está activado com luz verde acesa. **3.** A luz interna está activada. **4**. Os vidros corrediços e a cúpula estão fechados. **5**. O termómetro indica um valor adequado à mercadoria. **6**. Não há raios solares ou de faróis com elevada potência a reflectir directamente na aparelhagem. **7**. A temperatura ambiente não é superior a +25 °C - hum. rel. 60%, pela qual o aparelho está habilitado (Classe climática 3). **8**. Os compartimentos interiores estão carregados adequadamente, sem um peso excessivo nas prateleiras de vidro (20 kg no máx. por cada plano Clipper 102,103 ; 30 kg Clipper 152,153 ; 40 kg Clipper 202,203), deixando espaços suficientes para uma boa circulação interna do ar frio.

6. LIMPEZA INTERNA

UMA VEZ POR SEMANA: para o aparelho que permanecer em funcionamento contínuo
TODAS AS NOITES: para um serviço intermitente diário
1. Desligue a alimentação. **2**. Remova a mercadoria, colocando-a num local adequadamente refrigerado. **3.** Limpe as paredes e os acessórios com uma esponja humedecida com água e um pouco de bicarbonato de sódio e enxugue cuidadosamente.

7. SUBSTITUIÇÃO DA LÂMPADA INTERNA

1. Cortar a alimentação**. 2.**Remover o difusor (G) empurrando-o lateralmente. **3**. Tirar a lâmpada (H). **4.** Extrair o tubo fluorescente do porta-lâmpada (I). **5.** Substituir o tubo fluorescente. **6.** Restabelecer tudo procedendo para o sentido inverso (ver a Fig. 4).

Manual för operatören

1)Hur du öppnar förpackningen
2)Invändig rengöring
3)Installation
4)Nätanslutning
5)Användning och justering
6)Invändig rengöring
7)Byte av innerlampa

Manual för underhållspersonalen (sid. 45)

1)Rengöring av kondensorn
2)Elschema, Ritning över kylenhet

FÖRSIKTIGHETSÅTGÄRDER (se fig. 10)

Det är mycket viktigt att denna bruksanvisning förvaras i anslutning till apparaten för framtida behov och av säkerhetsskäl.

1. Denna apparat får endast användas av vuxna personer. Låt aldrig minderåriga fingra på reglagen eller leka med produkten. **2**. Det är riskfyllt att modifiera apparatens egenskaper. **3**. Arbeten på elsystemet i samband med installering av apparaten bör utföras av en kvalificerad elektriker eller en kompetent person. **4**. Försök aldrig att reparera apparaten på egen hand. Reparationer utförda av ej kvalificerade personer kan orsaka skador och allvarliga funktionsfel. **5**. Service av denna produkt ska utföras av en auktoriserad serviceverkstad. Använd endast originalreservdelar. **6**. Apparaten är inte avpassad för att förvara andra varor än livsmedel. **7**. Tillverkaren avsäger sig allt ansvar om dessa säkerhetsföreskrifter inte respekteras. Vidare förbehålls rätt till ändringar utan varsel. **8**. Undvik att installera montern under direkt solljus. **9**. Installera inte apparaten i närheten av värmekällor (t.ex. kaminer, element o.s.v.). **10**. Om det bildas för mycket is på evaporatorn p.g.a. luftfuktighet eller varor som ska nedkylas rekommenderas det att stanna kompressorn och placera varorna i en lämplig kylbehållare med samma kyltemperatur under avfrostningen.

Våra produkter är avsedda att användas inomhus - installera dem inte utanför lokalen/affären.

1. HUR DU ÖPPNAR FÖRPACKNINGEN

1a. Skär av bandet och lyft kartongen uppåt för att flytta bort den. Dra försiktigt ur spikarna i trälådan. **2.** Lyft upp anordningen. **3.** Flytta bort pallen eller lådan. **4**. Placera anordningen på ett horisontellt och jämnt plan. **5**. Se till att du inte lämnar kvar något i förpackningen innan du kastar bort den. **6**. Tänk på att skilja de olika förpackningsmaterialen åt, så att du förenklar avfallshanteringen (se fig. 1).

2. INVÄNDIG RENGÖRING

1. Rengör behållaren med en mjuksvamp och skonsamma rengöringsmedel. **2.** Torka torrt med en mjuk duk.

3. INSTALLATION

(L) Avloppsrör (M) Elkabel (N) Slang f 6: tryck (O) Slang f 8: sug (P) Blå kabeltråd: strömförsörjning av styrenhet (Q) Brun kabeltråd: strömförsörjning av styrenhet (R) Svart kabeltråd: anslutning av kompressor UMC eller magnetventil (S) Gul-grön kabeltråd: jordning (se fig. 5)

1. Placera glasmontern på sin plats. **2.** Anslut kylsystemets rörledningar. **3**. Anslut avloppsröret till ett allmänt avloppssystem. **4.** Gör elanslutningarna enligt schemat (se fig. 9).

4. NÄTANSLUTNING

1. Se till att nätspänning och nätfrekvens motsvarar vad som står på typskylten **(A)** på apparaten. **2**. Se till att strömuttaget är: ***a)*** *försett med jordledning.* ***b)*** *lämpligt för den märkström som anges på typskylten.* ***c)*** *försett med skyddsanordningar enligt IEC-normer: - Termomagnetisk differentialbrytare (jordfelsbrytare) med In = märkvärde som anges på typskylten. Differential med känslighet Id = 30 mA.* **3**. Kontrollera att det inte finns explosionsrisk i omgivningen (AD). **4.** Strömkabeln som anslutits till apparaten är H05 VVF och lämplig för inomhusbruk. **5**. Sätt i stickkontakten (använd inte grenkontakt eller adapter).

S

5. ANVÄNDNING OCH JUSTERING (XR30CH = PAG. 45)
Anordningen är utrustad med justerreglage placerade på framsidan :
(1) Strömbrytare för kylning: Används för att slå på kylsystemet.
(2) Strömbrytare för belysning: Används för att tända belysningen.
(3) Strömbrytare för belysning/höjning: Används för att tända belysningen och för att höja kåpan.
Justera apparatens temperatur genom att trycka på knappen **(4) "SET"** (en gång): På displayen visas cellens inställda temperatur. Tryck upprepade gånger på knappen **(5) "UP"** för att höja temperaturen eller knappen **(6) "DOWN"** för att sänka temperaturen (se fig. 2).

VARNING! Kontrollera följande innan livsmedlen sätts in:

1. Utrustningens stickkontakt är ansluten till uttaget **2**. Kylaggregatets brytare är påslagen och att den gröna lampan lyser. **3.** Innerbelysningen är kopplad. **4**. De skjutbara glaspanelerna och locket är stängda. **5.** Termometern visar önskad temperatur för varorna. **6**. Skåpet inte utsätts för direkt solljus eller kraftig konstbelysning. **7**. Rumstemperaturen inte är högre än + 25°C med relativ fuktighet 60%. Som utrustningen är anpassad för (Klimatklass 3). **8.** Varorna i disken ligger rätt i skåpet så att hyllorna inte belastas för mycket. Det får ligga högst åtta kilo per hylla. Se också till att det finns tillräckligt med invändigt utrymme för kalluften att cirkulera (Max 20 kg per hylla Clipper 102.103, 152.153 Clipper 30 kg, 40 kg Clipper 202.203) .

6. INVÄNDIG RENGÖRING
EN GÅNG I VECKAN: för utrustning som används regelbundet
VARJE KVÄLL: för enstaka användningstillfällen
1. Bryt strömmen. **2**. Ta ut alla kylvaror och placera dem på ett väl kylt ställe. **3**.Rengör utrustningen invändigt med en svamp fuktad i vatten och natriumbikarbonat. Torka torrt noga.

7. BYTE AV INNERLAMPA
1. Slå från strömmen. **2.** Ta bort lampskyddet (G) genom att trycka det åt sidan. **3**. Ta bort lampan (H). **4**. Dra ut neonröret från lamphållaren (I). **5**. Byt ut neonröret. **6**. Montera tillbaka delarna i omvänd ordning (se fig. 4).

S

Vejledning til operatør:

1) Instruktioner om udpakning
2) Indvendig rengøring
3) Installation
4)Tilslutning til strømforsyningen
5) Funktion og justering
6) Indvendig rengøring
7)Udskiftning af indvendig pære

Vejledning til vedligeholdelsespersonale (Side 45)

1) Rengøring af kondensator
2) Ledningsdiagram, Diagram over køleenheden

ADVARSEL (Jvf. Fig. 10)

Det er meget vigtigt, at denne instruktionsanvisning holdes sammen med apparatet både for fremtidige referencer og af sikkerhedshensyn.

1. Dette apparat må kun betjenes af voksne. Man bør ikke tillade børn at benytte reguleringen eller lege med dette produkt. **2**. Forsøg på at ændre eller på anden måde modificere dette produkts hovedfunktioner og egenskaber kan medføre sikkerhedsrisiko. **3**. De elektriske installationer på dette produkt må kun udføres af en elektriker eller anden kompetent person. **4**. Udfør aldrig reparationer uden hjælp. Reparationer af ukyndige kan medføre funktionsfejl eller alvorlige skader. **5.** Reparationer af apparatet skal finde sted ved et autoriseret servicecenter. Anvend udelukkende originale reservedele. **6.** Apparatet er kun egnet til opbevaring af madvarer. **7**. Producenten kan ikke gøres ansvarlig for skader, der opstår som følge af manglende overholdelse af disse normer vedrørende forebyggelse af arbejdsulykker. Producenten forbeholder sig endvidere ret til udførelse af ændringer uden forudgående meddelelse herom, såfremt ændringerne er et led i produktudvikling. **8.** Installér ikke montren på steder med direkte sollys. **9**. Installér ikke apparatet i nærheden af varmekilder (eksempelvis varmeapparater, radiatorer osv.). **10**. I tilfælde af dannelse af is på fordamperen som følge af fugtighed i luften eller i fødevarerne, som skal afkøles, anbefales det at standse kompressoren og anbringe varerne i køleskab/køledisk, indtil afrimningen har fundet sted.

Vores produkter er beregnet til indendørs brug og må derfor ikke installeres uden for lokalet/forretningen.

1. INSTRUKTIONER OM UDPAKNING

1a. Skær den omliggende tape op. Fjern papkassen ved at trække den opad. Indsæt truckens gafler mellem apparatet og pallen eller kassen. **2**. Fjern pallen eller kassen. **3**. Indsæt de to afstandstykker i de egnede huller bag på apparatet. **4**. Anbring apparatet på et fuldstændigt vandret underlag og reguler med reguleringsfoden. **5.** Kontrollér, at emballagen er tom, inden den kasseres. **6**. Sortér emballagens forskellige dele på baggrund af materialetypen for at forenkle bortskaffelsen (Jvf. Fig. 1).

2. INDVENDIG RENGØRING

1. De indvendige dele må kun rengøres ved hjælp af en blød svamp og skånsomt rengøringsmiddel.
2. Tør efter med en blød klud.

3. INSTALLATION

(L) Afløbsslange (M) Forsyningskabel (N) Slange f 6: væskeindløb (O) Slange f 8: indsugning (P) Blå ledning: forsyning til kontrolenhed (Q) Brun ledning: forsyning til kontrolenhed (R) Sort ledning: tilslutning til UMC kompressor eller magnetventil (S) Gul/grøn ledning: jording (Jvf. Fig. 5)

1. Anbring vitrinedelen på det fastlagte sted. **2.** Tilslut kølesystemets slanger. **3.** Slut afløbsslangen til det almindelige kloaksystem. **4**. Udfør de elektriske tilslutninger, som er vist i skemaet (Jvf. Fig. 9).

4. TILSLUTNING TIL STRØMFORSYNINGEN

1. Kontrollér, at netspænding og -frekvens er i overensstemmelse med angivelserne på skiltet, der er anbragt bag på apparatet (A). **2**. Kontrollér, at stikket: **a)** er forsynet med en jordleder **b)** er passende i forhold til mærkestrømmen **c)** er forsynet med beskyttelsesanordninger som foreskrevet i IEC normerne - Termomagnetisk differentialafbryder (normalt kaldet overophedningssikring) med In = nominel mærkeværdi - Differentialafbryder med udløsningsstrøm på Id = 30 mA.

DK

3. Man skal sikre, at der ikke er fare for eksplosion (AD). **4.** Apparatets forsyningsledning er af typen H05VVF og er egnet til indendørs brug. **5.** Indsæt stikket i stikkontakten (benyt ikke multipelstik og adaptere).

5. FUNKTION OG JUSTERING (XR30CH = PAG. 45)
Apparatet er forsynet med kontrolknapper, der anbragt på forsiden :
(1) Afbryder for kølesystem: Benyttes til tænding af kølesystemet.
(2) Afbryder for belysning: Benyttes til tænding af lyset.
(3) Afbryder for belysning/hævning: Benyttes til tænding og lyset og hævning af topdelen.
Apparatets temperatur justeres ved at trykke på tasten **(4) "SET"** (kun en gang): Herefter vises temperaturen, der er indstillet for kølerummet (på displayet). Temperaturen øges ved at trykke flere gange på tasten **(5) "UP"**. Temperaturen reduceres derimod ved at trykke flere gange på tasten **(6) "DOWN"** (jvf. Fig. 2)**.**

ADVARSEL: Kontrollér følgende inden anbringelse af fødevarerne:

1. Stikket er sat i stikkontakten. **2**. Kontakten til køleenheden er slået til og at det grønne lys lyser. **3**. Den indvendige belysning er slået til. **4**. Skydedørene og hætten er ordentligt lukkede. **5**. Termometret viser en temperatur, som passer til de aktuelle madvarer. **6**. Vognen ikke udsættes for direkte sollys eller en stærk varmelampe. **7**. Rumtemperaturen ikke er højere end den temperatur, som apparatet er indstillet til (+25° C - R. L. 60%) (Klimatklasse 3). **8**. Placeringen af varerne i rummet er korrekt og ikke overstiger et maksimum af 20 kg pr. hylde Clipper 102,103 ; 30 kg Clipper 152,153 ; 40 kg Clipper 202,203, og placeret således, at den kolde luft kan cirkulere ordentligt.

6. INDVENDIG RENGØRING
HVER UGE: hvis apparatet anvendes kontinuerligt
HVER AFTEN:hvis apparatet anvendes midlertidigt
1. Afbryd for elektriciteten. **2**. Fjern kølevarerne, og anbring dem på et velegnet afkølet sted. **3**. Aftør de indvendige flader og tilbehøret med en svamp dyppet i vand med lidt natriumbikarbonat. Tør omhyggeligt efter.

7. UDSKIFTNING AF INDVENDIG PÆRE
1. Frakobl strømmen. **2**. Fjern sprederen (G) ved at presse mod den ene side. **3.** Fjern pæren (H). **4**. Fjern røret fra fatningen (I). **5**. Udskift neonrøret. **6.** Montér delene ved at udføre ovennævnte indgreb i omvendt rækkefølge (Jvf. Fig. 4).

DK

Käyttöopas

1)Pakkauksen avausohjeet
2)Sisäpuolen puhdistus
3)Asennus
4)Liitäntä sähköverkkoon
5)Toiminta ja säätö
6)Sisäpuolinen puhdistus
7)Sisälampun vaihto

Huolto-opas (sivu 45)

1)Kondensaattorin puhdistus
2)Johtojen kaavakuva, Jäähdytyslaitteen kaavakuva

VAROITUKSIA (Katso kuva 10)

On erittäin tärkeää turvallisuuden kannalta, että ohjekirja säilytetään laitteen ohessa tulevaa käyttöä varten.

1. Laitetta saavat käyttää ainoastaan aikuiset. Älä anna lasten koskea käyttölaitteisiin tai leikkiä tuotteella. **2**. Tuotteen ominaisuuksien muuttaminen on vaarallista. **3**. Laitteen sähköasennuksen saa suorittaa ainoastaan ammattitaitoinen sähköasentaja tai joku muu asiantunteva henkilö. **4**. Älä yritä koskaan korjata laitetta itse. Ammattitaidottomien henkilöiden suorittamat korjaukset saattavat aiheuttaa vaurioita tai toimintahäiriöitä. **5**. Tuotteen saa huoltaa ainoastaan valtuutettu tekninen huoltokeskus. Käytä ainoastaan alkuperäisiä varaosia. **6**. Laite soveltuu ainoastaan elintarvikkeiden säilytykseen. **7**. Valmistaja vapautuu kaikesta vastuusta, jos turvamääräyksiä ei noudateta. Lisäksi valmistaja pidättää itselleen oikeuden suorittaa laitteen toimintaa parantavia muutoksia ilman ennakkoilmoitusta. **8**. Älä asenna vitriiniä suoraan auringonvaloon. **9**. Älä asenna laitetta lähelle lämpöä tuottavia laitteita, kuten lämmittimiä, lämpöpattereita jne. **10**. Jään muodostuminen haihduttimeen on epänormaalia ja johtuu ilman kosteudesta tai säilytettävistä tuotteista. Suorita sulatus: aseta tuotteet sulatuksen ajaksi astiaan, joka on jäähdytetty samaan lämpötilaan kuin laite, ja pysäytä kompressori.

FIN

Tuotteemme on tarkoitettu sisäkäyttöön - älä asenna toimitilan/liikkeen ulkopuolelle.

1. PAKKAUKSEN AVAUSOHJEET

1a. Leikkaa ympäröivä teippi. Poista laatikko yläkautta nostamalla. Aseta trukin haarukat laitteen ja kuormalavan tai laatikon väliin. **2.** Poista kuormalava tai laatikko. **3.** Asenna kaksi välikappaletta kaapin takaosassa niitä varten oleviin reikiin **4.** Sijoita laite tasaiselle vaakapinnalle, säädä jalalla. **5.** Tarkista, että laatikossa ei ole mitään ennen kuin se hävitetään. **6**. Lajittele pakkausmateriaalit valmistusmateriaalin mukaan jätteiden hävittämisen helpottamiseksi (Katso kuva 1).

2. SISÄPUOLEN PUHDISTUS

1. Puhdista sisäpuoli ainoastaan pehmeällä sienellä ja neutraalilla puhdistusaineella. **2.** Kuivaa pehmeällä pyyhkeellä.

3. ASENNUS

(L) Poistoletku (M) Sähköjohto (N) Letku sis. 6: nesteen poisto (O) Letku sis. 8: imu (P) Sininen sähköjohdin: keskusyksikön sähkö (Q) Ruskea sähköjohdin: keskusyksikön sähkö (R) Musta sähköjohdin: UMC-kompressorin tai solenoidin liitäntä (S) Keltavihreä sähköjohdin: maadoitus (kuva 5)

1. Aseta vitriini sille tarkoitettuun kohtaan. **2.** Liitä jäähdytysjärjestelmän letkut. **3**. Liitä poistoletku tavalliseen viemäriin. **4**. Suorita sähköliitännät kaavion mukaan (kuva 9).

4. LIITÄNTÄ SÄHKÖVERKKOON

1. Varmista, että sähköjännite ja taajuus vastaavat laitteen taakse kiinnitetyn kyltin (A) arvoja. **2**. Varmista, että pistorasia on: **a)** Varustettu maadoitusjohtimella. **b)** Soveltuu arvokyltissä ilmoitetulle nimellisvirralle. **c)** Varustettu IEC-standardien mukaisilla suojalaitteilla - lämpömagneettinen differentiaalikatkaisin (vikavirtakatkaisin), jonka In=arvokyltin nimellisarvo- differentiaali-katkaisin, jonka herkkyys on Id=30 mA. **3**. Varmista, että ympäristössä ei ole räjähdysvaaraa (AD). **4**. Laitteeseen asennettu sähköjohto on H05VVF-tyyppiä ja soveltuu sisäkäyttöön. **5.** Työnnä pistoke vastakkeeseen (älä käytä haaroitus- tai pienennysliittimiä).

5. TOIMINTA JA SÄÄTÖ (XR30CH = PAG. 45)
Laite on varustettu etuosaan sijoitetuilla säätölaitteilla (kuva 2):
(1) Jäähdytyskatkaisin: käynnistää jäähdytysjärjestelmän.
(2) Valokatkaisin: sytyttää valon.
(3) Valo-nostokatkaisin: sytyttää valon ja nostaa kuvun.
Laitteen lämpötilaa säädetään painamalla näppäintä **(4) "SET"** (yhden kerran): sisätilan asetuslämpötila ilmaantuu näytölle. Lämpötilaa nostetaan painamalla useita kertoja näppäintä **(5) "UP" t**ai lasketaan painamalla näppäintä **(6) "DOWN".**

HUOMIO: Tarkista ennen elintarvikkeiden asettamista, että:

1. Pistoke on kytketty vastakkeeseen. **2**. Jäähdytysyksikön kytkin on päällä ja vihreä valo on syttynyt. **3**. Sisävalo on päällä. **4**. Lasiliukupaneelit ja kansi on suljettu. **5**. Lämpömittari näyttää tuotteille sopivaa lämpötilaa. **6**. Kaappi ei ole alttiina suoralle auringonvalolle tai voimakkaille lampuille. **7**. Ympäristön lämpötila ei ole yli +25°C - 60% Suht. Kost, jolle laite on säädetty (ilmastoluokka 3). **8**. Näyttötavarat ovat asetettu oikein kaapin sisälle niin, että lasihyllyillä ei ole liikaa painoa (maks. 20 kg per hylly Clipper 102,103 ; 30 kg Clipper 152,153 ; 40 kg Clipper 202,203), ja tilaa on jätetty riittävästi sisäisen kylmän ilman kiertoa varten.

FIN

6. SISÄPUOLINEN PUHDISTUS
KERRAN VIIKOSSA: laitteelle joka on jatkuvassa käytössä
JOKA ILTA: päivittäin tapahtuvalle ajoittaiselle käytölle
1. Kytke virta pois päältä. **2.** Siirrä tuotteet sopivan jäähdytettyyn paikkaan. **3**. Pyyhi laitteen sisäpinnat ja lisäosat sienellä, joka on kostutettu veteen, johon on sekoitettu hieman natriumbikarbonaatia. Kuivaa huolellisesti.

7. SISÄLAMPUN VAIHTO
1. Katkaise sähkö. **2**. Poista lampunsuojus (G) sivusta painamalla. **3.** Poista lamppu (H). **4**. Poista loisteputki lampunpidikkeestä (I). **5.** Vaihda loisteputki. **6.** Asenna kaikki osat takaisin vastakkaisessa järjestyksessä (Katso kuva 4).

Handleiding van de operator

1)Opening van de verpakking
2)Schoonmaak van de binnenkant
3)Installatie
4)Aansluiting op de elektrische stroom
5)Werking en regeling
6)Schoonmaak van de binnenkant
7)Vervanging van de interne lamp

Handleiding van de persoon belast met het onderhoud (blz. 45)

1)Schoonmaak van de koelinstallatie
2)Elektrisch schema, Schema koelinstallatie

VAROITUKSIA (zie Fig. 10)

On erittäin tärkeää turvallisuuden kannalta, että ohjekirja säilytetään laitteen ohessa tulevaa käyttöä varten.

1. Laitetta saavat käyttää ainoastaan aikuiset. Älä anna lasten koskea käyttölaitteisiin tai leikkiä tuotteella. **2**. Tuotteen ominaisuuksien muuttaminen on vaarallista. **3**. Laitteen sähköasennuksen saa suorittaa ainoastaan ammattitaitoinen sähköasentaja tai joku muu asiantunteva henkilö. **4**. Älä yritä koskaan korjata laitetta itse. Ammattitaidottomien henkilöiden suorittamat korjaukset saattavat aiheuttaa vaurioita tai toimintahäiriöitä. **5**. Tuotteen saa huoltaa ainoastaan valtuutettu tekninen huoltokeskus. Käytä ainoastaan alkuperäisiä varaosia. **6**. Laite soveltuu ainoastaan elintarvikkeiden säilytykseen. **7**. Valmistaja vapautuu kaikesta vastuusta, jos turvamääräyksiä ei noudateta. Lisäksi valmistaja pidättää itselleen oikeuden suorittaa laitteen toimintaa parantavia muutoksia ilman ennakkoilmoitusta. **8**. Älä asenna vitriiniä suoraan auringonvaloon. **9**. Älä asenna laitetta lähelle lämpöä tuottavia laitteita, kuten lämmittimiä, lämpöpattereita jne. **10**. Jään muodostuminen haihduttimeen on epänormaalia ja johtuu ilman kosteudesta tai säilytettävistä tuotteista. Suorita sulatus: aseta tuotteet sulatuksen ajaksi astiaan, joka on jäähdytetty samaan lämpötilaan kuin laite, ja pysäytä kompressori.

B

Onze producten zijn voor binnenshuis - niet installeren aan de buitenkant van lokalen/winkels.

1. OPENING VAN DE VERPAKKIN

1a. De verpakking losmaken, de doos naar boven toe uittrekken. De vorken van de ophijsmachine tussen het apparaat en de pallet of de kist steken. **2.** De pallet of de kist elimineren. **3**. Het apparaat op een horizontale genivelleerde vlakte plaatsen en met het afstelpootje afstellen. **4**. Kijk uit dat er niets in de verpakking achterblijft voordat u deze weggooit. **5**. Scheid de materialen op grond van de samenstelling om de verwerking ervan te vereenvoudigen (zie Fig. 1).

2. SCHOONMAAK VAN DE BINNENKANT

1. De interne delen schoonmaken met alleen een zachte spons en neutrale detergenten. **2**. Afdrogen met een zachte doek.

3. INSTALLATIE

(L)Afvoerbuis (M)Elektrische kabel (N)Buis f 6: toevoer vloeistof (O)Buis f 8: aanzuiging (P)Blauwe elektrische draad: voeding centrale unit (Q)Bruine elektrische draad: voeding centrale unit (R)Zwarte elektrische draad: verbinding compressor UMC of solenoïde (S)Geel-groene elektrische draad: aardeaansluiting (zie Fig. 5)

1. De uitstalkast in de daartoe bestemde behuizing plaatsen. **2.** De leidingen van het koelcircuit aansluiten. **3.** De afvoerbuis aansluiten met een gewone afvoer van het net. **4.** De elektrische verbindingen uitvoeren volgens het schema (zie Fig. 9)

4. AANSLUITING OP DE ELEKTRISCHE STROOM

1. Controleren of de spanning en de frequentie van het net overeenstemmen met die, die aangeduid is op het plaatje (A) op het apparaat. **2**. Er zich van vergewissen dat het voedingscontact: **a)** is uitgerust met een geleider voor de aarding. **b)** aangepast is aan de nominale spanning aangeduid op het typeplaatje. **c)** is uitgerust met de beschermingen volgens de IEC normen: - Contactverbreker (beter bekend als aardlekschakelaar) met In=nominale waarde zoals aangeduid op de plaat met technische gegevens. - Aardlekschakelaar met gevoeligheid Id =30 mA. **3**. Controleren of er in de ruimte geen ontploffingsgevaar bestaat (AD). **4**. De elektrische voedingskabel die aangesloten is op het apparaat is: H05 VVF en is geschikt voor intern gebruik. **5**. Steek de stekker in het stopcontact (geen driewegstekkers of verloopstukken gebruiken).

5. WERKING EN REGELING (XR30CH = PAG. 45)

Het toestel is uitgerust met bedieningsknoppen geplaatst op de voorkant :
(1) Schakelaar koeling: Dient om de koelinstallatie aan te schakelen
(2) Schakelaar licht: Dient om het licht aan te schakelen
(3) Schakelaar licht-stijging: Dient om het licht aan te schakelen en de kap te doen stijgen
De regeling van de temperatuur van het toestel wordt uitgevoerd door de Toets **(4) "SET"** in te drukken (een enkele keer): de ingestelde temperatuur van de cel zal verschijnen (op het display). Wanneer men de Toets **(5) "UP"** meerdere keren indrukt, bekomt men de verhoging van de temperatuur, wanneer men daarentegen de Toets **(6) "DOWN"** indrukt, bekomt men de vermindering van de temperatuur. (zie Fig. 2)

OPGELET: voordat men de goederen invoert, moet men controleren of:

1. De stekker in het stopcontact zit. **2**. De schakelaar van de koelinstallatie is ingeschakeld en het groen lichtje brandt. **3**. De interne verlichting ingeschakeld is. **4**. De schuifdeuren en de koepel gesloten zijn. **5**. De thermometer een waarde aangeeft, die geschikt is voor de waren. **6**. Er geen zonnestralen of felle lampen direct op het apparaat gericht staan. **7**. De omgevingstemperatuur niet hoger is dan 25°C R.V. 60%, waarvoor het apparaat geschikt is (Klimaatklasse 3). **8**. De platen goed geladen zijn, zonder deze te zwaar te belasten. (max. 20 kg voor iedere plaat Clipper 102,103 ; 30 kg Clipper 152,153 ; 40 kg Clipper 202,203) en genoeg ruimte vrijgelaten is, voor een goede interne circulatie van de koude lucht.

6. SCHOONMAAK VAN DE BINNENKANT

EEN KEER PER WEEK: voor een apparaat dat constant in gebruik is
IEDERE AVOND: voor dagelijks gebruik, maar met tussenpozen
1. Schakel de elektrische voeding. **2.** Neem de levensmiddelen weg en leg ze op een voldoende gekoelde plaats. **3**. Veeg de wanden en de accessoires van het apparaat schoon met een in water met natriumbicarbonaat gedoopte spons. Droog alles vervolgens zorgvuldig af.

7. VERVANGING VAN DE INTERNE LAMP

1. De voeding wegnemen**. 2.** De diffuseur wegnemen (G) door hem langs de zijkant weg te duwen**. 3**. De lamp wegnemen (H)**. 4**. De buis van de fitting uittrekken (I) **5.** De fluorescente buis vervangen. **6**.Alles herstellen en hierbij in de omgekeerde volgorde tewerk gaan (zie Fig. 4).

B

Εγχειρίδιο χρήστη

1) Ανοιγμα τησ συσκευασιασ
2) Εσωτερικη καθαριοτητα
3) Εγκατασταση
4) Γυαλινα ραφια στηριξησ
5) Συνδεση στο ηλεκτρικο δικτυο
6) Λειτουργια και ρυθμιση
7) Εσωτερικη καθαριοτητα
8) Αντικατασταση τησ εξωτερικησ λαμπασ

Εγχειρίδιο συντηρητή (Σελ. 45)

1) Καθαριοτητα του συμπυκνωτη
2) Σχέδιο ηλεκτρικών, Σχέδιο ψυκτικής εγκατάστασης

ΠΡΟΣΟΧΗ (Βλέπε Εικ. 10)

Ειναι πολυ σημαντι κο να διατηρηθει το παρον φυλλαδιο οδηγιων μαζι με τον εξοπλισμο για μελλοντι κες πληροφοριες, για λογους ασφαλειας.

1. Αυτη η συσκευη πρεπει να λειτουργησει μονο απο ενηλικα ατομα. Μην επιτρεπετε στα παιδια να χρησιμοποιουν τους ρυθμιστες της λειτουργιας η να παιζουν με αυτο το προιον. **2**. Ειναι επικινδυνο να παραποιειτε η να αλλαζετε τα χαρακτηριστικα αυτου του προιοντος. **3**. Οι ηλεκτρικες εργασιες απαραιτητες για την τοποθετηση της συσκευης πρεπει να γινονται απο ειδικευμενους ηλεκτρολογους η απο αρμοδια ατομα. **4**. Μην προσπαθησετε ποτε να επισκευασετε την μηχανη μονοι σας. Οι επισκευες που γινονται απο μη αρμοδια ατομα μπορουν να προκαλασουν βλαβες η σοβαρες δυσλειτυργιες. **5**. Η βοηθεα για αυτο το προιον πρεπει να γινεται απο ενα αρμοδιο Κεντρο Τεχνικης Βοηθειας. Να χρησιμοποιειται μονο αυθεντικα ανταλλακτικα. **6**. Αυτη η συσκευη δεν ειναι καταλληλη για την συντηρηση εμπορευματων που δεν ειναι τροφιμα. **7**. Η κατασκευαστικη εταιρια αρνειται καθε ευθηνη σε περιπτωση που δεν σεβαστηκαν οι κατα των ατυχηματων οδηγιες. Επι πλεων διατηρει το δικαιωμα να κανει οποιαδηποτε βελτιωτικη αλλαγη χωρις προειδοποιειση. **8**. Αποφεύγετε την εγκατάσταση της βιτρίνας κατευθείαν στις ακτίνες του ηλίου. **9**. Μήν προβείτε στην εγκατάσταση της συσκευής κοντά σε πηγές θερμότητας όπως σόμπες, καλοριφέρ, κλπ. **10**. Οταν δημιουργείται ανώμαλος σχηματισμός πάγου πάνω στον εξατμιστήρα (evaporator) το οποίο προκλήθηκε εξαιτίας της υγρασίας του αέρα ή των προϊόντων για ψύξη, συνίσταται η διακοπή του συμπιεστή και πρέπει να τοποθετήσετε το εμπόρευμα σε ειδικό κατεψυγμένο δοχείο με την ίδια θερμοκρασία για τον απαραίτητο χρόνο απόψυξης.

GR

Τα προϊόντα μας είναι για εσωτερικούς χώρους η εγκατάσταση γίνεται εκτός χώρων/καταστημάτων.

1. ΑΝΟΙΓΜΑ ΤΗΣ ΣΥΣΚΕΥΑΣΙΑΣ

1α. Κόψτε την ταινία, βγάλτε το κουτί προς τα πάνω. Τοποθετήστε τα πιρούνια του ανυψωτή μεταξύ της συσκευής και της παλέτας ή του κιβωτίου. **2.** Αφαιρέστε την παλέτα ή το κιβώτιο. **3.** Τοποθετήστε στις ειδικές οπές, που βρίσκονται πίσω από το έπιπλο τα δύο διαχωριστικά **4**. Τοποθετήστε τη συσκευή σε μια επίπεδη επιφάνεια, ρυθμίζοντας με το ειδικό πετάλι. **5.** Προσέξτε να μην αφήσετε τίποτα στη συσκευασία, πριν την πετάξετε. **6.** Ξεχωρίστε τα υλικά συσκευασίας σύμφωνα με τη σύνθεσή τους, για να διευκολύνετε τη διάθεσή τους. (Βλέπε Εικ. 1).

2. ΕΣΩΤΕΡΙΚΗ ΚΑΘΑΡΙΟΤΗΤΑ

1. Καθαρίστε το εσωτερικό και τις τζαμαρίες, χρησιμοποιώντας μόνο ένα μαλακό σφουγγάρι και ουδέτερα καθαριστικά. **2**. Στεγνώστε με ένα μαλακό πανί

3. ΕΓΚΑΤΑΣΤΑΣΗ

(L)Σωλήνας εκκένωσης (M)Ηλεκτρικό καλώδιο (N)Σωλήνας f 6: διανομή υγρού (O)Σωλήνας f 8: απορρόφηση (P)Ηλεκτρικό κάλωδιο μπλέ: τροφοδοσία κέντρου ελέγχου (Q)Ηλεκτρικό σύρμα καφέ: τροφοδοσία κέντρου ελέγχου (R)Ηλεκτρικό σύρμα μαύρο: σύνδεση συμπιεστή UMC ή σωληνοειδή (S)Ηλεκτρικό σύρμα κίτρινο-πράσινο: γείωση (Εικ.5)

1. Εναποθέσατε τη βιτρίνα στην ειδικά κατασκευασμένη έδρα. **2**. Συνδέσατε τις σωληνώσεις του ψυκτικού κυκλώματος. **3.** Συνδέσατε το σωλήνα εκκένωσης σε κοινή εκκένωση δικτύου. **4**. Πραγματοποιήσατε τις ηλεκτρικές συνδέσεις σύμφωνα με το σχέδιο (Εικ.9).

4. ΣΥΝΔΕΣΗ ΣΤΟ ΗΛΕΚΤΡΙΚΟ ΔΙΚΤΥΟ

1. Βεβαιωθείτε ότι η τάση και η συχνότητα του δικτύου αντιστοιχούν με εκείνες, που φέρονται στην πινακίδα της συσκευής (A). **2**. Βεβαιωθείτε ότι η πρίζα της τροφοδότησης είναι: **α)** Εφοδιασμένη με έναν αγωγό γείωσης. **β)** Ιδανική για το ρεύμα, που φέρεται στην πινακίδα. **γ)** Εφοδιασμένη με προστασία, σύμφωνα με τα πρότυπα της IEC: - Διακόπτης μαγνητοθερμικός διαφορικός με In= τιμή, που φέρεται στην πινακίδα- Διαφορικό με ευαισθησία =30 mA. **3.** Βεβαιωθείτε ότι το περιβάλλον δε βρίσκεται σε κίνδυνο έκρηξης (AD). **4.** Το καλώδιο τροφοδότησης, που είναι συνδεδεμένο στη συσκευή είναι: H05 VVF ιδανικό για εσωτερικούς χώρους.
5. Εισάγετε το ρευματολήπτη (Αποφύγετε τη χρήση τριπλών πριζών και μειώσεων)

5. ΛΕΙΤΟΥΡΓΙΑ ΚΑΙ ΡΥΘΜΙΣΗ (XR30CH = PAG. 45)

Η συσκευή διαθέτει χειριστήριο ρύθμισης τοποθετημένο μπροστά:
(**1) Διακόπτης ψύξης:** Χρειάζεται για το άναμμα της ψυκτικής εγκατάστασης
(2) Διακόπτης φωτός: Χρειάζεται για να ανάψει το φώς
(3) Διακόπτης συκωμένου-φωτός: Χρειάζεται για να ανάψει το φώς και το σήκωμα της κάπας
Η ρύθμιση της θερμοκρασίας της συσκευής πραγματοποιείται πιέζοντας το Πλήκτρο **(4) "SET"** (μία μόνο φορά): θα εμφανιστεί η θερμοκρασία του προδιατεθημένου θαλάμου (στην οθόνη). Πιέζοντας επανειλημμένα το Πλήκτρο **(5) "UP"** θα πετύχουμε την αύξηση της θερμοκρασίας, πιέζοντας αντίθετα το Πλήκτρο **(6) "DOWN"** θα πετύχουμε τη μείωση της θερμοκρασίας (Εικ. 2)

ΠΡΟΣΟΧΗ: προτού εισαχθεί το εμπόρευμα ελέγξατε ότι:

1. Το βύσμα έχει εισαχθεί στην πρίζα του ρεύματος. **2.** Ο διακόπτης της ψυκτικής εγκατάστασης είναι ενεργοποιημένος με το πράσινο φως αναμμένο. **3**. Το εσωτερικό φως είναι ενεργοποιημένο. **4.** Τα συρόμενα τζάμια και ο θόλος είναι κλειστά. **5.** Το θερμόμετρο δείχνει μια τιμή κατάλληλη για τα εμπορεύματα. **6**. Δεν υπάρχει ακτινοβολία ηλίου ή προβολέων υψηλής ισχύος άμεσα επί της συσκευής. **7.** Η θερμοκρασία του περιβάλλοντος δεν υπερβαίνει τους +25° C - U.R. 60%, για την οποία η συσκευή είναι ικανή (Κλιματική τάξη 3).
8. Οι εσωτερικοί χώροι είναι φορτωμένοι κατάλληλα, χωρίς υπερβολικό βάρος επί των ραφιών (Max 20 Kg για κάθε ράφι Clipper 102,103 ; 30 kg Clipper 152,153 ; 40 kg Clipper 202,203), αφήνοντας χώρους για την καλή εσωτερική κυκλοφορία του κρύου αέρα.

GR

6. ΕΣΩΤΕΡΙΚΗ ΚΑΘΑΡΙΟΤΗΤΑ

ΜΙΑ ΦΟΡΑ ΤΗΝ ΕΒΔΟΜΑΔΑ: για τη συσκευή, που μένει σε συνεχή λειτουργία
ΚΑΘΕ ΒΡΑΔΙ: για μια διαλείπουσα καθημερινή εργασία
1. Αφαιρέσατε την τροφοδοσία όπως περιγράφεται. **2**. Αφαιρέστε τα εμπορεύματα, τοποθετώντας τα σε άλλο χώρο υπό κατάλληλη ψύξη. **3**. Καθαρίστε τα τοιχώματα και τα εξαρτήματα με ένα υγρό σφουγγάρι με νερό και λίγο διττανθρακικό νάτριο και στεγνώστε προσεκτικά.

7. ΑΝΤΙΚΑΤΑΣΤΑΣΗ ΤΗΣ ΕΞΩΤΕΡΙΚΗΣ ΛΑΜΠΑΣ

1. Αφαιρέσατε τη τροφοδοσία**. 2.** Βγάλτε το διασκορπιστή (G) σπρώχνωντας πλάγια**. 3**.Αφαιρέσατε τη λάμπα (H)**.**
4.Τραβήξτε το σωλήνα από το φορέα της λάμπας (I)**. 5.** Αντικαταστήσατε το σωλήνα φθορίου.
6. Επαναφέρατε το σύνολο προβαίνοντας από την αντίθετη κατεύθυνση. (Εικ.4)

Pokyny pro uživatele:

1) Otevření obalu
2) Čištění vnitřního prostoru
3) Instalace
4) Zapojení do elektrické sítě
5) Fungování a regulace
6) Čištění vnitřního prostoru
7) Výměna žárovky vnitřního osvětlení

Pokyny pro údržbu (str. 45)

1) Čištění kondenzátoru
2) Schéma chladicího systému a elektrického zapojení

UPOZORNĚNÍ (viz obr.10)

Z bezpečnostních důvodů je velmi důležité, aby tento návod s pokyny pro použití byl uložený v blízkosti zařízení a dostupný pro případné prostudování.

1. Toto zařízení mohou obsluhovat jen dospělé osoby. Nedovolte dětem, aby se dotýkaly ovládacích prvků nebo si s zařízením hrály. **2**. Je zakázáno poškozovat či měnit vlastnosti zařízení. **3**. Zapojení do elektrické sítě při instalování zařízení může provádět jen kvalifikovaný elektrikář nebo jiná povolaná osoba. **4**. Nikdy se nepokoušejte zařízení opravovat sami. Opravy prováděné nezkušenou osobou mohou přivodit poškození nebo závažné poruchy v fungování zařízení. **5**. Opravy tohoto zařízení mohou provádět výhradně autorizovaná střediska pro technickou asistenci. Používejte jen originální náhradní díly. **6.** Zařízení není vhodné pro uskladnění jiného zboží než potravinového. **7.** Výrobce odmítá jakoukoli zodpovědnost za nedodržování těchto bezpečnostních norem. Výrobce si vyhrazuje právo na provádění jakýchkoli změn za účelem zlepšení výrobku bez předchozího upozornění. **8**. Zařízení nesmí být instalováno venku, vystavené dešti nebo přímým slunečním paprskům. **9**. Neinstalujte zařízení v blízkosti zdrojů tepla jako jsou kamna, radiátory apod. **10**. Pokud by z důvodu vlhkosti vzduchu nebo z uložených potravin docházelo k přílišnému vytváření ledu na výparníku, doporučujeme zastavit kompresor po dobu potřebnou k odmrazení a mezitím uložit zboží do jiného chlazeného prostoru o stejné teplotě.

CZ

Naše výrobky jsou určené pro vnitřní prostory. Neinstalujte je venku před podnikem/obchodem.

1. OTEVŘENÍ OBALU

1a. Rozřízněte stahovací pásku a vytáhněte krabici směrem nahoru. Zasuňte vidlice zdvihacího prostředku mezi zařízení a paletu nebo bednu. **2.** Odsuňte paletu nebo bednu. **3.** Zasuňte dvě rozpěrky do příslušných otvorů v zadní části zařízení. **4.** Položte zařízení na vodorovnou plochu a vyrovnejte je seřízením nožičky. **5.** Před vyhozením obalového materiálu zkontrolujte, zda je prázdný. **6.** Rozdělte obalový materiál podle složení, abyste usnadnili jeho likvidaci (viz obr.1).

2. ČIŠTĚNÍ VNITŘNÍHO PROSTORU

1. Vyčistěte vnitřní prostor měkkou houbou za pomoci neutrálního čistícího prostředku. **2**. Osušte měkkým hadrem.

3. INSTALACE

(L) Odvodová trubka (M) Elektrický kabel (N) Trubka f 6: přívod kapaliny (O) Trubka f 8: odsávání (P) Elektrický vodič modrý: napájení řídicí jednotky (Q) Elektrický vodič hnědý: napájení řídicí jednotky (R) Elektrický vodič černý: zapojení kompresoru UMC nebo solenoidu (S) Elektrický vodič žluto-zelený: uzemnění (viz obr.5).

1. Umístěte vitrínu do určeného prostoru. **2**. Zapojte trubkové vedení chladicího zařízení. **3**. Zapojte odvodovou trubku k odpadovému vedení. **4**. Proveďte zapojení elektrických vodičů podle uvedeného schématu (viz obr.9).

4. ZAPOJENÍ DO ELEKTRICKÉ SÍTĚ

1. Zkontrolujte, zda napětí a kmitočet v síti odpovídají údajům na štítku zařízení. **2**. Zkontrolujte, zda je síťová zásuvka: **a)** vybavena vodičem pro uzemnění, **b)** vhodná pro jmenovitý proud, uvedený na štítku, **c)** vybavena ochranou podle norem IEC: - Magneto-tepelný spínač (ochranný spínač) s hodnotou In= jmenovitá hodnota uvedená na štítku.- Diferenciální vypínač s citlivostí Id =30 mA. **3**. Ověřte, zda v prostředí nehrozí nebezpečí výbuchu (AD). **4.** Kabel zařízení je typu H05 VVF pro uzavřené prostory. **5**. Zapojte do síťové zásuvky (nepoužívejte rozdvojky ani redukce).

5. FUNGOVÁNÍ A REGULACE (XR30CH = PAG. 45)

Zařízení je na přední straně opatřeno ovládači pro regulování funkcí (obr. 2):
(1) Řídicí jednotka: ukazuje teplotu v boxu.
(2) Spínač chlazení: pro zapnutí chladicího zařízení.
(3) Vypínač osvětlení: pro zapnutí vnitřního osvětlení.
Regulování teploty v zařízení se provádí stisknutím tlačítka **(4) "SET"** (jedno stisknutí): objeví se teplota nastavená v boxu (na displeji). Stisknutím tlačítka **(5) "UP"** (několikrát) teplotu zvýšíme, stisknutím tlačítka **(6) "DOWN"** teplotu snížíme.

POZOR: Před uložením zboží proveďte následující kontrolu:

1. Zástrčka je správně zasunutá do sítě. **2**. Vypínač chlazení je zapnutý (zelené světlo svítí). **3**. Vnitřní světlo je zapnuté. **4**. Posuvná skleněná dvířka a poklop jsou zavřené. **5.** Teploměr ukazuje teplotu, vhodnou pro uskladnění zboží. **6**. Na zařízení nedosahují přímé sluneční paprsky či vysoce výkonná svítidla. **7**. Teplota prostředí nepřesahuje +25°C a relativní vlhkost je 60% - hodnoty, pro které je zařízení určené (klimatická třída 3). **8.** Vnitřní prostor zařízení je správně naplněný a skleněné police nejsou příliš zatížené (max. 20 kg na každou polici Clipper 102,103 ; 30 kg Clipper 152,153 ; 40 kg Clipper 202,203), aby mezi zbožím mohl dobře cirkulovat studený vzduch.

6. ČIŠTĚNÍ VNITŘNÍHO PROSTORU

Jednou týdně: u zařízení, které je nepřetržitě v chodu.
Každý večer: při přerušovaném denním chodu.
1. Odpojte přívod elektrické energie. **2.** Vyjměte uložené potraviny a uložte je do jiného chladicího zařízení. **3**. Očistěte stěny a příslušenství vlhkou houbou s trochou bikarbonátu sodného a důkladně osušte.

7. VÝMĚNA ŽÁROVKY VNITŘNÍHO OSVĚTLENÍ

1. Odpojte od sítě elektrického proudu. **2.** Zatlačte rozptylové sklo zboku (G) a odejměte ho. **3**. Vyjměte svítidlo (H). **4**. Vytáhněte zářivku z objímky (I). **5.** Vyměňte zářivku. **6**. Přimontujte zpět opačným způsobem (viz obr.4).

CZ

Kasutusjuhend

1) Pakendi avamine
2) Sisepuhastus
3) Paigaldamine
4) Elektriühendused
5) Töö ja reguleerimine
6) Sisepuhastus
7) Sisevalgustuse lambi vahetamine

Hooldusjuhend (Lk 45)

1) Kondensaatori puhastamine
2) Külmutusseadme skeem ja elektriskeem

HOIATUSED (vt Joon. 10)

Turvalisuse huvides on väga oluline, et seda juhendit hoitaks seadme juures käepärast edasiseks konsulteerimiseks.

1. Käesoleva seadmega võivad töötada ainult täiskasvanud inimesed. Mitte lubada lastel juhtnuppe puutuda ega nendega mängida. **2**. On keelatud muuta seadme tehnilisi omadusi. **3.** Seadme paigaldamisel vajalikud elektritööd peab teostama kvalifitseeritud elektrik või asjatundja. **4**. Mitte kunagi püüda seadet ise parandada. Asjatundmatute isikute poolt teostatud parandused võivad põhjustada kahjustusi või raskeid avariisid. **5**. Käesoleva seadme hooldustöid peab teostama volitatud Tehnilise hoolduse keskus. Kasutada ainult originaalseid varuosi. **6**. Seade on mõeldud ainult toiduainete säilitamiseks ja ei sobi muude kaupade hoidmiseks. **7.** Tootja ei vastuta, kui käesolevaid ohutusnõudeid ei järgita. Tootja jätab endale õiguse teha muudatusi seadme arendamise eesmärgil ette teatamata. **8**. Seadet ei tohi paigaldada väliskeskkonda vihma ja otsese päikesekiirguse kätte. **9.** Mitte paigaldada seadet soojusallikate, nagu ahjude, radiaatorite jne lähedusse. **10**. Kui täheldatakse ebatavalist jää teket aurustil õhuniiskuse või külmutatavate toodete tõttu, soovitame kompressori peatada, asetades kauba seadme lahti sulatamise ajaks spetsiaalsesse samale temperatuurile jahutatud mahutisse.

EE

Meie tooted on mõeldud kasutamisek siseruumides palume neid mitte paigaldada väljapoole ruume/ärihooneid.

1. PAKENDI AVAMINE

1a. Lõigata kinnitusriba katki, tõsta kast üles ja võtta ribad ära. Asetada kahveltõstuki harud seadme ja kaubaaluse või kasti vahele. **2.** Eemaldada kaubaalus või kast. **3.** Lükata kaks vahehoidikut spetsiaalsetesse avadesse kapi tagaküljel**. 4.** Asetada seade tasasele, horisontaalsele pinnale, reguleerides asendit spetsiaalse tugijalaga**. 5.** Enne pakendi ära viskamist veenduda, et see on tühi. **6.** Sorteerida pakkematerjalid koostise järgi lihtsustamaks jäätmekäitlust (vt Joon. 1).

2. SISEPUHASTUS

1. Puhastada sisemisi osi ainult niiske käsna ja neutraalse pesuvahendiga. **2**. Kuivatada pehme lapiga.

3. PAIGALDAMINE

(L) Tühjendustoru (M) Elektrijuhe (N) Toru f 6: vedeliku väljalasketoru (O) Toru f 8: imamine (P) Sinine elektrijuhe: juhtpaneeli toide (Q) Kastanpruun elektrijuhe: juhtpaneeli toide (R) Must elektrijuhe: UMC kompressori või solenoidi ühendus (S) Kollane-roheline elektrijuhe: maandus (vt Joon. 5)

1. Asetada vitriinkapp ettenähtud alusele. **2.** Ühendada jahutusveeringluse torustik. **3**. Ühendada tühjendustoru üldisesse kanalisatsioonivõrku. **4**. Teostada elektriühendused skeemi järgi (Joon. 9).

4. ELEKTRIÜHENDUSED

1. Veenduda, et elektrivõrgu pinge ja sagedus vastavad seadmele kinnitatud andmesildil märgitud väärtustele. **2**. Veenduda, et elektripistikupesa on: **a)** varustatud maandusjuhtmega. **b)** sobiv andmesildil märgitud nimivooluga. **c)** varustatud kaitsega vastavalt IEC kaitseklassi standarditele:- residuaalvoolu magnet-termokaitselüliti (tavaliselt päästelüliti), mille In= andmesildil märgitud nimiväärtus.- Diferentsiaalse tundlikkusega Id =30 mA. **3**. Kontrollida, et keskkond ei ole plahvatusohtlik (AD). **4.** Seadmele paigaldatud ühendusjuhe H05 VVF on mõeldud kasutamiseks siseruumides. **5.** Ühendada pistik pistikupessa (mitte kasutada kolmikpistikupesa ega siirdmikke).

5. TÖÖ JA REGULEERIMINE (XR30CH = PAG. 45)
Seade on varustatud juhtnuppudega seadme esiosas : (Joon. 2)
(1) Juhtpaneel: näitab kambri temperatuuri
(2) Külmutuslüliti: kasutatakse külmutusseadme sisse lülitamiseks
(3) Valguslüliti: kasutatakse sisevalgustuse lambi põlema panemiseks
Seadme temperatuuri reguleeritakse, vajutades Klahvi **(4) "SET"** (ühe korra): ilmub (kuvaril) näidatud kambri temperatuur. Klahvi **(5) "UP"** korduval vajutamisel saab temperatuuri tõsta, samas saab Klahviga **(6) "DOWN"** temperatuuri vähendada

TÄHELEPANU: enne kauba sisse panemist kontrollida, et:

1. Pistik on pistikupesas. **2**. Külmutusseade on sisse lülitatud (roheline tuli põleb). **3.** Sisevalgustuse lamp on sees. **4.** Klaasist lükanduksed ja kate on suletud. **5**. Termomeeter näitab säilitatavatele kaupadele sobivat temperatuuri. **6**. Seade ei asu otseses päikesekiirguses ega suure võimsusega lampide valguses. **7.** Toatemperatuur ei ületa +25°C suhteline niiskus 60%, mis on seadme ettenähtud töötingimused (Kliimaklass 3). **8.** Siseruum on õige koormusega, ilma liigse koormuseta klaasriiulitel (maks. 20 kg iga riiuli kohta Clipper 102,103 ; 30 kg Clipper 152,153 ; 40 kg Clipper 202,203), jättes ruumi heaks jaheda õhu ringluseks seadme sees.

6. SISEPUHASTUS
Üks kord nädalas: pidevalt töötava seadme korral
Igal õhtul: igapäevase vahelduva töö korral
1. Lülitada elektritoide välja. **2**. Võtta kaup välja ja asetada see sobivalt jahutatud kohta. **3**. Puhastada seinad ja lisatarvikud veega niisutatud käsna ja vähese söögisoodaga ja kuivatada hoolikalt.

7. SISEVALGUSTUSE LAMBI VAHETAMINE
1. Lülitada elektritoide välja. **2**. Eemaldada difuusor (G), surudes seda küljelt. **3.** Võtta lamp välja (H) **4**. Võtta toru lambipesast ära (I) **5**. Vahetada fluorestsentslamp välja. **6**. Paigaldada kõik osad tagasi, toimides vastupidises järjekorras (vt Joon. 4).

EE

Instrukcija operatoram

1) Iepakojuma atvēršana
2) Iekšējās nodaļas tīrīšana
3) Uzstādīšana
4) Pieslēgšana elektroenerģijas tīklam
5) Darbība un noregulēšana
6) Iekšpuses tīrīšana
7) Iekšējo spuldzīšu nomainīšana

Instrukcija tehniskās apkopes darbiniekam (45.lpp)

1) Kondensatora tīrīšana
2) Saldēšanas ierīces shēma un elektriskā shēma

UZMANĪBU (skatīt 10. zīm)

Ir ļoti svarīgi, lai dotā instrukcija glabātos kopā ar iekārtu turpmāk sekojošajām konsultācijām drošības tehnikas ziņā.

1. Doto iekārtu drīkst iedarbināt tikai pieaugušie. Bērniem vajadzētu noliegt operēt ar un vadības pogām un rokturiem, vai spēlēties ar iekārtu. **2**. Ir aizliegts izmainīt vai modificēt iekārtas īpašības. **3.** Elektrotehnisko daļu, kas ir saistīta ar iekārtas instalāciju, drīkst veikt kvalificētam speciālistam elektriķim, vai kompetentam speciālistam. **4.** Nekādā gadījumā nav pieļaujams iekārtu remontēt patstāvīgi. Remontdarbi, ko ir veicis nekvalificēts personāls, var radīt nopietnus bojājumus un funkcionēšanas problēmas. **5**. Tehniskā palīdzība, attiecībā uz iekārtu, ir jāveic autorizētam tehniskās apkalpes centram. Jāizmanto tikai oriģinālas rezerves daļas. **6**. Iekārta nav piemērota jeb kādu produktu glabāšanai, kas nav pārtikas produkti. **7**. Ražotājuzņēmums neuzņemas nekādu atbildību gadījumā, ja netiek ievērotas minētās drošības normas. Tas pats attiecas arī uz modifikācijas veikšanas tiesībām, iekārtas uzlabošanas nolūkos, kas veikts bez iepriekšējas ražotāja informēšanas. **8.** Iekārtu nedrīkst uzstādīt ārpus telpas, kur iespējama lietus vai tiešu saules staru iedarbība. **9.** Aizliegts iekārtu uzstādīt siltumenerģijas avotu tuvumā pie krāsnīm, elektriskajiem sildītājiem utt. **10.** Uz iztvaicētāja sakrājoties pārāk lielam daudzumam ledus augstas gaisa vai produktu mitruma pakāpes rezultātā - ieteicams apturēt kompresoru, novietot produktus pietiekami atdzesētā līdz līdzīgai temperatūrai vietā, un veikt atkausēšanu.

LV

Mūsu produkti paredzēti tikai iekšējai lietošanai neinstalēt ārpus uzņēmuma/veikala telpām.

1. IEPAKOJUMA ATVĒRŠANA

1a. Pārgriezt virvi, noņemt kārbu, pavelkot to uz augšu. Ievietot celtņa dakšas-spīles starp iekārtu un paleti vai kasti. **2.** Noņemt paleti vai kasti. **3.** Ievietot divus sadalītājus attiecīgās atverēs iekārtas aizmugurējā daļā. **4.** Novietot iekārtu uz līdzenas horizontālas virsmas, nostiprinot ar attiecīgu pamatni. **5.** Pirms iepakojuma izmešanas pārliecinieties, vai tajā nekas nav palicis. **6**. No iepakojuma jāizņem visi priekšmeti- darba atvieglošanai vislabāk to izdarīt atbilstoši montāžas secībai (skatīt 1. zīm).

2. IEKŠĒJĀS NODAĻAS TĪRĪŠANA

1. Jānotīra iekšējās detaļas ar mīkstu sūkli un neitrāliem mazgāšanas līdzekļiem. **2.** Noslaucīt ar mīkstu audumu.

3. UZSTĀDĪŠANA

(L) Notekcaurule (M) Elektriskais kabelis (N) caurule f 6: paredzēta šķidrumam (O) caurule f 8: sūkņvads (P) zils elektrovads: elektroenerģijas sadales skapis (Q) brūns: elektroenerģijas sadales skapis (R) melns elektrovads: pieslēgšana/savienojums ar kompresoru UMC vai ieslēdzējreleju (S) dzeltenīgi-zaļš elektriskais vads: iezemēšanai (skatīt 5. zīm).

1. Novietojiet vitrīnu tai paredzētajā vietā. **2.** Savienojiet saldēšanas aprīkojuma caurules. **3**. Savienojiet notekcauruli ar kopīgo izlietotā ūdens drenāžas tīklu. **4.** Veiciet elektrisko pieslēgšanu, sekojot norādījumiem shēmā (skatīt 9. zīm).

4. PIESLĒGŠANA ELEKTROENERĢIJAS TĪKLAM

1. Jāpārliecinās, vai elektroenerģijas tīkla spriegums un strāvas frekvence atbilst datiem, kas norādīti uz aprīkojuma plāksnītes. **2**. Jāpārliecinās, vai rozete ir **a)** aprīkota ar attiecīgu zemējumu**, b)** piemērota uz plāksnītes norādītajiem strāvas parametriem, **c)** aprīkota ar nepieciešamo aizsardzību atbilstoši IEC normatīviem: - magnētiski- termisks diferenciāls slēdzis (vairākumā gadījumu izglābj dzīvību) ar ”In” = attiecīgā tabulā norādīts lielums. Diferenciators ar jutīgumu Id = 30 mA. **3**. Jāpārliecinās, ka telpa nav iespējama sprādziena draudu (AD). **4.** Jāpārliecinās, ka iekārtas pieslēdzams energoapgādes vads ir H05 VVF, kas ir piemērots iekštelpām. **5.** Jāievieto kontaktdakša rozetē (nedrīkst izmantot trejgabalus vai reduktorus).

5. DARBĪBA UN NOREGULĒŠANA (XR30CH = PAG. 45)

Iekārta ir aprīkota ar kontroles slēdžiem, kas atrodas priekšpusē :
(1) Galvenais: norāda tilpnes temperatūru
(2) Saldēšanas slēdzis: lai ieslēgtu saldēšanas ierīci
(3) Apgaismojuma slēdzis: lai ieslēgtu iekšējo apgaismojumu
Iekārtas temperatūras regulēšanu veic ar taustiņu palīdzību **(4) "SET"** (vienu vienīgu reizi): parādās uzstādītā tilpnes temperatūra iekšpusē (uz displeja). Nospiežot vairākas reizes taustiņu **(5) "UP"**, tiek panākta temperatūras paaugstināšana, savukārt, nospiežot vairākas reizes taustiņu **(6) "DOWN"**, tiek panākta temperatūras pazeminināšana.

UZMANĪBU: pirms iekārtas darbināšanas pārbaudiet, vai:

1. Kontaktdakša ir ievietota rozetē. **2.** Saldēšanas aprīkojuma slēdzis ir ieslēgts (deg zaļais indikators). **3**. Iekšējā gaisma ir ieslēgta. **4**. Slīdošās stikla durtiņas un vāks ir ciet. **5.** Temperatūra, kuru uzrada termometrs, ir piemērota produktiem. **6**. Aprīkojums neatrodas tiešos saules staros vai paaugstinātas jaudas mākslīgās gaismas staros. **7.** Apkārtējās vides temperatūra nepārsniedz +25°C un mitrums 60%, - parametri, kas piemēroti aprīkojumam (Klimatiskā klase 3). **8**. Iekšējās tvertnes ir izvietotas līdzsvaroti, bez pārlieka svara uz stikla plauktiem (nepārsniedzot 20 kg katram plauktam Clipper 102,103 ; 30 kg Clipper 152,153 ; 40 kg Clipper 202,203), atstājot vietu labai iekšējai auksta gaisa cirkulācijai.

6. IEKŠPUSES TĪRĪŠANA

Vienreiz nedēļā: iekārtai, kas atrodas pastāvīgā/nepārtrauktā darbībā.
Katru vakaru: nepastāvīgā darbībā esošai iekārtai.
1. Izslēdziet iekārtu no elektroenerģijas tīkla. **2.** Novietojiet iekārtu attiecīgi atvēsinātā vietā. **3**. Notīriet sieniņas un aksesuārus ar mīkstu mitru sūkli, izmantojot ūdeni, kuram pievienota soda, tad rūpīgi noslaukiet sausu.

7. IEKŠĒJO SPULDZĪŠU NOMAINĪŠANA

1. Atvienojiet iekārtu no elektroenerģijas tīkla. **2.** Noņemiet difuzoru (smidzinātāju) (G), pastumjot to sāņus. **3.** Noņemiet spuldzes aizsargu (H). **4.** Izņemiet cilindrisko cauruli no lampas turētāja (I). **5**. Nomainiet dienas gaismas spuldzi pret jaunu. **6.** Uzmontējiet visu atpakaļ savā vietā pretēji iepriekš aprakstītajai kārtībai. (skatīt 4. Zīm).

LV

Operatoriaus vadovas

1) Pakuotės atidarymas
2) Vidaus valymas
3) Instaliavimas
4) Pajungimas prie elektros tinklo
5) Veikimas ir reguliavimas
6) Vidaus valymas
7) Vidaus lempos keitimas

Techninio aptarnavimo darbuotojo vadovas (45 p.)

1) Kondensatoriaus valymas
2) Šaldymo sistemos schema ir elektros schema

DĖMESIO (žr.10 pav.)

Labai svarbu šią knygelę saugoti drauge su įranga, kad saugos sumetimais visada būtų galima ją pasiskaityti.

1. Šią įrangą įjungti gali tik suaugę žmonės. Neleiskite vaikams gadinti valdiklių ar jais žaisti. **2**. Draudžiama keisti įrangos technines savybes ar kitaip ją modifikuoti. **3**. Instaliavimui reikalingus techninius darbus turi atlikti kvalifikuotas elektrikas ar kompetetingas specialistas. **4**. Niekada nebandyti patiems remontuoti įrangos. Remonto darbus atliekant neįgudusiems asmenims, gali būti padaryta žala ar kilti rimtų sutrikimų. **5**. Šios įrangos priežiūrą turi atlikti įgaliota Techninė tarnyba. Naudoti tik originalias atsargines dalis. **6.** Įranga skirta tik maisto produktų saugojimui. **7.** Gamintojas atmeta bet kokią savo atsakomybę tuo atveju, jei nebuvo laikomasi čia pateiktų saugos taisyklių. Be to, gamintojas pasilieka sau teisę be atskiro įspėjimo atlikti įrangos patobulinimus. **8.** Aparato negalima instaliuoti lauko sąlygomis, jis neturi patekti į lietų ar būti veikiamas tiesioginių saulės spindulių. **9**. Neinstaliuoti įrangos šalia šilumos šaltinių, krosnių, šildytuvų ir pan. **10**. Jei ant garintuvo atsirastų nenormali ledo sankaupa, susidaranti dėl oro ar šaldomų produktų drėgmės, patariame kompresorių sustabdyti, prekes perkelti į kitą iki tos pačios temperatūros šaldomą talpą ir palaukti, kol aparatas atitirps.

Mūsų gaminiai skirti patalpoms neinstaliuokite jų lauke už parduotuvės/ įstaigos ribų.

LT

1. PAKUOTĖS ATIDARYMAS

1a. Nupjauti suveržimo juostą, ištraukti dėžę pakeliant ją į viršų. Įvažiuoti pakeltuvo šakėmis tarp aparato ir padėklo ar dėžės. **2**. Pašalinti padėklą ar dėžę. **3.** Įstatyti du skirtukus į tam skirtas angas kitoje baldo pusėje **4.** Pastatyti aparatą ant horizontalaus išlyginto paviršiaus, pareguliuojant tam skirtą atramą. **5.** Prieš išmetant pakuotę įsitikinti, ar joje nieko neliko. **6.** Išrūšiuoti pakavimo medžiagas, kad jas būtų lengviau utilizuoti (žr.1 pav.).

2. VIDAUS VALYMAS

1. Vidaus dalis tik minkšta kempine ir neutraliais valikliais. **2.** Nusausinti minkštu audeklu.

3. INSTALIAVIMAS

(L) Išleidimo vamzdis (M) Elektros kabelis (N) Vamzdis f 6: skysčio padavimas (O) Vamzdis f 8: įsiurbimas (P) Mėlynas elektros laidas: displėjaus maitinimas (Q) Rudas elektros laidas: displėjaus maitinimas (R) Juodas elektros laidas: kompresoriaus UMC arba solenoidinio vožtuvo pajungimas (S) Geltonai žalias elektros laidas: įžeminimas (žr.5 pav.)

1. Įstatyti vitriną į jai skirtą vietą. **2.** Pajungti šaldytuvo sistemos vamzdžius. **3.** Pajungti išmetimo vamzdį prie bendrojo tinklo išmetimo. **4.** Atlikti elektros dalies pajungimus, vadovaujantis schema (žr.9 pav.)

4. PAJUNGIMAS PRIE ELEKTROS TINKLO

1. Įsitikinti, kad tinklo įtampa ir dažnis atitinka nurodytus skydelyje (A), įtaisytame ant aparato. **2**. Įsitikinti, ar maitinimo lizdas: **a**) yra su įžeminimo laidu. **b)** atitinka skydelyje nurodytą nominalią srovę. **c)** yra su IEC reikalavimus atitinkančiomis saugomis: magnetoterminiu diferencialiniu jungikliu, kurio In= nominali skydelyje nurodyta vertė.- Diferencialu, kurio jautrumas Id=30 mA. **3**. Įsitikinti ar aplinkui nėra sprogimų pavojaus (AD). **4**. Aparatūroje sumontuotas kebelis "H05 VVF" skirta patalpoms, kitokio tipo aplinkoje šį kabelį reikės pakeisti jai tinkamu. **5**. Įkišti kištuką į elektros lizdą (nenaudoti trišakio ar sutrumpinimų).

5. VEIKIMAS IR REGULIAVIMAS (XR30CH = PAG. 45)

Įrenginys komplektuojamas su reguliavimo valdikliais, įtaisytais priekinėje pusėje :
(1) Displėjus: rodo temperatūrą talpoje
(2) Šaldymo jungiklis: įjungia šaldymo sistemą
(3) Šviesos jungiklis: įjungia vidaus apšvietimą
Aparatūros temperatūra reguliuojama paspaudžiant Mygtuką **(4) "SET"** (tik vieną kartą): pasirodo nustatyta kameros temperatūra (ekrane). Pakartotinai spaudžiant mygtuką **(5) "UP"**, temperatūros vertė didės, o spaudžiant mygtuką **(6) "DOWN"** mažės (Žr.2 pav.).

DĖMĖSIO: prieš sudedant prekes, patikrinti ar:

1. Pajungtas kištukas. **2.** Šaldymo sistemos jungiklis įjungtas, įsižiebusi žalia šviesa. **3.** Įjungtas vidaus apšvietimas. **4**. Slankiojami stiklai ir gaubtas yra uždaryti. **5**. Termometras rodo prekėms tinkamą vertę. **6.** Prietaiso nepasiekia saulės ar didelės galios šviestuvų spinduliai. **7**. Aplinkos temperatūra neviršija +25°C Sant.drėgmė 60%, t.y. verčių, kurioms prietaisas pritaikytas (3 klimato klasė). **8.** Vidaus talpos tinkamai pakrautos, stiklinės lentynos neperkrautos (ne daugiau 20 kg vienai lentynai Clipper 102,103 ; 30 kg Clipper 152,153 ; 40 kg Clipper 202,203), palikta pakankamai erdvės geram šalto oro cirkuliavimui.

6. VIDAUS VALYMAS

Kartą į savaitę: aparatui, kuris nuolatos įjungtas
Kas vakarą: kai per dieną veikia su pertrūkiais
1. Atjungti maitinimą. **2**. Ištraukti prekes ir sudėti jas į tinkamai šaldomą vietą. **3.** Leisti garintuvui atitirpti, maždaug vienai valandai išjungus aparatą. **4**. Išvalyti sieneles ir aksesuarus kempine suvilgyta vandenyje su trupučiu natrio bikarbonato, po to viską kruopščiai nusausinti.

7. VIDAUS LEMPOS KEITIMAS

1. Atjungti maitinimą. **2.** Išsukti lempos laikiklio tvirtinimo varžtus. **3.** Atkabinti nuo lempos laikiklio apsauginį vamzdį. **4**. Nuimti vamzdį nuo lempos laikiklio. **5**. Pakeisti fluorescencinį vamzdį. **6.**Viską vėl sumontuoti atliekant priešingus veiksmus (Žr.4 pav.).

LT

Felhasználói kézikönyv

1)A csomagolás felbontása
2)A beltér tisztítása
3)Üzembehelyezés
4)Csatlakoztatás az elektromos hálózathoz
5)Működtetés és szabályozás
6)Belső tisztítás
7)Belső fénycső cseréje

Karbantartási kézikönyv (45. old.)

1)A kondenzátor tisztítása
2)Hűtőberendezés vázlatrajza és elektromos vázlatrajz

ELŐÍRÁSOK (lásd 10. ábra)

Nagyon fontos, hogy a berendezéssel megőrizzék ezt a használati kézikönyvet biztonsági okokból a jövőbeni tanulmányozás céljára.

1. Ezt a berendezést csak felnőtt személyek működtethetik. Ne engedélyezzék a gyermekeknek, hogy megrongálják a vezérlőrendszert és játsszanak a berendezéssel. **2.** A berendezés jellemzőinek megváltoztatása vagy akár a módosítása is tilos. **3.** A berendezés beépítéséhez szükséges villamossági munkákat szakképzett villanyszerelő vagy hozzáértő személy végezheti el. **4**. Soha ne próbálják egymaguk megjavítani a berendezést. Tapasztalatlan személyek által végzett javítások károkat vagy komoly működési zavarokat okozhatnak. **5**. Ezen a berendezésen a szervízszolgáltatást az arra feljogosított Műszaki Szervízszolgálat hajthatja végre. Csak eredeti cserealkatrészeket alkalmazzanak. **6**. A berendezés nem alkalmas az élelmiszereken kívül más termékek tartósítására. **7**. A gyártó cég minden felelősséget elhárít magától abban az esetben, ha nem tartják be ezeket a balesetmegelőzési szabályokat. Ezenkívül fenntartja magának a jogot a bármilyen előzetes értesítés nélküli, fejlesztési célú módosítások bevezetésére. **8.** A készüléket nem szabad kültéren felállítani, ahol esőzéseknek és közvetlen napsugárzásnak van kitéve. **9**. Ne építsék be a berendezést olyan hőforrások közelében, mint kályhák, radiátorok stb. **10.** Ha a levegőpárásítón a levegő páratartalma vagy a lehűtendő termékek által okozott, rendellenes jégképződés következne be, akkor a kompresszor leállítását és az árunak megfelelő, ugyanolyan hőmérsékletre hűtött tartályokba történő áthelyezését javasoljuk a jégleolvasztáshoz szükséges időre.

A termékeink beltéri felhasználásúak ne építsék be azokat helységek/üzletek külterébe.

H

1. A CSOMAGOLÁS FELBONTÁSA

1a. Vágják el a tartószalagot, felfelé húzzák le a dobozt. Vezessék be az emelő villáit a berendezés és a rakodólap vagy a láda közé. **2.** Távolítsák el a rakodólapot vagy ládát. **3.** Vezessék be a két távolságtartó elemet a szekrény hátulján levő megfelelő lyukakba. **4.** Helyezzék a berendezést a megfelelő lábacska beállításával egy vízszintes kiegyenlített felületre. **5.** Figyeljenek arra, hogy ne hagyjanak semmit a csomagolóanyagban, mielőtt azt eldobnák. **6.** A csomagolóanyagokat összetételük alapján különítsék el, ezáltal az újrafeldolgozásukat segítik (lásd 1. ábra).

2. A BELTÉR TISZTÍTÁSA

1. A belső részeket csak puha szivaccsal és semleges mosószerekkel tisztítsák. **2**. Egy puha törlőruhával szárítsák.

3. ÜZEMBEHELYEZÉS

(L)Lefolyócső (M)Elektromos kábel (N) f 6 cső: folyadékszállítás (O)f 8 cső: szívás (P)Sötétkék elektromos vezeték: vezérlő egység áramellátás (Q)Barna elektromos vezeték: vezérlő egység áramellátás (R)Fekete elektromos vezeték: UMC kompresszor vagy szolenoid csatlakoztatás (S)Sárga-zöld elektromos vezeték: földelés (lásd 5. ábra)

1. Illesszék be a vitrint az előre kialakított foglalatba. **2.** Csatlakoztassák a hűtőrendszer csővezetékeit. **3**. Csatlakoztassák a lefolyócsövet egy közönséges hálózati lefolyóhoz. **4**. A vázlatrajz alapján végezzék el az elektromos bekötéseket (lásd 5. ábra)

4. CSATLAKOZTATÁS AZ ELEKTROMOS HÁLÓZATHOZ

1. Győződjenek meg arról, hogy a hálózati feszültség és frekvencia megegyezzen a készülékre erősített táblácskán feltüntetett adatokkal. **2**. Bizonyosodjanak meg arról, hogy a hálózati csatlakozóaljzat **a)** Földelt vezetékkel rendelkezzen **b)** a tábla szerinti névleges áramhoz alkalmas legyen. **c)** az IEC szabványok által előírt védelmekkel rendelkezzen: differenciális mágneses termikus megszakító (hétköznapiasan kifejezve életmentő) és In =táblán feltüntetett névleges érték.-Differenciális Id=30 mA érzékenységgel. **3.** Ellenőrizzék, hogy a környezet ne legyen robbanásveszélyes (AD). **4.** A készülékre szerelt tápvezeték: H05 VVF, beltéri használatra alkalmas. **5**. Illesszék be a csatlakozódugót (ne használjanak hármas csatlakozót és reduktorokat).

5. MŰKÖDTETÉS ÉS SZABÁLYOZÁS (XR30CH = PAG. 45)

A berendezés az előrészen elhelyezett szabályozó vezérlőrendszerrel rendelkezik :
(1) Központi egység: A tartályban lévő hőmérsékletet jelzi
(2) Hűtés kapcsoló: A hűtőberendezés bekapcsolására szolgál
(3) Világítás kapcsoló: A belső világítás felkapcsolására szolgál
A berendezés hőmérsékletének szabályozása a **(4)-es "SET"** gomb (egyszeri) benyomásával végezhető el: a beállított cella hőmérséklete jelenik meg (a display-en). Az **(5)-ös "UP"** gomb többszöri benyomásával a hőmérséklet növelését, viszont a **(6)-os "DOWN"** gomb benyomásával a hőmérséklet csökkentését érjük el (lásd 2. ábra).

FIGYELEM: az áru behelyezése előtt ellenőrizzék, hogy:

1. A csatlakozódugó be van-e kötve. **2.** A hűtőberendezés megszakítója be van-e kapcsolva (világító zöld fény). **3**. A belső világítás fel legyen kapcsolva. **4.** A gördülő üvegek és a búra csukott helyzetben legyenek. **5.** A hőmérő az áru számára optimális értéket jelez-e. **6**. Ne érje a berendezést közvetlenül erős napsugárzás vagy nagy hatásfokú lámpa fénye. **7**. A környezeti hőmérséklet ne haladja meg a +25°C-ot 60% N.T.-mal, amelynél a készülék működőképes (3-es Klímaosztály). **8.** A belső terek helyesen, az egyes üvegpolcokon túlsúly nélkül legyenek feltöltve (max. 20 kg minden polcra Clipper 102,103 ; 30 kg Clipper 152,153 ; 40 kg Clipper 202,203), helyet hagyva ezáltal a hideg levegő szabad, belső áramlásának.

6. BELSŐ TISZTÍTÁS

Hetente egyszer: annál a berendezésnél, amely folytonosan üzemel
Minden este: napi intermittens üzem esetében
1. Kapcsolják le a csatlakozást. **2**.Távolítsák el az árut és helyezzék egy megfelelően hűtött helyre.
3. Tisztítsák meg az oldalfalakat és a tartozékokat egy szódabikarbónás vízzel nedvesített szivaccsal majd gondosan szárítsák meg.

H

7. BELSŐ FÉNYCSŐ CSERÉJE

1.Kapcsolják le a hálózati csatlakozást **2**. Oldalirányban nyomva távolítsák el a (G) diffuzort. **3**.Vegyék le a (H) lámpát. **4**. Húzzák ki a csövet az (I) lámpafoglalatból. **5**. Pótolják a fluoreszkáló csövet.
6. Szereljenek vissza mindent az ellenkező irányú eljárással (lásd 4. Ábra).

Manwal għall użu

1) Istruzzjonijiet ta' kif tneħħi l-ippakkjar
2) Tindif fuq ġewwa
3) Installazzjoni
4) Konnessjoni mal- mejns
5) Tħaddim u kontrolli
6) Tindif fuq ġewwa
7) Tibdil ta' lampa ta' ġewwa

Manwal għall-manutenzjoni (Pġ. 45)

1. Tindif tal-kondenser
2. Skizz ta' l-impjant ta' refriġerazzjoni u skizz ta' l-elettriku

ATTENZJONI (ara disinn 10)

Importanti ħafna li dan il-manwal ta' istruzzjonijiet jinżamm ma' l-appliance biex jiġi kkonsultat anke' fil-futur, għal raġunijiet ta' sikurta'.

1. Dan l-appliance irid jitħaddem biss minn persuni adulti. Tfal m'ghandhomx jitħallew ibabsu jew jilagħbu bil-pumijiet. **2**. Mhuwiex permess tibdil fil-karatteristiċl tal-appliance. **3.** Xogħolijiet elettriċi neċessarji għall-installazjoni tal-appliance iridu jkunu eżegwiti minn elettriċisti kwalifikati jew minn persuni kompetenti. **4**. Wieħed m'għandu qatt jipprova jsewwi l-appliance waħdu. Tiswija magħmula minn persuni mhux tal-mestjier jistgħu jikkawżaw danni serji. **5**. Tibdil jew tiswija fl-appliance għandhom isiru biss minn ċentru ta' Assistenza Teknika awtorizzat. Użu biss partijiet oriġinali. **6**. L-appliance huwiex maħluq biex jikkonserva oġġetti oħra li mhumiex alimentari. **7**. Id-ditta li ħolqot l-appliance ma' terfax responsabilita' meta n-normi speċifikati ma jiġux rispettati u l-miżuri ta' prikawzjoni ma'jiġux meħuda. Id-ditta tirriżerva d-dritt li tagħmel t-tibdil kollu neċessarju f'dawn il-każijiet mingħajr pre-avvis. **8**. L-appliance m'għandux jiġi nstallat fuq barra, espost għax-xita jew għar-raġġi tax-xemx. **9**. L-appliance m'għandux jiġi nstallat viċin fonti ta' sħana bħal spiritieri ,ħijter etċ. **10**. Jekk tiżviluppa formazzjoni ta' silġ mhux normali fuq l-evapuratur, ikkawżata mill-umdita' tal-arja jew mill-prodotti li jridu jiġu refriġirati, nissuġġerixxu li jitwaqqaf il-kompressur u l-merċa titpoġġa f'kontenitur apposta refriġirat bl-istess temperatura għall- ħin neċessarju sakemm jinħall is-silġ.

Il-prodotti tagħna huma għall-użu intern tinstallax fuq barra tal-bini/ħwienet.

1. ISTRUZZJONIJIET TA' KIF TNEĦĦI L-IPPAKKJAR

1a. Aqta' l-parti ta' fuq u neħħi l-ippakkjar tal-kartun billi tisladjah 'l fuq. Daħħal il-frieket tal-forklifter bejn l-appliance u l-qoxra tal-kaxxa. **2**. Neħħi l-kaxxa. **3**. Daħħal iż-żewġ spejsers fit-toqob fuq wara tal-parti ċentrali tal-appliance. **4**. Poġġi l-appliance fuq wiċċ li huwa lixx u ċatt u għamel tibdil fil-pożizzjoni bil-pedala speċjail. **5**. Kun żgur li ma baqa' xejn fl-ippakkjar qabel ma tarmiħ. **6.** Issepara l-ippakkjar biex tiffaċilita' r-rimi tal-iskart (ara disinn 1).

2. TINDIF FUQ ĠEWWA

1. Naddaf il-wiċċ intern bi sponża ratba u umda b'detergent newtrali. **2**. Nixxef b'biċċa nadifa u ratba.

3. INSTALLAZZJONI

(L) Pajp tad-drejn (M) Kejbil tad-dawl (N) Pajp f 6: li jmexxi l-ilma (O) Pajp f 8: li jiġbed.
(P) Wajer tad-dawl ikħal: li jissuplixxi l-iswiċċbord. (Q) Wajer tad-dawl kannella: li jissuplixxi l-iswiċċbord.
(R) Wajer tad-dawl iswed: jikkonettja mal-kompressur UMC jew is-solenojde (S) Wajer tad-dawl safrani-ħadrani: ta' l-ert (ara disinn 5)

1. Qiegħed il-vetrina fil-post magħżul. **2.** Ikkonettja l-pajpijiet maċ-ċirwit ta' refriġerazzjoni. **3.** Waħħal il-pajp tad-drejn mad-drejn komuni. **4.** Ikkonettja l-konnessjonijiet tad-dawl billi timxi fuq id-dijagramma (ara disinn 9)

4. KONNESSJONI MAL- MEJNS

1. Kun żgur li l-vultaġġ u l-frekwenza tal-mejns huma l-istess bħal dawk mniżżla fuq ir-Rating Plate imwaħ ħla mal-appliance. **2**. Kun żgur li s-sokkitt li miegħu se tqabbad : **a)** Huwa ertjat kif suppost, **b)** jissodisfa l-prirekwiżiti kollha tal-kurrent ratat hekk kif stipolat fuq ir-rating plate. **c)** Jikkonforma mar-regolamenti tal-IEC: l-iswiċċ differenzjali manjetiku-termali ġhandu In=valur nominali li huwa dak dikjarat fuq il-plakka tar-Rating: Id-differenzjal b'sensittivita Id ta' 30mA. **3.** Kun żgur li m'hemm l-ebda periklu ta' splużżjoni (AD) fil-kamra. **4**. Il-'cable' tal-appliance huwa H05VVF, iddisinjat għall-użu intern. **5.** Daħħal il-plakka ġewwa s-sokkit (tużax adattaturi għas-sistema ta' bi tlieta jew adattaturi li jnaqqsu l-kurrent).

M

5. TĦADDIM U KONTROLLI (XR30CH = PAG. 45)
L-apparat hu mgħammar b'kontrolli li jinsabu fil-parti ta' quddiem :
(1) Indikatur ċentrali: Jindika t-temperatura fil-vaska
(2) Swiċċ ta' refriġerazzjoni: Jintuża biex jixgħel l-impjant ta' refriġerazzjoni
(3) Swiċċ tad-dawl: Jintuża biex jixgħel id-dawl ta' ġewwa
It-temperatura tista' tiġi kkontrolata mill-apparat billi tagħfas il-buttuna **(4) "SET"** (għal darba biss): Ser tidher it-temperatura ssettjata tal-kabinett (fid-displej). Jekk tagħfas għal aktar minn darba l-buttuna **(5) "UP"** ser tgħolli t-temperatura filwaqt li jekk tagħfas il-buttuna **(6) "DOWN"** ser tbaxxi t-temperatura (ara disinn 2).

TWISSIJA: Qabel ma ddaħħal l-oġġetti ta' ikel qis li;

1. Il-plakka hija mqabbda. **2.** Ir-refriġeratur huwa mqabbad u jidher id-dawl l-aħdar. **3.** Id-dawl ta' ġewwa huwa mdaħħal. **4.** Il-ħġieġ li jiżżerżaq u l-għatu jinsabu magħluqa. **5.** It termometru juri t-temperatura mixtieqa ghall-prodoti li huma ghall- hazna. **6.** L-appliance mhuwiex espost għar-raġġl diretti tax-xemx jew lampi li jarmu dawl qawwi. **7.** It-temperatura tal-kamra ma taqbiżx +25°C RH 60%, għal liema temperatura l-appliance huwa fil-fatt iddisinjat biex jaħdem normalment (Klassi Klimatika 3). **8**. Il-postijiet ta' ġewwa huma mimlija b'mod xieraq, mingħajr ma jkun hemm piż żejjed fuq l-ixkaffi tal-ħġieġ (massimu ta' 20 kg għal kull xkaffa Clipper 102,103 ; 30 kg Clipper 152,153 ; 40 kg Clipper 202,203). Ħalli biżżejjed spazju sabiex ikun hemm ċirkolazzjoni xierqa ta' arja kiesħa.

6. TINDIF FUQ ĠEWWA
Darba fil-ġimgħa: għall-apparat li jibqa jitħaddem kontinwament
Kull filgħaxija: għal servizz intermittenti ta' kuljum
1. Neħħi l-affarijiet ta' l-ikel. **2**. Neħħi l-oġġetti u qegħdhom b'attenzjoni f'post li hu refriġerat b'mod xieraq.
3. Naddaf il-panewijiet u l-aċċessorji bi sponża umda b'ilma u bikarbonat tas-sodju u xxotta b'attenzjoni.

7. TIBDIL TA' LAMPA TA' ĠEWWA
1. Neħħi l-affarijiet ta' l-ikel **2.** Neħħi d-diffużur(G) billi timbotta fil-ġenb. **3.** Neħħi l-lampa (H). **4**. Aqla' t-tubu minn mal-ħowlder (I). **5.** Ibdel it-tubu fluworoxxenti. **6.** Erġa qiegħed kollox f'postu billi tibda minn wara (ara disinn 4).

M

Podrecznik operatora

1)Instrukcje otwierania opakowania
2)Mycie wewnętrzne
3)Instalacja
4)Podłączenie do sieci elektrycznej
5)Funkcjonowanie i regulacja
6)Czyszczenie wnętrza
7)Wymiana lampy wewnętrznej

Podrecznik obslugi konserwacyjnej (str. 45)

1)Czyszczenie kondensatora
2)Schemat układu chłodzenia i schemat elektroniczny

UWAGI (Patrz rys.10)

Instrukcje należy zachować wraz z urządzeniem w celu konsultacji i bezpieczeństwa.

1. Urządzenie musi być podłączone tylko przez osoby dorosłe. Nie wolno dzieciom dotykać przycisków czy bawić się urządzeniem. **2**. Jest zabronione fałszowanie czy zmienianie charakterystyki urządzenia. **3.** Prace elektryczne konieczne do instalacji urządzenia muszą być wykonane przez wykwalifikowanego elektryka lub przez kompetentną osobę. **4**. Nigdy nie próbuj reperować urządzenia sam. Naprawy wykonane przez osoby niedoświadczone mogą spowodować uszkodzenia lub złe funkcjonowanie urządzenia. **5**. Serwis musi być wykonany przez upoważnione Centrum Techniczne. Stosować tylko części zamienne oryginalne. **6**. Urządzenie nie jest przystosowane do konserwacji produktów innych niż artykuły żywnościowe. **7**. Producent nie bierze na siebie żadnej odpowiedzialności jeśli przepisy dotyczące bezpieczeństwa pracy nie będą przestrzegane. Producent zastrzega sobie prawo naniesienia zmian ulepszających bez zawiadomienia. **8**. Urządzenie nie może być zainstalowane na zewnątrz, wystawione na deszcz czy bezpośrednie działanie promieni słonecznych. **9**. Nie instalować urządzenia blisko źródeł ciepła takich jak kaloryfery czy piecyki, itd. **10**. Jeśli powstanie lód na parowniku wywołany przez wilgotność powietrza lub przez produkty przeznaczone do chłodzenia, radzimy zatrzymać kompresor wkładając produkty do specjalnego zbiornika ochłodzonego do tej samej temperatury co urządzenie na czas konieczny do przeprowadzenia operacji usunięcia szronu.

Nasze produkty są przeznaczone do użytku wewnętrznego instalować ich na zewnątrz lokali czy sklepów.

PL

1. INSTRUKCJE OTWIERANIA OPAKOWANIA

1a. Przeciąć taśmę, zdjąć pudełko unosząc je w górę. Wsunąć widły podnośnika między urządzeniem a paletą lub skrzynią. **2.** Pozbyć się palety lub skrzyni. **3.** Włożyć dwie rozpórki odległościowe do odpowiednich otworów znajdujących się na tyle sprzętu **4.** Postawić urządzenie na równej powierzchni, regulując jego ustawienie za pomocą specjalnej nóżki. **5.** Zwrócić uwagę, aby nie pozostawić niczego w opakowaniu przed jego wyrzuceniem. **6.** Dokonać segregacji różnych opakowań w celu ich łatwiejszego recyklingu (Patrz rys.1).

2. MYCIE WEWNĘTRZNE

1. Myć ściany wewnętrzne tylko gąbką i środkami neutralnymi. **2.** Wytrzeć do sucha miękką ściereczką.

3. INSTALACJA

(L) Rura odpływowa (M) Kabel elektryczny (N) Rura f6: przepływ płynu (O) Rura f 8: zasysanie (P) Kabel elektryczny niebieski: zasilanie centralki (Q) Kabel elektryczny brązowy: zasilanie centralki (R) Kabel elektryczny czarny: podłączenie kompresora UMC lub solenoida (S) Kabel elektryczny żółto-zielony: uziemienie. (Patrz rys.5)

1 Umieścić szybę w jej oprawie. **2**. Podłączyć rurki układu chłodzenia. **3**. Podłączyć rurę odpływową do rury systemu odprowadzania ścieków. **4**. Podłączyć kable elektryczne jak na schemacie (Patrz rys.9)

4. PODŁĄCZENIE DO SIECI ELEKTRYCZNEJ

1. Upewnić się czy napięcie i częstotliwość sieci odpowiadają parametrom wskazanym na tabliczce (A) umieszczonej na urządzeniu. **2**. Upewnić się czy gniazdko wtyczkowe zasilania jest: **a**) wyposażone w przewód uziomowy. **b**) odpowiednie do prądu nominalnego określonego na tabliczce. **c)** wyposażone w zabezpieczenia zgodnie z normami IEC :- Włącznik magnetyczno-termiczny (zwykle puszka odcinająca dopływ prądu) z In= wartość nominalna wskazana na tabliczce. - Przekładnia różniczkowa ze skutecznością Id =30 mA.

3. Sprawdzić czy w pomieszczeniu nie ma ryzyka eksplozji (AD). **4.** Przewód zasilający zamontowany do urządzenia to: H05 VVF, przystosowany do użytku wewnątrz pomieszczeń. **5**. Włożyć wtyczkę do gniazdka (nie używać potrójnych złączek ani złączek redukcyjnych).

5. FUNKCJONOWANIE I REGULACJA (XR30CH = PAG. 45)

Urządzenie posiada regulatory znajdujące z przodu :
1) Centralka elektroniczna - pokazuje temperaturę komory.
2) Wyłącznik chłodzenie: służy do włączania układu chłodzenia.
3) Wyłącznik światła: służy do włączania światła wewnętrznego.
Regulacja temperatury: pojedyncze naciśnięcie przycisku **(4) „SET lub P”** pozwala na odczytanie ustawionej temperatury na wyświetlaczu. Ustawienie to można zmienić naciskając wielokrotnie przycisk **(5) ”UP”**, podnosząc temperaturę, lub przycisk **(6) „DOWN”,** obniżając temperaturę. (Patrz rys.2)

UWAGA: Ustawiając produkty żywnościowe upewnić się, że:

1. Wtyczka jest podłączona. **2.** Włącznik urządzenia chłodzącego jest włączony z lampką zieloną włączoną. **3**. Światło wewnętrzne jest włączone. **4.** Szyby przesuwane i pokrywa są zamknięte.
5. Termometr wskazuje temperaturę odpowiednią do wystawionych produktów. **6**. Do urządzenia nie dochodzą promienie słoneczne czy nad urządzeniem nie są ustawione żarówki o silnej mocy.
7. Temperatura pomieszczenia nie przekracza +25°C - U.R. 60%, do takiej temperatury urządzenie jest przystosowane (Klasa klimatyczna 3). **8**. Komory wewnętrzne są odpowiednio załadowane i półki szklane nie są przeciążone (max 20 kg na półkę Clipper 102,103 ; 30 kg Clipper 152,153 ; 40 kg Clipper 202,203), zimne powietrze może krążyć swobodnie.

6. CZYSZCZENIE WNĘTRZA

Raz na tydzień: dla urządzenia włączonego w sposób ciągły, bez przerwy
Każdego wieczora: dla urządzenia włączonego od czasu do czasu w ciągu dnia
1. Odciąć dopływ prądu. **2**. Wyciągnąć artykuły przenosząc je w miejsce odpowiednio chłodzone.
3. Umyć ścianki i akcesoria miękką gąbką zwilżoną w wodzie z dodatkiem sody oczyszczonej i wytrzeć dokładnie do sucha.

7. WYMIANA LAMPY WEWNĘTRZNEJ

1. Odłączyć urządzenie od zasilania. **2.** Wyjąć dyfuzor (G) wypychając go na bok. **3**. Wyjąć lampę (H).
4. Wyjąć rurkę z oprawy (I). **5**. Wymienić rurkę fluorescencyjną. **6.** Powrócić do stanu wyjściowego wykonując poprzednie czynności w odwrotnej kolejności. (Patrz rys.4)

PL

Príručka pre operatéra

1) Otvorenie obalu.
2) Čistenie vnútorného priestoru
3) Inštalácia
4) Napojenie na elektrickú sieť
5) Fungovanie a nastavenie
6) Bežná údržba
7) Výmena žiarovky vnútorného osvetlenia

Príručka pre údržbára (str. 45)

1) Čistenie kondenzátora.
2) Schéma chladicího systému a Elektrická schéma

UPOZORNENIE ! (Pozri obr.10)

Z bezpečnostných dôvodov je veľmi dôležité, aby tento návod na obsluhu bol uložený v blízkosti prístrojového zariadenia a bol dostupný pre prípadné preštudovanie.

1. Toto prístrojové zariadenie môžu obsluhovať len dospelé osoby. Nedovoľte deťom, aby sa dotýkali ovládacích prvkov alebo sa hrali s prístrojom. **2.** Je zakázané poškodzovať alebo zmeniť vlastnosti prístrojového zariadenia. **3.** Napojenie na elektrickú energiu pri inštalácií prístrojového zariadenia môžu vykonávať len kvalifikovaní elektrikári alebo iní kompetentní pracovníci. **4**. Nikdy sa nepokúšajte prístrojové zariadenie opravovať sami. Opravy, vykonané neskúsenými osobami, môžu zapríčiniť poškodenie alebo vážne poruchy v prevádzke prístrojového zariadenia. **5**. Opravy tohoto prístrojového zariadenia môžu vykonávať výhradne autorizované stredisková pre technický servis. Používajte len originálne náhradné diely. **6**. Prístrojové zariadenie nie je vhodné pre konzervovanie iného tovaru ako potravinového. **7**. Výrobca odmieta akúkoľvek zodpovednosť, ak neboli dodržané tieto bezpečnostné normy. Výrobca si vyhradzuje právo na vykonanie akýchkoľvek modifikácií za účelom zlepšenia výrobku, bez predchádzajúceho upozornenia. **8**. Prístrojové zariadenie nesmie byť inštalované vonku, vystavené dažďu alebo slnečnému žiareniu. **9**. Neinštalujte prístrojové zariadenie do blízkosti tepelných zdrojov, ako sú napr. kachle, radiátory a pod. **10**. Pokiaľ by z dôvodu vlhkosti vzduchu alebo z uskladnených potravín dochádzalo k nadmernému vytváraniu sa ľadu vo výparníku, doporučuje sa zastaviť kompresor na dobu potrebnú na odmrazenie a medzitým odložiť tovar na iné chladné miesto s rovnakou teplotou.

Naše výrobky sú určené do vnútorných priestorov neinštalujte ich na vonkajšej strane priestorov / obchodov.

SK

1. OTVORENIE OBALU

1a. Rozrežte sťahovaciu pásku, vytiahnite krabicu smerom dohora. Zasuňte zdvihákové vidlice medzi prístrojové zariadenie a paletu alebo debnu. **2.** Odstráňte paletu alebo debnu**. 3**. Založte dve rozperky do príslušných otvorov na zadnej strane dielu. **4**. Prístrojové zariadenie postavte na rovnú horizontálnu plochu a vyregulujte ho príslušnou nožičkou. **5.** Pred vyhodením obalu skontrolujte, či v ňom nič nezostalo. **6.** Obalové materiály roztrieďte podľa zloženia tak, aby ste uľahčili likvidáciu odpadu. (Pozri obr.1).

2. ČISTENIE VNÚTORNÉHO PRIESTORU

1. Vnútorné povrchy čistite výlučne mäkkou hubkou a neutrálnymi čistiacimi prípravkami. **2.** Poutierajte mäkkou utierkou.

3. INŠTALÁCIA

(L)Vypúšťacia rúrka (M) Elektrický kábel (N)Rúrka f 6: prívod kvapaliny (O) Rúrka f 8: nasávanie (P) Modrý elektrický vodič: napájanie agregátu (Q) Hnedý elektrický vodič: napájanie agregátu (R) Čierny elektrický vodič: napojenie kompresora UMC alebo solenoidu (S) Žlto-zelený elektrický vodič: uzemnenie (Pozri obr.5).

1. Vitrínu uložte do vopred nastaveného umiestnenia. **2.** Napojte potrubia chladiaceho okruhu. **3**. Napojte vypúšťaciu rúrku na bežný kanalizačný odtok. **4.** Vykonajte elektrické zapojenia podľa priloženej schémy. (Pozri obr.9)

4. NAPOJENIE NA ELEKTRICKÚ SIEŤ

1. Presvedčte sa, či napätie a frekvencie siete zodpovedajú údajom, ktoré sú uvedené na údajovom štítku prístrojového zariadenia. **2**. Presvedčte sa, či sieťová zásuvka je: **a)** Vybavená uzemneným vodičom. **b)** Vhodná na nominálny prúd, ktorý je uvedený na údajovom štítku. **c)** Vybavená ochranami v zmysle noriem IEC:- Diferenciálnym magnetotermickým vypínačom (bežne nazývaným ako životazáchranná poistka) s In = nominálnou hodnotou, uvedenou na údajovom štítku.- Diferenciálnym vypínačom s citlivosťou Id =30 mA. **3**. Overte si, či v prostredí nehrozí nebezpečenstvo výbuchu (AD). **4**. Napájací kábel namontovaný na prístrojovom zariadení je typu: H05 VVF, vhodný pre vnútorné prostredia. **5**. Zapojte zástrčkovú vidlicu (nepoužívajte rozdvojky a reduktory).

5. FUNGOVANIE A NASTAVENIE (XR30CH = PAG. 45)

Prístrojové zariadenie je vybavené ovládačmi na regulovanie funkcií, umiestnenými na prednej strane zariadenia :

(1) Tepelná jednotka: Udáva teplotu vo vnútri zariadenia.
(2) Vypínač chladenia: Slúži na zapnutie chladiaceho zariadenia.
(3) Vypínač osvetlenia: Slúži na zapnutie vnútorného osvetlenia.
Regulovanie teploty v zariadení sa vykonáva stlačením Tlačítka **(4) "SET"** (stlačené jedenkrát), zobrazí sa teplota nastavená (na displeji). Viacnásobným stlačením Tlačítka **(5) „UP“** je možné teplotu zvýšiť. Naopak stlačením Tlačítka **(6) "DOWN“** je možné teplotu znížiť. (Pozri obr.2)

POZOR: Skôr ako vložíte tovar, skontrolujte či:

1. Zástrčková vidlica je zapojená. **2.** Vypínač chladiaceho zariadenia je zapnutý (či je zelené svetlo rozsvietené). **3.** Vnútorné svetlo je zapnuté. **4**. Posuvné sklenené dvierka a kupolovitý poklop sú zatvorené. **5.** Teplomer ukazuje hodnotu, vhodnú pre daný typ tovaru. **6.** Nedopadá slnečné žiarenie na zariadenie alebo ho neožarujú vysokovýkonné osvetlovače. **7**. Teplota prostredia neprevyšuje +25°C a relatívna vlhkosť 60% - pre ktoré hodnoty je prístrojové zariadenie určené (Klimatická trieda 3).
8. Vnútorný priestor musí byť správne zaťažený. Poličky nesmú byť príliš preplnené (max. 20 kg pre každú policu Clipper 102,103 ; 30 kg Clipper 152,153 ; 40 kg Clipper 202,203) a medzi tovarom musí byť ponechaný dostatočne voľný priestor pre prúdenie studeného vzduchu.

6. BEŽNÁ ÚDRŽBA

Jedenkrát do týždňa: pre prístrojové zariadenie, ktoré je v nepretržitom chode
Každý večer: pre dennú prerušovanú prevádzku
1. Vypnite prívod elektrickej energie. **2**. Vyberte konzervovaný tovar a uložte ho do iného chladiaceho prístroja s rovnakou teplotou. **3.** Očistite steny a príslušenstvo hubkou, namočenou vo vode s trochou bikarbonátu sodného a starostlivo osušte.

7. VÝMENA ŽIAROVKY VNÚTORNÉHO OSVETLENIA

1. Vypnite prívod elektrickej energie. **2**. Rozptylovacie sklo (G) potlačte ho do boku a vytiahnite ho. **3**. Vyberte svietidlo (H). **4**. Vytiahnite žiarivku (fluorescenčnú trúbku) z objímky (I). **5**. Vymeňte žiarivku (fluorescenčnú trúbku) za novú. **6.** Obnovte napájanie tak, že zopakujte celý postup v opačnom poradí. (Pozri obr.4).

SK

Priročnik za delavca

1. Navodila za odstranitev embalaže.
2. Čiščenje notranje strukture
3. Montaža
4. Povezava na električno omrežje
5. Delovanje in uravnavanje
6. Čiščenje notranje strukture
7. Zamenjava notranje žarnice

Priročnik za vzdrževalno osebje (stran 45)

1. Čiščenje kondenzatorja.
2. Shema naprave za hlajenje in električna shema.

OPOZORILA (glej skico.10)

Je zelo važno, da se ta priročnik dobro shrani skupaj z napravo za bodočo konzultacijo, predvsem zaradi varnosti.

1. Samo odrasle osebe lahko opravljajo kontrole in vzdrževanje te naprave. Ni dovoljeno, da se otroci dotikajo komand ali da se igrajo z njimi. **2.** Je strogo prepovedano ponarediti ali spremeniti karakteristike te naprave. **3**. Vse električne dela potrebne za instalacijo naprave morajo biti opravljene od kvalificiranega električarja ali kvalificiranega osebja. **4**. Nikoli ne poskusiti popravljati sami te naprave. Popravila opravljene od nekvalificiranega osebja lahko povzročijo škodo ali slabo delovanje naprave. **5.** Vzdrževanje te naprave mora biti opravljeno od avtoriziranega Servisa. Uporabljati samo originalne rezervne dele. **6.** Ta naprava ni primerna za konzerviranje drugega blaga razen jestvin. **7.** Proizvajalec ne odgovarja če ti protinezgodni predpisi niso upošteti. Proizvajalec si pridrža pravico, da spremeni in izboljša svoje izdelke brez predhodnega obvestila. **8.** Naprava ne sme biti instalirana na odprtem prostoru, izpostavljena dežju ali sončnim žarkom. **9.** Ne instalirati te naprave v bližini virov toplote, kot na primer peči, radiatorji itd. **10.** Če se pojavi abnormalni sloj ledu na evaporatorju, povzročen od previsoke vlage v zraku ali od shranjenih izdelkov, v tem primeru priporočamo, da se ustavi kompresor in da se blago shrani v primernem prostoru z isto temperaturo za ves čas potreben za odtajanje ledu.

Naši izdelki so proizvedeni za uporabo samo v notranjih prostorih nikoli ne montirajte te izdelke na odprtih prostorih.

1. NAVODILA ZA ODSTRANITEV EMBALAŽE

1a. Prerezati pakirni trak, sneti karton navzgor. Pozicionirati vile viličarja med napravo in paleto ali leseni zaboj. **2.** Odstraniti paleto ali zaboj. **3.** Posicionirati oba distančnika v posebne luknje na zadnji strani omare. **4.** Postaviti napravo na horizontalno ravno površino in uravnati z posebno nožico.
5. Dobro preveriti, da noben del ne ostane v embalaži preden se jo odstrani. **6.** Ločiti materiale kateri sestavljajo embalažo glede na njihovo sestavljanje tako da se olajša odvajanje (glej skico.1).

2. ČIŠČENJE NOTRANJE STRUKTURE

1. Očistiti notranje dele samo z eno mehko gobo in z nevtralnimi čistilnimi sredstvi. **2**. Obrisati z čistim, mehkim platnom.

3. MONTAŽA

(L)Odvodna cev (M)Električni kabel (N)Cev f 6: odtok tekočine (O)Cev f 8: izsesavanje (P)Modri električni kabel: napajanje centralne enote (Q)Rjavi električni kabel: napajanje centralne enote (R)Črni električni kabel: povezava kompresorja UMC ali valjaste tuljave (S)Rumeno-zeleni električni kabel: ozemljitev. (glej skico.5)

1. Položiti vitrino na primernem položaju. **2.** Povezati cevi katere sestavljajo vezje hladilnika. **3**. Povezati odvodno cev na enem navadnem odvodu omrežja. **4**. Povezati električne kable kot navedeno v električni shemi (glej skico 9).

4. POVEZAVA NA ELEKTRIČNO OMREŽJE

1. Dobro preveriti, da napetost in frekvenca omrežja so enake kot tiste navedene na tablici katera se nahaja na napravi. **2**. Dobro preveriti, da vtičnica: **a)** ima ozemljitev**. b)** ustreza nominalnemu toku naveden na tablici. **c)** ima vse predpisane IEC zaščite: - diferencialno magnetotermično stikalo z In=nominalno vrednostjo navedena na tablici Diferencial z občutljivostjo Id=30 mA. **3**. Dobro preveriti, da naprava ne bo montirana v prostoru kateri je potencialno nevaren za eksplozije (AD). **4**. Kabel za napajanje montiran na napravi mora biti "H05 VVF" za notranje prostore. **5**. Vtakniti vtikač v vtičnico (ne uporabljati pomožnih vtičnic ali redukcij).

SLO

5. DELOVANJE IN URAVNAVANJE (XR30CH = PAG. 45)

Naprava je opremljena z komandami za uravnavanje katere so pozicionirane na frontalni strani opreme :
(1) Kontrolna enota: kaže temperaturo kadi
(2) Stikalo za hlajenje: je potrebno za pogon naprave za hlajenje
(3) Stikalo za luč: je potrebno za prižiganje notranje žarnice
Za uravnavanje temperature a) Če se enkrat pritisne na gumb **4 "SET** je mogoče vizualizirati na displayu postavljeno temperaturo, katero je mogoče spremeniti če se večkrat pritisne na gumb **5 "UP"** (GOR) ali na gumb **6 "DOWN"** (DOL) (glej skico.2).

POZOR: preden se napolni hladilnik z blagom je treba dobro preveriti da:

1. Vtikač mora biti vtaknjen v vtičnico. **2**. Stikalo naprave za hlajenje mora biti vključeno, in zelena lučka mora biti prižgana. **3.** notranja lučka je vključena. **4**. drsne steklene vrata in kupola so zaprte.
5. Temperatura mora biti postavljena na primerno vrednost za hlajenje blaga. **6**. Sončni žarki ali zelo močne žarnice ne smejo sijati direktno na napravo. **7.** Ambientna temperatura ne sme biti višja od +25°C - vlažnost 60%; te so vrednosti za katere je bila naprava umerjena (klimatski razred 3). **8.** notranji prostor je pravilno nabavljen, brez previsoke teže na steklenih predalov (največ 20 kg za vsak predal Clipper 102,103 ; 30 kg Clipper 152,153 ; 40 kg Clipper 202,203) in da je dovolj prostora za dobri notranji pretok hladnega zraka.

6. ČIŠČENJE NOTRANJE STRUKTURE

Enkrat na teden če naprava neprestano deluje
Vsaki večer če naprava dnevno samo občasno deluje
1. Izključiti električno napajanje. **2.** Odstraniti blago in ga shraniti v drugem ohlajenem prostoru z isto temperaturo. **3**. Očistiti stene in dodatne dele z vlažno gobo (voda in soda bikarbona) in dobro obrisati.

7. ZAMENJAVA NOTRANJE ŽARNICE

1. Izključiti električno napajanje. **2.** Poriniti obstrani raspršilnik (G) in ga odstraniti. **3.**Odstraniti žarnico (H) **4**. Sneti cev iz okova za žarnice (I). **5**. Zamenjati fluorescenčno cev. **6**. Za ponovno montiranje vseh delov slediti postopek v nasprotno smer. (glej skico.4)

SLO

XR30CH

REGOLAZIONE
L'apparecchiatura è dotata di comandi di regolazione posti sul davanti. **1**. **luce**: Serve ad accendere la luce interna. **2**. **refrigerazione**: Serve ad accendere l'impianto refrigerante. **3. Sbrinamento manuale**. **4**. **Display**: Indica la temperatura all'interno dell'apparecchiatura. **Termostato**: Regola la temperatura all'interno dell'apparecchiatura. **A)** Il **Tasto 5** "SET" o "P" premuto una volta consente di visualizzare la temperatura impostata, che potrà essere modificata agendo sul **Tasto 6** "UP" o sul **Tasto 7** "DOWN".

CONTROLS
The appliance features adjusting controls, located at the front of the cabinet. **1. Light :** to switch on the light inside the display cabinet. **2. Refrigeration :** to switch on the refrigeration system. **3. Manual defrosting. 4. Display:** to display the temperature in the appliance. **Thermostat:** to adjust the temperature in the appliance. **a)** Press button **5 "SET or P"** once to display the temperature set-point, which can be changed by pressing button **6 "UP"** or button **7 "DOWN"**.

EINSTELLUNG
Das Gerät ist mit Bedienungssteuerungen ausgerüstet, die sich auf der Vorderseite befinden. **1. Lichtschalter:** Zum Einschalten der Innenbeleuchtung. **2. Kühlschalter:** Zum Einschalten der Kühlanlage. **3. Manuelles Abtauen. 4. Anzeige:** Gibt die Temperatur im Inneren des Geräts an. **Thermostat:** Reguliert die Innentemperatur des Geräts. A) Das einmalige Drücken der Taste **5 "SET oder P"** ermöglicht das Ablesen der voreingestellten Temperatur, die durch Drücken der Taste **6 "UP"** oder **7 "DOWN"** geändert werden kann.

REGULACIÓN
El equipo dispone de mandos de regulación situados en la parte frontal. **1. Luz:** Sirve para encender la luz interna. **2. Refrigeración:** Sirve para encender la instalación refrigeradora. **3. Descongelaciòn manual**. **4. Pantalla:** Indica la temperatura del interior del equipo. **Termostato:** Regula la temperatura del interior del equipo. **A)** Si se pulsa la tecla **5 "SET o P"** (una vez) se visualiza la temperatura programada, que podrá modificarse con las teclas **6 "UP"** y **7 "DOWN".**

RÉGLAGE
La vitrine est dotée de commandes de réglage situées à l'avant. **1. lumière :** il sert à allumer la lumière interne. **2. réfrigération :** il sert à allumer le système de réfrigération. **3. dégivrage manuel. 4. écran :** il indique la température à l'intérieur de la vitrine. **Thermostat :** il régle la température interne de la vitrine. **A)** Appuyer une fois sur la Touche **5 « SET ou P »** pour visualiser la température programmée qu'il sera possible de modifier au moyen de la Touche **6 « UP »** ou de la Touche **7 «DOWN».**

- Se il cavo di alimentazione è danneggiato, deve essere sostituito dal produttore, dal suo centro di assistenza o da personale qualificato per evitare rischi
- If the supply cord is damaged, it must be replaced by the manufacturer, its service agent, or similarly qualified persons in order to avoid a hazard.
- Wenn die Anschlussleitung beschädigt ist, darf sie nur von einem autorisierten Kundendienst ausgewechselt werden, um Gefahr zu vermeiden.
- Si le câble d'alimentation est endommagé, il doit être remplacé par le fabricant, des représentants ou des professionnels agréés afin d'éviter les dangers.
- Si el cable de alimentación está dañado, debe ser reemplazado por el fabricante, por su Centro de servicio o personal calificado. para evitar riesgos

I	Manuale del manutentore
UK	Maintenance manual
D	Wartungshandbuch
E	Manual de mantenimiento
F	Manuel du préposé à l'entretien
NL	Onderhoudshandleiding
P	Manual do ténico de manutenção
S	Manual för underhållspersonalen
DK	Vejledning til vedligeholdelsespersonale
FIN	Huolto-opas
B	Handleiding van de persoon belast met het onderhoud
GR	Εγχειρίδιο συντηρητή
CZ	Pokyny pro údržbu
EE	Hooldusjuhend
LV	Instrukcija tehniskās apkopes darbiniekam
LT	Techninio aptarnavimo darbuotojo vadovas
H	Karbantartási kézikönyv
M	Manwal għall-manutenzjoni
PL	Podrecznik obslugi konserwacyjnej
SK	Príručka pre údržbára
SLO	Priročnik za vzdrževalno osebje

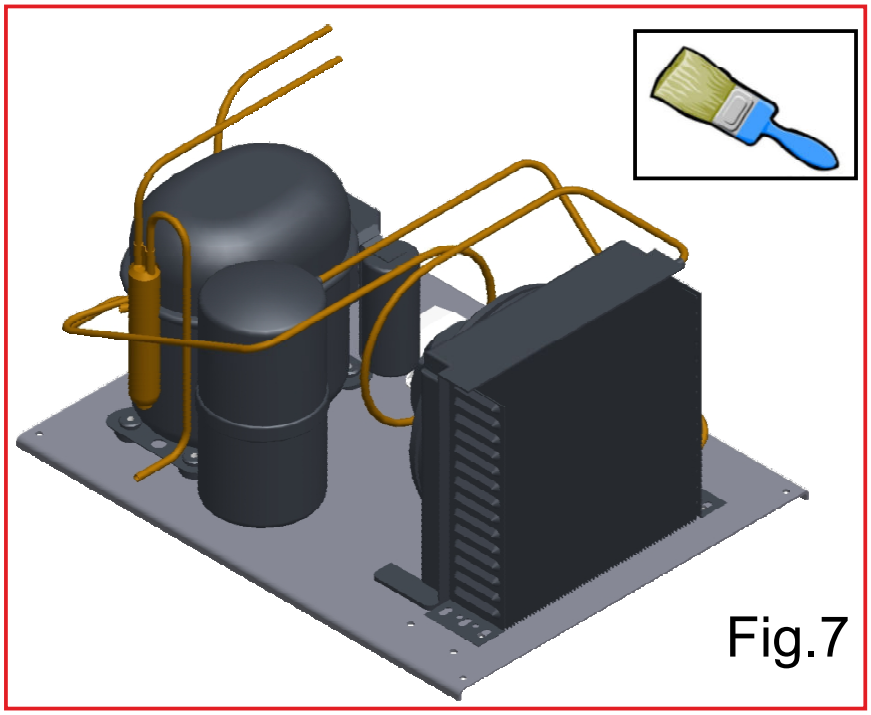

Fig.7

I

1. **PULIZIA DEL CONDENSATORE**
1. Togliere l'alimentazione elettrica agendo sull'interruttore a protezione della presa (se esiste) e sfilare la spina. **2**. Con un pennello eliminare lo strato di pulviscolo dalle alette del condensatore (Fig.7). **3.** Con l'aspirapolvere togliere la polvere residua.

UK

1. **CLEANING THE CONDENSER**
1. Switch off the appliance by turning off the power switch, and pull the plug out of the socket. **2.** Using a paintbrush, remove any dust from the condenser's fins (see picture 7). **3.** Use a vacuum cleaner to remove the remaining dust.

D

1. **KONDENSATORREINIGUNG**
1. Schalten Sie den Strom ab, indem Sie den Schutzschalter der Steckdose betätigen und dann den Stecker aus eben der Steckdose ziehen. **2.** Mithilfe eines in einen Schlitz des Gitters gesteckten Schraubenziehers verschieben Sie dieses, bis es sich herausnehmen lässt. **3.** Alles in umgekehrter Reihenfolge wieder zusammensetzen. (Abb. 7)

E

1. **LIMPIEZA DEL CONDENSADOR**
1. Desconectar la energía eléctrica, accionando el interruptor de protección de la toma y sacando el enchufe de la toma de corriente. **2.** Con un pincel eliminar el polvo de las aletas del condensador.
3. Colocar todo nuevamente como al comienzo (Véase figura 7).

F

1. **NETTOYAGE DU CONDENSATEUR**
1. Couper la tension électrique en agissant sur l'interrupteur de protection de la prise et en détachant ensuite la fiche de sa prise. **2.** À l'aide d'un pinceau, éliminer la couche de poussière des ailettes du condensateur. **3**. Réinitialiser le tout en procédant en sens inverse. (voir illustration 7).

NL

1. **HET REINIGEN VAN DE KOELINSTALLATIE**
1. Schakel de elektriciteit van het apparaat uit met behulp van de schakelaar ter bescherming van het stopcontact en door de stekker vervolgens uit het stopcontact te halen. **2**. Met een kwastje de stoflaag van de koelribben verwijderen. **3**. Alles weer op de juiste wijze in elkaar zetten door bovengenoemde handelingen in omgekeerde volgorde te herhalen (zie Fig. 7).

P

1. **LIMPEZA DO CONDENSADOR**
1. Tire a alimentação eléctrica, actuando no interruptor de protecção da tomada e desligando depois a ficha da tomada. **2.** Com um pincel elimine a camada de poeira das aletas do condensador.
3. Restabeleça tudo efectuando as operações na ordem inversa.(ver a Fig. 7)

S

1. **RENGÖRING AV KONDENSORN**
1. Bryt strömmen via strömbrytaren och dra ur stickproppen ur vägguttaget. **2**. Avlägsna dammlagret från kondensorns flänsar med en pensel. **3.** Återmontera allt på sin rätta plats (se fig. 7).

DK

1. RENGØRING AF KONDENSATOR

1. Afbryd for elektriciteten ved slukke for stikkontakten og træk stikket ud. **2.** Fjern støvlaget fra kondensatorens vinger med en pensel. **3**. Montér gitteret igen og tænd for elektriciteten. (jvf. Fig. 7).

FIN

1. KONDENSAATTORIN PUHDISTUS

1. Kytke sähkö pois suojatun kytkimen avulla ja irrota pistoke vastakkeesta. **2**. Poista pöly kondensaattorin evistä käyttämällä harjaa. **3**. Palauta kaikki takaisin alkuperäiseen kokoonpanoon. (katso kuva 7).

B

1. SCHOONMAAK VAN DE KOELINSTALLATIE

1. Schakel de elektriciteit van het apparaat uit middels de schakelaar ter bescherming van het stopcontact en door de stekker vervolgens uit het stopcontact te halen. **2**. Met een kwastje de stoflaag van de koelribben verwijderen. **3**. Alles weer op de juiste wijze terug monteren door bovengenoemde handelingen in omgekeerde volgorde te herhalen (zie Fig. 7).

GR

1. ΚΑΘΑΡΙΟΤΗΤΑ ΤΟΥ ΣΥΜΠΥΚΝΩΤΗ

1. Αφαιρέσατε την ηλεκτρική τροφοδοσία, ενεργώντας επί του διακόπτη με προστασία πρίζας και αφαιρώντας μετά το βύσμα από την ίδια την υποδοχή. **2**. Με ένα πινέλο αφαιρέστε τη στρώση σκόνης από τα πτερύγια του συμπυκνωτή. **3.** Επαναφέρατε όλα τα πράγματα κατά την αντίστροφη σειρά (Βλέπε Εικ.7).

CZ

1. ČIŠTĚNÍ KONDENZÁTORU

1. Odpojte přívod elektrické energie stisknutím ochranného spínače zásuvky (pokud je přítomný) a vytáhněte zástrčku ze sítě. **2**. Štětcem odstraňte prach z lopatek kondenzátoru. **3.** Odsávačem vysajte zbylý prach. (obr. 7)

EE

1. KONDENSAATORI PUHASTAMINE

1. Lülitada elektritoide kaitselülitist (kui on olemas) välja ja tõmmata pistik pistikupesast välja.
2. Puhastada pintsliga tolmukord kondensaatori ribidelt. **3.** Eemaldada ülejäänud tolm tolmuimejaga. (Joon. 7)

LV

1. KONDENSATORA TĪRĪŠANA

1. Atvienojiet iekārtu no elektroenerģijas avota, nospiežot kontaktligzdas drošinātāja slēdzi (ja tāds ir) un izvelkot elektrības vada kontaktdakšu. **2**. Ar otiņu notīrīt putekļu kartiņu no kondensatora lāpstiņas. **3**. Ar putekļusūcēju jānotīra atlikušie putekļi (7. att.)

LT

1. KONDENSATORIAUS VALYMAS

1. Atjungti maitinimo įtampą pasukus elektros lizdą apsaugantį jungiklį (jei įtaisytas) ir ištraukti kištuką.
2. Šepetėliu pašalinti dulkelių sluoksnį nuo kondensatoriaus mentelių. **3.** Siurbliu pašalinti likusias dulkes. (7 pav.)

H

1. A KONDENZÁTOR TISZTÍTÁSA

1. A csatlakozóaljzat védőkapcsolójának állításával (ha az létezik) kapcsolják le a hálózati csatlakozást és húzzák ki a csatlakozódugót. **2**. Egy ecsettel távolítsa el a kondenzátor bordáiról a finom porréteget.
3. A porszívóval távolítsa el a maradék port. (7. ábra)

M

1. **TINDIF TAL-KONDENSER**
   1. Aqla' l-provvista tad-dawl billi titfi s-swiċċ li jipproteġi s-sokit (jekk jeżisti) u taqla' il-plakk il barra. **2.** Uża pinzell biex tneħħi t-trab minn ġol-ġnub tal-kondensatur. **3**. Uża l-vacuum cleaner biex tneħħi t-trab li jista' jifdal. (ara disinn 7).

PL

1. **CZYSZCZENIE KONDENSATORA**
   1. Odłączyć urządzenie od zasilania wyłącznikiem zabezpieczającym gniazdko sieciowe (jeśli takowy posiada) i wyciągnąć wtyczkę. **2.** Przy pomocy pędzelka wyeliminować wastwę kurzu z łopatek kondensatora. **3.** Odkurzaczem wciągnąć pozostały kurz. (Il. 7)

SK

1. **ČISTENIE KONDENZÁTORA**
   1. Odpojte prívod elektrickej energie stlačením ochranného vypínača zásuvky (ak existuje) a vytiahnite zástrčkovú vidlicu. **2**. Štetcom odstráňte prach, usadený na lopatkách kondenzátora. **3.** Vysávačom odstráňte zbytok prachu. (Obr. **7**)

SLO

1. **ČIŠČENJE KONDENZATORJA**
   1. Izključiti električno napajanje in stikalo za zaščito vtičnice (če je prisotno), sneti vtikač iz vtičnice.
   2. Odstraniti prah na rebrih kondenzatorja z enim čopičem.**3.** Odstraniti ostali prah z sesalnikom (Skica 7)

I

1) Compressore **2)** Condensatore **3)** Comando cupola - interruttore **4)** Evaporatore **5)** Filtro **6)** Interruttore **8)** Morsettiera **9)** Motoriduttore **10)** Illuminazione **11)** Alimentatore **12)** Sonda **13)** Spina **15)** Termostato **16)** Ventilatore condensatore **17)** Reattore **18)** Starter **19)** Ventilatore **20)** Valvola solenoide **21)** Resistenza **22)** Trasformatore **23)** Display **24)** Microinterruttore **25)** Resistenza scarico **26)** Umidostato **27)** Relè **28)** Galleggiante **29)** Sirena **30)** Potenziometro **31)** Scheda LED **32)** Sonda umidità **33)** Scheda WIFI **34)** Antenna **35)** Elettroserratura **36)** Porta USB **37)** Inverter **38)** Controllo valvola elettronica **39)** Valvola elettronica **40)** Sonda valvola elettronica **41)** Trasduttore **42)** Ricevitore **43)** Valvola termostatica **47)** Lampada (UV) **48)** Teleruttore **49)** Lampade IR

UK

1) Compressor **2)** Condenser **3)** Cover control **4)** Evaporator **5)** Filter **6)** Switch **8)** Terminal board **9)** Motor reducer **10)** Lighting **11)** Power supply unit **12)** Probe **13)** Plug **15)** Thermostat **16)** Condenser fan **17)** Reactor **18)** Starter **19)** Fan **20)** Solenoid valve **21)** Resistor **22)** Transformer **23)** Display **24)** Microswitch **25)** Resistance (discharge) **26)** Humidity controller **27)** Relay **28)** Float **29)** Alarm **30)** Potentiometer **31)** electronic card (LED) **32)** Probe (humidity) **33)** WIFI- Card **34)** Aerial **35)** Electric lock **36)** USB port **37)** Inverter **38)** Controller for the electronic valve **39)** Electronic valve **40)** Electronic valve probe **41)** Transducer **42)** Receiver **43)** Thermostatic valve **47)** Lamp (UV) 48) Remote switch 49) IR lamps

D

1) Kompressor **2)** Verflüssiger **3)** Steuerung Kuppel **4)** Verdampfer **5)** Filter **6)** Schalter **8)** Klemmleiste **9)** Getriebemotor **10)** Beleuchtung **11)** Netzteil **12)** Sensor **13)** Netzsteckdose **15)** Thermostat **16)** Gebläse Verflüssiger **17)** Reaktionsapparat **18)** Starter **19)** Ventilator **20)** Solenoidventil **21)** Widerstand **22)** Transformator **23)** Anzeige **24)** Mikroschalter **25)** Widerstand (Entladung) **26)** Feuchtigkeit Steuerpult **27)** Relais **28)** Schwimmer **29)** Alarm **30)** Potentiometer **31)** Elektronische Karte (LED) **32)** Sonde (Luftfeuchtigkeit) **33)** elektronische Karte (WIFI) **34)** Antenne **35)** Elektroschloss **36)** USB-Port **37)** Wandler **38)** Elektronische Ventilsteuerung **39)** Elektronisches Ventil **40)** Elektronische Ventilsonde **41)** Wandler **42)** Empfänger **43)** Thermostatventil **47)** Lampe (UV) 48) Fernschalter 49) IR-Lampen

E

1) Compresor **2)** Condensador **3)** Mando campana **4)** Evaporador **5)** Filtro **6)** Interruptor **8)** Caja de bornes **9)** Motorreductor **10)** Iluminación **11)** Alimentador **12)** Sonda **13)** Enchufe **15)** Termostato **16)** Ventilador condensador **17)** Reactor **18)** Dispositivo de arranque **19)** Ventilador **20)** Válvula solenoide **21)** Resistencia **22)** Transformador **23)** Monitor **24)** Microinterruptor **25)** Resistencia (descarga) **26)** Regulador de la humedad **27)** Relé **28)** Flotador **29)** Alarma **30)** Potenciómetro **31)** Tarjeta electrónica (LED) **32)** Sonda (humedad) **33)** Tarjeta (WIFI) **34)** Antena **35)** Cerradura eléctrica **36)** Puerto USB **37)** Inversor **38)** Controlador de válvula electrónica **39)** Valvula electronica **40)** Sonda de la válvula electrónica **41)** Transductor **42)** Receptor **43)** Válvula termostática **47)** Lámpara (UV) 48) Telerruptor 49) Lámparas IR

F

1) Compresseur **2)** Condenseur **3)** Commande vitrine bombée **4)** Évaporateur **5)** Filtre **6)** Interrupteur **8)** Bornier **9)** Motoréducteur **10)** Éclairage **11)** Alimentateur **12)** Sonde **13)** Prise de courant **15)** Thermostat **16)** Ventilateur condenseur **17)** Réacteur **18)** Starter **19)** Ventilateur **20)** Soupape solénoïdale **21)** Résistance **22)** Transformateur **23)** Afficher **24)** Microinterrupteur **25)** Résistance (décharge) **26)** Contrôleur d'humidité **27)** Relais **28)** Flotteur **29)** Alarme **30)** Potentiomètre **31)** Conseil (LED) **32)** Sonde (humidité) **33)** Carte (WIFI) **34)** Antenne **35)** Serrure électrique **36)** Port usb **37)** Onduleur **38)** Contrôleur de vanne électronique **39)** Valve électronique **40)** Sonde de la vanne électronique **41)** Transducteur **42)** Récepteur **43)** Vanne thermostatique **47)** Lampe (UV) 48) Télérupteur 49) Lampes IR

CLIPPER
(XR30CH)

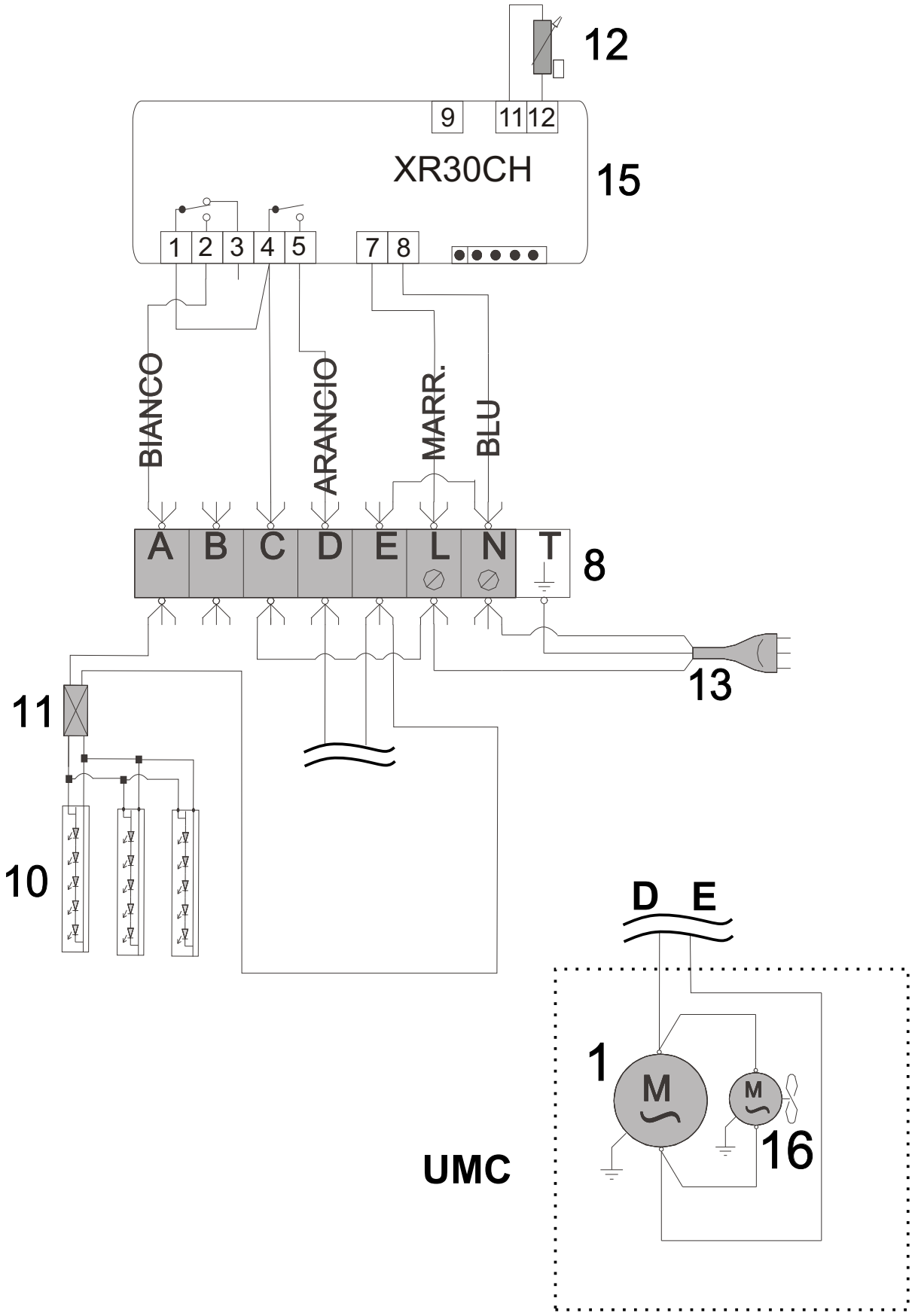

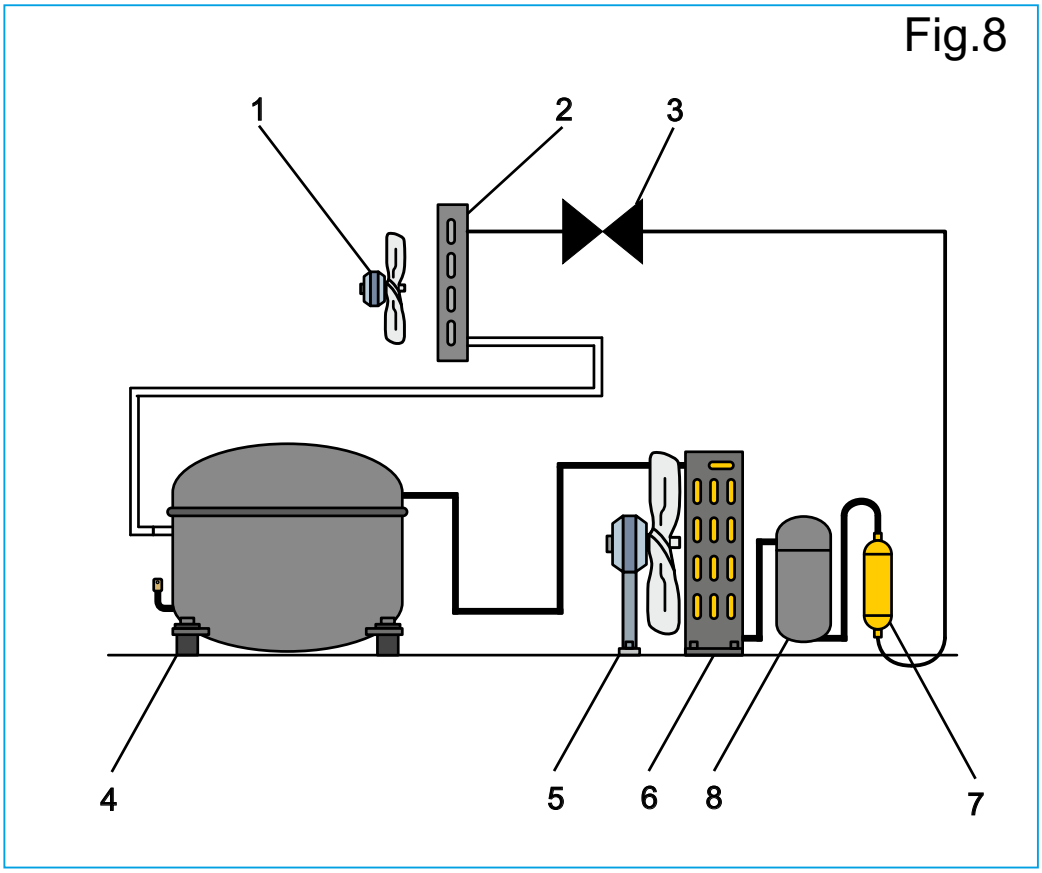

Clipper

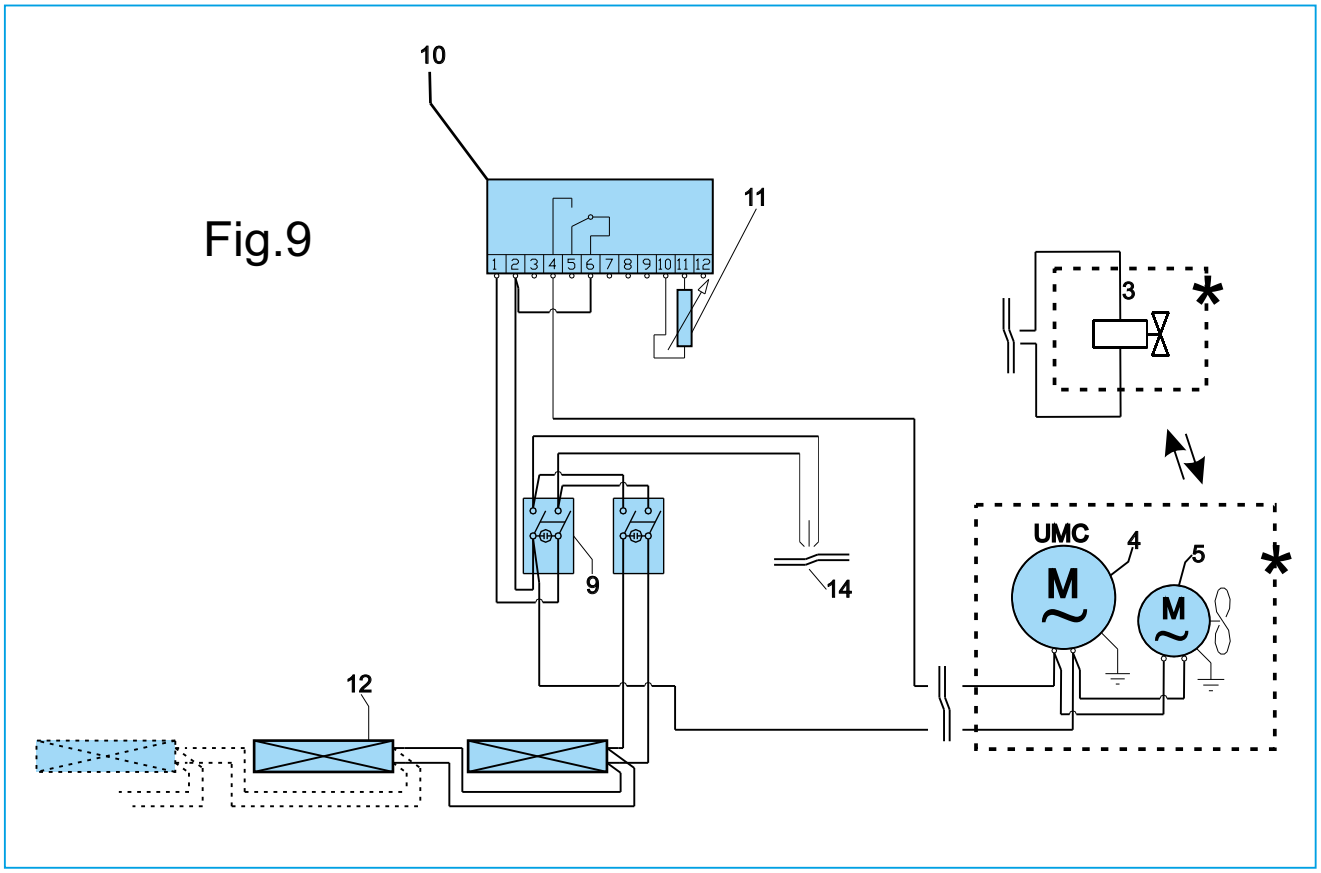

I

1) Ventilatore **2)** Evaporatore **3)** Valvola **4)** Compressore **5)** Ventilatore condensatore **6)** Condensatore **7)** Filtro **8)** Accumulatore **9)** Interruttore **10)** Centralina elettronica **11)** Sonda **12)** Neon **14)** Cavo d'alimentazione

UK

1) Fan **2)** Evaporator **3)** Valve **4)** Compressor **5)** Condenser fan **6)** Condenser **7)** Filter **8)** Accumulator **9)** Switch **10)** Electric control unit **11)** Probe **12)** Neon **14)** Power supply cable

D

1) Ventilator **2)** Verdampfer **3)** Solenoidventil **4)** Kompressor **5)** Gebläse Verflüssiger **6)** Verflüssiger **7)** Filter **8)** Akku **9)** Schalter **10)** Elektrische Steuerzentrale **11)** Sensor **12)** Neonleuchte **14)** Stromkabel

E

1) Ventilador **2)** Evaporador **3)** Válvula **4)** Compresor **5)** Ventilador condensador **6)** Condensador **7)** Filtro **8)** Acumulador **9)** Interruptor **10)** Centralita eléctrica **11)** Sonda **12)** Neon **14)** Cable de alimentación

F

1) Ventilateur **2)** Évaporateur **3)** Soupape **4)** Compresseur **5)** Ventilateur condenseur **6)** Condenseur **7)** Filtre **8)** Accumulateur **9)** Interrupteur **10)** Unité de commande électrique **11)** Sonde **12)** Neon **14)** Câble d'alimentation

NL

1) Ventilator **2)** Verdamper **3)** Magneetventiel **4)** Compressor **5)** Ventilator koelinstallatie **6)** Koelinstallatie **7)** Filter **8)** Accumulator **9)** Schakelaar **10)** Elektrische regeleenheid **11)** Sonde **12)** Neon **14)** Voedingskabel

P

1) Ventilador **2)** Evaporador **3)** Válvula **4)** Compressor **5)** Ventilador condensador **6)** Condensador **7)** Filtro **8)** Acumulador **9)** Interruptor **10)** Unidade electrónica **11)** Sonda **12)** Neon **14)** Cabo de alimentação

S

1) Fläkt **2)** Förångare **3)** Magnetventil **4)** Kompressor **5)** Fläkt till kondensor **6)** Kondensor **7)** Filter **8)** Ackumulator **9)** Brytare **10)** Elskåp **11)** Sond **12)** Neon **14)** Nätkabel

DK

1) Ventilator **2)** Fordamper **3)** Elektromagnetventil **4)** Kompressor **5)** Kondensator ventilator **6)** Kondensator **7)** Filter **8)** Akkumulator **9)** Afbryder **10)** Elektrisk Styrecentral **11)** Sonde **12)** Neon **14)** Forsyningsledning

FIN

1) Tuuletin **2)** Haihdutin **3)** Solenoidiventtiili **4)** Kompressori **5)** Kondensaattorin tuuletin **6)** Kondensaattori **7)** Suodatin **8)** Akku **9)** Kytkin **10)** Sähkökeskus **11)** Anturi **12)** Neon **14)** Virtajohto

B

1) Ventilator **2)** Verdamper **3)** Magneetventiel **4)** Compressor **5)** Ventilator koelinstallatie **6)** Koelinstallatie **7)** Filter **8)** Accumulator **9)** Schakelaar **10)** Elektrische regeleenheid **11)** Sonde **12)** Neon **14)** Voedingskabel

GR

1) Εξαεριστήρας **2)** Εξατμιστήρας **3)** Βαλβίδα σωληνοειδούς **4)** Συμπιεστής **5)** Εξαεριστήρας συμπυκνωτή **6)** Συμπυκνωτής **7)** Φίλτρο **8)** Συσσωρευτής **9)** Διακόπτης **10)** Ηλεκτρικό κέντρο **11)** Αισθητήρια κεφαλή **12)** Νέον **14)** Καλώδιο ρεύματος

CZ

1) Ventilátor **2)** Výparník **3)** Solenoidový ventil **4)** Kompresor **5)** Ventilátor kondenzátoru **6)** Kondenzátor **7)** Filtr **8)** Akumulátor **9)** Vypínač **10)** Elektrická jednotka **11)** Sonda **12)** Neónové světlo **14)** Napájecí kabel

EE

1) Ventilaator **2)** Aurusti **3)** Solenoidklapp **4)** Kompressor **5)** Kondensaatori ventilaator **6)** Kondensaator **7)** Filter **8)** Aku **9)** Lüliti **10)** Elektrijuhtseade **11)** Andur **12)** Neoon **14)** Toitejuhe

LV

1) Ventilators **2)** Iztvaicētājs **3)** Solenoida vārsts **4)** Kompressors **5)** Kondensatora ventilators **6)** Kondensators **7)** Filtrs **8)** Akumulators **9)** Slēdzis **10)** Elektriskā centrāle **11)** Zonde **12)** Neons **14)** Barošanas vads

LT

1) Ventiliatorius **2)** Garintuvas **3)** Vožtuvas **4)** Kompresorius **5)** Kondensatoriaus vėdintuvas **6)** Kondensatorius **7)** Filtras **8)** Akumuliatorius **9)** Jungiklis **10)** Elektros valdiklių pultas **11)** Zondas **12)** Neonas **14)** Maitinimo kabelis

H

1) Ventilátor **2)** Párologtató **3)** Szolenoid szelep **4)** Kompresszor **5)** Kondenzátor ventilátor **6)** Kondenzátor **7)** Szűrő **8)** Akkumulátor **9)** Megszak. **10)** Elektromos központ **11)** Szonda **12)** Neon **14)** Tápvezeték

M

1) Ventilatur **2)** Evaporatur **3)** Valvula tas- solenojd **4)** Kompressur **5)** Ventilatur Kundensatorju **6)** Kondensatur **7)** Filtru **8)** Batterija **9)** Interruttur **10)** Kambju Elettroniku **11)** Linja turi l-hoss **12)** Dwal Neon **14)** Gumna Principali

PL

1) Wentylator **2)** Parnik **3)** Zawór **4)** Kompresor **5)** Wentylator kondensatora **6)** Kondensator **7)** Filtr **8)** Akumulator **9)** Wyłącznik **10)** Centralka elektryczna **11)** Sonda **12)** Neon **14)** Przewód zasilania

SK

1) Ventilátor **2)** Výparník **3)** Ventil **4)** Kompresor **5)** Ventilátor kondenzátora **6)** Kondenzátor **7)** Filter **8)** Akumulátor **9)** Vypínač **10)** Elektrická ovládacia jednotka **11)** Sonda **12)** Neon **14)** Napájací kábel

SLO

1) Ventilator **2)** Evaporator **3)** Ventil valjaste tuljave **4)** Kompresor **5)** Ventilator na kondenzatorju **6)** Kondenzator **7)** Filter **8)** Akumulator **9)** Stikalo **10)** Električna naprava **11)** Sonda **12)** Fluorescenčna žarnica **14)** Kabel za napajanje

TECFRIGO s.p.a.
42024 Castelnovo di Sotto
(Reggio Emilia) Italy
Via Galileo Galilei, 22
Tel. 0522.683246 / 0522.688443
Fax 0522.682196
Fax Uff. amm. 0522.688444
e-mail: info@tecfrigo.com
http://www.tecfrigo.com

COLD ENGINEERING
TECFRIGO

TÜVRheinland CERTIFIED

Management System
ISO 9001:2015

www.tuv.com
ID 9105015489

COLD ENGINEERING
TECFRIGO

COLD MASTER
COLD ENGINEERING
CHEF PROGRAM & IPER MARKET

FROSTEMILY
COLD HIGH TECHNOLOGY