Snellè 400-550-650
BTV-BTV BIS

Italiano I
English UK
Deutsch D
Español E
Français F

INSTALLAZIONE E USO
INSTALLATION AND USE
ZUSAMMENBAU
UND BETRIEB
INSTALACIÓN Y USO
INSTALLATION ET
MODE D'EMPLOI

MANUTENZIONE
MAINTENANCE
INSTANDHALTUNG
MANTENIMIENTO
ENTRETIEN

COLD
ENGINEERING
TECFRIGO

Manuale Originale
in ITALIANO

I
UK
D
E
F

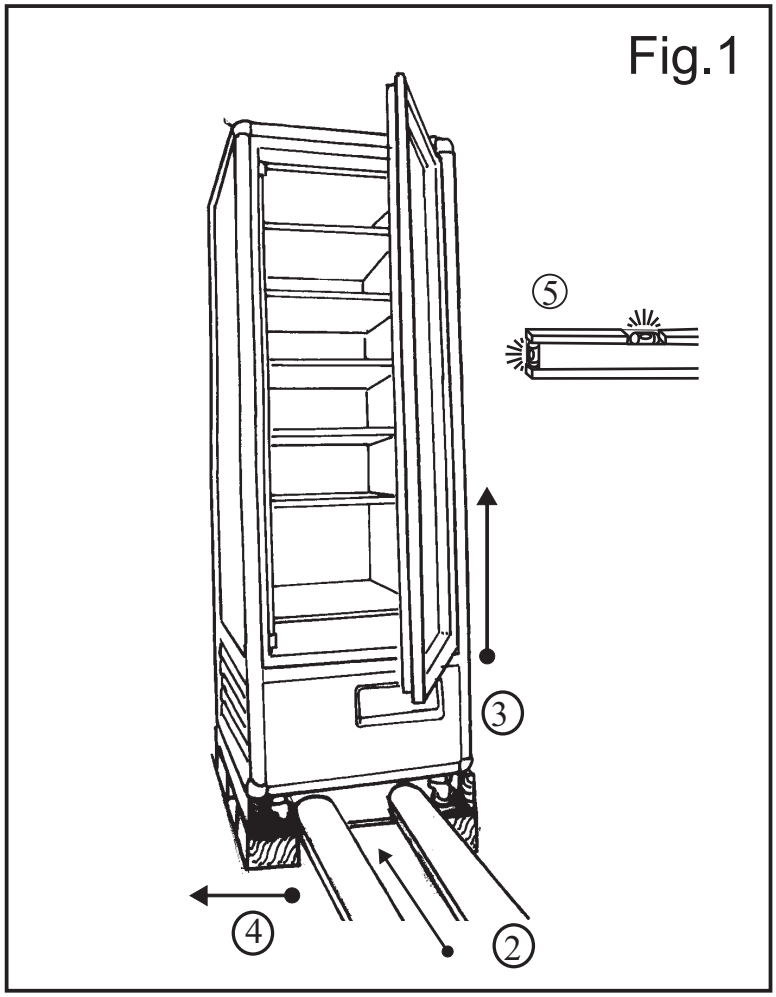

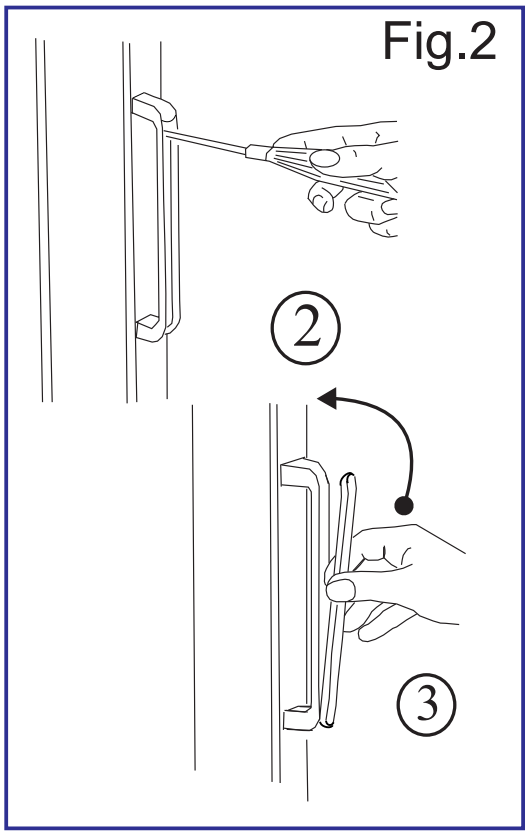

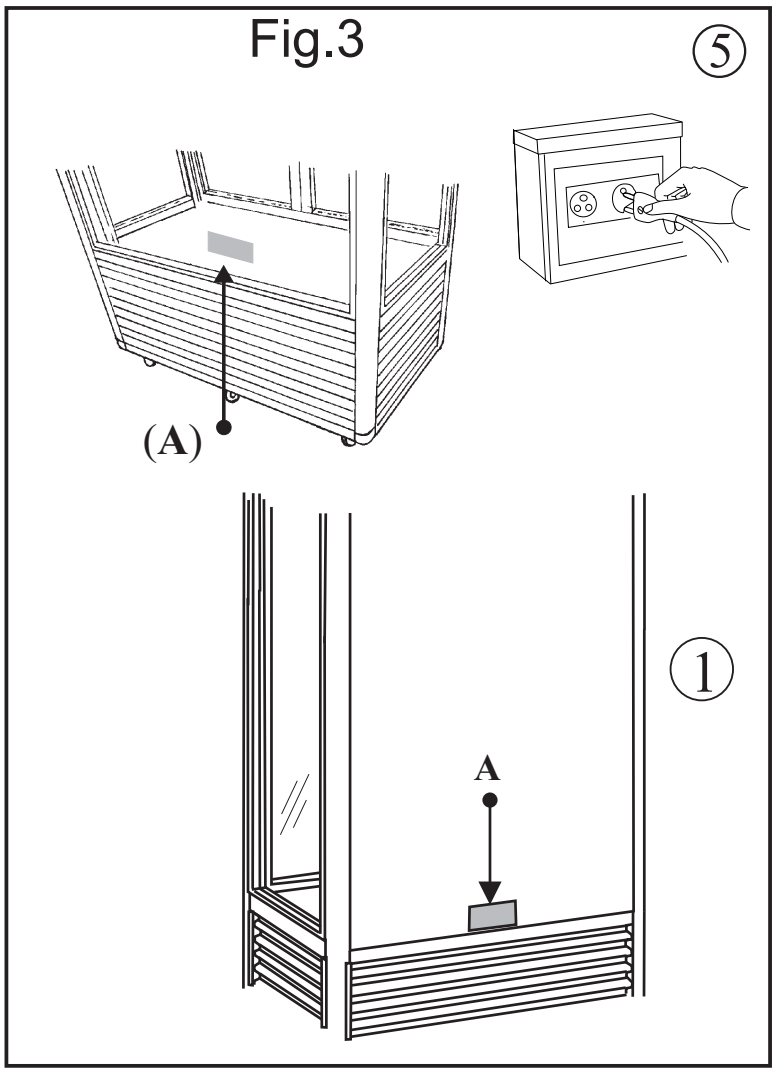

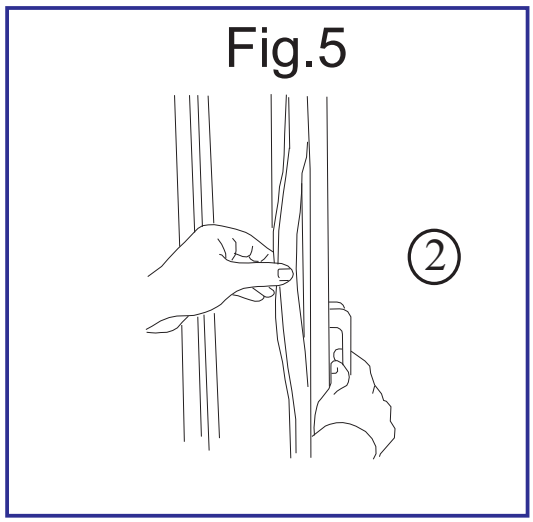

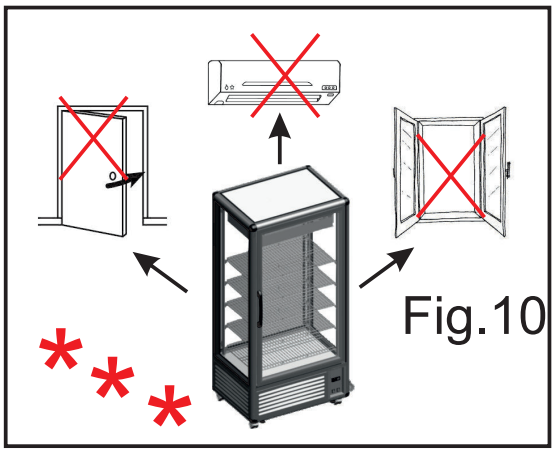

Fig.4

XW90

3=Sbrinamento manuale, Manual defrosting , Manuelles Abtauen, Descongelaciòn manual, Dégivrage manuel.

9=Risparmio energetico, Energy saving, Energiesparen, Ahorro de energìa, Economie d'énergie

XW60

Quando attivo (Tasto 9), la temperatura nella macchina aumenta di 1°C (generalmente usata alla chiusura notturna).

When turned on (button 9) the temperature inside the cabinet increases of 1 °c (generally used during night closure)

Wenn aktiv ist (Taste 9), die Temperatur in der Vitrine erhöht sich um 1 C°(allgemein wird während der Nachtschließung verwendet).

Cuando activado (BOTON 9), la temperatura al interior del armario sube de 1 °C. (GENERALMENTE UTILIZADO DURANTE EL CIERRE DE NOCHE)

Lorsqu'il est activé (touche 9), la température dans la vitrine augmente de 1 ° C (habituellement utilisé pendant la fermeture nocturne).

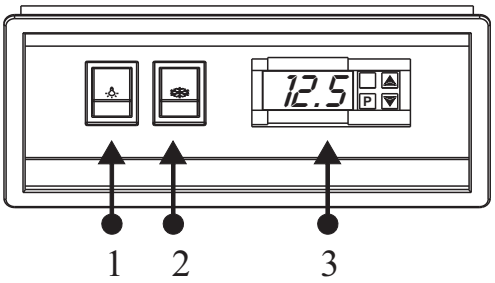

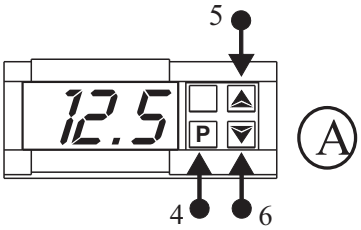

das Schmiermittel
NICHT entfernen
für den ersten Monat
des Lebens.

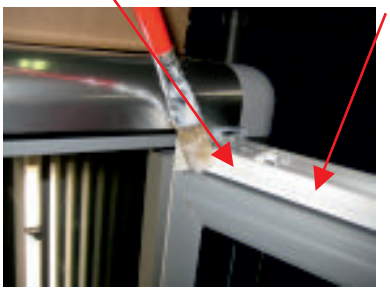

NON rimuovere
il lubrificante
per il primo mese
di vita.
DO NOT remove
the lubricant
for the first month
of life.

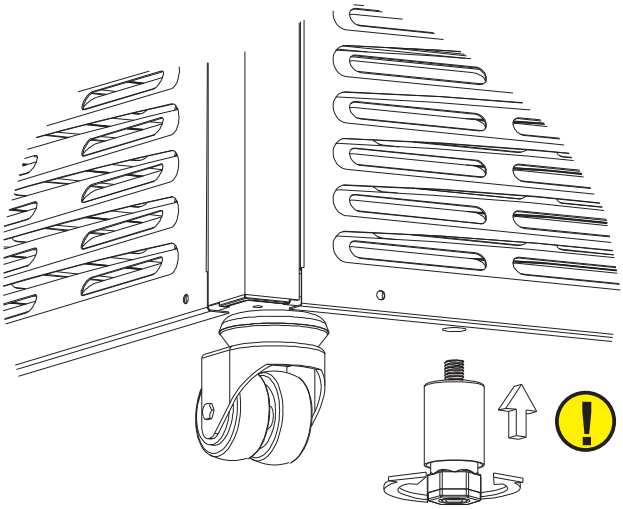

I

Manuale dell'operatore:

1. Apertura dell'imballaggio
2. Le maniglie
3. Pulizia dell'interno
4. Pulizia dell'esterno
5. Collegamento alla rete elettrica
6. Regolazione
7. Il controllo di un regolare funzionamento
8. Pulizia interna
9. Sostituzione della guarnizione magnetica della porta

Manuale del manutentore (Pag.16):

1. Pulizia del condensatore
2. Sostituzione lampade interne
3. Schema impianto di refrigerazione e schema elettrico

AVVERTENZE

E' molto importante che questo libretto istruzioni venga conservato con l'apparecchiatura per consultazioni future, per ragioni di sicurezza.
1. Quest'apparecchiatura deve essere fatta funzionare solo da persone adulte. Non permettere ai bambini di manomettere i comandi o giocare con essa. **2**. E' vietato alterare o comunque modificare le caratteristiche dell'apparecchiatura. **3**. I lavori elettrici necessari per l'installazione dell'apparecchiatura devono essere eseguiti da elettricista qualificato o da persona competente. **4**. Non cercare mai di riparare l'apparecchiatura da soli. Riparazioni effettuate da persone inesperte possono causare danni o gravi disfunzioni. **5**. L'assistenza a questa apparecchiatura deve essere effettuata da un Centro Assistenza Tecnico autorizzato. Usare solo ricambi originali. **6**. L'apparecchiatura non è idonea alla conservazione di derrate diverse da quelle alimentari. **7**. La casa costruttrice declina ogni responsabilità qualora queste norme antinfortunistiche non siano rispettate. La stessa si riserva il diritto di apportare tutte le modifiche migliorative senza alcun preavviso. **8**. Evitare di installare l'apparecchiatura direttamente ai raggi solari. **9**. Non installare l'apparecchiatura vicino a fonti di calore (come stufe,caloriferi ecc.) e correnti d'aria (come finestre, porte, griglie di ventilazione, aria condizionata, ecc …). **10**. Mantenere le griglie di ventilazione del gruppo compressore lontano da pareti di almeno 30cm. **11**. Ricordare di non far sporgere i prodotti esposti oltre al perimetro dei ripiani o griglie. **12.** Qualora si verificasse la formazione anormale di ghiaccio sull'evaporatore,causato dall'umidità dell'aria o dai prodotti da refrigerare, consigliamo di fermare il compressore mettendo la merce in apposito contenitore refrigerato alla stessa temperatura per il tempo necessario allo sbrinamento; caso contrario il compressore funzionerà continuamente provocando un inutile consumo di energia elettrica e uno scarso rendimento. **13**. In caso di pause prolungate e spegnimento del frigorifero è INDISPENSABILE lasciare la porta della macchina semi aperta (per l'intero periodo), necessario ad impedire un ristagno di umidità all'interno della cella. Evitando ciò, eviterete anche la conseguente formazione di muffa ed odori sgradevoli.

I nostri prodotti sono da interni - non installare all'esterno dei locali/negozi.

1. APERTURA DELL'IMBALLAGGIO

IMBALLAGGIO IN SCATOLA DI CARTONE 1a. Tagliare la reggia, sfilare la scatola verso l'alto.
IMBALLO IN CASSA DI LEGNO 1b. Schiodare le tavole di legno, prestando attenzione ai chiodi.
2. Infilare le forche del sollevatore fra l'apparecchiatura e pallet o cassa. **3**. Sollevare l'apparecchiatura. **4**. Eliminare il pallet o cassa. **5**. Posare l'apparecchiatura su un piano livellato orizzontale. **6.** Fare attenzione a non lasciare niente nell'imballo prima di buttarlo. **7**. Separare i materiali dell'imballaggio secondo la composizione in modo da facilitarne lo smaltimento (vedi Fig.1).

2. LE MANIGLIE

1. Le maniglie sono in una busta all'interno dell'apparecchiatura. **2**. Montare la base della maniglia con le due viti che si trovano già nei fori sul montante della porta; serrare a fondo. **3**. Applicare l'inserto in plastica, premendo fino allo scatto (Vedi Fig. 2).

3. PULIZIA DELL'INTERNO

1. Pulire le parti interne e le vetrate utilizzando una spugna morbida e detergenti neutri. **2.** Asciugare con un panno morbido

4. PULIZIA DELL'ESTERNO

1. Per le vetrate usare gli stessi prodotti dell'interno. **2.** Rimuovere la protezione dall'acciaio del pannello e dalle griglie.

5. COLLEGAMENTO ALLA RETE ELETTRICA
1. Accertarsi che la tensione e la frequenza della rete corrispondano a quelle indicate sulla targhetta **(A)** posta sull'apparecchio. **2**. Accertarsi che la presa di alimentazione sia: ***a)*** *Dotata di un conduttore di messa a terra.* ***b)*** *Idonea alla corrente nominale di targa.****c)*** *Sia dotata delle protezioni secondo le norme IEC :- Interruttore magnetotermico differenziale (più comunemente salva vita) con In= valore nominale riportato in targa.- Differenziale con sensibilità Id =30 mA.* **3**. Verificare che l'ambiente non sia con pericolo di esplosione (AD). **4**. Il cavo di alimentazione montato sull'apparecchio è: H05 VVF idoneo per ambienti interni. **5**. Inserire la spina (non usare triple e riduzioni). **N.B.:** Se l'apparecchiatura durante il trasporto o lo stoccaggio è stata posta erroneamente in posizione sbagliata, lasciare riposare almeno 3 ore in posizione corretta prima di allacciare l'alimentazione (vedi Fig. 3).

6. REGOLAZIONE
L'apparecchiatura è dotata di comandi di regolazione posti in quadrante protetto situato anteriormente.
1. **Int. luce:** Serve per accendere la luce interna.**2**. **Int. refrigerazione:** Serve per accendere l'impianto refrigerante. **3**. **Termometro:** Indica la temperatura all'interno dell'apparecchiatura. **Termostato:** Regola la temperatura all'interno dell'apparecchiatura. Per la regolazione della temperatura: premendo il **Tasto 4** "SET" (una sola volta) apparirà la temperatura della cella impostata (sul display), premendo piu' volte il **Tasto 5** "UP" otterremo l'aumento della temperatura. Premendo invece il **Tasto 6** "DOWN" otterremo la diminuzione della temperatura.
TOUCH: 1. **luce**: Serve ad accendere la luce interna. **2**. **refrigerazione**: Serve ad accendere l'impianto refrigerante. **3. Sbrinamento manuale**. **4**. **Display**: Indica la temperatura all'interno dell'apparecchiatura. **Termostato**: Regola la temperatura all'interno dell'apparecchiatura. **A)** Il **Tasto 5** "SET" o "P" premuto una volta consente di visualizzare la temperatura impostata, che potrà essere modificata agendo sul **Tasto 6** "UP" o sul **Tasto 7** "DOWN". **9**. **Risparmio energetico**: Attiva / Disattiva la funzione di risparmio energetico (vedi Fig.4).

7. IL CONTROLLO DI UN REGOLARE FUNZIONAMENTO, PRIMA DI INTRODURRE LA MERCE CONTROLLARE CHE: 1. La spina sia allacciata. **2**. L'interruttore impianto frigorifero sia inserito con luce verde accesa. **3**. Il termometro indichi un valore idoneo alle merci. **4.** Luci interne inserite. **5**. Porta ben chiusa. **6.** Non vi sia irraggiamento solare o di faretti di elevata potenza sull'apparecchiatura. **7**. La temperatura ambiente non sia superiore a +30° C - U.R. 55%, per la quale l'apparecchio è abilitato (Classe climatica 4). **8**. Sia assicurato un flusso d'aria adeguato al vano motore, senza ostruzioni davanti alla griglia per almeno 30 cm. **9**. Il vano interno sia caricato adeguatamente, senza un peso eccessivo sui ripiani lasciando spazi per una buona circolazione interna dell'aria fredda.

8. PULIZIA INTERNA (OGNI QUINDICI GIORNI)
1. Togliere l'alimentazione. **2**. Aprire la porta e togliere la merce in conservazione. **3**. Pulire le pareti e gli accessori con una spugna umida d'acqua e un pò di bicarbonato di sodio ed asciugare accuratamente.

9. SOSTITUZIONE DELLA GUARNIZIONE MAGNETICA DELLA PORTA
1. Aprire la porta. **2**. Afferrare la guarnizione ed estrarla dall'incastro nel profilo della porta. **3**. Sostituirla con la nuova guarnizione, avendo cura di premere in successione su tutto il perimetro (vedi Fig. 5).

Vogliamo ringraziare la Sua preferenza per le nostre apparecchiature, che osservano rigorosamente tutte le direttive e le normative europee applicabili.
Venendo incontro alle Sue aspettative siamo certi di soddisfare le Sue necessità.
Nella parte finale di questo libretto troverà il certificato di garanzia. Le chiediamo di compilarlo in ogni sua parte, ritagliarlo e spedircelo tramite raccomandata.
Grazie
Tecfrigo spa

UK

Operator's guide:

1. Unpacking instructions
2. The handles
3. Internal cleaning
4. External cleaning
5. Connection to the mains
6. Controls
7. Checking correct operation
8. Internal cleaning
9. Replacing the door's magnetic gasket

Maintenance manual (Page 16):

1. Cleaning the condenser
2. Replacing the internal lights
3. Wiring diagram diagram of refrigeration unit

WARNINGS

It is most important that this instruction booklet is kept together with the appliance both for future reference and for reasons of safety.
1. Adults should operate this appliance only. Do not allow children to use the controls or play with it. **2**. It is forbidden to modify in any way the main functions and characteristics of this appliance. **3**. The electrical installation of the appliance should be carried out by a qualified electrician or other competent person. **4**. Never attempt to carry out repairs unassisted. Inexpert repairs can cause serious damage and malfunction. **5**. Assistance has to be provided by an authorized engineer only. Always use original spare parts. **6**. This appliance is not suitable for the storage of basic commodities not including food-stuffs. **7**. The manufacturers of this appliance accept no responsibility for the consequences of misuse in contravention of these safety instructions. It further reserves the right to carry out improvements without prior notice. **8**. Avoid installing the cabinet directly in line with sunlight. **9**. Never install the appliance near sources of heat (such as radiators, stoves, etc) and drafts (such as windows, doors, ventilation systems, air conditioning, etc ...). **10**. Keep the ventilation grills free from obstruction for at least 30 cm. **11**. Ensure that the products displayed on the shelves and grills do not hang over the edges. **12**. If damp air or products to be refrigerated should cause ice to form on the evaporator, we recommend stopping the compressor and placing the goods in special refrigerated containers, kept at the same temperature, until defrosting is completed;if this is not carried out the compressor will continue to operate leading to a wasteful consumption of electricity and poor performance. **13**. If the appliance is not working and unused, it is indispensable to keep the door open at least 10 cm. Avoiding this, you will avoid also the consequent mildew formation and unpleasant smells.

Our products are for internal use only do not install outside restaurants, shops

1. UNPACKING INSTRUCTIONS

CARDBOARD PACKAGE 1a Cut the strap and lift up the cardboard package. **WOODEN CRATE 1b** Remove the nails from the wooden crate with care. **2**. Insert the forks of a forklift truck between appliance and pallet or crate. **3**. Lift the appliance. **4**. Remove the pallet or crate. **5**. Place the appliance on a flat and level surface. **6**. Make sure there is nothing left in the package before disposal. **7**. Separate the packaging materials to facilitate disposal (see figure 1).

2. THE HANDLES

1. The handles can be found in a bag inside the appliance. **2**. Fix the metal part of the handle to the door frame using the two screws already inserted in the holes. Tighten with care. **3**. Place the plastic insert over the metal handle and press down until it clicks into place (see figure 2).

3. INTERNAL CLEANING

1. Clean the inside using a soft cloth and neutral detergent. **2.** Dry with a soft cloth.

4. EXTERNAL CLEANING

1. For the glass panels, use the same products as used for the internal cleaning. **2**. Remove the protective film from the steel parts of the panel and grilles.

5. CONNECTION TO THE MAINS

1. Ensure that mains voltage and frequency are the same as those stated on the rating plate **(A)** attached to the appliance. **2**. Ensure that the supply socket has the following characteristics: ***a)*** *it is properly earthed.* ***b)*** *It fulfils the requirements of the rated current as set out on the rating plate.* ***c)*** *It complies with the IEC regulations: - magnetothermal differential switch (also known as ground fault interrupter) with In = nominal value as stated on the rating plate; - Differential with Id sensitivity = 30 mA.*

3. Ensure that there is no danger of explosion (AD) in the room. **4**. The connecting cable to the appliance is H05 VVF, designed for internal use. **5**. Connect the plug (do not use three-way adapters and reduction adapters). **N.B.** If during transport or storage the appliance has been placed by mistake in a horizontal position or has been turned upside down, leave for at least three hours in the correct position before switching on the power supply (see figure 3).

6. CONTROLS
The controls of the appliance are situated at the front inside a protected rectangular recess. **1**. **Light switch:** to switch on the light inside the appliance. **2**. **Refrigeration unit switch:** to run the refrigeration system **3**.**Thermometer:** to read the temperature inside the appliance. **Thermostat:** to adjust the temperature inside the appliance. In order to adjust the temperature: pushing once the button **4 "SET"** the display will show the temperature of the cell, pushing several times the button **5 "UP"** the temperature increases while pushing several times the button **6 "DOWN"** the temperature decreases. **TOUCH: 1. Light :** to switch on the light inside the display cabinet. **2. Refrigeration :** to switch on the refrigeration system. **3. Manual defrosting. 4. Display:** to display the temperature in the appliance. **Thermostat:** to adjust the temperature in the appliance. **a)** Press button **5 "SET or P"** once to display the temperature set-point, which can be changed by pressing button **6 "UP"** or button **7 "DOWN"**. **9. Energy conservation:** enable / disable the energy conservation function. (see picture 4).

7. CHECKING CORRECT OPERATION, BEFORE USE
CHECK THAT: 1. The plug is connected. **2.** The refrigeration unit switch is switched on (green light on). **3.** The thermometer shows the desired temperature for the goods to be stored. **4.** The internal lights are on. **5**. The door is properly closed. **6.** The appliance is not exposed to direct sunlight or to high-powered lamps. **7**. The room temperature does not exceed that in which the appliance is designed to work normally, i.e. +30°C, 55% r.h. (climatic class 4). **8.** There is suitable clearance (at least 30 cm) in front of the motor grille to allow for correct ventilation. **9.** The cabinet is suitably filled, without overloading the shelves and with sufficient space for cold air circulation.

8. INTERNAL CLEANING (EVERY 15 DAYS)
1. Switch off the appliance. **2**. Open the door and remove the refrigerated goods. **3**. Wipe the internal surfaces of the appliance with a sponge dipped in water with a little sodium bicarbonate. Dry with care.

9. REPLACING THE DOOR'S MAGNETIC GASKET
1. Open the door. **2.** Take hold of the magnetic gasket and pull it out of the frame. **3**. Insert the new gasket and press it firmly down all around (see figure 5).

D

Bedienungshandbuch:

1. Verpackungsöffnung
2. Die handgriffe
3. Innenreinigung
4. Aussenreinigung
5. Verbindung mit dem stromnetz
6. Einstellung
7. Kontrolle
8. Innere reinigung
9. Austausch der magnetischen türdichtung

Wartungshandbuch (S. 16):

1. Reinigung des kondensators
2. Austausch der innenbeleuchtung
3. Elektroschema, kühlanlageschema

SICHERHEITSHINWEISE

Wichtig! Aus Sicherheitsgründen muß man die Betriebsanleitung ständig am Einsatzort der Vitrine griffbereit aufbewahren. 1. Arbeiten mit der Maschine dürfen nur von zuverlässigen Erwachsenen durchgeführt werden. Kinder dürfen keinesfalls die Vitrine berühren, in der Nähe der Vitrine spielen oder an den Regelschaltern spielen. **2**. Es dürfen aus Sicherheitsgründen keine Modifikationen an der Vitrine vorgenommen werden. **3**. Arbeiten an elektrischen Teilen für die Montage der Vitrine dürfen nur von einer Elektrofachkraft oder unter Aufsicht von Fachleuten durchgeführt werden. **4**. Die Vitrine niemals selbstständig reparieren. Die durch unqualifiziertes Personal durchgeführten Reparaturen können Schäden und Funktionsstörungen verursachen. **5**. Der technische Kundendienst dieser Vitrine darf nur von einem Vertragshändler - Kundendienstservicestelle durchgeführt werden. Nur Originalersatzteile verwenden! **6**. Das Gerät ist nur für Lebensmittel geeignet! **7**. Eine Haftung und Gewährleistung ist bei Nichtbeachtung dieser Unfallverhütungshinweise ausgeschlossen. Änderungen und Verbesserungen ohne vorherige Benachrictigung vorbehalten. **8**. Aufstellung der vitrine bei direkter sonneneinstrahlung vermeiden. **9**. Gerät nich in der Nähe von Wärmequellen wie Öfen, Heizkörper usw. nicht Aufstellen. Zugluft (Fenster, Belüftungssystem, Klimaanlage, etc ...). **10**. Sicherstellen, daß der abstand der Lüftungsgitter am Aggregat von der Wand mindestens 30cm beträgt. **11**. Denken Sie daran, dass die ausgestellten Produkte nicht über die Ablagen oder Gitter hinnausstrecken dürfen. **12.** Sollte es durch die Luftfeuchtigkeit oder die zu kühlenden Produkte zu außergewöhnlicher Bildung von Eis auf dem Verdampfer kommen, empfehlen wir, den Kompressor auszuschalten und die Ware während des Abtauens bei gleicher Temperatur in dem vorgesehenen Behälter aufzubewahren; andernfalls arbeitet der Kompressor ununterbrochen und verursacht einen unnötigen Energieverbrauch sowie niedrige Leistung. **13**. Die Tür für mindestens 10 cm. unbedingt offen lassen, falls die Vitrine stillstehend und unbenützt bleiben sollte. Wenn man das vermeidet, vermeidet man auch die folgerichtige Entwicklung von Schimmel bzw. schlechten Geruchen.

Unsere Produkte eignen sich für Innenräume nicht im Aussenbereich von Räumen/Geschäften anbringen.

1. VERPACKUNGSÖFFNUNG

KARTONVERPACKUNG 1a. Das Band durchschneiden und den Karton nach oben herausziehen. **HOLZKISTENVERPACKUNG 1b.** Vorsichtig die Nägel aus den Holzbrettern ziehen. **2.** Die Gabeln des Gabelstaplers zwischen Gerät und Palette oder Kiste schieben. **3.** Gerät anheben. **4.** Palette oder Kiste entfernen. **5.** Gerät auf eine ebene wagerechte Abstellfläche setzen und die Stellfüße nachstellen. **6**. Achten Sie darauf, dass sich nichts mehr in der Verpackung befindet, bevor Sie sie fortwerfen. **7**. Trennen Sie die Verpackung nach Materialien, um die Entsorgung zu erleichtern (siehe Abbildung 1).

2. DIE HANDGRIFFE

1. Die Handgriffe befinden sich in einer Tüte im Inneren des Geräts. **2**. Befestigen Sie den Sockel des Handgriffs mit den zwei Schrauben, die sich bereits in den Bohrungen am Türpfosten befinden; fest anziehen. **3.** Plastikeinsatz anbringen und einrasten lassen (siehe Abb. 2).

3. INNENREINIGUNG

1. Säubern Sie den Innenbereich und die Scheiben mit einem weichen Schwamm und neutralen Reinigungsmitteln**. 2.** Mit einem weichen Tuch abtrocknen.

4. AUSSENREINIGUNG

1. Die gleichen Produkte, wie für den Innenraum benutzen. **2**. Den Schutz vom Stahl der Wandplatte und den Gittern entfernen.

5. VERBINDUNG MIT DEM STROMNETZ
1. Netzspannung und -frequenz müssen mit den auf dem am Gerät angebrachten Typenschild **(A)** angegebenen Werten übereinstimmen. **2.** Überprüfen Sie, dass die Steckdose: ***a)*** *Mit einer Erdleitung ausgestattet ist.* ***b)*** *Zu dem auf dem Schild angegebenen Nennstrom passt.* ***c)*** *Gemäß den IEC-Normen mit einer Schutzvorrichtungen ausgerüstet ist: - Differenzial-Thermomagnetschalter (gewöhnlich Schutzschalter genannt) mit In = auf dem Schild angegebenem Nennwert. - Differenzial mit einer Ansprechempfindlichkeit von Id = 30 mA*. **3.** Versichern Sie sich, dass am Aufstellungsort keine Explosionsgefahr besteht (AD). **4.** Das am Gerät angebrachte Speisekabel ist: H05 VVF für Innenräume geeignet. **5.** Stecker in die Steckdose stecken (verwenden Sie keine Dreifachstecker oder Verminderer).
NB: Wenn das Gerät während des Transports oder der Lagerung sich irrtümlicherweise in falscher Stellung befand, lassen sie es mindestens 3 Stunden lang in der richtigen Position ruhen, bevor sie es an das Stromnetz anschließen (siehe Abb. 3).

6. EINSTELLUNG
Die Vitrine ist mit einer geschützte Bedienungsschalttafel an der Vorderseite ausgerüstet.
1. Lichtschalter: Dient zum Einschalten der Innenbeleuchtung. **2. Kühlschalter:** Dient zum Einschalten der Kühlanlage. **3. Thermometer**: Gibt die Temperatur im Innen der Vitrine an. **Thermostat:** Stellt die Temperatur im Innen der Vitrine ein. Für die Einstellung der Temperatur: **a)** Die Taste **4 „SET“** drücken (nur einmal), es wird die eingegebene Temperatur der Zelle (auf dem Display) erschienen. Bei mehrmaligem Drücken der Taste **5 „UP“** kann die Temperatur erhöht werden. Wird dagegen die Taste **6 „DOWN“** gedrückt, wird eine Senkung der Temperatur erreicht.
TOUCH: 1. Lichtschalter: Zum Einschalten der Innenbeleuchtung. **2. Kühlschalter:** Zum Einschalten der Kühlanlage. **3. Manuelles Abtauen. 4. Anzeige:** Gibt die Temperatur im Inneren des Geräts an. **Thermostat:** Reguliert die Innentemperatur des Geräts. A) Das einmalige Drücken der Taste **5 “SET oder P”** ermöglicht das Ablesen der voreingestellten Temperatur, die durch Drücken der Taste **6 “UP”** oder **7 “DOWN”** geändert werden kann. **9. Energiesparen:** aktivieren / deaktivieren der Energiesparen-Funktion. (S. Bild 4).

7. KONTROLLE EINES EINWANDFREIEN BETRIEBS
1. Der Stecker muss eingesteckt sein. **2.** Der Schalter der Kühlanlage muss eingeschaltet sein (grünes Licht leuchtet). **3.** Das Thermometer muss einen für die Waren geeigneten Temperaturwert anzeigen. **4.** Innenbeleuchtung. **5.** Die Tür muss gut geschlossen sein. **6.** Das Gerät darf nicht der direkten Sonneneinstrahlung oder dem Licht von Hochleistungsstrahlern ausgesetzt sein. **7.** Die Raumtemperatur darf nicht über +30°C - RF 55% liegen, für die das Gerät zugelassen ist (Klimaklasse 4). **8.** Der Motorraum muss ausreichend belüftet sein; das Gitter darf im Umkreis von mindestens 30 cm nicht versperrt werden. **9**. Der Innenraum muss auf geeignete Weise gefüllt werden, die Ablagen dürfen nicht übermäßig belastet werden und es muss im Inneren Platz für eine gute Zirkulation der Kaltluft gelassen werden.

8. INNERE REINIGUNG (ALLE 15 TAGE)
1. Strom wie abschalten. **2**. Tür öffnen und Waren herausnehmen. **3.** Mit einem mit Wasser befeuchteten Schwamm und etwas Natron Wände und Zubehör reinigen, dann sorgfältig abtrocknen.

9. AUSTAUSCH DER MAGNETISCHEN TÜRDICHTUNG
1. Die Tür öffnen. **2**. Die Dichtung mit den Händen aus dem Türprofil herausziehen. **3.** Eine neue Dichtung einsetzen, die sorgfältig überall festgedrückt werden muss (siehe Abbildung 5).

Manual del usuario:

1. Apertura del embalaje
2. Manillas
3. Limpieza del interior
4. Limpieza del exterior
5. Conexión a la red eléctrica
6. Regulación
7. Control del funcionamiento
8. Limpieza interior
9. Sustitución del burlete magnético de la puerta

Manuale del manutentore (Pág.16):

1. Limpieza del condensador
2. Sustitución de las lámparas internas
3. Esquemas eléctrico, esquema equipo refrigeración

E

OBSERVACIONES

Es muy importante conservar el presente manual de instrucciones junto con el aparato para futuras consultas, por razones de seguridad.
1. Este aparato tiene que ser puesto en funcionamiento sólo por personas adultas. No hay que permitir a los niños la manipulación de los mandos y controles como tampoco que jueguen con el producto. **2**. Es prohibido alterar o modificar en cualquier manera las características del aparato. **3**. Los trabajos eléctricos necesarios para la instalación del aparato tienen que ser realizados por un electricista calificado o por una persona competente. **4**. No tratar de reparar el aparato solos. Las reparaciones efectuadas por personas inexpertas pueden causar daños o graves disfunciones. **5.** La asistencia al presente aparato tiene que ser efectuada por un Centro de Asistencia Técnica autorizado. Usar solamente piezas de recambio originales. **6**. El aparato es apto para la conservación de productos alimenticios solamente. **7**. La casa fabricante declina toda responsabilidad en el caso de que estas normas contra accidentes no fueran respetadas. Además se reserva el derecho de aportar modificaciones por mejorías técnicas sin ningún preaviso. **8**. Evitar la instalación del aparato cerca de los rayos solares. **9**. No instalar el aparto cerca de fuentes de calor tales como estufas termosifones,etc. Borradores (ventanas, puertas, rejas de ventilación, aire acondicionado, etc ...). **10**. Mantener alejadas de paredes las rejillas de ventilación del grupo compresor a una distancia no inferior a los 30cm. **11**. Recordarse de que los productos no deben salir fuera del perímetro de las estantes o bandejas. **12**. Si se verificase una producción anómala de hielo en el evaporador, causado bien por la humedad del aire o de los productos que se quieren refrigerar, les aconsejamos que paren el compresor y que saquen y coloquen los alimentos en específicos contenedores refrigerados a la misma temperatura y durante el tiempo necesario para la descongelación. De no hacerlo así, el compresor funcionará siempre provocando un consumo de energía eléctrica inútil y con un escaso rendimiento. **13**. Si el aparto està parado y inutilizado, es indispensable dejar la puerta abierta, al menos 10 cm. Evitando esto, van a evitar también la formación de moho y olores desagreables.

Nuestros productos son para el interior, non instalarlos en el exterior de los locales/tiendas.

1. APERTURA DEL EMBALAJE
EMBALAJE EN CAJA DE CARTÓN 1a. Cortar la cinta, sacar la caja hacia arriba. **EMBALAJE EN CAJÓN DE MADERA 1b.** Desclavar las tablas de madera, teniendo cuidado con los clavos. **2.** Introducir las horquillas del elevador entre el equipo y la paleta o caja. **3**. Levantar el equipo. **4**. Eliminar la paleta o caja. **5.** Colocar el equipo en un plano horizontal nivelado. **6**. Antes de desechar el embalaje verificar si quedó algo adentro. **7**. Separar los materiales del embalaje según la composición para facilitar su eliminación (Véase figura 1).

2. MANILLAS
1. Las manillas se encuentran en un sobre dentro del equipo. **2.** Ensamblar la base de la manilla con los dos tornillos que se encuentran en los orificios de la columna de la puerta; apretar a fondo. **3**. Aplicar la pieza de plástico y apretarla hasta oír el encastre (Véase figura 2).

3. LIMPIEZA DEL INTERIOR
1. Limpiar el interior y los cristales con una esponja blanda y detergentes neutros. **2.** Secar con un paño suave.

4. LIMPIEZA DEL EXTERIOR
1. Usar los mismos productos que para el interior. **2**. Quitar la protección del acero del panel y las rejillas.

E

5. CONEXIÓN A LA RED ELÉCTRICA
1. Fijarse bien que la tensión y la frecuencia de la red correspondan a las indicadas en la placa **(A)** colocada sobre el equipo. **2**. Asegurarse de que la toma de alimentación: ***a)*** *Tenga un conductor de protección de tierra.* ***b)*** *Sea apta para la corriente nominal (In) especificada en la placa.* ***c)*** *Tenga protecciones según las normas IEC: Interruptor magnetotérmico diferencial con In = valor nominal indicado en la placa con sensibilidad Id = 30 mA.* **3.** Verificar que en el ambiente no haya peligro de explosión (AD). **4**. Verificar que el ambiente sea adecuado al uso del cable de alimentación montado en el equipo: El cable montado es "H05 VVF", idóneo para ambientes interiores. **5**. Introducir el enchufe en la toma (no utilizar clavijas triples ni reducciones). **Nota:** Si durante el transporte o el almacenamiento el equipo ha estado en una posición errónea es necesario dejarlo descansar por lo menos tres horas en la posición correcta antes de conectarlo a la alimentación eléctrica (Véase figura 3).

6. REGULACIÓN
El aparato consta de mandos de regulación situados en el cuadrante protegido situado en la parte delantera. **1**. **Int Luz:** Sirve para encender la luz interna. **2. Interruptor refrigeración:** Sirve para encender l'instalación refrigeradora. **3**. **Termómetro:**indica la temperatura en el interior del aparato. **Termóstato:** arregla la temperatura en el interior del aparato. Para arreglar la temperatura: si se pulsa la tecla **4 "SET"** (una vez solamente) se podrà visualizar sobre el display la temperatura programada, si se pulsa más veces la tecla **5 "UP"** o la tecla **6 "DOWN"** se podrá aumentar o bien reducir la temperatura. **TOUCH: 1. Luz:** Sirve para encender la luz interna. **2. Refrigeración:** Sirve para encender la instalación refrigeradora. **3. Descongelaciòn manual**. **4. Pantalla:** Indica la temperatura del interior del equipo. **Termostato:** Regula la temperatura del interior del equipo. **A)** Si se pulsa la tecla **5 "SET o P"** (una vez) se visualiza la temperatura programada, que podrá modificarse con las teclas **6 "UP"** y **7 "DOWN". 9. Ahorro de energìa:** activar / desactivar la funciòn de ahorro de energìa. (Vease figura 4).

7. CONTROL DEL FUNCIONAMIENTO
CONTROLAR QUE: 1. El enchufe esté conectado. **2**. El interruptor del equipo frigorífico esté accionado, con la luz verde encendida**. 3**. El termómetro indique un valor de temperatura adecuado a las mercancías. **4**. Las luces internas estén encendidas. **5.** La puerta esté bien cerrada. **6.** No haya irradiaciones solares o de faros de potencia elevada directamente sobre el equipo. **7.** La temperatura ambiente no supere los +30° C y la humedad relativa el 55% (Clase climática 4). **8.** Haya un flujo de aire adecuado al espacio del motor, quedando por lo menos 30 cm libres delante de la rejilla. **9**. El espacio interior esté adecuadamente cargado, sin pesos excesivos en los estantes y con espacio suficiente para que el aire frío circule.

8. LIMPIEZA INTERIOR (CADA QUINCE DÍAS)
1. Desconectar la energía eléctrica. **2**. Abrir la puerta y quitar la mercancía en conservación. **3.** Limpiar las paredes y los accesorios con una esponja humedecida con agua y un poco de bicarbonato de sodio y secar cuidadosamente.

9. SUSTITUCIÓN DEL BURLETE MAGNÉTICO DE LA PUERTA
1. Abrir la puerta. **2**. Sujetar con las manos el burlete y sacarlo del encaje del perfil de la puerta.
3. Sustituirlo con un burlete nuevo,cuidando de apretar sucesivamente todo el perímetro(Véase figura 5).

Guide de l'opérateur:

1. Déballage
2. Les poignées
3. Nettoyage interne
4. Nettoyage externe
5. Branchement au réseau électrique
6. Réglage
7. Contrôle du fonctionnement régulier
8. Nettoyage interne
9. Remplacement du joint magnétique de la porte

Manuel du préposé à l'entretien (Pag.16):

1. Nettoyage du condenseur
2. Remplacement des lampes internes
3. Schema electrique, schema installation de refrigeration

F

AVERTISSEMENTS

Il est très important que ce manuel de mode d'emploi soit bien rangé pour de futures consultations mais aussi pour des raisons de sécurité. 1. Seuls des adultes devront faire fonctionner cet appareil. Ne pas laisser des enfants toucher les commandes ou jouer avec l'appareil. **2**. Il est interdit d'altérer ou de modifier les caractéristiques de l'appareil. **3**. Les travaux électriques nécessaires pour l'installation de l'appareillage doivent être exécutés par un électricien qualifié ou par une personne compétente. **4**. Ne jamais essayer de réparer l'appareil tout seuls. Des réparations effectuées par des personnes inexpérimentées peuvent provoquer de graves dommages. **5**. L'assistance à cet appareil doit être effectué par un Centre de Service Après-Vente autorisé. Utiliser seulement des pièces de rechange originales. **6**. L'appareillage n'est pas adapté pour la conservation de denrées non alimentaires. **7**. Le Constructeur décline toute responsabilité au cas où les normes en faveur de la prévention des accidents de travail, n'étaient pas respectées. En outre, il se réserve le droit d'apporter toutes les modifications qu'il jugera utiles, sans aucun préavis. **8**. Eviter d'exposer l'appareil directèment aux rayons du soleil. **9**. N'installè pas l'appareil près soucer de chaleur comme radiateurs, calorifères etc. Courants d'air (fenêtres, portes, grilles de ventilation, de climatisation, etc ...). **10**. Mantenir les grilles de ventilation du groupe compresseur loin de murs au moins 30cm. **11**. Rappelez-vous que les produits exposés ne doivent pas dépasser du périmètre des étagères ou des grilles. **12**. Si vous deviez constater une formation anormale de givre sur l'évaporateur, provoqué par l'humidité de l'air ou par les produits à réfrigérer, nous vous conseillons de fermer le compresseur et de disposer la marchandise dans un récipient réfrigéré à la même température pour toute la durée nécessaire au dégivrage ; si vous laissez l'appareil dans ces conditions, le compresseur fonctionnera en continu, ce qui aura pour conséquence une consommation inutile de courant électrique et un faible rendement de l'appareil. **13**. Si l'appareil reste inutilisée et donc arrêtée, il est indispensable de laisser une ouverture de porte d'un minimum de 10 cm. En évitant cela, vous éviterez même la conséquente formation de moisissure et les odeurs désagréables.

Nos produits sont conçus pour utilisation à l'intérieur: ne pas installer à l'extérieur des locaux/magasins.

1. DÉBALLAGE

EMBALLAGE DANS DES BOÎTES EN CARTON 1a. Enlever les bandes qui cerclent l'emballage et dégager le carton vers le haut. **EMBALLAGE DANS DES CAISSES EN BOIS 1b.** Déclouer les planches de bois en faisant attention aux clous. **2.** Enfiler les fourches de l'élévateur entre la vitrine et la palette ou la caisse. **3**. Soulever la vitrine. **4.** Éliminer la palette ou la caisse. **5**. Poser la vitrine sur un plan horizontal et nivelé. **6**. S'assurer de n'avoir rien laissé dans l'emballage avant de le jeter. **7**. Séparer les matières de l'emballage selon leur composition, afin d'en faciliter l'élimination (voir illustration 1).

2. LES POIGNÉES

1. Les poignées se trouvent dans un sachet à l'intérieur de la vitrine. **2.** Monter la base de la poignée à l'aide des deux vis qui se trouvent déjà dans les trous du montant de la porte; serrer à fond. **3.** Appliquer la pièce rapportée en plastique en appuyant jusqu'au déclic (voir illustration 2).

3. NETTOYAGE INTERNE

1. Nettoyer les parties internes et les vitres à l'aide d'une éponge souple et de détergents neutres.
2. Essuyer avec un chiffon doux.

4. NETTOYAGE EXTERNE

1. Pour les vitres, utiliser les mêmes produits que pour le nettoyage interne. **2.** Retirer la protection de l'acier du panneau et des grilles.

5. BRANCHEMENT AU RÉSEAU ÉLECTRIQUE
1. S'assurer que la tension et la fréquence du réseau correspondent à celles qui figurent sur la plaquette **(A)** située sur l'appareil. **2**. S'assurer que la prise d'alimentation est : ***a)*** *dotée d'un conducteur de mise à la terre ;* ***b)*** *adaptée au courant nominal spécifié sur la plaquette ;* ***c)*** *dotée des protections conformément aux normes IEC : - Interrupteur magnétothermique différentiel (plus communément disjoncteur) avec In = valeur nominale indiquée sur la plaquette. - Différentiel avec sensibilité Id = 30 mA*. **3.** S'assurer qu'il n'y a aucun danger d'explosion (AD) dans le local. **4.** S'assurer que le câble d'alimentation monté sur l'appareil convient au local: le câble monté « H05 VVF » est prévu pour des usages internes.
5. Introduire la fiche dans la prise (ne pas utiliser de prises triples ni d'adaptateurs). **N.B. :** en cas de positionnement incorrect de la vitrine réfrigérée durant le transport ou le stockage, la laisser reposer au moins 3 heures dans une position correcte avant de la mettre sous tension (voir illustration 3).

F

6. REGLAGE
L'appareil est doté de commandes de réglage situées sur un panneau avant protégé.**1**. **Int. lumiére:** il sert à allumer la lumiére interne. **2**. **Int. de réfrigération:** il sert à allumer le système de réfrigération.
3. **Thermomètre:** il indique la température à l'intérieur de l'appareil. **Themostat:** il régle la température interne de l'appareil. Pour le réglage de la température procéder de la façon suivante: appuyer une seule fois sur la touche **4 "SET"**. La temperature programmée de la cellule s'affichera sur l'affcheur. En appuyant plusieurs fois sur la touche **5 "UP"** on obtient l'augmentation de la tempèrature. En appuyant par contre sur la touche **6 "DOWN"** on obtient la diminution de la temperature.
TOUCH: 1. lumière : il sert à allumer la lumière interne. **2. réfrigération :** il sert à allumer le système de réfrigération. **3. dégivrage manuel. 4. écran :** il indique la température à l'intérieur de la vitrine.
Thermostat : il régle la température interne de la vitrine. **A)** Appuyer une fois sur la Touche **5 « SET ou P »** pour visualiser la température programmée qu'il sera possible de modifier au moyen de la Touche **6 « UP »** ou de la Touche **7 «DOWN». 9. économie d'énergie :** Activer / mettre à l'arrêt la fonction d'économie d'énergie (Voir illustration 4).

7. CONTRÔLE DU FONCTIONNEMENT RÉGULIER
CONTRÔLER QUE: 1. La fiche est branchée. **2**. L'interrupteur de l'installation frigorifique est activé et le voyant vert allumé. **3**. Le thermomètre indique une température adéquate pour la marchandise.
4. L'éclairage interne est activé. **5**. La porte est bien fermée. **6**. L'appareil n'est pas directement exposé aux rayons du soleil ou à la lumière de projecteurs à puissance élevée. **7.** L a température ambiante ne dépasse pas les +30°C H. R. 55% prévus pour l'appareil (Classe climatique 4). **8**. Le compartiment moteur est bien ventilé, que l'espace devant la grille est d'au moins 30 cm. **9**. Le logement interne est chargé de façon adéquate, sans qu'un poids excessif ne pèse sur les tablettes et que l'espace pour une bonne circulation interne de l'air froid est suffisant.

8. NETTOYAGE INTERNE (TOUS LES QUINZE JOURS)
1. Couper le courant électrique. **2.** Ouvrir la porte et enlever la marchandise entreposée. **3.** Nettoyer les parois et les accessoires à l'aide d'une éponge imbibée d'eau mélangée à un peu de bicarbonate de soude. Sécher soigneusement.

9. REMPLACEMENT DU JOINT MAGNÉTIQUE DE LA PORTE
1. Ouvrir la porte. **2.** Saisir le joint et l'extraire du profil de la porte. **3**. Le remplacer par un nouveau joint en ayant soin de bien le fixer en appuyant sur tout le périmètre (voir illustration 5).

I
UK
D
E
F

I **Manuale del manutentore**

UK **Maintenance manual**

D **Wartungshandbuch**

E **Manual de mantenimiento**

F **Manuel du préposé à l'entretien**

Fig.1

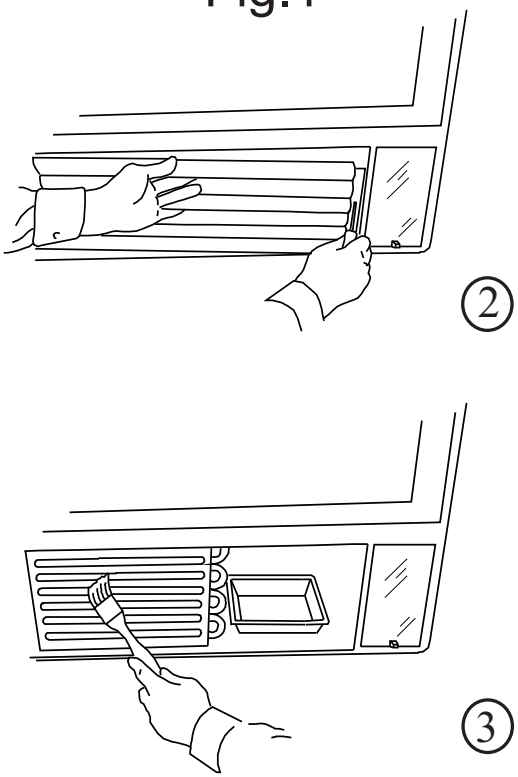

Fig.2

I
UK
D
E
F

I
UK
D
E
F

I

1. PULIZIA DEL CONDENSATORE
1. Togliere l'alimentazione elettrica, agendo sull'interruttore generale e sfilando la spina dalla presa. **2**. Togliere le viti di fissaggio della griglia anteriore e toglierla. **3**. Con un pennello eliminare lo strato di pulviscolo dalle alette del condensatore. **4.** Con l'aspirapolvere togliere la polvere residua. **5**. Rimontare la griglia e ripristinare l'alimentazione elettrica (vedi Fig. 1).

2. SOSTITUZIONE LAMPADE INTERNE
1.Togliere l'alimentazione. **2**. Svitare le viti di fissaggio del portalampada superiore. **3**. Sfilare il tubo dal portalampada inferiore. **4**. Sostituire il tubo. **5.** Ripristinare tutto .procedendo in senso inverso (Vedi Fig. 2).

UK

1. CLEANING THE CONDENSER
1. Switch off the appliance by turning off the power switch and pulling the plug out of the socket. **2.** Unscrew the screws attaching the front grille and then remove it. **3**. Remove the dust layer from the condenser's fins using a paintbrush. **4.** Use a vacuum cleaner to remove any remaining dust. **5**. Refit the grille and switch on the electricity supply (see figure 1).

2. REPLACING THE INTERNAL LIGHTS
1. Switch off the appliance. **2.** Undo the screws which hold the top lamp socket in place. **3.** Take the tube out of the bottom lamp socket. **4.** Replace the tube. **5.** Reassemble by following the above instructions in reverse order (see figure 2).

D

1. REINIGUNG DES KONDENSATORS
1. Schalten Sie den Strom ab, indem Sie den Hauptschalter betätigen und den Stecker aus der Steckdose ziehen. **2**. Befestigungsschrauben des vorderen Gitters entfernen und das Gitter abnehmen. **3**. Mit einem Pinsel den Staub von den Lamellen des Kondensators entfernen. **4.** Mit einem Staubsauger den restlichen Staub beseitigen. **5**. Gitter wieder einbauen und die Stromversorgung wieder herstellen (siehe Abb. 1).

2. AUSTAUSCH DER INNENBELEUCHTUNG
1. Strom wie abschalten. **2**. Die Befestigungsschrauben der oberen Lampenfassung entfernen. **3**. Die Röhre aus der unteren Lampenfassung herausziehen. **4**. Die Leuchtstoffröhre ersetzen. **5**. Alles in umgekehrter Reihenfolge wieder zusammensetzen (siehe Abbildung 2).

E

1. LIMPIEZA DEL CONDENSADOR
1. Desconectar la alimentación eléctrica apagando el interruptor general y extrayendo el enchufe. **2**. Sacar los tornillos de fijación de la rejilla anterior y sacar la rejilla. **3.** Con un pincel eliminar el polvo de las aletas del condensador. **4.** Con la aspiradora quitar el polvo residual. **5.** Ensamblar nuevamente la rejilla y conectar la alimentación eléctrica (Véase figura 1).

2. SUSTITUCIÓN DE LAS LÁMPARAS INTERNAS
1. Desconectar la alimentación. **2**. Destornillar los tornillos de fijación del portalámpara superior. **3.** Sacar el tubo del portalámpara inferior. **4**. Sustituir el tubo. **5.** Reponer todo en el orden inverso (Véase figura 2).

F

1. NETTOYAGE DU CONDENSEUR
1. Couper la tension électrique en agissant sur l'interrupteur général et en détachant ensuite la fiche de sa prise. **2.** Retirer la grille avant après avoir enlevé les vis de fixation. **3.** À l'aide d'un pinceau, éliminer la couche de poussière des ailettes du condenseur. **4**. À l'aide d'un aspirateur, éliminer la poussière résiduelle. **5**. Remonter la grille et rebrancher la vitrine (voir illustration 1).

2. REMPLACEMENT DES LAMPES INTERNES
1. Couper le courant électrique. **2**. Dévisser les vis de fixation de la douille supérieure. **3**. Extraire le tube de la douille inférieure. **4**. Remplacer le tube. **5.** Remonter le tout en procédant en sens inverse (voir illustration 2).

Snellè 400 - 550 - 650 BTV

I
UK
D
E
F

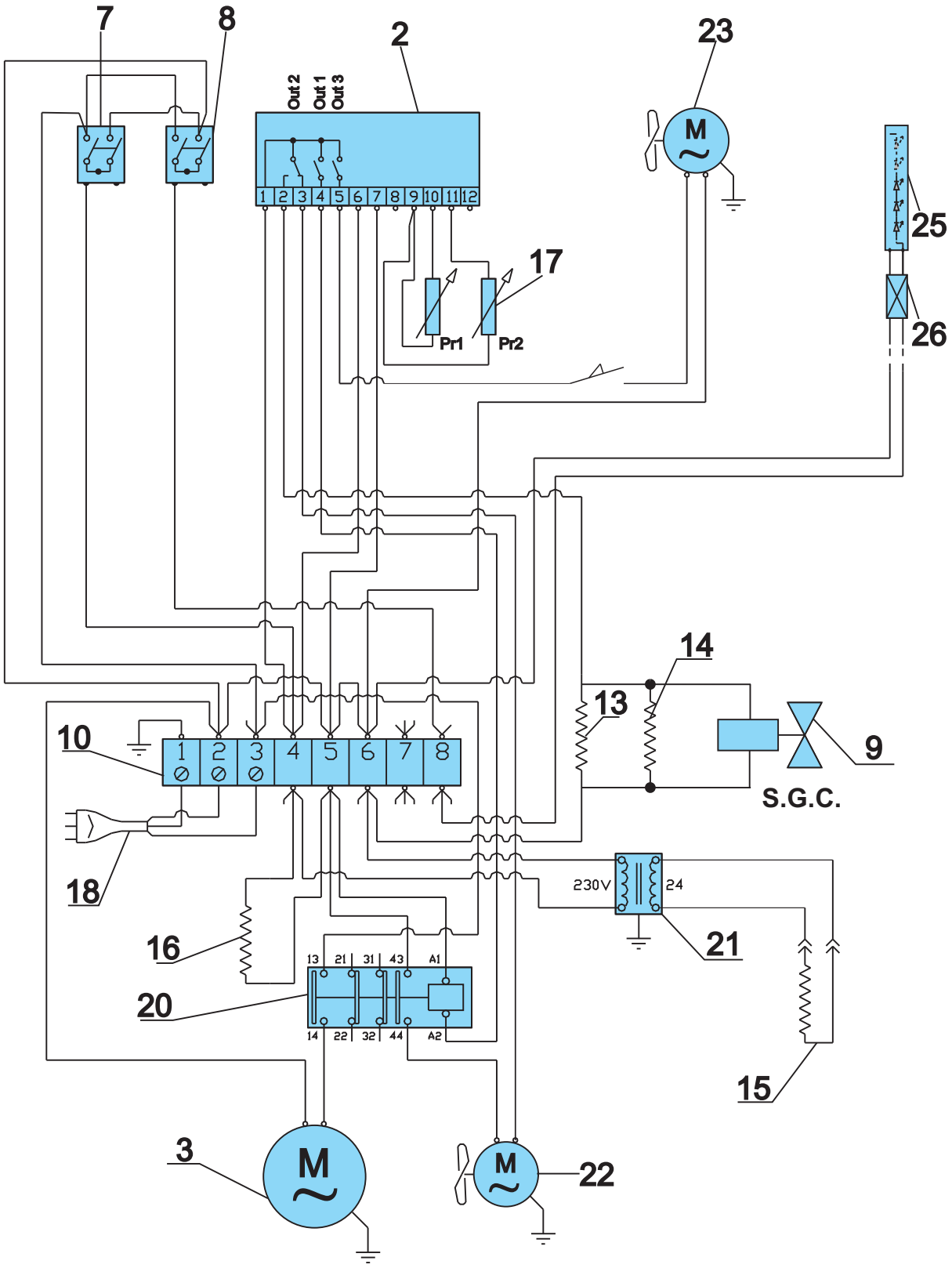

I
UK
D
E
F

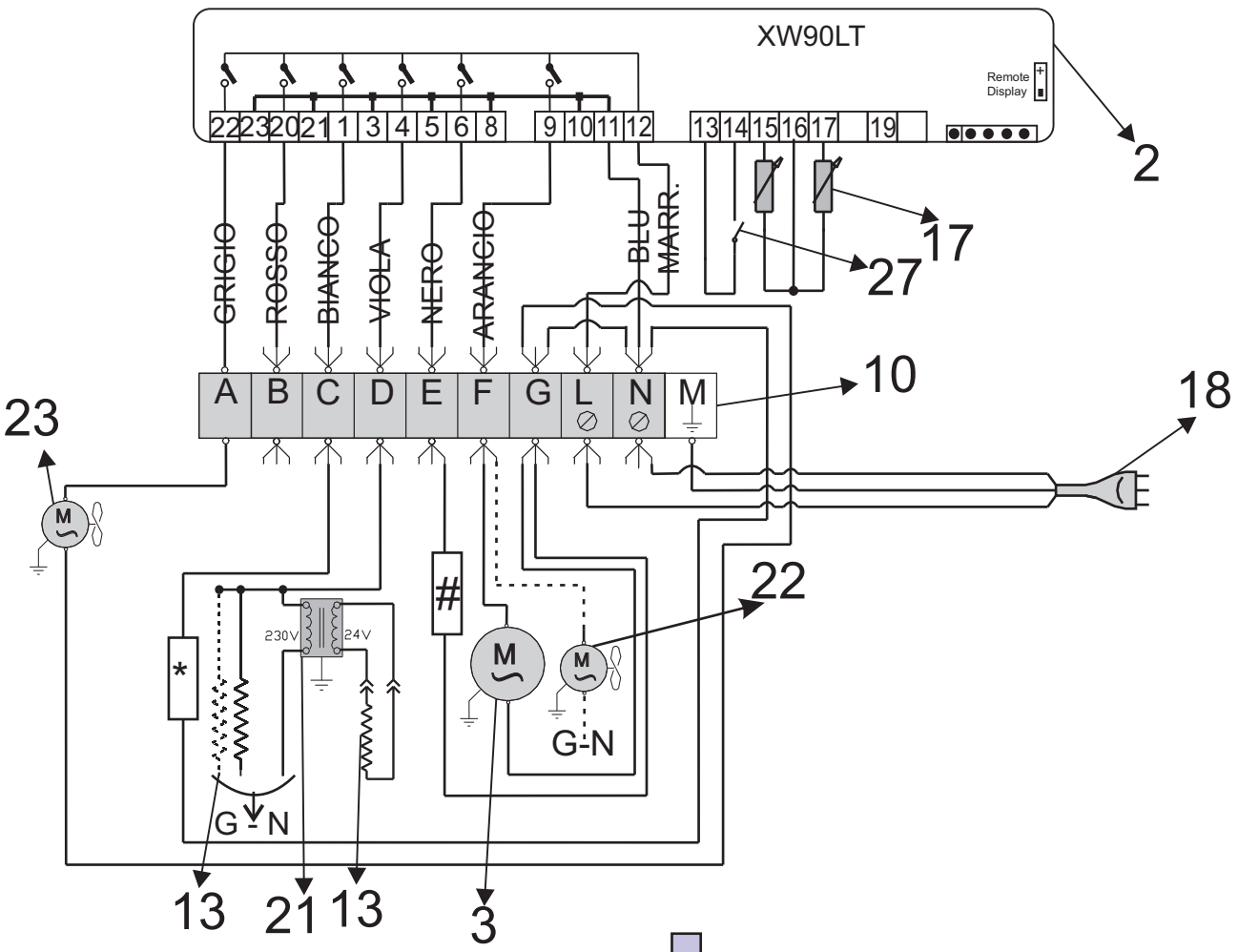

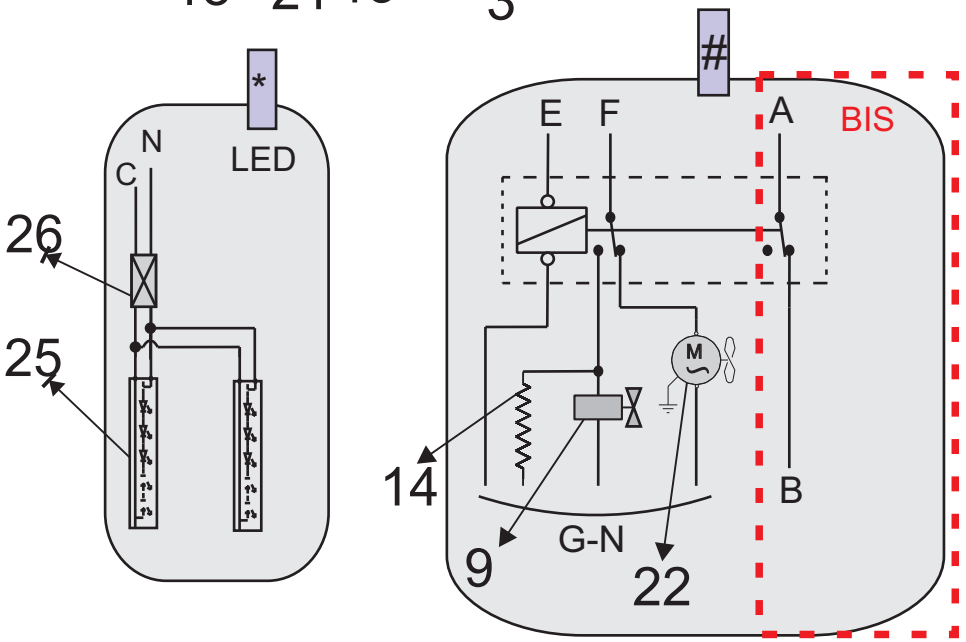

BTV

Sbrinamento G. C.

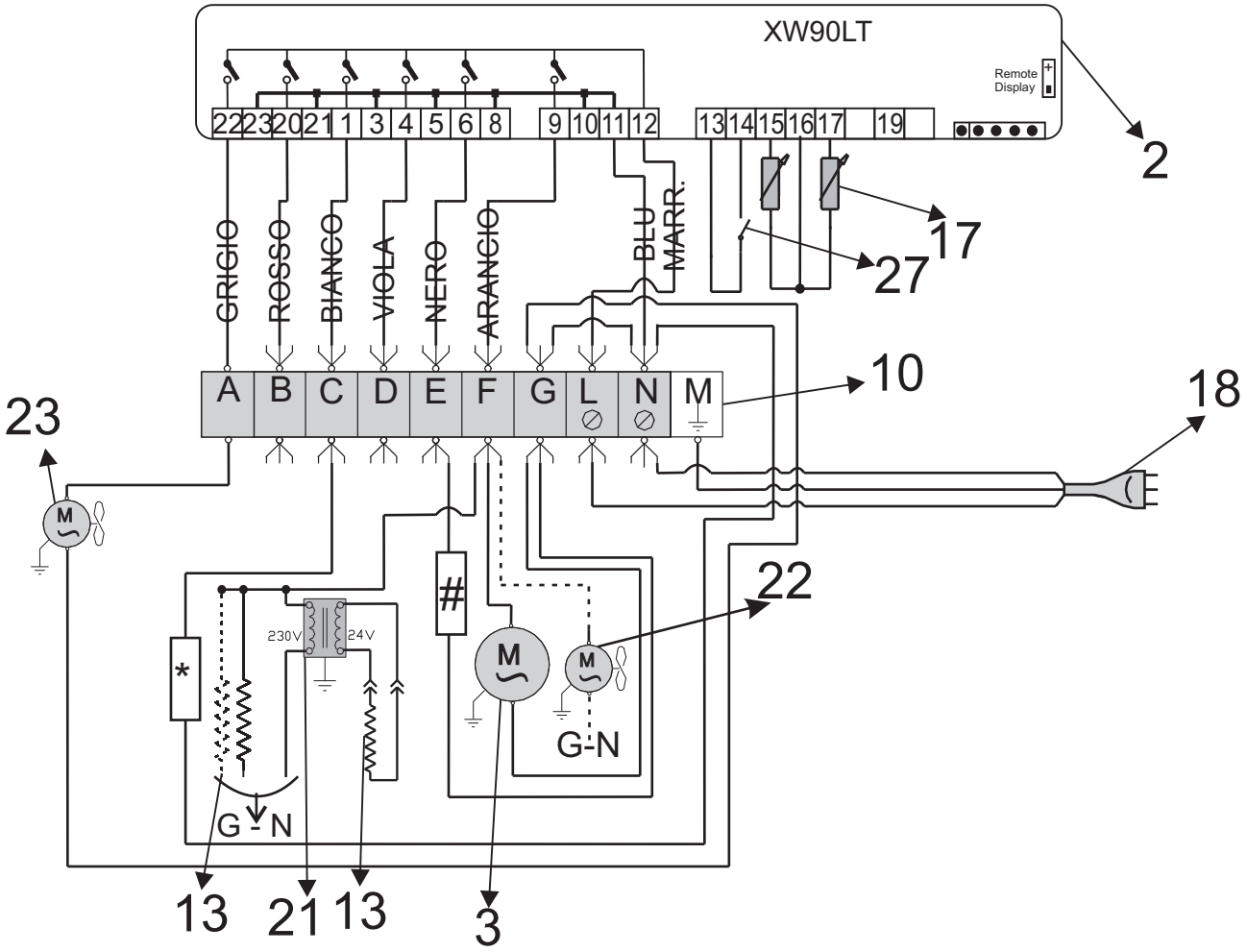

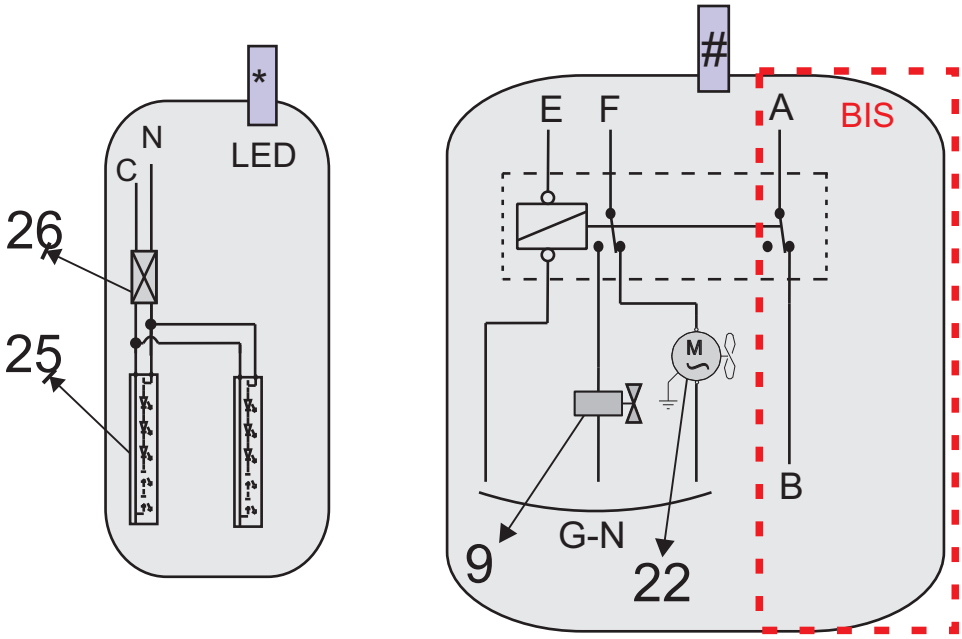

BTV

Sbrinamento G. C.

I

1) Bacinella **2)** Centralina elettronica **3)** Compressore **4)** Condensatore **5)** Evaporatore **6)** Filtro **7)** Interruttore **8)** Interruttore **9)** Valvola solenoide **10)** Morsettiera **11)** Neon **12)** Reattore **13)** Resistenza **14)** Resistenza **15)** Resistenza **16)** Resistenza **17)** Sonda **18)** Spina **19)** Starter **20)** Teleruttore **21)** Trasformatore **22)** Ventilatore condensatore **23)** Ventilatore evaporatore **25)** Illuminazione **26)** Alimentatore **27)** Microinterruttore

UK

1) Tray **2)** Electronic control board **3)** Compressor **4)** Condenser **5)** Evaporator **6)** Filter **7)** Switch **8)** Switch **9)** Solenoid valve **10)** Terminal board **11)** Neon **12)** Reactor **13)** Resistor **14)** Resistor **15)** Resistor **16)** Resistor **17)** Probe **18)** Plug **19)** Starter **20)** Remote switch **21)** Transformer **22)** Condenser fan **23)** Evaporator fan **25)** Lighting **26)** Power supply unit **27)** Microswitch

D

1) Wanne **2)** Elektronische Steuerzentrale **3)** Kompressor **4)** Verflüssiger **5)** Verdampfer **6)** Filter **7)** Schalter **8)** Schalter **9)** Solenoidventil **10)** Klemmleiste **11)** Neonleuchte **12)** Reaktionsapparat **13)** Widerstand **14)** Widerstand **15)** Widerstand **16)** Widerstand **17)** Sensor **18)** Netzsteckdose **19)** Starter **20)** Fernschalter **21)** Transformator **22)** Gebläse Verflüssiger **23)** Gebläse Verdampfer **25)** Beleuchtung **26)** Netzteil **27)** Mikroschalter

E

1) Bandeja **2)** Centralita electrónica **3)** Compresor **4)** Condensador **5)** Evaporador **6)** Filtro **7)** Interruptor **8)** Interruptor **9)** Válvula solenoide **10)** Caja de bornes **11)** Neon **12)** Reactor **13)** Resistencia **14)** Resistencia **15)** Resistencia **16)** Resistencia **17)** Sonda **18)** Enchufe **19)** Dispositivo de arranque **20)** Telerruptor **21)** Transformador **22)** Ventilador condensador **23)** Ventilador evaporador **25)** Iluminación **26)** Alimentador **27)** Microinterruptor

F

1) Bassine **2)** Unité de contrôle électronique **3)** Compresseur **4)** Condenseur **5)** Évaporateur **6)** Filtre **7)** Interrupteur **8)** Interrupteur **9)** Soupape solénoïdale **10)** Bornier **11)** Néon **12)** Réacteur **13)** Résistance **14)** Résistance **15)** Résistance **16)** Résistance **17)** Sonde **18)** Prise de courant **19)** Starter **20)** Télérupteur **21)** Transformateur **22)** Ventilateur condenseur **23)** Ventilateur évaporateur **25)** Éclairage **26)** Alimentateur **27)** Microinterrupteur

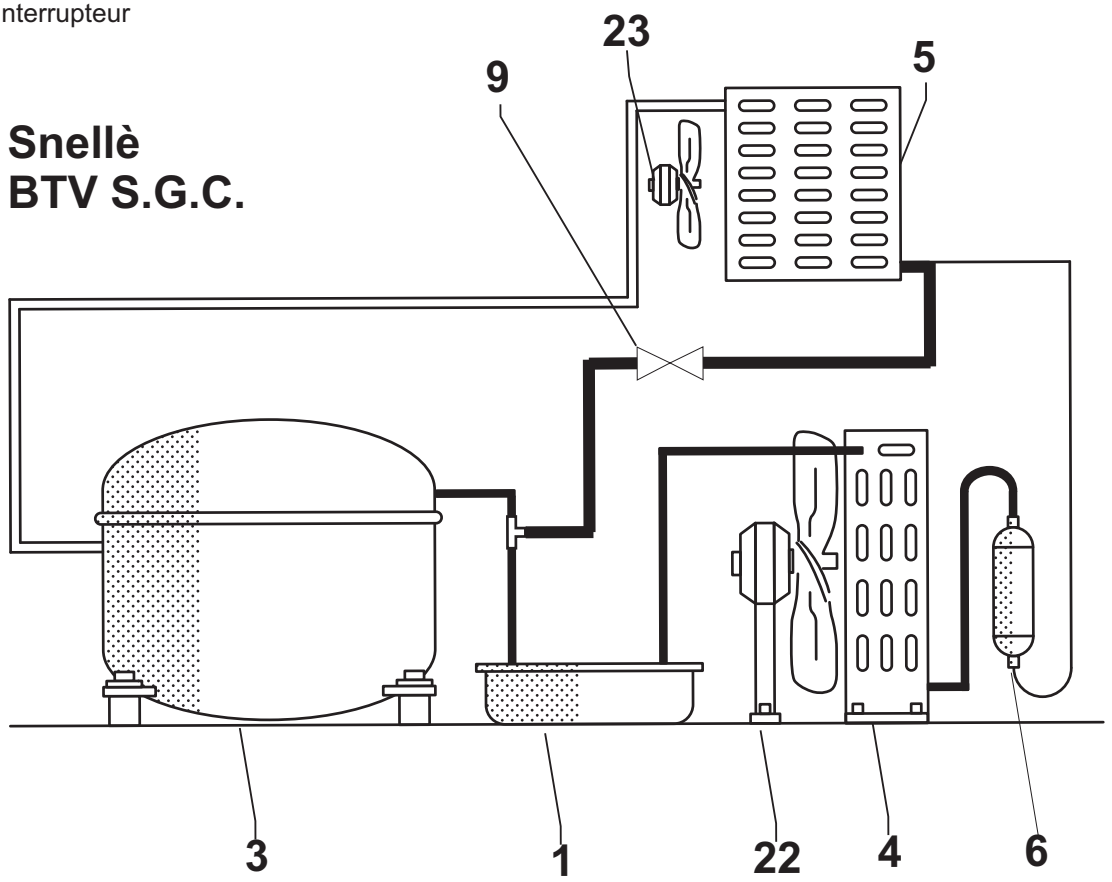

BACINELLA DI EVAPORAZIONE AUTOMATICA

La maggior parte delle unità dispone di una bacinella di evaporazione automatica.
Anche l'acqua di sbrinamento può causare guasti considerevoli poiché può bucare il tubo che fornisce il calore necessario per l'evaporazione dell'acqua o deteriorare la resistenza elettrica.
Quindi si raccomanda di prestare attenzione a questa bacinella e procedere alla sua pulizia periodicamente.

AUTOMATIC EVAPORATION BASIN

The majority of units, have a basin of automatic evaporation.
Even the defrost water can cause considerable damage, since it can pierce the tube that provides the heat necessary for the evaporation of water or deteriorate the electrical resistance.
So please pay attention to this basin and clean it periodically.

AUTOMATISCHE VERDUNSTUNGSTASSE

Die meisten Einheiten haben eine Tasse mit automatischer Verdunstung.
Auch das Tauwasser kann erhebliche Schäden verursachen, da das Rohr dass die notwendige Wärme für die Verdampfung gibt lochen kann oder es zu einer Verschlechterung des elektrischen Widerstandes bringt.
Also bitte achten Sie auf diese Tasse und reinigen Sie diese regelmaessig.

BENDEJA DE EVAPORACION AUTOMATICA

La mayorìa de los equipos disponen de una bandeja de evaporaciòn automatica.
El agua de dishielo tambièn puede provocar averìas de consideraciòn, ya que puede picar la tuberìa que aporta el calor necesario para evaporar el agua o deteriorar la resistencia eléctrica.
Se recomienda pues, prestar atenciòn a esta bandeja y proceder a su limpieza con periodicidad.

PLATEAU D'ÈVAPORATION AUTOMATIQUE

La majoritè des apparells disposent d'un plateau d'évaporation automatique,
L'eau du dégivrage peut également occasionner des pannes importantes, étant donné qu'ella peut percer la tuyauterie qui apporte la chaleur nécessaire permettant l'évaporation de l'eau ou ancore abimer la résistance électrique.
Il est recommandè de prendre soin de ce plateau et de le nottoyer périodiquement.

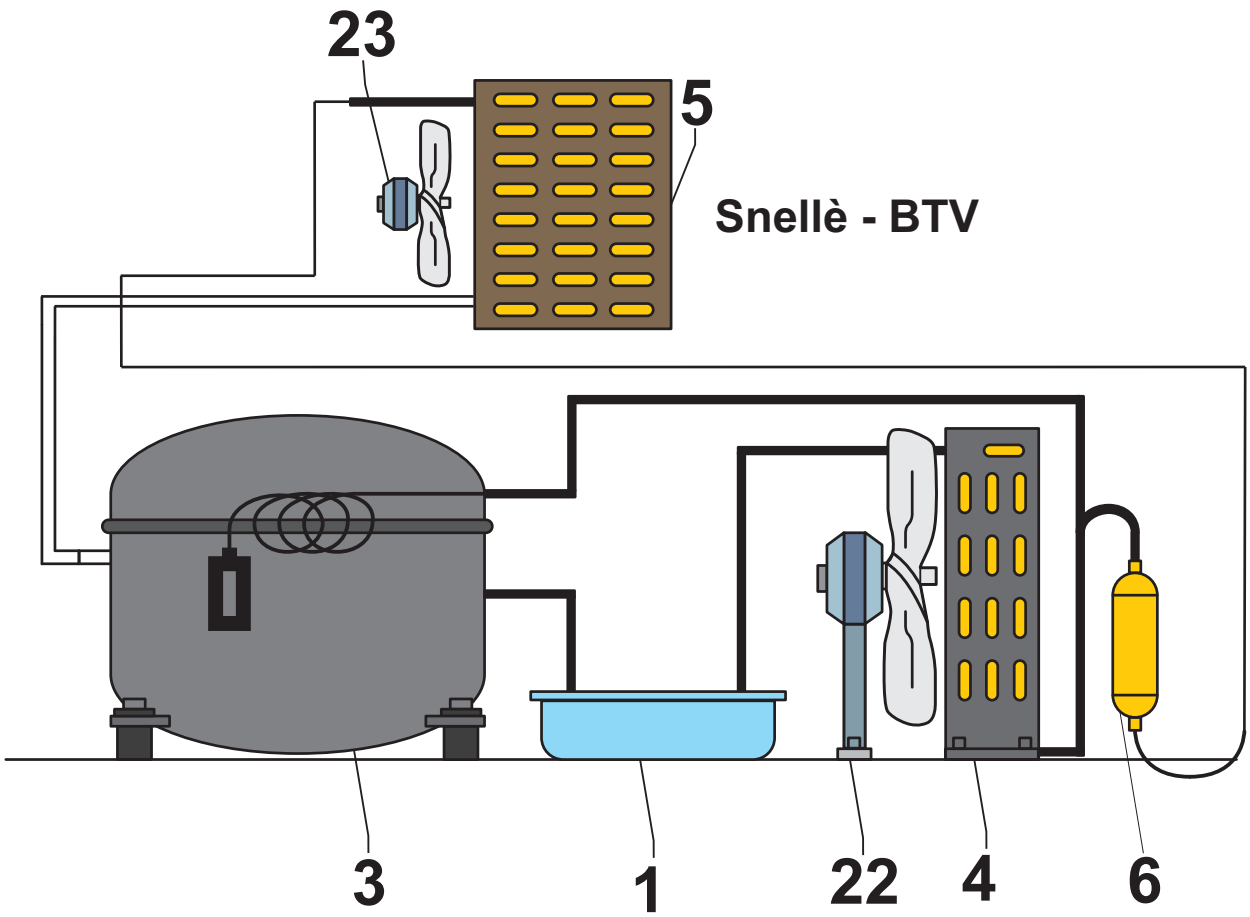

Smaltimento
Si ricordi inoltre di rispettare scrupolosamente le normative ambientali. Quando deve smantellare l'apparecchio, contatti l'ufficio tecnico del Suo Comune per informarsi del modo in cui la raccolta ed il riciclaggio di queste unità avvengono nella Sua zona. Questo apparecchio è contrassegnato in conformità alla direttiva europea 2002/96/CE RAEE (Rifiuti apparecchiature elettriche ed elettroniche). Assicurandovi che questo prodotto venga eliminato correttamente, collaborerete alla prevenzione di potenziali conseguenze negative per l'ambiente e la salute umana che potrebbero essere causate da uno smaltimento inappropriato di questo prodotto.

Il simbolo riportato sul prodotto o sui documenti di accompagnamento dello stesso indica che questo apparecchio non può essere trattato allo stesso modo dei rifiuti domestici. Al contrario, esso dovrà essere consegnato ad un adeguato punto di raccolta per il riciclaggio delle apparecchiature elettriche. Lo smaltimento deve essere effettuato in conformità alle norme ambientali locali per lo smaltimento dei rifiuti. Per informazioni più dettagliate sul trattamento, il recupero e il riciclaggio di questo prodotto, Vi invitiamo a contattare il Vostro comune, il Vostro servizio per la raccolta dei rifiuti domestici o il negozio presso il quale il prodotto è stato acquistato.

Disposal
Environmental regulations on disposal must also be observed. When disposing of the appliance you should contact your local authority technical department who will inform you of how collection and recycling of such units take place in your area. This appliance is marked according to the European directive 2002/96/EC on Waste Electrical and Electronic Equipment (WEEE). By ensuring this product is disposed of correctly, you will help prevent potential negative consequences for the environment and human health, which could otherwise be caused by inappropriate waste handling of this product.

The symbol on the product, or on the documents accompanying the product, indicates that this appliance may not be treated as household waste. Instead it shall be handed over to the applicable collection point for the recycling of electrical and electronic equipment. Disposal must be carried out in accordance with local environmental regulations for waste disposal. For more detailed information about treatment, recovery and recycling of this product, please contact your local city office, your household waste disposal service or the shop where you purchased the product.

Entsorgung
Beachten Sie in jedem Fall die jeweils geltenden Umweltschutzbestimmungen. Bei Ihrem zuständigen Stadtreinigungsamt können Sie erfahren, wie Abtransport und Wiederverwertung dieser Geräte in Ihrer Gemeinde gehandhabt werden. In Übereinstimmung mit den Anforderungen der Europäischen Richtlinie 2002/96/EG über Elektro- und Elektronik-Altgeräte (WEEE) ist vorliegendes Gerät mit einer Markierung versehen. Sie leisten einen positiven Beitrag für den Schutz der Umwelt und die Gesundheit des Menschen, wenn Sie dieses Gerät einer gesonderten Abfallsammlung zuführen. Im unsortierten Siedlungsmüll könnte ein solches Gerät durch unsachgemäße Entsorgung negative Konsequenzen nach sich ziehen. Auf dem Produkt oder der beiliegenden Produktdokumentation ist folgendes Symbol einer durchgestrichenen Abfalltonne abgebildet. Es weist darauf hin, dass eine Entsorgung im normalen Haushaltsabfall nicht zulässig ist Entsorgen Sie dieses Produkt im Recyclinghof mit einer getrennten Sammlung für Elektro- und Elektronikgeräte. Die Entsorgung muss gemäß den örtlichen Bestimmungen zur Abfallbeseitigung erfolgen. Bitte wenden Sie sich an die zuständigen Behörden Ihrer Gemeindeverwaltung, an den lokalen Recyclinghof für Haushaltsmüll oder an den Händler, bei dem Sie dieses Gerät erworben haben, um weitere Informationen über Behandlung, Verwertung und Wiederverwendung dieses Produkts zu erhalten.

Eliminación del aparato
Además, al desechar el electrodoméstico es imperativo cumplir las normativas de protección del medio ambiente. Para desechar el electrodoméstico le recomendamos comunicarse con el departamento técnico de la autoridad pertinente en su localidad, donde le informarán sobre cómo se realizan la recolección y el reciclaje de dichas unidades en su región. Este aparato lleva el marcado CE en conformidad con la Directiva 2002/96/EC del Parlamento Europeo y del Consejo sobre residuos de aparatos eléctricos y electrónicos (RAEE). La correcta eliminación de este producto evita consecuencias negativas para el medioambiente y la salud.

El símbolo en el producto o en los documentos que se incluyen con el producto, indica que no se puede tratar como residuo doméstico. Es necesario entregarlo en un punto de recogida para reciclar aparatos eléctricos y electrónicos. Deséchelo con arreglo a las normas medioambientales para eliminación de residuos. Para obtener información más detallada sobre el tratamiento, recuperación y reciclaje de este producto, póngase en contacto con el ayuntamiento, con el servicio de eliminación de residuos urbanos o la tienda donde adquirió el producto.

Mise au rebut
Observer également les règlements environnementaux en vigueur. Adressez-vous aux services compétents de votre commune pour savoir comment la collecte et le recyclage de ce type d'appareil se déroulent dans votre commune. Cet appareil porte le symbole du recyclage conformément à la Directive Européenne 2002/96/CE concernant les Déchets d'Équipements Électriques et Électroniques (DEEE ou WEEE). En procédant correctement à la mise au rebut de cet appareil, vous contribuerez à empêcher toute conséquence nuisible pour l'environnement et la santé de l'homme.

Le symbole présent sur l'appareil ou sur la documentation qui l'accompagne indique que ce produit ne peut en aucun cas être traité comme déchet ménager. Il doit par conséquent être remis à un centre de collecte des déchets chargé du recyclage des équipements électriques et électroniques. Pour la mise au rebut, respectez les normes relatives à l'élimination des déchets en vigueur dans le pays d'installation. Pour obtenir de plus amples détails au sujet du traitement, de la récupération et du recyclage de cet appareil, veuillez vous adresser au bureau compétent de votre commune, à la société de collecte des déchets ou directement à votre revendeur.

Verschroten
Neem de geldende milieubepalingen in acht. De gemeentelijke technische dienst kan u vertellen hoe het ophalen/afleveren en hergebruik van dergelijke kasten in uw gemeente gebeurt. Dit apparaat is voorzien van het merkteken volgens de Europese richtlijn 2002/96/EG inzake Afgedankte elektrische en elektronische apparaten (AEEA). Door ervoor te zorgen dat dit product op de juiste manier als afval wordt verwerkt, helpt u mogelijk negatieve consequenties voor het milieu en de menselijke gezondheid te voorkomen die anders zouden kunnen worden veroorzaakt door onjuiste verwerking van dit product als afval.

Het symbool op het product of op de bijbehorende documentatie geeft aan dat dit product niet als huishoudelijk afval mag worden behandeld. In plaats daarvan moet het worden afgegeven bij een verzamelpunt voor recycling van elektrische en elektronische apparaten. Afdanking moet worden uitgevoerd in overeenstemming met de plaatselijke milieuvoorschriften voor afvalverwerking. Voor nadere informatie over de behandeling, terugwinning en recycling van dit product wordt u verzocht contact op te nemen met het stadskantoor in uw woonplaats, uw afvalophaaldienst of de winkel waar u het product heeft aangeschaft.

Bortskaffelse
Vær opmærksom på gældende miljøregler. Kommunens tekniske forvaltning kan oplyse dig om hvordan opsamling og genanvendelse af sådanne apparater foregår i kommunen. Dette produkt er mærket i henhold til EU-direktiv 2002/96/EF om Kasseret elektrisk og elektronisk udstyr (WEEE). Ved at sikre, at dette produkt bliver skrottet korrekt, hjælper man med til at forhindre potentielle, negative konsekvenser for miljøet og folkesundheden, der kunne opstå gennem uhensigtsmæssig bortskaffelse af dette produkt.

Symbolet på produktet eller på dokumenterne, der ledsager produktet, angiver, at produktet ikke må bortskaffes sammen med husholdningsaffaldet. Det skal i stedet afleveres på en genbrugsstation for elektrisk og elektronisk udstyr. Det skal skrottes i henhold til gældende lokale miljøregler for bortskaffelse af affald. For yderligere oplysninger om håndtering, genvinding og genbrug af dette produkt bedes man kontakte de lokale myndigheder, renovationsselskabet eller forretningen, hvor produktet er købt.

Usuwanie
Stosować się do obowiązujących przepisów w dziedzinie ochrony środowiska. Dział techniczny w gminie udziela informacji o sposobach zbiórki i utylizacji mebli kuchennych tego typu. Niniejsze urządzenie posiada oznaczenia zgodnie z Dyrektywą Europejską 2002/96/EC w sprawie zużytego sprzętu elektrycznego i elektronicznego (WEEE). Zapewniając prawidłowe złomowanie niniejszego urządzenia przyczynią się Państwo do ograniczenia ryzyka wystąpienia negatywnego wpływu produktu na środowisko i zdrowie ludzi, które mogłoby zaistnieć w przypadku niewłaściwej utylizacji urządzenia.

Symbol umieszczony na produkcie lub na dołączonych do niego dokumentach oznacza, że niniejszy produkt nie jest klasyfikowany jako odpad z gospodarstwa domowego. Urządzenie, w celu jego złomowania, należy zdać w odpowiednim punkcie utylizacji odpadów w celu recyklingu komponentów elektrycznych i elektronicznych. Urządzenie należy złomować zgodnie z lokalnymi przepisami dot. utylizacji odpadów. Dodatkowe informacje na temat utylizacji, złomowania i recyklingu opisywanego urządzenia można uzyskać w lokalnym urzędzie miasta, w miejskim przedsiębiorstwie utylizacji odpadów lub w sklepie, w którym produkt został zakupiony.

COLD ENGINEERING
TECFRIGO

TECFRIGO s.p.a.
42024 Castelnovo di Sotto
(Reggio Emilia) Italy
Via Galileo Galilei, 22
Tel. 0522.683246 / 0522.688443
Fax 0522.682196
Fax Uff. amm. 0522.688444
e-mail: info@tecfrigo.com
http://www.tecfrigo.com

TÜVRheinland CERTIFIED

Management System
ISO 9001:2015

www.tuv.com
ID 9105015489

COLD ENGINEERING TECFRIGO

COLD MASTER
COLD ENGINEERING
CHEF PROGRAM & IPER MARKET

FROSTEMILY
COLD HIGH TECHNOLOGY