BRIO - KARINA
BTQ BIS

INSTALLAZIONE E USO
INSTALLATION AND USE
ZUSAMMENBAU
UND BETRIEB
INSTALACIÓN Y USO
INSTALLATION ET
MODE D'EMPLOI
INSTALLATIE EN GEBRUIK
INSTALAÇÃO E USO
INSTALLATION OCH BRUK
INSTALLATIONS OG
BETJENINGS
ASENNUS JA KÄYTTÖ
INSTALLATIE EN GEBRUIK
ΤΟΠΟΘΕΤΗΣΗ ΚΑΙ ΧΡΗΣΗ
INSTALACE A POUŽITÍ
UZSTĀDĪŠANA UN
EKSPLUATĀCIJA
INSTALACIJA IN UPORABA
PAIGALDAMINE JA
KASUTAMINE
BEÉPÍTÉS ÉS HASZNÁLAT
INŠTALÁCIA A POUŽITIE
INSTALACJA I
UZYTKOWANIE
ISTALLAZJONI U UżU
INSTALIAVIMAS IR
NAUDOJIMAS

MANUTENZIONE
MAINTENANCE
INSTANDHALTUNG
MANTENIMIENTO
ENTRETIEN
ONDERHOUD
MANUTENÇÃO
UNDERHÅLL
VEDLIGEHOLDEL-
SESANVISNING
HUOLTO-OHJEET
ONDERHOUD
ΣΥΝΤΗΡΗΣΗ
ÚDRŽBA
APKOPE
VZDRŽEVANJE
HOOLDUS
KARBANTARTÁS
ÚDRŽBA
KONSERWACJA
MANUTENZJONI
TECHNINIS APTARNAVIMAS

Italiano I
English UK
Deutsch D
Español E
Français F
Nederlands NL
Português P
Svenska S
Dansk DK
Suomi FIN
Vlaams B
Ellinika GR
Čeština CZ
Esti keel EE
Latviešu valoda LV
Lietuvių kalba LT
Magyar H
Malti M
Polski PL
Slovenčina SK
Slovenščina SLO

COLD ENGINEERING
TECFRIGO

Manuale Originale
in ITALIANO

I
UK
D
E
F
NL
P
S
DK
FIN
B
GR
CZ
EE
LV
LT
H
M
PL
SK
SLO

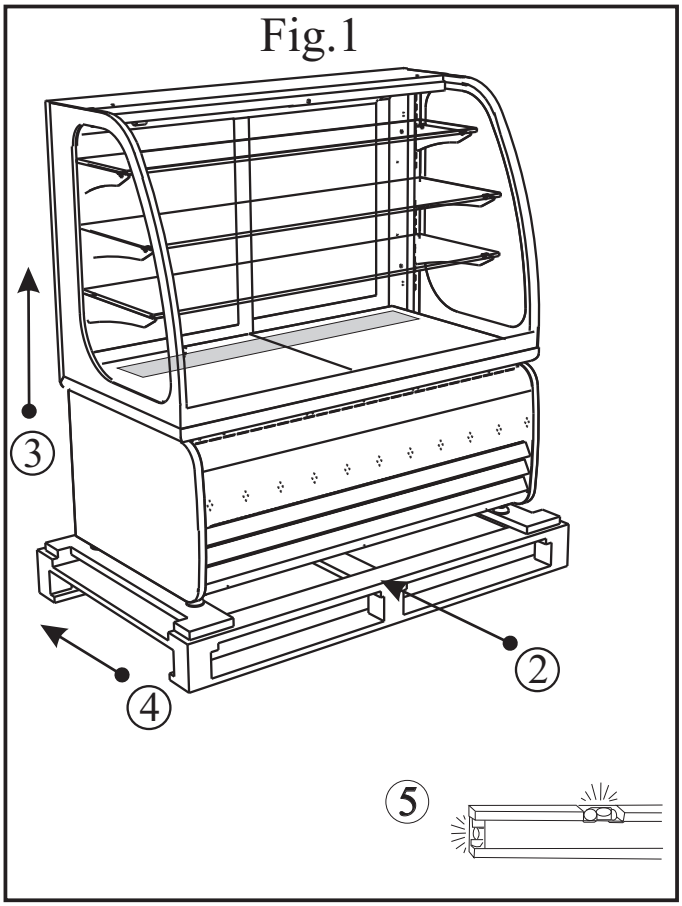

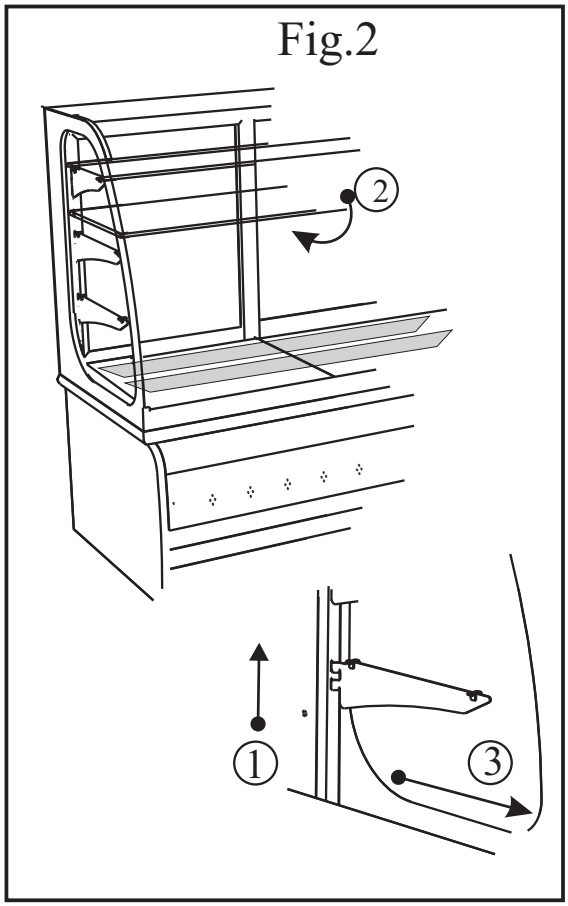

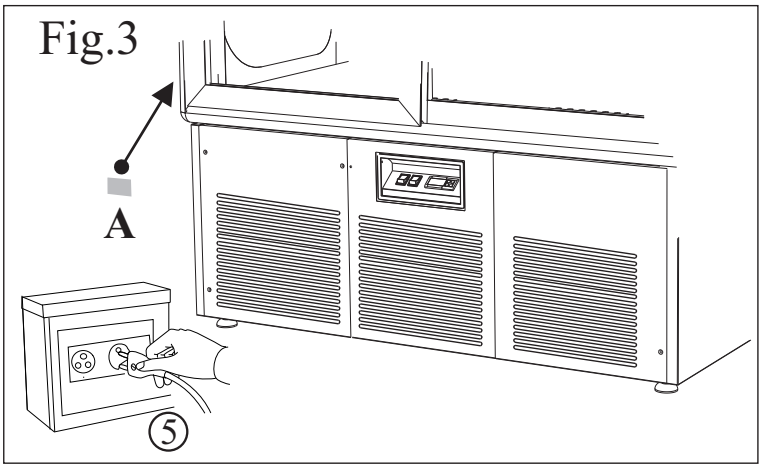

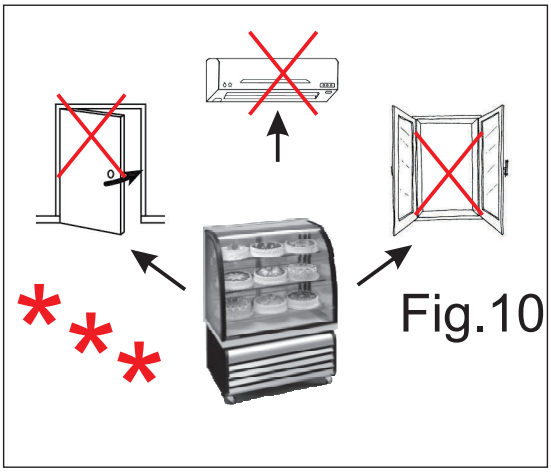

Il **non** buon funzionamento della macchina causato da inosservanza di quanto spiegato e/o mostrato in questo manuale, declina ogni tipo di responsabilità per Tecfrigo SPA.

Tecfrigo SPA declines any responsibility if the bad performance of the equipment is caused by non compliance to what is shown and/or explained in this manual.

Das nicht reibungslose Betrieb des Geraetes, verursacht durch Nichtbeachtung wie in diesem Handbuch dargestellt ist, übernimmt keine Haftung für Tecfrigo Spa.

Le mauvais fonctionnement de la machine causés par le non-respect comme expliqué et / ou illustrés dans ce manuel, décline toute la responsabilité de Tecfrigo spa

Tecfrigo SPA declina toda responsabilidad si el mal funcionamiento del equipo es causado por el incumplimiento de lo que se muestra y/o se explica en este manual.

Fig.4

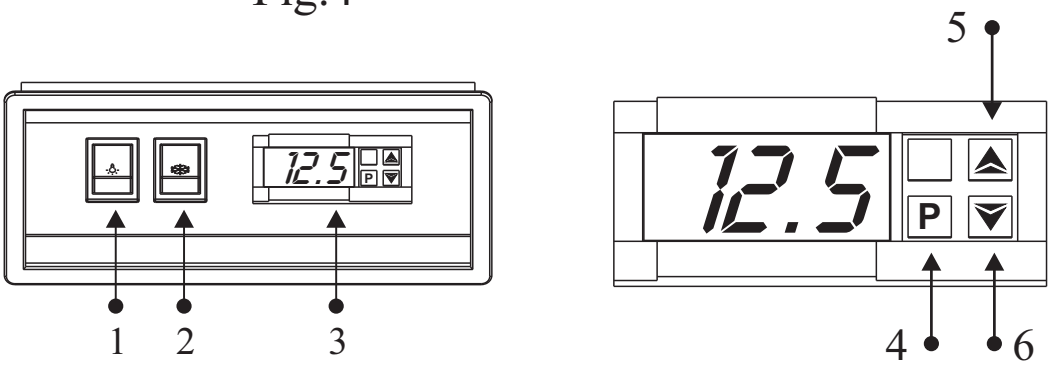

Fig.5

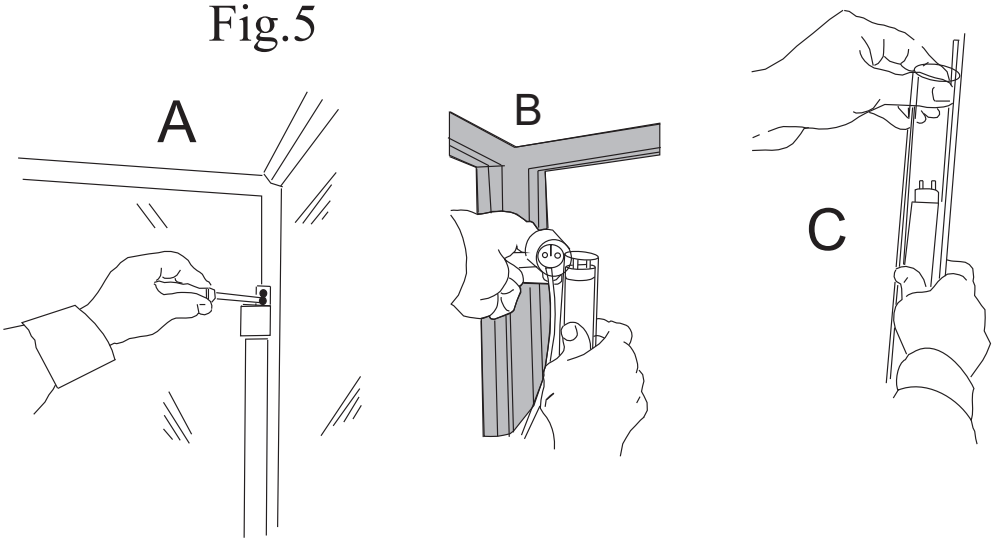

NON rimuovere
il lubrificante
per il primo mese
di vita.
DO NOT remove
the lubricant
for the first month
of life.

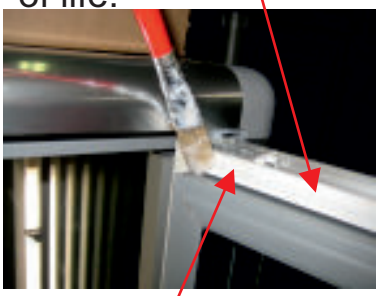

das Schmiermittel
NICHT entfernen
für den ersten Monat
des Lebens.

Attenzione!
La cassa con i vetri è sotto la macchina; protetta dal bancale.
Attention!
The box with the glasses is under the machine; protected from the pallet
Achtung!
Die Kiste mit den Gläsern ist unter dem Geraet; geschutzt von der Palette
Attention!
La caisse avec les verres est sous la machine; protégée par la palette
¡Atención!
La caja con los vidrios está bajo la máquina; protegida por el pallet.

I UK D E F NL P S DK FIN B GR CZ EE LV LT H M PL SK SLO

I

Manuale dell'operatore:

1. Apertura dell'imballaggio
2. Regolazione dei ripiani
3. Pulizia dell'interno
4. Pulizia dell'esterno
5. Collegamento alla rete elettrica
6. Regolazione
7. Il controllo di un regolare funzionamento
8. Pulizia interna
9. Sostituzione lampade interne
10. Sostituzione della guarnizione magnetica della porta

Manuale del manutentore (Pag.48):

1. Pulizia del condensatore
2. Pulizia dell'evaporatore

Schema impianto di refrigerazione e schema elettrico

Certificato di garanzia pag 61-62

AVVERTENZE (vedi.Fig.10)
E' molto importante che questo libretto istruzioni venga conservato con l'apparecchiatura per consultazioni future, per ragioni di sicurezza.
1. Quest'apparecchiatura deve essere fatta funzionare solo da persone adulte. Non permettere ai bambini di manomettere i comandi o giocare con essa. **2**. E' vietato alterare o comunque modificare le caratteristiche dell'apparecchiatura. **3**. I lavori elettrici necessari per l'installazione dell'apparecchiatura devono essere eseguiti da elettricista qualificato o da persona competente. **4**. Non cercare mai di riparare l'apparecchiatura da soli. Riparazioni effettuate da persone inesperte possono causare danni o gravi disfunzioni. **5**. L'assistenza a questa apparecchiatura deve essere effettuata da un Centro Assistenza Tecnico autorizzato. Usare solo ricambi originali. **6**. L'apparecchiatura non è idonea alla conservazione di derrate diverse da quelle alimentari. **7**. La casa costruttrice declina ogni responsabilità qualora queste norme antinfortunistiche non siano rispettate. La stessa si riserva il diritto di apportare tutte le modifiche migliorative senza alcun preavviso. **8**. Evitare di installare l'apparecchiatura direttamente ai raggi solari. **9**. Non installare l'apparecchiatura vicino a fonti di calore (come stufe,caloriferi ecc.) e correnti d'aria (come finestre, porte, griglie di ventilazione, aria condizionata, ecc …). **10**. Mantenere le griglie di ventilazione del gruppo compressore lontano da pareti di almeno 30cm. **11**. Ricordare di non far sporgere i prodotti esposti oltre al perimetro dei ripiani o griglie. **12.** Qualora si verificasse la formazione anormale di ghiaccio sull'evaporatore,causato dall'umidità dell'aria o dai prodotti da refrigerare, consigliamo di fermare il compressore mettendo la merce in apposito contenitore refrigerato alla stessa temperatura per il tempo necessario allo sbrinamento; caso contrario il compressore funzionerà continuamente provocando un inutile consumo di energia elettrica e uno scarso rendimento. **13**. Se l'apparecchiatura rimane ferma ed inutilizzata,è indispensabile lasciare aperta la porta di almeno 10 cm.

I nostri prodotti sono da interni - non installare all'esterno dei locali/negozi.

1. APERTURA DELL'IMBALLAGGIO
IMBALLAGGIO IN SCATOLA DI CARTONE 1a. Tagliare la reggia, sfilare la scatola verso l'alto.
IMBALLO IN CASSA DI LEGNO 1b. Schiodare le tavole di legno, prestando attenzione ai chiodi.
2. Infilare le forche del sollevatore fra apparecchiatura e pallet o cassa. **3**. Sollevare l'apparecchiatura. **4**. Eliminare il pallet o cassa. **5**. Posare l'apparecchiatura su un piano livellato orizzontale. **6.** Fare attenzione a non lasciare niente nell'imballo prima di buttarlo. **7**. Separare i materiali dell'imballaggio secondo la composizione, per facilitarne lo smaltimento (vedi.Fig.1).

2. REGOLAZIONE DEI RIPIANI
1. Alzare la mensola. **2**. Ruotarla verso il basso. **3**. Estrarla. **4**. Posizionarla nella nuova posizione procedendo in senso inverso facendo attenzione che c'è una mensola destra e una sinistra (vedi fig. 2).

3. PULIZIA DELL'INTERNO
1. Pulire le parti interne e le vetrate utilizzando una spugna morbida e detergenti neutri. **2.** Asciugare con un panno morbido.

4. PULIZIA DELL'ESTERNO
1. Per le vetrate utilizzare gli stessi prodotti usati per la pulizia interna. **2.** Rimuovere la protezione dall'acciaio del pannello e dalle griglie.

5. COLLEGAMENTO ALLA RETE ELETTRICA
1. Accertarsi che la tensione e la frequenza della rete corrispondano a quelle indicate sulla targhetta (**A**) posta sull'apparecchiatura. **2.** Accertarsi che la presa di alimentazione sia:***a)*** *Dotata di un conduttore di messa a terra.* ***b)*** *Idonea alla corrente nominale di targa.****c)*** *Sia dotata delle protezioni secondo le norme IEC :- Interruttore magnetotermico con In=valore nominale riportato in targa.- Differenziale con sensibilità Id=30 mA.* **3**. Verificare che l'ambiente non sia con pericolo di esplosione (AD). **4**. Il cavo montato sull'apparecchiatura è "H05 VVF" è per ambienti interni. **N.B.** Se l'apparecchiatura durante il trasporto o lo stoccaggio è stata posta erroneamente in orizzontale o capovolta, lasciarla riposare almeno 3 ore in posizione corretta prima di allacciare l'alimentazione. **5**. Inserire la spina nella presa (non utilizzare spine triple o riduzioni)(Vedi fig. 3).

6. REGOLAZIONE
L'apparecchiatura è dotata di comandi di regolazione. **1**. **Int. luce:** Serve per accendere la luce interna. **2**. **Int. refrigerazione:** Serve per accendere l'impianto refrigerante. **3**. **Termometro:** Indica la temperatura all'interno dell'apparecchiatura. **Termostato:** Regola la temperatura dell'apparecchiatura. **a)** Il **Tasto 4** "SET o P" premuto una volta consente di visualizzare la temperatura impostata, che potrà essere modificata agendo sul **Tasto 5** "UP" o sul **Tasto 6** "DOWN" (vedi fig. 4).

7. IL CONTROLLO DI UN REGOLARE FUNZIONAMENTO, PRIMA DI INTRODURRE LA MERCE
1. Spina allacciata. **2**. Interruttore impianto frigorifero inserito con luce verde accesa. **3**. Termometro indichi un valore idoneo alle merci. **4**. Luci interne inserite. **5**. Porta ben chiusa. **6.** Non vi sia irraggiamento solare o di faretti di elevata potenza sull'apparecchiatura. **7.** La temperatura ambiente non sia superiore a +30°C U.R.55%, per la quale l'apparecchio è abilitato (Classe climatica 4). **8**. Sia assicurato un flusso d'aria adeguato al vano motore, senza ostruzioni davanti alla griglia per almeno 30 cm. **9**. Il vano interno sia caricato adeguatamente, senza un peso eccessivo sui ripiani lasciando spazi per una buona circolazione interna dell'aria fredda.

8. PULIZIA INTERNA (OGNI QUINDICI GIORNI)
1. Togliere l'alimentazione. **2**. Aprire la porta e togliere la merce in conservazione. **3**. Pulire le pareti e gli accessori con una spugna umida d'acqua e un pò di bicarbonato di sodio ed asciugare accuratamente.

9. SOSTITUZIONE LAMPADE INTERNE
1. Togliere l'alimentazione. **2**. Svitare le viti di fissaggio del portalampada superiore. **3**. Staccare il portalampada superiore dal tubo fluorescente con il trasparente di protezione. **4.** Sfilare il tubo dal portalampada inferiore**. 5**. Togliere il tubo trasparente di protezione. **6**. Sostituire il tubo fluorescente. **7**. Ripristinare tutto procedendo in senso inverso (Vedi Fig. 5).

10. SOSTITUZIONE DELLA GUARNIZIONE MAGNETICA DELLA PORTA
1. Aprire la porta. **2.** Afferrare con le mani la guarnizione ed estrarla dall'incastro nel profilo della porta. **3.** Sostituirla con la nuova guarnizione,avendo cura di premere in successione su tutto il perimetro.

Vogliamo ringraziare la Sua preferenza per le nostre apparecchiature, che osservano rigorosamente tutte le direttive e le normative europee applicabili.
Venendo incontro alle Sue aspettative siamo certi di soddisfare le Sue necessità.
Nella parte finale di questo libretto troverà il certificato di garanzia. Le chiediamo di compilarlo in ogni sua parte, ritagliarlo e spedircelo tramite raccomandata.
Grazie
Tecfrigo spa

UK

Operator's guide:

1. Unpacking instructions
2. Adjusting the shelves
3. Internal cleaning
4. External cleaning
5. Connection to the mains
6. Controls
7. Checking correct operation
8. Internal cleaning
9. Replacement of internal light bulbs
10. Replacement of the door's magnetic gasket

Maintenance manual (Page 48):

1. Cleaning the condenser
2. Cleaning the evaporator

Wiring diagram diagram of refrigeration unit

WARNINGS (see fig. 10)
It is most important that this instruction booklet is kept together with the appliance both for future reference and for reasons of safety.
1. Adults should operate this appliance only. Do not allow children to use the controls or play with it. **2**. It is forbidden to modify in any way the main functions and characteristics of this appliance. **3**. The electrical installation of the appliance should be carried out by a qualified electrician or other competent person. **4**. Never attempt to carry out repairs unassisted. Inexpert repairs can cause serious damage and malfunction. **5**. Assistance has to be provided by an authorized engineer only. Always use original spare parts. **6**. This appliance is not suitable for the storage of basic commodities not including food-stuffs. **7**. The manufacturers of this appliance accept no responsibility for the consequences of misuse in contravention of these safety instructions. It further reserves the right to carry out improvements without prior notice. **8**. Avoid installing the cabinet directly in line with sunlight. **9**. Never install the appliance near sources of heat (such as radiators, stoves, etc) and drafts (such as windows, doors, ventilation systems, air conditioning, etc ...). **10**. Keep the ventilation grills free from obstruction for at least 30 cm. **11**. Ensure that the products displayed on the shelves and grills do not hang over the edges. **12**. If damp air or products to be refrigerated should cause ice to form on the evaporator, we recommend stopping the compressor and placing the goods in special refrigerated containers, kept at the same temperature, until defrosting is completed;if this is not carried out the compressor will continue to operate leading to a wasteful consumption of electricity and poor performance. **13**. If the appliance is not working and unused, it is indispensable to keep the door open at least 10 cm.

Our products are for internal use only do not install outside restaurants, shops

1. UNPACKING INSTRUCTIONS
CARDBOARD BOXES 1a. Cut surrounding tape. Remove the cardboard package by sliding it upwards. **WOODEN CRATES 1b.** Remove the nails from the wooden crate with care. **2.** Insert forks of forklift truck between the appliance and pallet or crate. **3**. Lift the appliance. **4**. Remove the pallet or crate. **5**. Place the appliance on a flat, level surface. **6**. Make sure there is nothing left in the package before disposing of it. **7.** Sort out the packaging materials in order to facilitate disposal (see fig. 1).

2. ADJUSTING THE SHELVES
1. Raise the shelf. **2.** Turn it downwards. **3**. Remove it. **4**. Put it in the new position, in reverse order, making sure there is a shelf on the left and on the right (see figure 2).

3. INTERNAL CLEANING
1. Clean the internal surfaces and glass panels with a soft sponge and a neutral detergent. **2.** Wipe with a soft dry cloth.

4. EXTERNAL CLEANING
1. Use the same products as used for the internal cleaning. **2**. Remove the protection from the steel parts of the panel and grills.

5. CONNECTION TO THE MAINS
1. Ensure that mains voltage and frequency are the same as those stated on the rating plate **(A)** attached to the appliance. **2**. Ensure that the supply socket: ***a)*** *is properly earthed;* ***b)*** *fulfils the requirements of the rated current as set out on the rating plate;* ***c)*** *complies with the IEC regulations:- thermal-magnetic switch with In = rated value as stated on the rating plate; - differential with Id sensitivity = 30 mA.*
3. Ensure that there is no danger of explosion (AD) in the room. **4.** Make sure the environment is suitable for the power supply cable provided. The cable of the appliance is H05 VVF, designed for internal use. **N.B.:** If the equipment has been transported or stored overturned, let is rest in its correct position for at least 3 hours before hooking it up to the mains. **5**. Insert the plug in the socket (do not use three-way adapters and reduction adapters) (see fig. 3).

UK

6. CONTROLS
The appliance is supplied with adjusting controls. **1**. **Light switch:** to switch on the internal lights. **2. Refrigeration unit switch:** to switch on the refrigeration unit. **3. Thermometer:** to read the temperature in the appliance. **Thermostat:** to adjust the temperature in the appliance. **a)** Press button **4** "**SET or P**" once to display the temperature set-point, which can be changed by pressing button **5 "UP"** or button **6 "DOWN"** (see figure 4).

7. CHECKING CORRECT OPERATION BEFORE USE
CHECK THAT: 1. The appliance is plugged in. **2.** The refrigeration unit switch is switched on with the green light is on. **3.** The thermometer shows the desired temperature for the goods to be stored. **4**. The internal lights are on. **5.** The door is completely closed. **6.** The appliance is not exposed to direct sunlight or high-powered lamps. **7**. The room temperature does not exceed that in which the appliance is designed to work normally, i.e. +30°C R.H. 55%, (climatic class 4). **8.** There is sufficient ventilation for the motor compartment; there is a clearance of at least 30 cm in front of the grille. **9**. The cabinet is suitably filled and shelves are not overloaded; there are sufficient gaps to enable cold air to circulate.

8. INTERNAL CLEANING (EVERY 15 DAYS)
1. Switch off the appliance. **2**. Open the door and remove the refrigerated goods. **3**. Wipe the internal surfaces of the appliance with a sponge dipped in water with a little sodium bicarbonate. Dry with care.

9. REPLACEMENT OF INTERNAL LIGHT BULBS
1. Switch off the appliance. **2.** Undo the screws which hold the top lamp socket in place. **3**. Detach the fluorescent tube with its protective cover from the top lamp socket. **4.** Take the tube out of the bottom lamp socket. **5.** Remove the protective cover. **6**. Replace the fluorescent tube. **7.** Reassemble by following the above instructions in reverse order (see fig. 5).

10. REPLACEMENT OF THE DOOR'S MAGNETIC GASKET
1. Open the door. **2**. Take hold of the magnetic gasket with your hands and pull it out of the frame.
3. Insert the new gasket and press it firmly down all around.

D

Bedienungshandbuch:

1. Verpackungsöffnung
2. Ablageneinstellung
3. Innenreinigung
4. Aussenreinigung
5. Verbindung mit dem stromnetz
6. Einstellung
7. Kontrolle eines einwandfreien betriebs
8. Innere reinigung
9. Austausch der innenbeleuchtung
10. Austausch der magnetischen türdichtung

Wartungshandbuch (S. 48):

1. Reinigung des kondensators
2. Reinigung des verdampfers

Elektroschema, kühlanlageschema

SICHERHEITSHINWEISE (siehe Abbildung 10)

Wichtig! Aus Sicherheitsgründen muß man die Betriebsanleitung ständig am Einsatzort der Vitrine griffbereit aufbewahren.
1. Arbeiten mit der Maschine dürfen nur von zuverlässigen Erwachsenen durchgeführt werden. Kinder dürfen keinesfalls die Vitrine berühren, in der Nähe der Vitrine spielen oder an den Regelschaltern spielen. **2**. Es dürfen aus Sicherheitsgründen keine Modifikationen an der Vitrine vorgenommen werden. **3**. Arbeiten an elektrischen Teilen für die Montage der Vitrine dürfen nur von einer Elektrofachkraft oder unter Aufsicht von Fachleuten durchgeführt werden. **4**. Die Vitrine niemals selbstständig reparieren. Die durch unqualifiziertes Personal durchgeführten Reparaturen können Schäden und Funktionsstörungen verursachen. **5**. Der technische Kundendienst dieser Vitrine darf nur von einem Vertragshändler - Kundendienstservicestelle durchgeführt werden. Nur Originalersatzteile verwenden! **6**. Das Gerät ist nur für Lebensmittel geeignet! **7**. Eine Haftung und Gewährleistung ist bei Nichtbeachtung dieser Unfallverhütungshinweise ausgeschlossen. Änderungen und Verbesserungen ohne vorherige Benachrictigung vorbehalten. **8**. Aufstellung der vitrine bei direkter sonneneinstrahlung vermeiden. **9**. Gerät nich in der Nähe von Wärmequellen wie Öfen, Heizkörper usw. nicht Aufstellen. Zugluft (Fenster, Belüftungssystem, Klimaanlage, etc ...). **10**. Sicherstellen, daß der abstand der Lüftungsgitter am Aggregat von der Wand mindestens 30cm beträgt. **11**. Denken Sie daran, dass die ausgestellten Produkte nicht über die Ablagen oder Gitter hinnausstrecken dürfen. **12.** Sollte es durch die Luftfeuchtigkeit oder die zu kühlenden Produkte zu außergewöhnlicher Bildung von Eis auf dem Verdampfer kommen, empfehlen wir, den Kompressor auszuschalten und die Ware während des Abtauens bei gleicher Temperatur in dem vorgesehenen Behälter aufzubewahren; andernfalls arbeitet der Kompressor ununterbrochen und verursacht einen unnötigen Energieverbrauch sowie niedrige Leistung. **13**. Die Tür für mindestens 10 cm. unbedingt offen lassen, falls die Vitrine stillstehend und unbenützt bleiben sollte.

Unsere Produkte eignen sich für Innenräume nicht im Aussenbereich von Räumen/Geschäften anbringen.

1. VERPACKUNGSÖFFNUNG
KARTONVERPACKUNG 1a. Das Band durchschneiden und den Karton nach oben herausziehen. **HOLZKISTENVERPACKUNG 1b**. Vorsichtig die Nägel aus den Holzbrettern ziehen. **2.** Die Gabeln des Gabelstaplers zwischen Gerät und Palette oder Kiste schieben. **3**. Gerät anheben. **4**. Palette oder Kiste entfernen. **5.** Gerät auf eine ebene Abstellfläche setzen. **6**. Achten Sie darauf, dass sich nichts mehr in der Verpackung befindet, bevor Sie sie fortwerfen. **7.** Trennen Sie die Verpackung nach Materialien, um die Entsorgung zu erleichtern (siehe Abbildung 1).

2. ABLAGENEINSTELLUNG
1. Heben Sie die Ablage an. **2.** Drehen Sie sie nach unten. **3.** Ziehen Sie sie heraus. **4.** Positionieren Sie sie in der neuen Stellung, indem Sie in umgekehrter Reihenfolge vorgehen und achten Sie darauf, dass es eine rechte und eine linke Ablage gibt (siehe Abb. 2).

3. INNENREINIGUNG
1. Säubern Sie den Innenbereich und die Scheiben mit einem weichen Schwamm und neutralen Reinigungsmitteln. **2**. Mit einem weichen Tuch abtrocknen.

4. AUSSENREINIGUNG
1. Verwenden sie für die Scheiben die gleichen Produkte, wie für die Innenreinigung. **2.** Den Schutz von den Stahlteilen der Wandplatte und den Gittern entfernen.

5. VERBINDUNG MIT DEM STROMNETZ
1. Netzspannung und -frequenz müssen mit den auf dem am Gerät angebrachten Typenschild **(A)** angegebenen Werten übereinstimmen. **2**. Überprüfen Sie, dass die Steckdose: ***a)*** *Mit einer Erdleitung ausgestattet ist.* ***b)*** *Zu dem auf dem Schild angegebenen Nennstrom passt.* ***c)*** *Gemäß den IEC-Normen mit einer Schutzvorrichtungen ausgerüstet ist: - Thermomagnetschalter mit In = auf dem Schild angegebenem Nennwert. - Differenzial mit einer Ansprechempfindlichkeit von Id = 30 mA.* **3**. Versichern Sie sich, dass am Aufstellungsort keine Explosionsgefahr besteht (AD). **4**. Versichern Sie sich, dass der Aufstellungsort für den Gebrauch des am Gerät angebrachten Speisekabels geeignet ist: Das angebrachte Kabel: "H05 VVF" ist für Innenräume vorgesehen. **NB**: Wenn das Gerät während des Transports oder der Lagerung sich irrtümlicherweise in horizontaler oder umgedrehter Stellung befand, lassen sie es mindestens 3 Stunden lang in der richtigen Position ruhen, bevor sie es an das Stromnetz anschließen. **5**. Stecker in die Steckdose stecken (keine Dreifachstecker oder Verminderer verwenden) (siehe Abbildung 3).

6. EINSTELLUNG
Das Gerät ist mit Einstellsteuerungen ausgestattet **1**. **Lichtschalter:** Zum Einschalten der Innenbeleuchtung. **2. Kühlschalter:** Zum Einschalten der Kühlanlage. **3. Thermometer:** Gibt die Temperatur im Inneren des Geräts an. **Thermostat:** Reguliert die Temperatur des Geräts. **a)** Das einmalige Drücken der Taste **4 "SET oder P"** ermöglicht das Ablesen der voreingestellten Temperatur, die durch Drücken der Taste **5 "UP"** oder **6 "DOWN"** geändert werden kann (siehe Abb. 4).

7. KONTROLLE EINES EINWANDFREIEN BETRIEBS VOR DEM EINRÄUMEN DER WARE
1. Der Stecker muss eingesteckt sein. **2.** Der Schalter der Kühlanlage muss eingeschaltet sein (grünes Licht leuchtet). **3.** Das Thermometer muss einen für die Waren geeigneten Temperaturwert anzeigen. **4.** Die Innenbeleuchtung muss eingeschaltet sein. **5**. Die Tür muss gut geschlossen sein. **6.** Das Gerät darf nicht der direkten Sonneneinstrahlung oder dem Licht von Hochleistungsstrahlern ausgesetzt sein. **7.** Die Raumtemperatur darf nicht über +30°C - RF 55% liegen, für die das Gerät zugelassen ist (Klimaklasse 4). **8.** Der Motorraum muss ausreichend belüftet sein; das Gitter darf im Umkreis von mindestens 30 cm nicht versperrt werden. **9.** Der Innenraum muss auf geeignete Weise gefüllt werden, die Ablagen dürfen nicht übermäßig belastet werden und es muss im Inneren Platz für eine gute Zirkulation der Kaltluft gelassen werden.

8. INNERE REINIGUNG (ALLE 15 TAGE)
1. Strom wie abschalten. **2**. Tür öffnen und Waren herausnehmen. **3.** Mit einem mit Wasser befeuchteten Schwamm und etwas Natron Wände und Zubehör reinigen, dann sorgfältig abtrocknen.

9. AUSTAUSCH DER INNENBELEUCHTUNG
1. Strom wie abschalten. **2.** Die Befestigungsschrauben der oberen Lampenfassung entfernen. **3**. Die Leuchtstoffröhre zusammen mit der durchsichtigen Schutzröhre von der oberen Lampenfassung lösen. **4**. Die Röhre aus der unteren Lampenfassung herausziehen. **5**. Die durchsichtige Schutzröhre entfernen. **6**. Die Leuchtstoffröhre ersetzen. **7**. Alles in umgekehrter Reihenfolge wieder zusammensetzen (siehe Abbildung 5).

10. AUSTAUSCH DER MAGNETISCHEN TÜRDICHTUNG
1. Die Tür öffnen. **2**. Die Dichtung mit den Händen aus dem Türprofil herausziehen. **3.** Eine neue Dichtung einsetzen, die sorgfältig überall festgedrückt werden muss.

Manual del usuario:

1. Apertura del embalaje
2. Ajuste de las repisas
3. Limpieza del interior
4. Limpieza del exterior
5. Conexión a la red eléctrica
6. Regulación
7. Control del funcionamiento
8. Limpieza interior
9. Sustitución de las lámparas internas
10. Sustitución del burlete magnético de la puerta

Manuale del manutentore (Pág.49):

1. Limpieza del condensador
2. Limpieza del evaporador

Esquemas eléctrico, esquema equipo refrigeración

E

OBSERVACIONES (Véase figura 10)

Es muy importante conservar el presente manual de instrucciones junto con el aparato para futuras consultas, por razones de seguridad.
1. Este aparato tiene que ser puesto en funcionamiento sólo por personas adultas. No hay que permitir a los niños la manipulación de los mandos y controles como tampoco que jueguen con el producto. **2**. Es prohibido alterar o modificar en cualquier manera las características del aparato. **3**. Los trabajos eléctricos necesarios para la instalación del aparato tienen que ser realizados por un electricista calificado o por una persona competente. **4**. No tratar de reparar el aparato solos. Las reparaciones efectuadas por personas inexpertas pueden causar daños o graves disfunciones. **5**. La asistencia al presente aparato tiene que ser efectuada por un Centro de Asistencia Técnica autorizado. Usar solamente piezas de recambio originales. **6**. El aparato es apto para la conservación de productos alimenticios solamente. **7**. La casa fabricante declina toda responsabilidad en el caso de que estas normas contra accidentes no fueran respetadas. Además se reserva el derecho de aportar modificaciones por mejorías técnicas sin ningún preaviso. **8**. Evitar la instalación del aparato cerca de los rayos solares. **9**. No instalar el aparto cerca de fuentes de calor tales como estufas termosifones,etc. Borradores (ventanas, puertas, rejas de ventilación, aire acondicionado, etc ...). **10**. Mantener alejadas de paredes las rejillas de ventilación del grupo compresor a una distancia no inferior a los 30cm. **11**. Recordarse de que los productos no deben salir fuera del perímetro de las estantes o bandejas. **12**. Si se verificase una producción anómala de hielo en el evaporador, causado bien por la humedad del aire o de los productos que se quieren refrigerar, les aconsejamos que paren el compresor y que saquen y coloquen los alimentos en específicos contenedores refrigerados a la misma temperatura y durante el tiempo necesario para la descongelación. De no hacerlo así, el compresor funcionará siempre provocando un consumo de energía eléctrica inútil y con un escaso rendimiento. **13**. Si el aparto està parado y inutilizado, es indispensable dejar la puerta abierta, al menos 10 cm.

Nuestros productos son para el interior, non instalarlos en el exterior de los locales/tiendas.

1. APERTURA DEL EMBALAJE
EMBALAJE EN CAJA DE CARTÓN 1a. Cortar la cinta, sacar la caja hacia arriba. **EMBALAJE EN CAJÓN DE MADERA 1b**. Desclavar las tablas de madera, teniendo cuidado con los clavos. **2**. Introducir las horquillas del elevador entre el equipo y la paleta o caja. **3**. Elevar el equipo. **4**. Eliminar la paleta o caja. **5.** Colocar el equipo en un plano horizontal nivelado. **6.** Antes de desechar el embalaje verificar si quedó algo adentro. **7**. Separar los materiales del embalaje según la composición para facilitar su eliminación (Véase figura 1).

2. AJUSTE DE LAS REPISAS
1. Levantar la balda. **2**. Girarla hacia abajo. **3.** Extraerla. **4**. Colocarla en la nueva posición con atención (hay una balda derecha y una izquierda) (Véase figura 2).

3. LIMPIEZA DEL INTERIOR
1. Limpiar el interior y los cristales sólo con una esponja blanda y detergentes neutros. **2**. Secar con un paño suave.

4. LIMPIEZA DEL EXTERIOR
1. Usar los mismos productos que para el interior. **2**. Quitar la protección del acero del panel y las rejillas.

5. CONEXIÓN A LA RED ELÉCTRICA
1. Fijarse bien que la tensión y la frecuencia de la red correspondan a las indicadas en la placa **(A)** colocada en el aparato. **2.** Fijarse bien que la toma de alimentación: ***a)*** *Tenga un conductor de protección de tierra.* ***b)*** *Sea apta para la corriente nominal (In) especificada en la placa.* ***c)*** *Tenga protecciones según las normas IEC: Interruptor magnetotérmico diferencial con In = valor nominal indicado en la placa con sensibilidad Id = 30 mA.* **3**. Verificar que el ambiente no presente peligros de explosión (AD). **4**. El cable de alimentación montado en el equipo es "H05 VVF", idóneo para ambientes interiores. **NOTA:** Si durante el transporte o el almacenamiento el equipo ha estado en una posición errónea es necesario dejarlo descansar por lo menos tres horas en la posición correcta antes de conectarlo a la alimentación eléctrica. **5**. Introducir el enchufe(no utilizar ni clavijas triples ni reducciones)(Véase figura 3).

6. REGULACIÓN
El equipo está dotado de mandos de regulación. **1. Interruptor luz:** Sirve para encender la luz interna. **2. Interruptor refrigeración:** Sirve para encender la instalación refrigeradora **3. Termómetro:** Indica la temperatura del interior del equipo. **Termostato:** Regula la temperatura del equipo. **a)** Si se pulsa la tecla **4 "SET o P"** (una vez) se visualizará la temperatura programada, que podrá modificarse con las teclas **5 "UP"** y **6 "DOWN"** (Véase figura 4).

7. CONTROL DEL FUNCIONAMIENTO, ANTES DE INTRODUCIR LOS PRODUCTOS
CONTROLAR QUE: 1. El enchufe esté conectado. **2.** El interruptor del equipo frigorífico esté accionado, con la luz verde encendida. **3.** El termómetro indique un valor de temperatura adecuado a las mercancías. **4.** Las luces internas estén encendidas. **5**. La puerta esté bien cerrada**. 6.** No haya irradiaciones solares o de faros de potencia elevada directamente sobre el equipo. **7.** La temperatura ambiente no supere los +30° C y la humedad relativa el 55% (Clase climática 4). **8**. Haya un flujo de aire adecuado al espacio del motor, quedando por lo menos 30 cm libres delante de la rejilla. **9.** El espacio interior esté adecuadamente cargado, sin pesos excesivos en los estantes y con espacio suficiente para que el aire frío circule.

8. LIMPIEZA INTERIOR (CADA QUINCE DÍAS)
1. Desconectar la energía eléctrica. **2**. Abrir la puerta y quitar la mercancía en conservación. **3.** Limpiar las paredes y los accesorios con una esponja humedecida con agua y un poco de bicarbonato de sodio y secar cuidadosamente.

9. SUSTITUCIÓN DE LAS LÁMPARAS INTERNAS
1. Quitar la alimentación. **2**. Destornillar los tornillos de fijación del portalámpara superior. **3**. Separar el portalámpara superior del tubo fluorescente. **4**. Sacar el tubo del portalámpara inferior. **5.** Quitar el tubo transparente de protección. **6.** Sustituir el tubo fluorescente. **7**. Reponer todo en el orden inverso(Véase figura 5).

10. SUSTITUCIÓN DEL BURLETE MAGNÉTICO DE LA PUERTA
1. Abrir la puerta. **2.** Sujetar con las manos el burlete y sacarlo del encaje del perfil de la puerta.
3. Sustituirlo con un burlete nuevo, cuidando de apretar sucesivamente todo el perímetro.

Guide de l'opérateur:

1. Déballage
2. Réglage des étagères
3. Nettoyage interne
4. Nettoyage externe
5. Branchement au réseau électrique
6. Réglage
7. Contrôle du fonctionnement régulier
8. Nettoyage interne
9. Remplacement des lampes internes
10. Remplacement du joint magnétique de la porte

Manuel du préposé à l'entretien (Pag.49):

1. Nettoyage du condensateur
2. Nettoyage de l'évaporateur

Schema electrique, schema installation de refrigeration

F

AVERTISSEMENTS (voir illustration 10)

Il est très important que ce manuel de mode d'emploi soit bien rangé pour de futures consultations mais aussi pour des raisons de sécurité. 1. Seuls des adultes devront faire fonctionner cet appareil. Ne pas laisser des enfants toucher les commandes ou jouer avec l'appareil. **2**. Il est interdit d'altérer ou de modifier les caractéristiques de l'appareil. **3**. Les travaux électriques nécessaires pour l'installation de l'appareillage doivent être exécutés par un électricien qualifié ou par une personne compétente. **4**. Ne jamais essayer de réparer l'appareil tout seuls. Des réparations effectuées par des personnes inexpérimentées peuvent provoquer de graves dommages. **5**. L'assistance à cet appareil doit être effectué par un Centre de Service Après-Vente autorisé. Utiliser seulement des pièces de rechange originales. **6**. L'appareillage n'est pas adapté pour la conservation de denrées non alimentaires. **7**. Le Constructeur décline toute responsabilité au cas où les normes en faveur de la prévention des accidents de travail, n'étaient pas respectées. En outre, il se réserve le droit d'apporter toutes les modifications qu'il jugera utiles, sans aucun préavis. **8**. Eviter d'exposer l'appareil directèment aux rayons du soleil. **9**. N'installè pas l'appareil près soucer de chaleur comme radiateurs, calorifères etc. Courants d'air (fenêtres, portes, grilles de ventilation, de climatisation, etc ...). **10**. Mantenir les grilles de ventilation du groupe compresseur loin de murs au moins 30cm. **11**. Rappelez-vous que les produits exposés ne doivent pas dépasser du périmètre des étagères ou des grilles. **12**. Si vous deviez constater une formation anormale de givre sur l'évaporateur, provoqué par l'humidité de l'air ou par les produits à réfrigérer, nous vous conseillons de fermer le compresseur et de disposer la marchandise dans un récipient réfrigéré à la même température pour toute la durée nécessaire au dégivrage ; si vous laissez l'appareil dans ces conditions, le compresseur fonctionnera en continu, ce qui aura pour conséquence une consommation inutile de courant électrique et un faible rendement de l'appareil. **13**. Si l'appareil reste inutilisée et donc arrêtée, il est indispensable de laisser une ouverture de porte d'un minimum de 10 cm.

Nos produits sont conçus pour utilisation à l'intérieur: ne pas installer à l'extérieur des locaux magasins.

1. DÉBALLAGE
EMBALLAGE DANS DES BOÎTES EN CARTON 1a. Enlever les bandes qui cerclent l'emballage et dégager le carton vers le haut. **EMBALLAGE DANS DES CAISSES EN BOIS 1b**. Déclouer les planches de bois en faisant attention aux clous. **2.** Enfiler les fourches de l'élévateur entre la vitrine et la palette ou la caisse. **3**. Soulever la vitrine. **4**. Éliminer la palette ou la caisse. **5.** Poser la vitrine sur un sol nivelé horizontal. **6.** S'assurer de n'avoir rien laissé dans l'emballage avant de le jeter. **7.** Séparer les matières de l'emballage selon leur composition, afin d'en faciliter l'élimination (voir illustration 1).

2. RÉGLAGE DES ÉTAGÈRES
1. Rehausser l'étagère. **2.** La faire pivoter vers le bas. **3.** La retirer. **4.** La positionner dans sa nouvelle position en procédant en sens inverse sans oublier qu'il existe une étagère droite et une étagère gauche (voir illustration 2).

3. NETTOYAGE INTERNE
1. Nettoyer les parties internes et les vitres à l'aide d'une éponge souple et de détergents neutres.
2. Essuyer avec un chiffon doux.

4. NETTOYAGE EXTERNE
1. Pour les vitres, utiliser les mêmes produits que pour le nettoyage interne. **2**. Retirer la protection de l'acier du panneau et des grilles

5. BRANCHEMENT AU RÉSEAU ÉLECTRIQUE
1. S'assurer que la tension et la fréquence du réseau correspondent à celles qui figurent sur la plaquette **(A)** située sur l'appareil. **2**. S'assurer que la prise d'alimentation est: ***a)*** *dotée d'un conducteur de mise à la terre;* ***b)*** *adaptée au courant nominal spécifié sur la plaquette;* ***c)*** *dotée des protections conformément aux normes IEC : - Interrupteur magnétothermique avec In = valeur nominale indiquée sur la plaquette. - Différentiel avec sensibilité Id = 30 mA.* **3.** S'assurer qu'il n'y a aucun danger d'explosion (AD) dans le local. **4**. S'assurer que le câble d'alimentation monté sur l'appareil convient au local : le câble monté « H05 VVF » est prévu pour des usages internes. **N.B. :** en cas de positionnement incorrect de la vitrine, dans le sens horizontal ou bien renversée, durant le transport ou le stockage, la laisser reposer au moins 3 heures dans une position correcte avant de la mettre sous tension. **5.** Introduire la fiche dans la prise (ne pas utiliser de prises triples ni d'adaptateurs) (voir illustration 3).

F

6. RÉGLAGE
La vitrine est dotée de commandes de réglage. **1. Int. Lumière**: il sert à allumer la lumière interne. **2. Int. de réfrigération**: il sert à allumer le système de réfrigération. **3**. **Thermomètre**: il indique la température à l'intérieur de la vitrine. **Thermostat :** il régle la température de la vitrine. **a)** Appuyer une fois sur la Touche **4 « SET ou P »** pour visualiser la température programmée qu'il sera possible de modifier à l'aide de la Touche **5 « UP »** ou de la Touche **6 « DOWN »** (voir illustration 4).

7. CONTRÔLE DU FONCTIONNEMENT RÉGULIER AVANT L'INTRODUCTION DE LA MARCHANDISE
CONTROLER QUE: 1. La fiche est branchée. **2.** L'interrupteur de l'installation frigorifique est activé et le voyant vert allumé. **3.** Le thermomètre indique une température adéquate pour la marchandise. **4.** L'éclairage interne est activé. **5.** La porte est bien fermée. **6.** L'appareil n'est pas directement exposé aux rayons du soleil ou à la lumière de projecteurs à puissance élevée. **7.** La température ambiante ne dépasse pas les +30°C H. R. 55% prévus pour l'appareil (Classe climatique 4). **8.** Le compartiment moteur est bien ventilé, que l'espace devant la grille est d'au moins 30 cm. **9**. Le logement interne est chargé de façon adéquate, sans qu'un poids excessif ne pèse sur les tablettes et que l'espace pour une bonne circulation interne de l'air froid est suffisant.

8. NETTOYAGE INTERNE (TOUS LES QUINZE JOURS)
1. Couper le courant électrique. **2.** Ouvrir la porte et enlever la marchandise entreposée. **3.** Nettoyer les parois et les accessoires à l'aide d'une éponge imbibée d'eau mélangée à un peu de bicarbonate de soude. Sécher soigneusement. **4.** Nettoyer les parois et les accessoires à l'aide d'une éponge imbibée d'eau mélangée à un peu de bicarbonate de soude. **5**. Sécher soigneusement.

9. REMPLACEMENT DES LAMPES INTERNES
1. Couper le courant électrique. **2.** Dévisser les vis de fixation de la douille supérieure. **3.** Détacher la douille supérieure du tube fluorescent revêtu de sa protection transparente. **4**. Extraire le tube néon de la douille inférieure. **5**. Enlever le tube transparent de protection. **6.** Remplacer le tube fluorescent. **7.** Remonter le tout en procédant en sens inverse (voir illustration 5).

10. REMPLACEMENT DU JOINT MAGNÉTIQUE DE LA PORTE
1. Ouvrir la porte. **2**. Saisir le joint et l'extraire du profil de la porte. **3**. Le remplacer par un nouveau joint en ayant soin de bien le fixer en appuyant sur tout le périmètre.

Bedieningshandleiding:

1. Uitpakinstructies
2. Het afstellen van de legplanken
3. Het reinigen van de binnenkant
4. Het reinigen van de buitenkant
5. Aansluiting op het elektriciteitsnet
6. De bediening
7. Controle van de goede werking
8. Het reinigen van de binnenkant
9. Het vervangen van de binnenverlichting
10. Vervanging van de magnetische dichting van de deur

Onderhoudshandleiding (Blz. 49):

1. Het reinigen van de koelinstallatie
2. Het reinigen van de verdamper

Elektrisch schema, Schema van de koeleenheid

NL

WAARSCHUWINGEN (zie Fig. 10)

It is most important that this instruction booklet is kept together with the appliance both for future reference and for reasons of safety.
1. Dit apparaat mag alleen door volwassenen bediend worden. Laat niet toe dat kinderen met dit produkt spelen of aan de bedieningsknoppen komen. **2**. Pogingen om de hoofdfuncties of karakteristiek van dit apparaat te veranderen of aan te passen in welke vorm dan ook kunnen gevaarlijk zijn. **3**. De aansluiting van de elektriciteit moet uitgevoerd worden door gekwalificeerde electriciens of ander bevoegd personeel. **4.** Probeer nooit zelf reparaties uit te voeren. Door onvakkundige reparaties kunnen grote schade en storingen veroorzaakt worden. **5**. Voor technische hulpverlening moet men zich wenden tot een bevoegde service dienst. Bij het vervangen van onderdelen alleen originele onderdelen gebruiken. **6**. Deze apparatuur is alleen geschikt voor de opslag van levensmiddelen. **7**. De fabrikant van deze apparatuur is niet verantwoordelijk voor de gevolgen van misbruik of handelingen in strijd met deze veiligheidsinstrukties. Bovendien behoudt zij het recht verbeteringswerkzaamheden uit te voeren zonder er melding van te maken. **8**. Installeer de vitrine niet rechtstreeks in de zon. **9.** Installeer het apparaat niet in de buurt van warmtebronnen, zoals kachels, centrale verwarming enz. **10**. Houd de ventilatieroosters van de compressorgroep ten minste 30cm van de wand. **11**. Denk eraan dat de tentoongestelde producten niet buiten de omtrek van de schappen of roosters mogen steken. **12**. Bij abnormale ijsvorming op de verdamper die wordt veroorzaakt door de luchtvochtigheid of door de te koelen producten, is het raadzaam de compressor uit te schakelen en de waren in een geschikte op dezelfde temperatuur gekoelde houder te plaatsen voor de tijd die nodig is voor het ontdooien; als dit niet gebeurt, zal de compressor voortdurend werken met als gevolg een onnodig energieverbruik en een lage prestatie.
13. Als de vitrine stilstaat en niet wordt gebruikt, moet de deurminstens 10 cm open worden gelaten.

Onze producten zijn bedoeld voor binnengebruik installeer ze niet buiten vertrekken/winkels.

1. UITPAKINSTRUCTIES
KARTONNEN VERPAKKING 1a. Snijd omliggend tape door. Verwijder de kartonnen verpakking door deze naar boven te schuiven. **HOUTEN KIST 1b**.Haal de spijkers voorzichtig uit het hout. **2**. Steek de vorken van de vorkheftruck tussen het apparaat en de pallet of kist. **3**.Til het apparaat op. **4**. Verwijder de pallet of kist. **5**. Plaats het apparaat op een vlakke horizontale bodem. **6.** Controleer dat de verpakking helemaal leeg is, alvorens deze weg te gooien. **7.** Scheid de verschillende materialen van de verpakking om het verwerken ervan te vergemakkelijken (zie Fig. 1).

2. HET AFSTELLEN VAN DE LEGPLANKEN
1. Til de legplank op. **2**. Draai deze naar beneden. **3.** Verwijder deze. **4**. Plaats de legplank op de nieuwe stand, door in omgekeerde volgorde te werk te gaan. Denk eraan dat er een rechter en een linker legplank is (zie fig. 2).

3. HET REINIGEN VAN DE BINNENKANT
1. Reinig de binnenkant en de glaswanden uitsluitend met een zachte spons en neutrale schoonmaakmiddelen. **2**. Afdrogen met een zachte doek.

4. HET REINIGEN VAN DE BUITENKANT
1. Voor het glaswerk aan de buitenkant gebruikt u dezelfde middelen als voor de binnenkant. **2.** Verwijder het beschermfolie van het paneel en de roosters.

5. AANSLUITING OP HET ELEKTRICITEITSNET
1. Voordat u het apparaat aansluit, controleren of de netspanning en de frequentie overeenkomen met die, die aangegeven staan op het typeplaatje **(A)** dat zich op het apparaat bevindt. **2.** Controleer of het stopcontact de volgende technische eigenschappen heeft: ***a)*** *Voorzien van aardleiding.* ***b)*** *Geschikt voor de nominale netspanning zoals aangegeven op het typeplaatje.* ***c)*** *Voorzien van de beschermingen zoals voorgeschreven in de IEC normen.- Contactverbreker met In = nominale waarde, zoals vermeld op het plaatje met de technische gegevens.- Aardlekschakelaar met Id gevoeligheid = 30mA.* **3**. Controleer of er in de ruimte van installatie geen gevaar voor explosie bestaat (AD). **4.** Controleer dat de installatieplaats geschikt is om het stroomsnoer dat aan het apparaat gemonteerd is te gebruiken. De gemonteerde kabel: H05 VVF is geschikt voor gebruik binnenshuis. **N.B.** Indien het apparaat tijdens het transport of de opslag per ongeluk horizontaal of op zijn kop is neergezet, dient u deze minstens 3 uur op de juiste stand te laten rusten, alvorens deze op het elektriciteitsnet aan te sluiten. **5**. Steek de stekker in het stopcontact (gebruik geen driewegstekkers en verloopstekkers) (zie Fig. 3).

NL

6. DE BEDIENING
Het apparaat is uitgerust met regelknoppen. **1**. **Lichtschakelaar:** deze dient om de binnenverlichting aan te doen. **2. Schakelaar koelinstallatie:** deze dient om de koelinstallatie in werking te stellen.
3. Thermometer: deze geeft de temperatuur binnenin het apparaat aan. **Thermostaat:** deze regelt de temperatuur van het apparaat: **a)** Wanneer u éénmaal op toets **4** "**SET of P**" drukt, wordt de ingestelde temperatuur weergegeven, die gewijzigd kan worden door op toets **5** "**UP**" of toets **6** "**DOWN"** te drukken (zie fig. 4).

7. CONTROLE VAN DE GOEDE WERKING ALVORENS DE LEVENSMIDDELEN ERIN TE DOEN
1. De stekker zit in het stopcontact. **2**. De schakelaar van de koelinstallatie is ingeschakeld en het groene lichtje brandt. **3.** De thermometer geeft een temperatuur aan die geschikt is voor de waren. **4**. De binnenverlichting is ingeschakeld**. 5.** De deur is goed gesloten. **6**. Het apparaat staat niet rechtstreeks in de zon of onder felle lampen. **7.** De omgevingstemperatuur is niet hoger dan +30ºC R.V. 55%, waarvoor het apparaat geschikt is (Klimaatklasse 4). **8**. Er is tenminste 30 cm ruimte zonder belemmeringen voor het rooster van de motor, om zeker te zijn van een goede luchtstroming naar het motorgedeelte. **9.** De interne ruimte is goed geladen, zonder de platen te zwaar te belasten. Er is voor genoeg ruimte gezorgd, voor een goede interne circulatie van de koude lucht.

8. HET REINIGEN VAN DE BINNENKANT (OM DE 2 WEKEN)
1. Sluit de elektriciteit. **2.** Doe de deur open en neem de voedingsmiddelen eruit. **3.** De wanden en de toebehoren met een in water en natriumbicarbonaat vochtig gemaakte spons schoonmaken en vervolgens zorgvuldig afdrogen.

9. HET VERVANGEN VAN DE BINNENVERLICHTING
1. Schakel de elektriciteit. **2.** Schroef de schroeven los waarmee de bovenste lamphouder vastzit.
3. Maak de bovenste lamphouder los van de tl-buis voorzien van een doorzichtige bescherming**. 4**. Haal de lamp uit de onderste lamphouder. **5**. Verwijder de doorzichtige beschermbuis. **6.** Vervang de tl-buis.
7. Zet alle onderdelen in de juiste volgorde weer in elkaar, door de bovengenoemde handelingen in omgekeerde volgorde te herhalen (zie Fig. 5).

10. VERVANGING VAN DE MAGNETISCHE DICHTING VAN DE DEUR
1. Open de deur. **2.** Pak de dichting in de handen en trek deze door de rand van de deur naar buiten.
3. Plaats een nieuwe dichting door deze rondom goed aan te drukken.

Manual do operador:

1. Abertura da embalagem
2. Regulação das prateleiras
3. Limpeza do interior
4. Limpeza do exterior
5. Ligação à rede eléctrica
6. Regulação
7. Controlo de um regular funcionamento
8. Limpeza interna
9. Substituição das lâmpadas internas
10. Substituição do vedante magnético da porta

Manual do ténico de manutenção (Pag.50):

1. Limpeza do condensador
2. Limpeza do evaporador

Esquema eléctrico,Esquema do sistema de arrefecimento

ADVERTÊNCIAS (ver a Fig. 10)

P

È muito importante que este manual de instruções seja conservado junto com a aparelhagem para consultações futuras, por motivos de segurança.
1. Esta aparelhagem deve entrar em função só através da intervenção de pessoas adultas. Não permita às crianças de modificar os comandos ou brincar com o produto. **2.** É arriscado alterar, ou de qualque modo, modificar as características do produto. **3**. Os trabalhos eléctricos necessários para a instalação da aparelhagem devem ser realizado por electricista qualificado ou por pessoa competente. **4**. Não tente nunca consertar a máquina sem nenhuma ajuda. Reparações efetuadas por pessoas inexperientes podem causar danos ou graves disfunções. **5**. A assistência para este produto deve ser efetuada por um Centro de Assistência Técnica autorizado. Use só peças de troca originais. **6.** A aparelhagem não é adequada para a conservação de produtos diferentes daqueles alimentares. **7**. A casa construtora declina toda e qualquer responsabilidade no caso em que estas normas contra acidentes não forem respeitadas. Além disto, se reserva o direito de realizar modificações melhorativas sem nenhum pré-aviso. **8**. Evitar de instalar a vitrina directamente sob os raios do sol. **9**. Não instalar o aparelho em proximidades de fontes de calor tais como aquecedores, caloríficos, etc. **10**. Manter as grelhas de ventilação do grupo compressor distante das paredes pelos menos de uns 30 cm.
11. Recorde-se de não deixar os produtos expostos sobressair fora do perímetro das prateleiras ou grelhas. **12**. Ao se verificar formação anor-mal de gelo no evaporador, causado pela humidade do ar ou pelos produtos a serem refrigerados, aconselhamos parar o compressor e pôr a mercadoria num apropriado contentor refrigerado com a mesma temperatura, durante o tempo necessário para o descongelamento; caso contrario o compressor funcionará continuamente provocando um inútil consumo de energia eléctrica e pouco rendimento. **13**. Se a vitrina ficar parada e inutilizada, é indispensável deixar a portaaberta no mínimo uns 10 cm.

Os nossos productos destinam-se a ser utilizados em interiores è favour de não os instalr em zones exteriores a edificios.

1. ABERTURA DA EMBALAGEM
EMBALAGEM EM CAIXA DE CARTÃO 1a. Corte a fita e extraia a caixa por cima. **EMBALAGEM EM CAIXA DE MADEIRA 1b.** Despregue as tábuas de madeira, prestando cuidado nos pregos. **2.** Introduza os garfos do elevador entre a aparelhagem e o pallet ou a caixa. **3**. Eleve a aparelhagem. **4.** Elimine o pallet ou a caixa. **5.** Coloque a aparelhagem num plano nivelado horizontal. **6.** Preste atenção para não deixar nenhum objecto na embalagem antes de deitá-la. **7**. Separe os materiais da embalagem de acordo com a sua composição de maneira a facilitar a eliminação (ver a Fig. 1).

2. REGULAÇÃO DAS PRATELEIRAS
1. Levante o suporte**. 2.** Rode-o para baixo. **3.** Extraia-o. **4.** Coloque-o na nova posição procedendo no sentido contrário e prestando atenção para que há um suporte direito e um esquerdo (ver a fig. 2).

3. LIMPEZA DO INTERIOR
1. Limpe as partes internas e as vidraças, utilizando somente uma esponja macia e detergentes neutros.
2. Enxugue com um pano macio.

4. LIMPEZA DO EXTERIOR
1. Para as vidraças, utilize os mesmos produtos indicados para a limpeza interior. **2.** Remova a protecção do aço do painel e das grelhas.

5. LIGAÇÃO À REDE ELÉCTRICA
1. Verifique se a tensão e a frequência da rede correspondem às indicadas na placa **(A)** posta na aparelhagem. **2**. Verifique se a tomada de alimentação está: ***a)*** *Munida de um condutor de ligação à terra.* ***b)*** *Adequada à corrente nominal indicada na placa.* ***c)*** *Munida das protecções de acordo com as normas IEC:- Interruptor termomagnético com In = valor nominal indicado na placa. Diferencial com sensibilidade Id= 30 mA.* **3.**Verifique se no ambiente não há perigo de explosão (AD). **4.** Verifique se o ambiente está adequado ao uso do cabo de alimentação montado na aparelhagem.O cabo montado é do tipo"H05 VVF" para ambientes internos. **NOTA:** se durante o transporte ou o armazenamento,a aparelhagem for colocada na posição horizontal ou virada de modo errado,deixe-a na condição de repouso por pelo menos 3 horas na posição correcta antes de ligar a alimentação. **5**. Introduza a ficha na própria tomada (não utilize fichas triplas ou reduções)(ver a fig. 3).

6. REGULAÇÃO
A aparelhagem possui comandos de regulação. **1. Int. da luz:** serve para acender a luz interna. **2. Int. de arrefecimento:** serve para ligar o sistema de arrefecimento. **3. Termómetro:** indica a temperatura no interior da aparelhagem.**Termostato:** regula a temperatura da aparelhagem. **a)** Ao carregar na tecla **4 "SET o P"** uma vez visualiza-se a temperatura seleccionada, que poderá ser modificada mediante a tecla **5 "UP"** ou a tecla **6 "DOWN"** (ver a fig. 4).

7. CONTROLO DE UM REGULAR FUNCIONAMENTO, ANTES DE INTRODUZIR A MERCADORIA
Verifique se: 1. A ficha está ligada. **2**. O interruptor do sistema frigorífico está activado, com a luz verde acesa. **3.** O termómetro indica um valor adequado às mercadorias. **4**. As luzes internas estão acesas. **5.** A porta está bem fechada. **6.** Não há raios solares ou de faróis com elevada potência a reflectir directamente na aparelhagem. **7.** A temperatura ambiente não é superior a +30 °C - Hum. Rel. 55%, pela qual a aparelhagem está habilitada (Classe climática 4). **8.** É garantido um fluxo de ar adequado ao compartimento do motor, sem obstruções na frente da grelha por pelo menos 30 cm. **9.** O compartimento interno está carregado adequadamente, sem um peso excessivo nas prateleiras, deixando espaços suficientes para uma boa circulação interna do ar frio.

8. LIMPEZA INTERNA (A CADA QUINZE DIAS)
1. Desligue a alimentação. **2**. Tire a mercadoria conservada. **3**. Limpe as paredes e os acessórios com uma esponja humedecida com água e um pouco de bicarbonato de sódio e enxugue cuidadosamente.

9. SUBSTITUIÇÃO DAS LÂMPADAS INTERNAS
1. Desligue a alimentação. **2.** Tire os parafusos de fixação do suporte da lâmpada superior.
3. Desengate o suporte da lâmpada superior do tubo fluorescente com o transparente de protecção.
4. Extraia o tubo do suporte da lâmpada inferior. **5**. Tire o tubo transparente de protecção. **6**. Substitua o tubo fluorescente. **7.** Restabeleça o conjunto efectuando as operações na ordem inversa (ver a Fig. 5).

10. SUBSTITUIÇÃO DO VEDANTE MAGNÉTICO DA PORTA
1. Abra a porta. **2**. Prenda com as mãos o vedante e extraia-o do encaixe no perfil da porta. **3**. Substitua-o com o novo vedante, prestando atenção para premir em sucessão em todo o perímetro.

Manual för operatören:

1. Hur du öppnar förpackningen
2. Reglering av hyllorna
3. Rengöring av insidan
4. Rengöring av utsidan
5. Anslutning till elnätet
6. Reglering
7. Kontroll av utrustningens funktion
8. Rengöring av insidan
9. Utbyte av inre lampor
10. Utbyte av dörrens stängningsmekanism

Manual för underhållspersonalen (sid. 50):

1. Rengöring av kondensorn
2. Rengöring av förångaren

Elschema, Ritning över kylenhet

S

FÖRSIKTIGHETSÅTGÄRDER (se fig.10)

Det är mycket viktigt att denna bruksanvisning förvaras i anslutning till apparaten för framtida behov och av säkerhetsskäl.
1. Denna apparat får endast användas av vuxna personer. Låt aldrig minderåriga fingra på reglagen eller leka med produkten. **2**. Det är riskfyllt att modifiera apparatens egenskaper. **3**. Arbeten på elsystemet i samband med installering av apparaten bör utföras av en kvalificerad elektriker eller en kompetent person. **4**. Försök aldrig att reparera apparaten på egen hand. Reparationer utförda av ej kvalificerade personer kan orsaka skador och allvarliga funktionsfel. **5**. Service av denna produkt ska utföras av en auktoriserad serviceverkstad. Använd endast originalreservdelar. **6**. Apparaten är inte avpassad för att förvara andra varor än livsmedel. **7**. Tillverkaren avsäger sig allt ansvar om dessa säkerhetsföreskrifter inte respekteras. Vidare förbehålls rätt till ändringar utan varsel. **8**. Undvik att installera montern under direkt solljus. **9**. Installera inte apparaten i närheten av värmekällor (t.ex. kaminer, element o.s.v.). **10**. Se till att kompressorns ventilationsgaller placeras på ett avstånd på 30 cm från väggar. **11**. Placera inte produkter i montern som är större än hyllornas och gallrens omkrets. **12**. Om det bildas för mycket is på evaporatorn p.g.a. luftfuktighet eller varor som ska nedkylas rekommenderas det att stanna kompressorn och placera varorna i en lämplig kylbehållare med samma kyltemperatur under avfrostningen. I motsatt fall fortsätter kompressorn att fungera med hög energiförbrukning och dålig effekt. **13**. Det är nödvändigt att lämna luckan öppen (min. 10 cm) om montern inte används.

Våra produkter är avsedda att användas inomhus - installera dem inte utanför lokalen/affären.

1. HUR DU ÖPPNAR FÖRPACKNINGEN
I PAPPKARTONG 1a. Skär av bandet och lyft kartongen uppåt. **I TRÄLÅDA 1b**. Dra försiktigt ur spikarna ur trälådans kanter. **2.** För in truckgafflarna mellan skåpet och pallen eller lådan. **3**. Lyft skåpet. **4**. Flytta undan pallen eller lådan. **5.** Placera på ett jämnt horisontellt plan. **6**. Se upp innan du kastar bort förpackningen att du inte lämnat kvar något i den. **7**. Skilj på de olika förpackningsmaterialen för att förenkla avfallshanteringen (se fig.1).

2. REGLERING AV HYLLORNA
1. Höj konsolen. **2**. Vrid neråt. **3**. Dra ut den. **4.** Gå tillväga i motsatt ordning för att sätta in den i det nya läget. Tänk på att det finns en för vänster och en för höger sida (se fig. 2).

3. RENGÖRING AV INSIDAN
1. Använd en mjuk svamp och milda rengöringsmedel för att rengöra inre delar och glas. **2**. Torka med en mjuk duk.

4. RENGÖRING AV UTSIDAN
1. Använd samma sorts produkter som för rengöring av insidan. **2.** Ta bort skyddet från panelstålet och från gallren.

5. ANSLUTNING TILL ELNÄTET
1. Se till att nätspänning och frekvens motsvarar vad som anges på typskylten **(A)** som sitter på skåpet. **2**. Kontrollera att strömuttaget är: ***a)*** *försett med en jordad ledning.* ***b)*** *anpassat till typskyltens märkström.* ***c)*** *utrustat med skydd enligt IEC-normer:- magnetbrytare med In=det märkvärde som anges på typskylten. - Differential med känslighet Id=30 mA.* **3.** Kontrollera att det inte finns explosionsrisk i omgivningen (AD). **4.** Kontrollera att omgivningen är lämplig för den strömkabel som anslutits till skåpet: den anslutna kabeln "H05 VVF" är för inomhusbruk. **OBS.:** Om skåpet under transport eller magasinering ställs på felaktigt sätt, låt vila minst tre timmar i rätt läge innan du kopplar in strömmen. **5**. Sätt i stickkontakten (Använd inte skarvkontakter eller adaptrar) (se fig. 3).

6. REGLERING
Anordningen är utrustad med justerreglage. **1. Ljusbrytare:** För att tända de inre lamporna. **2. Kylbrytare:** För att sätta på kylaggregatet. **3. Termometer:** Anger temperaturen inuti apparaten. Termostat: Reglerar temperaturen inuti disken. **a)** Tryck på tangent **4 "SET och P"** en gång för att visa den inställda temperaturen som kan ändras med tangent **5 "UP"** eller tangent **6 "DOWN"** (Se fig. 4).

7. KONTROLL AV UTRUSTNINGENS FUNKTION, INNAN VARORNA LÄGGS IN
1. Kontakten är ansluten. **2**. Kyldiskens strömbrytare är påslagen och att den gröna lampan lyser. **3.** Termometern ska visa rätt värde för matvarorna. **4.** Den invändiga belysningen är inkopplad. **5.** Dörren stängts ordentligt. **6.** Kyldisken inte utsätts för direkt solljus eller kraftig belysning. **7.** Lokalens temperatur får inte överskrida +30°C med relativ fuktighet på 55%, som anordningen är avsedd för (klimatklass 4). **8.** Se till att luftflödet är lämpligt för motorrummet, att inga hinder ligger framför gallret och att avståndet är minst 30 cm. **9.** Det inre facket måste belastas jämt och hyllorna får inte lastas för tungt. Lämna tillräckligt utrymme för den invändiga kylluftscirkulationen.

8. RENGÖRING AV INSIDAN (VAR 14 DAG)
1. Koppla ifrån strömmen. **2**. Öppna dörren och ta ur alla varor som förvaras där. **3**. Använd en svamp som fuktats med vatten och lite bikarbonat. Torka sedan noggrant.

9. UTBYTE AV INRE LAMPOR
1. Koppla ifrån strömmen. **2**. Lossa fästskruvarna på den övre lamphållaren. **3**. Ta bort den övre lamphållaren från lysröret med det genomskinliga skyddsröret. **4.** Dra ur röret ur den nedre lamphållaren. **5.** Ta bort det genomskinliga skyddsröret. **6.** Byt ut lysröret. **7**. Sätt tillbaka på samma sätt, men i omvänd ordning (se fig. 5).

10. UTBYTE AV DÖRRENS STÄNGNINGSMEKANISM
1. Öppna dörren. **2.** Ta tag i magnetpackningen och dra ut den ur dess säte i vinkeln på dörren. **3.** Byt ut mot ny packning. Tryck i tur och ordning över hela ytan.

Vejledning til operatør:

1. Instruktioner om udpakning
2. Regulering af hylder
3. Indvendig rengøring
4. Udvendig rengøring
5. Forbindelse til strømforsyningen
6. Regulering
7. Funktionskontrol
8. Indvendig rengøring
9. Udskiftning af indvendige pærer
10. Udskiftning af dørens magnetiske lukkemekanisme

Vejledning til vedligeholdelsespersonale (Side 50):

1. Rengøring af kondensatoren
2. Rengøring af fordamperen

Ledningsdiagram, Diagram over køleenheden

DK

ADVARSEL (Jvf. fig. 10)

Det er meget vigtigt, at denne instruktionsanvisning holdes sammen med apparatet både for fremtidige referencer og af sikkerhedshensyn.
1. Dette apparat må kun betjenes af voksne. Man bør ikke tillade børn at benytte reguleringen eller lege med dette produkt. **2**. Forsøg på at ændre eller på anden måde modificere dette produkts hovedfunktioner og egenskaber kan medføre sikkerhedsrisiko. **3**. De elektriske installationer på dette produkt må kun udføres af en elektriker eller anden kompetent person. **4**. Udfør aldrig reparationer uden hjælp. Reparationer af ukyndige kan medføre funktionsfejl eller alvorlige skader. **5**. Reparationer af apparatet skal finde sted ved et autoriseret servicecenter. Anvend udelukkende originale reservedele. **6**. Apparatet er kun egnet til opbevaring af madvarer. **7**. Producenten kan ikke gøres ansvarlig for skader, der opstår som følge af manglende overholdelse af disse normer vedrørende forebyggelse af arbejdsulykker. Producenten forbeholder sig endvidere ret til udførelse af ændringer uden forudgående meddelelse herom, såfremt ændringerne er et led i produktudvikling. **8**. Installér ikke montren på steder med direkte sollys. **9**. Installér ikke apparatet i nærheden af varmekilder (eksempelvis varmeapparater, radiatorer osv.). **10**. Sørg for, at kompressorens udluftningsriste anbringes min. 30 cm fra væggene. **11**. Husk at montren ikke må benyttes til udstilling af produkter, der er større end hyldernes eller ristenes omkreds. **12**. I tilfælde af dannelse af is på fordamperen som følge af fugtighed i luften eller i fødevarerne, som skal afkøles, anbefales det at standse kompressoren og anbringe varerne i køleskab/køledisk, indtil afrimningen har fundet sted. I modsat fald opretholdes kompressorens funktion konstant, hvilket medfører unødigt energiforbrug og reduceret ydelse. **13**. Det er nødvendigt at lade lågen stå åben (min. 10 cm), hvis montren standses og ikke længere skal benyttes.

Vores produkter er beregnet til indendørs brug og må derfor ikke installeres uden for lokalet/forretningen.

1. INSTRUKTIONER OM UDPAKNING
EMBALLERING I PAPKASSE 1a. Skær det omliggende strapbånd over, fjern papkassen ved at trække den opad. **EMBALLERING I TRÆKASSE 1b.** Tag forsigtigt træbrædderne af, men pas på sømmene **2.** Indsæt truckens gafler mellem apparatet og pallen eller kassen. **3**. Løft apparatet. **4**. Fjern pallen eller kassen. **5**. Anbring apparatet på et fuldstændigt vandret underlag. **6.** Kontrollér, at emballagen er tom, inden den kasseres. **7**. Sortér emballagens forskellige dele på baggrund af materialetypen for at forenkle bortskaffelsen (Jvf. fig. 1).

2. REGULERING AF HYLDER
1. Løft hylden**. 2.** Drej den nedad. **3.** Træk den ud. **4**. Anbring den i den nye position ved at gå frem i omvendt rækkefølge, men pas på, for der er en højre og en venstre hylde (jvf. fig. 2).

3. INDVENDIG RENGØRING
1. De indvendige dele og glasruderne må kun rengøres ved hjælp af en blød svamp og skånsomt rengøringsmiddel. **2.** Tør med en blød klud.

4. UDVENDIG RENGØRING
1. Til glashylderne anvendes samme rengøringsmidler som til det indvendige. **2**. Fjern beskyttelserne fra stålpanelerne og fra trådhylderne.

5. FORBINDELSE TIL STRØMFORSYNINGEN
1. Kontrollér, at netspænding og -frekvens er i overensstemmelse med angivelserne på skiltet **(A),** der er anbragt bag på apparatet. **2**. Kontrollér, at stikket: ***a)*** *er forsynet med en jordleder.* ***b)*** *er passende i forhold til mærkestrømmen.* ***c)*** *er forsynet med beskyttelsesanordninger som foreskrevet i IEC normerne:- Termomagnetisk differentialafbryder (normalt kaldet overophedningssikring) med In = nominel mærkeværdi - Differentialafbryder med udløsningsstrøm på Id = 30 mA.* **3**. Man skal sikre, at der ikke er fare for eksplosion (AD). **4**. Apparatets forsyningsledning er af typen H05VVF og er egnet til indendørs brug. **N. B.** Hvis apparatet under transport eller opbevaring ved en fejltagelse er blevet anbragt vandret eller med bunden i vejret, skal man lade det hvile i mindst 3 timer i vertikal position, inden man slutter det til el-nettet. **5**. Indsæt stikket i stikkontakten (benyt ikke multipelstik og adaptere) (Jvf. fig. 3).

6. REGULERING
Apparatet er forsynet med kontrolknapper. **1. Afbryder for lamper:** Anvendes til at tænde lamperne. **2. Afbryder til afkøling:** Anvendes til tænding af køleenheden. **3. Termometer:** Angiver temperaturen inde i apparatet. **Termostat:** Regulerer temperaturen inde i apparatet: **a)** ved at trykke på tast **4 ”SET eller P”** (kun en gang) er det muligt at fremvise cellens indstillede temperatur, der kan ændres ved at man trykker på tast **5 ”UP”** eller på tast **6 ”DOWN”(**Jvf. Fig. 4).

7. FUNKTIONSKONTROL INDEN DER LÆGGES MADVARER
KONTROLLER AT: 1. Stikket er sat i stikkontakten. **2**. Kontakten til køleenheden er sat i, og at det grønne lys lyser. **3**. Termometret viser en temperatur, som passer til de aktuelle madvarer. **4**. Det indvendige lys er slået til. **5.** Døren er ordentligt lukket. **6**. Apparatet ikke udsættes for direkte sollys eller en stærk varmelampe over apparatet. **7**. Rumtemperaturen ikke er højere end den temperatur, som apparatet er indstillet til (+30° C R. L. 55%) (Klimaklasse: 4). **8**. Der er tilstrækkelig luft, mindst 30 cm, omkring gitteret, der dækker motoren for at sikre tilstrækkeligt med luft omkring motoren. **9**. Placeringen af varerne inde i apparatet er korrekt og at hylderne, og placeret således, at den kolde luft kan cirkulere ordentligt, især mellem det bageste glas og hylderne udfor luftførings mundingerne.

8. INDVENDIG RENGØRING (HVER 14. DAG)
1. Afbryd for elektriciteten således. **2**. Åbn døren og tag madvarerne ud og læg dem på et køligt sted.
3. Rens væggene og tilbehøret med en svamp, der er fugtet med vand og lidt natrium bikarbonat.

9. UDSKIFTNING AF INDVENDIGE PÆRER
1. Afbryd for elektriciteten. **2**. Løsn skruerne, der holder den øverste fatning. **3**. Løsgør den øverste fatning fra lysstofrøret med det det gennemsigtige beskyttende rør. **4**. Fjern røret fra den nederste fatning. **5**. Fjern det gennemsigtige beskyttende rør. **6.** Udskift lysstofrøret. **7.** Montér alle dele i modsat rækkefølge (Jvf. fig. 5).

10. UDSKIFTNING AF DØRENS MAGNETISKE LUKKEMEKANISME
1. Åben døren. **2**. Hold på lukkemekanismen med hånden og fjern den igennem åbningen i dørens kant.
3. Indsæt den nye mekanisme ved at sikre at alt omkring den er trykket ordentligt på plads.

DK

Käyttöopas:

1. Pakkauksen avausohjeet
2. Hyllyjen säätäminen
3. Sisäpuolen puhdistus
4. Ulkopuolen puhdistus
5. Sähköverkkoon liittäminen
6. Säätö
7. Asianmukaisen toiminnan tarkistus
8. Sisäpuolen puhdistus
9. Sisälamppujen vaihtaminen
10. Oven magneettisen tiivisteen vaihtaminen

Huolto-opas (sivu 51):

1. Kondensaattorin puhdistus
2. Haihduttimen puhdistus

Johtojen kaavakuva, Jäähdytyslaitteen kaavakuva

FIN

VAROITUKSIA (katso kuva 10)

On erittäin tärkeää turvallisuuden kannalta, että ohjekirja säilytetään laitteen ohessa tulevaa käyttöä varten.
1. Laitetta saavat käyttää ainoastaan aikuiset. Älä anna lasten koskea käyttölaitteisiin tai leikkiä tuotteella. **2**. Tuotteen ominaisuuksien muuttaminen on vaarallista. **3**. Laitteen sähköasennuksen saa suorittaa ainoastaan ammattitaitoinen sähköasentaja tai joku muu asiantunteva henkilö. **4**. Älä yritä koskaan korjata laitetta itse. Ammattitaidottomien henkilöiden suorittamat korjaukset saattavat aiheuttaa vaurioita tai toimintahäiriöitä. **5**. Tuotteen saa huoltaa ainoastaan valtuutettu tekninen huoltokeskus. Käytä ainoastaan alkuperäisiä varaosia. **6**. Laite soveltuu ainoastaan elintarvikkeiden säilytykseen. **7**. Valmistaja vapautuu kaikesta vastuusta, jos turvamääräyksiä ei noudateta. Lisäksi valmistaja pidättää itselleen oikeuden suorittaa laitteen toimintaa parantavia muutoksia ilman ennakkoilmoitusta. **8**. Älä asenna vitriiniä suoraan auringonvaloon. **9**. Älä asenna laitetta lähelle lämpöä tuottavia laitteita, kuten lämmittimiä, lämpöpattereita jne. **10**. Jätä kompressoriyksikön ritilöiden ja seinien välille vähintään 30 cm etäisyys. **11**. Muista, että esillä olevien tuotteiden ei tule työntyä ulos hyllyiltä tai ritilöiltä. **12**. Jään muodostuminen haihduttimeen on epänormaalia ja johtuu ilman kosteudesta tai säilytettävistä tuotteista. Suorita sulatus: aseta tuotteet sulatuksen ajaksi astiaan, joka on jäähdytetty samaan lämpötilaan kuin laite, ja pysäytä kompressori. Muuten kompressori toimii jatkuvasti kuluttaen turhaan sähköä ja antaen heikon tuloksen**. 13**. Jos vitriiniä ei käytetä, jätä ovi auki vähintään 10 cm; tämä on erittäin tärkeää.

Tuotteemme on tarkoitettu sisäkäyttöön - älä asenna toimitilan/liikkeen ulkopuolelle.

1. PAKKAUKSEN AVAUSOHJEET
PAHVIPAKKAUKSET 1a. Leikkaa ympäröivä teippi, poista laatikko nostamalla yläkautta.
PUUPAKKAUS 1b. Irrota naulat varovasti puulevyistä. **2.** Aseta trukin haarukat laitteen ja kuormalavan tai laatikon väliin. **3.** Nosta laite. **4.** Poista kuormalava tai laatikko. **5**. Sijoita laite tasaiselle vaakapinnalle. **6**. Tarkista, että laatikko on tyhjä ennen kuin se hävitetään. **7.** Lajittele pakkausmateriaalit valmistusmateriaalin mukaan jätteiden hävittämisen helpottamiseksi (katso kuva 1).

2. HYLLYJEN SÄÄTÄMINEN
1. Nosta kehikko. **2.** Kierrä sitä alaspäin. **3.** Vedä kehikko ulos. **4.** Aseta kehikko uuteen kohtaan toistamalla ohjeet päinvastaisessa järjestyksessä. Ota huomioon, että yksi kehikko on oikean- ja yksi vasemmanpuoleinen (katso kuva 2).

3. SISÄPUOLEN PUHDISTUS
1. Puhdista sisäpuoli ja lasit pehmeällä sienellä ja neutraalilla puhdistusaineella. **2**. Kuivaa pehmeällä kankaalla.

4. ULKOPUOLEN PUHDISTUS
1. Puhdista lasit sisäpuolen puhdistukseen käytetyillä aineilla. **2**. Irrota paneelin ja ritilöiden terässuojus.

5. SÄHKÖVERKKOON LIITTÄMINEN
1. Varmista, että sähköjännite ja taajuus vastaavat laitteen taakse kiinnitetyn arvokyltin **(A)** arvoja.
2. Varmista, että pistorasia on: ***a)*** *Varustettu maadoitusjohtimella* ***b)*** *Soveltuu arvokyltissä ilmoitetulle nimellisvirralle* ***c)*** *Varustettu IEC-standardien mukaisilla suojalaitteilla:- Lämpömagneettikatkaisin, jonka In=kyltin nimellisarvo.- Differentiaalikatkaisin, jonka herkkyys on Id=30 mA.* **3**. Varmista, että ympäristössä ei ole räjähdysvaaraa (AD). **4**. Laitteeseen asennettu sähköjohto on H05VVF-tyyppiä ja soveltuu sisäkäyttöön. **HUOM.** Jos laite on asetettu kuljetuksen tai varastoinnin ajaksi virheellisesti vaakahyllyon tai ylösalaisin, anna sen olla vähintään 3 tuntia pystyasennossa ennen sähköliitäntää.
5. Kytke pistoke pistorasiaan (älä käytä haaroitus- tai pienennysliittimiä) (katso kuva 3).

6. SÄÄTÖ
Laite on varustettu seuraavilla säätölaitteilla. **1. Valokytkin:** Käytetään sisävalon sytyttämiseen. **2. Jäähdytyskytkin:** Käytetään jäähdytysjärjestelmän käynnistämiseen **3. Lämpömittari:** Ilmoittaa laitteen sisäpuolisen lämpötilan. **Termostaatti:** Säätää laitteen lämpötilaa. **a)** Asetettu lämpötila saadaan näkyviin painamalla kerran näppäintä **4 "SET tai P".** Asetettua lämpötilaa voidaan muuttaa painamalla näppäintä **5 "UP"** tai näppäintä **6 "DOWN"** (katso kuva 4).

7. ASIANMUKAISEN TOIMINNAN TARKISTUS ENNEN TUOTTEIDEN SIJOITTAMISTA
1. Pistoke on kytketty. **2**. Jäähdytyslaitteen kytkin on kytketty ja vihreä valo palaa**. 3**. Lämpömittari osoittaa tuotteille sopivaa arvoa. **4**. Sisävalot on sytytetty. **5**. Ovi on kunnolla kiinni. **6.** Laite ei ole alttiina auringonvalolle eikä voimakkaille valoille. **7**. Ympäristön lämpötila ei ole yli +30°C - Suht. kost 55%, jolle laite on säädetty (ilmastoluokka 4). **8.** Moottori saa riittävästi ilmaa; ritilän edessä on tyhjää tilaa vähintään 30 cm. **9**. Sisäpuoli on täytetty oikein siten, että hyllyillä ei ole liikaa painoa ja tilaa jää riittävästi kylmän sisäilman kiertoa varten.

8. SISÄPUOLEN PUHDISTUS (15 PÄIVÄN VÄLEIN)
1. Kytke virta ohjeiden mukaisesti. **2**. Avaa ovi ja poista elintarvikkeet. **3.** Puhdista seinät ja lisäosat veteen ja natriumbikarbonaattiin kostutetulla sienellä. Kuivaa huolellisesti.

9. SISÄLAMPPUJEN VAIHTAMINEN
1. Kytke virta ohjeiden mukaisesti. **2**. Irrota ylemmän lampunpitimen kaksi kiinnitysruuvia. **3**. Irrota ylempi lampunpidin läpinäkyvällä suojuksella varustetusta loisteputkesta. **4.** Poista putki alemmasta lampunpitimestä. **5.** Poista läpinäkyvä suojaputki. **6.** Vaihda loisteputki. **7.** Kokoa kaikki osat takaisin suorittamalla toimenpiteet päinvastaisessa järjestyksessä (katso kuva. 5).

10. OVEN MAGNEETTISEN TIIVISTEEN VAIHTAMINEN
1. Avaa ovi. **2.** Ota käsillä kiinni tiivisteestä ja poista se oven reunan urasta. **3.** Vaihda tiiviste uuteen. Paina tiiviste paikalleen huolellisesti koko pituudeltaan.

FIN

Handleiding van de operator:

1. Opening van de verpakking
2. Het afstellen van de legplanken
3. Schoonmaak van de binnenkant
4. Schoonmaak van de buitenkant
5. Aansluiting op de elektrische stroom
6. De bediening
7. Controle van een gewone werking
8. Schoonmaak van de binnenkant
9. Vervanging interne lampen
10. Vervanging van de magnetische dichting van de deur

Handleiding van de persoon belast met het onderhoud (blz. 51):

1. Schoonmaak van de koelinstallatie
2. Schoonmaak van de verdamper

Elektrisch schema, Schema koelinstallatie

WAARSCHUWINGEN (zie Fig. 10)

Het is zeer belangrijk dat deze gebruiksaanwijzing bij de apparatuur bewaard wordt om deze in de toekomst, uit veiligheidsoverwegingen, te kunnen consulteren. 1. Dit apparaat mag alleen door volwassenen bediend worden. Laat niet toe dat kinderen ermee spelen of ermee knoeien. **2**. Het is verboden de karakteristieken van het apparaat negatief te veranderen of te wijzigen. **3.** De aansluiting van de elektriciteit moet uitgevoerd worden door een erkende elektrieker of andere bevoegde persoon. **4**. Ga nooit zelf reparaties uitvoeren. Door ondeskundige reparaties kunnen ernstige schade en storingen veroorzaakt worden. **5.** Wend u voor technische hulp tot een bevoegde servicedienst. Gebruik alleen originele reserveonderdelen. **6**. Deze apparatuur is alleen geschikt voor het bewaren van levensmiddelen. **7**. De fabrikant van deze apparatuur wijst elke vorm van aansprakelijkheid af, indien deze veiligheidsinstructies niet in acht genomen worden. Bovendien behoudt zij zich het recht voor verbeteringen aan te brengen zonder dit vooraf te melden. **8.** Vermijd het dit apparaat rechtstreeks in de zon te installeren. **9.** Het apparaat niet in de buurt van warmtebronnen, zoals kachels, centrale verwarming, enz. Installeren. **10.** Houd de ventilatieroosters van de compressorgroep tenminste 30 cm van de wand. **11.** Denk eraan dat de tentoongestelde producten niet buiten de omtrek van de schappen of roosters mogen uitsteken. **12.** Bij abnormale ijsvorming op de verdamper, veroorzaakt door de luchtvochtigheid of door de producten die gekoeld worden, wordt aangeraden de compressor uit te zetten en de waren, gedurende de tijd die nodig is voor het ontdooien, in een adequate op dezelfde temperatuur gekoelde plaats te zetten. Indien dit niet gebeurt, zal de compressor voortdurend werken met als gevolg onnodig energieverbruik en een lage prestatie. **13.** Als het apparaat uitgeschakeld is en niet wordt gebruikt, moet de deur minstens 10 cm open worden gelaten.

Onze producten zijn voor binnenshuis - niet installeren aan de buitenkant van lokalen/winkels.

1. OPENING VAN DE VERPAKKING
VERPAKKING IN KARTONNEN DOOS 1a. De verpakking losmaken, de doos naar boven toe uittrekken. **VERPAKKING IN HOUTEN KIST 1b.** De houten planken losmaken, hierbij op de spijkers letten. **2.** De vorken van de ophijsmachine tussen het apparaat en de pallet of de kist steken. **3.** Het apparaat opheffen. **4.** De pallet of de kist elimineren. **5.** Het apparaat op een horizontale genivelleerde vlakte plaatsen. **6**. Kijk uit dat er niets in de verpakking achterblijft voordat u deze weggooit. **7**. Scheid de materialen op grond van de samenstelling om de verwerking ervan te vereenvoudigen (zie Fig. 1).

2. HET AFSTELLEN VAN DE LEGPLANKEN
1. De legplank opheffen. **2.** Deze naar omlaag keren. **3.** De legplank wegnemen. **4**. De legplank op de nieuwe plaats zetten, door in omgekeerde volgorde te handelen en opletten omdat er een rechter en een linker legplank is (zie fig. 2).

3. SCHOONMAAK VAN DE BINNENKANT
1. De interne delen en de glaswanden schoonmaken met een zachte spons en neutrale detergenten.
2. Afdrogen met een zachte doek.

4. SCHOONMAAK VAN DE BUITENKANT
1. Voor de glaswanden dezelfde producten gebruiken als voor de binnenkant. **2**. De plastieken beschermingsfilm van het roestvrij staal van het paneel en de roosters halen.

5. AANSLUITING OP DE ELEKTRISCHE STROOM
1. Controleren of de spanning en de frequentie van het net overeenstemmen met die, die aangeduid is op het plaatje **(A)** op het apparaat**. 2.** Er zich van vergewissen dat het voedingscontact: ***a)*** *is uitgerust met een geleider voor de aarding.* ***b)*** *aangepast is aan de nominale spanning aangeduid op het typeplaatje.* ***c)*** *is uitgerust met de beschermingen volgens de IEC normen: - Contactverbreker met In=nominale waarde zoals aangeduid op de plaat met technische gegevens. - Aardlekschakelaar met gevoeligheid Id =30 mA.* **3.** Controleren of er in de ruimte geen ontploffingsgevaar bestaat (AD). **4.** De elektrische voedingskabel die aangesloten is op het apparaat is: H05 VVF en is geschikt voor intern gebruik. **N.B.** Als het apparaat tijdens het transport of de opslag per ongeluk horizontaal of op de kop is neergezet, dient u deze minstens 3 uur op de juiste stand te laten rusten, alvorens deze op het elektriciteitsnet aan te sluiten. **5**. Steek de stekker in het stopcontact (geen driewegstekkers of verloopstukken gebruiken) (zie Fig. 3).

6. DE BEDIENING
Het apparaat is uitgerust met regelknoppen.**1. Lichtschakelaar:** deze dient voor het aansteken van de interne verlichting. **2. Schakelaar koelinstallatie:** deze dient om de koelinstallatie aan te zetten.
3. Thermometer: deze geeft de temperatuur aan de binnenkant van het toestel aan. **Thermostaat:** deze regelt de temperatuur van het toestel: **a)** Indien de toets **4 "SET of P"** één keer wordt ingedrukt, biedt deze de mogelijkheid de ingestelde temperatuur te visualiseren, die vervolgens verhoogd kan worden door te drukken op de toets **5 "UP"** of op de toets **6 "DOWN"** (zie fig. 4).

7. CONTROLE VAN EEN GEWONE WERKING ALVORENS DE LEVENSMIDDELEN ERIN TE DOEN
1. De stekker zit in het stopcontact. **2.** De schakelaar van de koelinstallatie is ingeschakeld en het groene lichtje brandt. **3**. De thermometer duidt een temperatuur aan die geschikt is voor de waren. **4.** De interne verlichting is aangezet. **5**. De deur is goed gesloten. **6**. Er staan geen zonnestralen of felle lampen direct op het apparaat gericht. **7**. De omgevingstemperatuur is niet hoger dan 30°C R.V. - 55%, waarvoor het apparaat geschikt is (Klimaatklasse 4). **8.** Er is een luchtstroom naar de motorruimte gegarandeerd en er is tenminste 30 cm ruimte zonder belemmeringen voor het rooster. **9**. De interne ruimte is goed geladen, zonder de platen te zwaar te belasten. Er is genoeg ruimte gelaten voor een goede circulatie van de koude lucht.

8. SCHOONMAAK VAN DE BINNENKANT (ELKE TWEE WEKEN)
1. De voeding loskoppelen. **2**. De deur openen en de bewaarde goederen wegnemen. **3.** De wanden en de accessoires schoonmaken met een met water en een beetje natriumbicarbonaat bevochtigde spons en zorgvuldig afdrogen.

9. VERVANGING INTERNE LAMPEN
1. Schakel de elektrische voeding. **2**. De schroeven voor de vasthechting van de bovenste lamphouder losdraaien. **3**. Verwijder de bovenste lampenhouder van de tl-buis met transparante beschermbuis.
4. Haal de lamp uit de onderste lamphouder. **5.** Verwijder de doorzichtige beschermbuis. **6**. Vervang de tl-buis. **7**. Breng alles in de oorspronkelijke staat terug, door in omgekeerde volgorde te werk te gaan (zie Fig. 5).

10. VERVANGING VAN DE MAGNETISCHE DICHTING VAN DE DEUR
1. De deur openen. **2**. Met de handen de dichting vastgrijpen en uit de voeg in het profiel van de deur trekken. **3.** De dichting met een nieuwe vervangen, en erop letten dat deze achtereenvolgend op heel de omtrek wordt gedrukt.

Εγχειρίδιο χρήστη:

1. ΑΝΟΙΓΜΑ ΤΗΣ ΣΥΣΚΕΥΑΣΙΑΣ
2. ΡΥΘΜΙΣΗ ΤΩΝ ΡΑΦΙΩΝ
3. ΕΣΩΤΕΡΙΚΗ ΚΑΘΑΡΙΟΤΗΤΑ
4. ΕΞΩΤΕΡΙΚΗ ΚΑΘΑΡΙΟΤΗΤΑ
5. ΣΥΝΔΕΣΗ ΣΤΟ ΗΛΕΚΤΡΙΚΟ ΔΙΚΤΥΟ
6. ΡΥΘΜΙΣΗ
7. ΕΛΕΓΧΟΣ ΚΑΝΟΝΙΚΗΣ ΛΕΙΤΟΥΡΓΙΑΣ
8. ΕΣΩΤΕΡΙΚΗ ΚΑΘΑΡΙΟΤΗΤΑ
9. ΑΝΤΙΚΑΤΑΣΤΑΣΗ ΕΣΩΤΕΡΙΚΩΝ ΛΑΜΠΤΗΡΩΝ
10. ΑΝΤΙΚΑΤΑΣΤΑΣΗ ΤΟΥ ΜΑΓΝΗΤΙΚΟΥ ΠΑΡΕΜΒΥΣΜΑΤΟΣ ΠΟΡΤΑΣ

Εγχειρίδιο συντηρητή (Σελ. 51):

1. ΚΑΘΑΡΙΟΤΗΤΑ ΤΟΥ ΣΥΜΠΥΚΝΩΤΗ
2. ΚΑΘΑΡΙΟΤΗΤΑ ΤΟΥ ΕΞΑΤΜΙΣΤΗΡΑ

ΣΧΈΔΙΟ ΗΛΕΚΤΡΙΚΏΝ, ΣΧΈΔΙΟ ΨΥΚΤΙΚΉΣ ΕΓΚΑΤΆΣΤΑΣΗΣ

ΠΡΟΣΟΧΗ (Βλέπε Εικ. 10)

Είναι πολύ σημαντικό να διατηρηθεί το παρόν φυλλάδιο οδηγιών μαζί με τον εξοπλισμό, για να το συμβουλευτείτε στο μέλλον για λόγους ασφάλειας.
1. Αυτή η συσκευή πρέπει να τίθεται σε λειτουργία μόνο από ενήλικα άτομα. Μην επιτρέπετε στα παιδιά να χρησιμοποιούν τους ρυθμιστές λειτουργίας ή να παίζουν με αυτό το προϊόν. **2.** Απαγορεύεται να παραποιείτε ή να αλλάζετε τα χαρακτηριστικά αυτής της συσκευής. **3.** Οι ηλεκτρικές εργασίες, που είναι απαραίτητες για την τοποθέτηση της συσκευής πρέπει να γίνονται μόνο από ειδικευμένους ηλεκτρολόγους ή από αρμόδια άτομα. **4.** Μην προσπαθήσετε να επισκευάσετε τη μηχανή μόνοι σας. Οι επισκευές, που γίνονται από μη αρμόδια άτομα μπορούν να προκαλέσουν βλάβες ή σοβαρές δυσλειτουργίες. **5.** Η βοήθεια για αυτό το προϊόν πρέπει να γίνεται από ένα αρμόδιο Κέντρο Τεχνικής Βοήθειας. Να χρησιμοποιείτε μόνο αυθεντικά ανταλλακτικά. **6.** Αυτή η συσκευή δεν είναι κατάλληλη για τη συντήρηση εμπορευμάτων, που δεν είναι τρόφιμα. **7.** Η κατασκευαστική εταιρεία αποποιείται κάθε ευθύνη σε περίπτωση, που δεν τηρήθηκαν οι οδηγίες για την πρόληψη ατυχημάτων. Επιπλέον διατηρεί το δικαίωμα να κάνει οποιαδήποτε αλλαγή χωρίς προειδοποίηση. **8.** Αποφεύγετε την εγκατάσταση της βιτρίνας κατευθείαν στις ακτίνες του ήλιου. **9.** Μην προβείτε στην εγκατάσταση της συσκευής κοντά σε πηγές θερμότητας, όπως σόμπες, καλοριφέρ, κλπ. **10.** Κρατήστε με κατάλληλο τρόπο τις σχάρες εξαερισμού της μονάδας συμπίεσης μακριά από τοιχώματα σε ελάχιστη απόσταση 30 cm. **11.** Θυμηθείτε να μην εξέχουν τα εκτεθειμένα προϊόντα πέραν της περιμέτρου των ραφιών ή των σχαρών. **12.** Όταν δημιουργείται ανώμαλος σχηματισμός πάγου πάνω στον εξατμιστήρα (evaporator) ο οποίος προκλήθηκε εξαιτίας της υγρασίας του αέρα ή των προϊόντων προς ψύξη, συνιστάται η διακοπή του συμπιεστή και πρέπει να τοποθετήσετε το εμπόρευμα σε ειδικό κατεψυγμένο δοχείο με την ίδια θερμοκρασία για τον απαραίτητο χρόνο απόψυξης. Σε αντίθετη περίπτωση ο συμπιεστής θα λειτουργεί συνεχώς προκαλώντας περιττή κατανάλωση ηλεκτρικού ρεύματος και χαμηλή απόδοση. **13.** Εάν η συσκευή παραμένει σταματημένη και αμεταχείριστη είναι απαραίτητο να αφήσετε την πόρτα ανοιχτή για τουλάχιστον 10 cm.

GR

Τα προϊόντα μας είναι για εσωτερικούς χώρους η εγκατάσταση γίνεται εκτός χώρων καταστημάτων.

1. ΑΝΟΙΓΜΑ ΤΗΣ ΣΥΣΚΕΥΑΣΙΑΣ
ΣΥΣΚΕΥΑΣΙΑ ΣΕ ΚΟΥΤΙ ΑΠΟ ΧΑΡΤΟΝΙ 1α. Κόψτε την ταινία, βγάλτε το κουτί προς τα πάνω.
ΣΥΣΚΕΥΑΣΙΑ ΣΕ ΞΥΛΙΝΟ ΚΙΒΩΤΙΟ 1β. Ξεκαρφώστε τα ξύλινα σανίδια, δίνοντας προσοχή στα καρφιά.
2. Τοποθετήστε τα πιρούνια του ανυψωτή μεταξύ του εξοπλισμού και της παλέτας ή του κιβωτίου. **3.** Ανυψώστε τον εξοπλισμό. **4.** Αφαιρέστε την παλέτα ή το κιβώτιο. **5**. Τοποθετήστε τον εξοπλισμό σε μια επίπεδη επιφάνεια **6.** Προσέξτε να μην αφήσετε τίποτα στη συσκευασία, πριν την πετάξετε. **7.** Ξεχωρίστε τα υλικά συσκευασίας σύμφωνα με τη σύνθεσή τους, για να διευκολύνετε τη διάθεσή τους (Βλέπε Εικ. 1).

2. ΡΥΘΜΙΣΗ ΤΩΝ ΡΑΦΙΩΝ
1. Σηκώστε την κονσόλα. **2.** Περιστρέψτε την προς τα κάτω. **3.** Βγάλτε την. **4.** Τοποθετήστε στη νέα θέση προχωρώντας στην αντίστροφη διαδικασία, προσέχοντας να είναι μία κονσόλα δεξιά και μία αριστερά (βλέπε εικ. 2).

3. ΕΣΩΤΕΡΙΚΗ ΚΑΘΑΡΙΟΤΗΤΑ
1. Καθαρίστε τα εσωτερικά μέρη και τις τζαμαρίες, χρησιμοποιώντας ένα μαλακό σφουγγάρι και ουδέτερα καθαριστικά. **2.** Στεγνώστε με ένα μαλακό πανί.

4. ΕΞΩΤΕΡΙΚΗ ΚΑΘΑΡΙΟΤΗΤΑ
1. Για τις τζαμαρίες χρησιμοποιείτε τα ίδια προϊόντα, που χρησιμοποιείτε για την εσωτερική καθαριότητα.
2. Μετακινήστε την προστασία από ατσάλι του πλαισίου και από τα πλέγματα.

5. ΣΥΝΔΕΣΗ ΣΤΟ ΗΛΕΚΤΡΙΚΟ ΔΙΚΤΥΟ
1. Βεβαιωθείτε ότι η τάση και η συχνότητα του δικτύου αντιστοιχούν με εκείνες, που φέρονται στην πινακίδα της συσκευής **(Α) 2.** Βεβαιωθείτε ότι η πρίζα της τροφοδότησης είναι: **α)** Εφοδιασμένη με έναν αγωγό γείωσης. **β)** Ιδανική για το ρεύμα, που φέρεται στην πινακίδα. **Γ)** Εφοδιασμένη με προστασία, σύμφωνα με τα πρότυπα της IEC :- Διακόπτης μαγνητοθερμικός με In= τιμή, που φέρεται στην πινακίδα- Διαφορικό με ευαισθησία Id=30 mA. **3.** Βεβαιωθείτε ότι το περιβάλλον δε βρίσκεται σε κίνδυνο έκρηξης (AD). **4**. Βεβαιωθείτε ότι το περιβάλλον είναι ιδανικό για τη χρήση του καλωδίου τροφοδότησης, που είναι συνδεδεμένο στη συσκευή: το συνδεδεμένο καλώδιο: "H05 VVF" είναι για εσωτερικούς χώρους. **N.B.** Εάν η συσκευή κατά τη μεταφορά ή την αποθήκευση τοποθετήθηκε εσφαλμένα οριζόντια ή ανάποδα, αφήστε τη να μείνει τουλάχιστον 3 ώρες σε σωστή θέση πριν συνδέσετε την τροφοδότηση. **5.** Εισάγετε το ρευματολήπτη στην πρίζα (μη χρησιμοποιείτε τριπλές πρίζες και μειώσεις) (βλέπε Εικ. 3).

6. ΡΥΘΜΙΣΗ
Η συσκευή διαθέτει χειριστήριο ρύθμισης. **1. Διακόπτης φωτός:** Χρησιμεύει για να ανάβει το εσωτερικό φως. **2. Διακόπτης ψύξης:** Χρησιμεύει για να ανάβει την ψυκτική εγκατάσταση. **3. Θερμόμετρο**: Δείχνει τη θερμοκρασία στο εσωτερικό της συσκευής. **Θερμοστάτης:** Ρυθμίζει τη θερμοκρασία στο εσωτερικό της συσκευής. **α)**Πατώντας το κουμπί **4** « **SET ή P »** μια φορά θα εμφανιστεί η προκαθορισμένη θερμοκρασία, που μπορεί να αλλάξει με το κουμπί **5** « **UP** » ή το κουμπί **6** « **DOWN** » (βλέπε Εικ. 4).

7. ΕΛΕΓΧΟΣ ΚΑΝΟΝΙΚΗΣ ΛΕΙΤΟΥΡΓΙΑΣ, ΠΡΙΝ ΓΙΝΕΙ Η ΕΙΣΑΓΩΓΗ ΤΩΝ ΕΜΠΟΡΕΥΜΑΤΩΝ
1. Το βύσμα είναι συνδεδεμένο. **2.** Ο διακόπτης της ψυκτικής εγκατάστασης είναι ενεργοποιημένος με το πράσινο φως αναμμένο. **3**. Το θερμόμετρο δείχνει μια τιμή κατάλληλη για τα εμπορεύματα. **4**. Οι εσωτερικές λυχνίες είναι ενεργοποιημένες. **5.** Η πόρτα είναι καλά κλεισμένη. **6.** Δεν υπάρχει ακτινοβολία ηλίου ή προβολέων υψηλής ισχύος επί της συσκευής. **7**. Η θερμοκρασία του περιβάλλοντος δεν υπερβαίνει τους +30° C U.R.55%, για την οποία η συσκευή είναι ικανή (Κλιματική τάξη 4)**. 8.** Είναι εξασφαλισμένη η κατάλληλη ροή αέρα στο χώρο του κινητήρα, χωρίς εμπόδια μπροστά από το πλέγμα για τουλάχιστον 30 cm. **9.** Ο εσωτερικός χώρος είναι φορτωμένος κατάλληλα, χωρίς υπερβολικό βάρος επί των ραφιών, αφήνοντας χώρους για την καλή εσωτερική κυκλοφορία του κρύου αέρα.

8. ΕΣΩΤΕΡΙΚΗ ΚΑΘΑΡΙΟΤΗΤΑ (ΚΑΘΕ ΔΕΚΑΠΕΝΤΕ ΗΜΕΡΕΣ)
1. Αφαιρέσατε την τροφοδοσία όπως περιγράφεται. **2.** Ανοίξτε την πόρτα και αφαιρέστε το εμπόρευμα υπό διατήρηση. **3.** Καθαρίστε τα τοιχώματα και τα εξαρτήματα με ένα υγρό σφουγγάρι με νερό και λίγο διττανθρακικό νάτριο και στεγνώστε προσεκτικά.

9. ΑΝΤΙΚΑΤΑΣΤΑΣΗ ΕΣΩΤΕΡΙΚΩΝ ΛΑΜΠΤΗΡΩΝ
1. Αφαιρέσατε την τροφοδοσία όπως περιγράφεται. **2.** Ξεβιδώστε τις βίδες στερέωσης του άνω ντουί λάμπας. **3**. Αφαιρέστε το άνω ντουί λάμπας από τον λαμπτήρα φθορισμού με το διαφανές προστασίας. **4.** Αποτραβήξτε το σωλήνα από το κάτω ντουί λάμπας. **5.** Αφαιρέστε το διαφανή σωλήνα προστασίας. **6.** Αντικαταστήστε το λαμπτήρα φθορισμού. **7**. Επαναφέρατε όλα τα πράγματα κατά την αντίστροφη σειρά (Βλέπε Εικ. 5).

10. ΑΝΤΙΚΑΤΑΣΤΑΣΗ ΤΟΥ ΜΑΓΝΗΤΙΚΟΥ ΠΑΡΕΜΒΥΣΜΑΤΟΣ ΠΟΡΤΑΣ
1. Ανοίξτε την πόρτα. **2.** Κρατήστε με τα χέρια το παρέμβυσμα και βγάλτε το από την άρθρωση στο προφίλ της πόρτας. **3.** Αντικαταστήστε με νέο παρέμβυσμα, φροντίζοντας να πιέσετε διαδοχικά καθόλη την περίμετρο.

Pokyny pro uživatele:

1. Otevření obalu
2. Nastavení polic
3. Čištění vnitřního prostoru
4. Čištění zvnějšku
5. Zapojení do elektrické sítě
6. Regulace
7. Kontrola správného fungování
8. Čištění vnitřního prostoru
9. Výměna žárovky vnitřního osvětlení
10. Výměna magnetického těsnění dvířek

Pokyny pro údržbu (str. 52):

1. Čištění kondenzátoru
2. Čištění výparníku

Schéma chladicího systému a elektrického zapojení

UPOZORNĚNÍ (viz obr.10)

Z bezpečnostních důvodů je velmi důležité, aby tento návod s pokyny pro použití byl uložený v blízkosti zařízení a dostupný pro případné prostudování.
1. Toto zařízení mohou obsluhovat jen dospělé osoby. Nedovolte dětem, aby se dotýkaly ovládacích prvků nebo si s zařízením hrály. **2.** Je zakázáno poškozovat či měnit vlastnosti zařízení. **3.** Zapojení do elektrické sítě při instalování zařízení může provádět jen kvalifikovaný elektrikář nebo jiná povolaná osoba. **4.** Nikdy se nepokoušejte zařízení opravovat sami. Opravy prováděné nezkušenou osobou mohou přivodit poškození nebo závažné poruchy v fungování zařízení. **5.** Opravy tohoto zařízení mohou provádět výhradně autorizovaná střediska pro technickou asistenci. Používejte jen originální náhradní díly. **6.** Zařízení není vhodné pro uskladnění jiného zboží než potravinového. **7.** Výrobce odmítá jakoukoli zodpovědnost za nedodržování těchto bezpečnostních norem. Výrobce si vyhrazuje právo na provádění jakýchkoli změn za účelem zlepšení výrobku bez předchozího upozornění. **8.** Zařízení nesmí být instalováno venku, vystavené dešti nebo přímým slunečním paprskům. **9.** Neinstalujte zařízení v blízkosti zdrojů tepla jako jsou kamna, radiátory apod. **10.** Mřížky ventilace kompresorové jednotky musí být vzdálené od stěny nejméně 30 cm. **11.** Uložené potraviny ukládejte tak, aby nepřesahovaly okraj polic nebo roštů. **12.** Pokud by z důvodu vlhkosti vzduchu nebo z uložených potravin docházelo k přílišnému vytváření ledu na výparníku, doporučujeme zastavit kompresor po dobu potřebnou k odmrazení a mezitím uložit zboží do jiného chlazeného prostoru o stejné teplotě. V opačném případě by kompresor pokračoval v nepřetržitém chodu, což by mělo za následek zbytečné plýtvání elektrické energie a nedostatečný výkon zařízení. **13.** Pokud vitrínu vypnete a nebudete ji po určitou dobu používat, nechte dvířka otevřená alespoň 10 cm.

CZ

Naše výrobky jsou určené pro vnitřní prostory. Neinstalujte je venku před podnikem/obchodem.

1. OTEVŘENÍ OBALU
KARTÓNOVÁ KRABICE 1a. Rozřízněte stahovací pásku a vytáhněte krabici směrem nahoru.
DŘEVĚNÁ BEDNA 1b. Rozmontujte dřevěné desky, dejte přitom pozor na hřebíčky. **2.** Zasuňte vidlice zdvihacího prostředku mezi zařízení a paletu nebo bednu. **3.** Nadzdvihněte zařízení. **4.** Odsuňte paletu nebo bednu. **5.** Položte zařízení na vodorovnou plochu a vyrovnejte je seřízením nožičky. **6.** Před vyhozením obalového materiálu zkontrolujte, zda je prázdný. **7.** Rozdělte obalový materiál podle složení, abyste usnadnili jeho likvidaci (viz obr.1).

2. NASTAVENÍ POLIC
1. Nadzdvihněte poličku. **2.** Natočte ji směrem dolů. **3.** Vytáhněte ji. **4.** Nastavte ji do nové pozice opačným postupem. Dávejte přitom pozor na to, že jsou pravé a levé police (viz obr. 2).

3. ČIŠTĚNÍ VNITŘNÍHO PROSTORU
1. Vyčistěte vnitřní stěny a skla měkkou houbou za pomoci neutrálního čistícího prostředku. **2.** Osušte měkkým hadrem.

4. ČIŠTĚNÍ ZVNĚJŠKU
1. Pro skla používejte stejné prostředky jako pro čištění vnitřního prostoru zařízení. **2.** Sejměte ochrannou pásku z panelu a roštů.

5. ZAPOJENÍ DO ELEKTRICKÉ SÍTĚ
1. Zkontrolujte, zda napětí a kmitočet v síti odpovídají údajům na štítku zařízení **(A). 2.** Zkontrolujte, zda je síťová zásuvka: ***a)*** *vybavena vodičem pro uzemnění,* ***b)*** *vhodná pro jmenovitý proud, uvedený na štítku,* ***c)*** *vybavena ochranou podle norem IEC: - Magneto-tepelný spínač s hodnotou In=jmenovitá hodnota uvedená na štítku. - Diferenciální vypínač s citlivostí Id=30 mA.* **3.** Ověřte, zda v prostředí nehrozí nebezpečí výbuchu (AD). **4.** Kabel zařízení je typu H05 VVF pro uzavřené prostory.
POZN.: Pokud během přepravy nebo uskladnění bylo zařízení omylem položeno vodorovně nebo dnem nahoru, nechte je před zapojením do sítě alespoň 3 hodiny stát ve svislé poloze. **5.** Zapojte do síťové zásuvky (nepoužívejte rozdvojky ani redukce) (viz obr. 3).

6. REGULACE
Zařízení je opatřeno ovládači pro regulování funkcí. **1. Vypínač osvětlení:** pro zapnutí vnitřního osvětlení. **2. Spínač chlazení:** pro zapnutí chladicího zařízení. **3. Teploměr:** ukazuje teplotu uvnitř zařízení.**Termostat:** reguluje teplotu uvnitř zařízení. **a)** Stisknutím tlačítka **4 "SET nebo P"** lze zobrazit nastavenou teplotu.Teplotu lze měnit pomocí tlačítka **5 "UP"** nebo tlačítka **6 "DOWN"** (viz obr. 4).

7. KONTROLA SPRÁVNÉHO FUNGOVÁNÍ - PŘED ULOŽENÍM ZBOŽÍ
1. Zástrčka je správně zasunutá do sítě. **2.** Vypínač chlazení je zapnutý, zelené světlo svítí. **3.** Teploměr ukazuje teplotu, vhodnou pro uskladnění zboží. **4.** Vnitřní osvětlení je zapnuté. **5.** Dvířka jsou dobře zavřená. **6.** Na zařízení nedosahují přímé sluneční paprsky či vysoce výkonná svítidla. **7.** Teplota prostředí nepřesahuje +30°C a relativní vlhkost je 55% - hodnoty, pro které je zařízení určené (klimatická třída 4). **8.** Před roštem musí být volný prostor min. 30 cm, aby byl zaručený dostatečný přívod vzduchu k prostoru motoru. **9.** Vnitřní prostor zařízení je naplněný tak, aby police nebyly přetížené a aby mezi zbožím mohl dobře cirkulovat studený vzduch.

8. ČIŠTĚNÍ VNITŘNÍHO PROSTORU (KAŽDÉ 2 TÝDNY)
1. Odpojte od elektrické sítě. **2.** Otevřete dvířka a vyjměte chlazené zboží. **3.** Očistěte stěny a příslušenství vlhkou houbou s trochou bikarbonátu sodného a důkladně osušte.

9. VÝMĚNA ŽÁROVKY VNITŘNÍHO OSVĚTLENÍ
1. Odpojte zařízení od elektrické sítě. **2.** Vyšroubujte šrouby horní objímky. **3.** Odpojte horní objímku od zářivky spolu s průhledným krytem. **4.** Vytáhněte zářivku ze spodní objímky. **5.** Odejměte průhledný kryt. **6.** Vyměňte zářivku. **7.** Instalujte novou žárovku opačným způsobem (viz obr. 5).

10. VÝMĚNA MAGNETICKÉHO TĚSNĚNÍ DVÍŘEK
1. Otevřete dvířka. **2.** Uchopte rukama těsnění a vytáhněte je ze sedla v profilu dvířek. **3.** Nasaďte těsnění nové a zatlačte je postupně po celém obvodě dvířek.

Kasutusjuhend:

1. Pakendi avamine
2. Riiulite reguleerimine
3. Sisepuhastus
4. Puhastamine väljastpoolt
5. Elektriühendused
6. Reguleerimine
7. Hea töökorra kontrollimine
8. Sisepuhastus
9. Sisevalgustuse lampide vahetamine
10. Ukse magnettihendi vahetamine

Hooldusjuhend (Lk 52):

1. Kondensaatori puhastamine
2. Aurusti puhastamine

Külmutusseadme skeem ja elektriskeem

HOIATUSED (vt Joon. 10)

Turvalisuse huvides on väga oluline, et seda juhendit hoitaks seadme juures käepärast edasiseks konsulteerimiseks.
1. Käesoleva seadmega võivad töötada ainult täiskasvanud inimesed. Mitte lubada lastel juhtnuppe puutuda ega nendega mängida. **2.** On keelatud muuta seadme tehnilisi omadusi. **3.** Seadme paigaldamisel vajalikud elektritööd peab teostama kvalifitseeritud elektrik või asjatundja. **4.** Mitte kunagi püüda seadet ise parandada. Asjatundmatute isikute poolt teostatud parandused võivad põhjustada kahjustusi või raskeid avariisid. **5.** Käesoleva seadme hooldustöid peab teostama volitatud Tehnilise hoolduse keskus. Kasutada ainult originaalseid varuosi. **6.** Seade on mõeldud ainult toiduainete säilitamiseks ja ei sobi muude kaupade hoidmiseks. **7.** Tootja ei vastuta, kui käesolevaid ohutusnõudeid ei järgita. Tootja jätab endale õiguse teha muudatusi seadme arendamise eesmärgil ette teatamata. **8.** Seadet ei tohi paigaldada väliskeskkonda vihma ja otsese päikesekiirguse kätte. **9.** Mitte paigaldada seadet soojusallikate, nagu ahjude, radiaatorite jne lähedusse. **10.** Paigaldada kompressorigrupi ventilatsioonirestid seinast vähemalt 30 cm kaugusele. **11.** Pöörata tähelepanu, et mitte asetada tooteid väljaulatuvalt üle riiulite või restide äärte. **12.** Kui täheldatakse ebatavalist jää teket aurustil õhuniiskuse või külmutatavate toodete tõttu, soovitame kompressori peatada, asetades kauba seadme lahti sulatamise ajaks spetsiaalsesse samale temperatuurile jahutatud mahutisse; vastasel korral töötab kompressor pidevalt ebatõhususalt, tarbides asjatult elektrienergiat. **13.** Kui vitriinkapp seisab ja seda kasutata, tuleb kindlasti jätta uks lahti vähemalt 10 cm avaga.

EE

Meie tooted on mõeldud kasutamisek siseruumides palume neid mitte paigaldada väljapoole ruume/ärihooneid.

1. PAKENDI AVAMINE
PAPPKASTI PAKEND 1a. Lõigata kinnitusriba katki, tõsta kast üles ja võtta ribad ära. **PUITKASTI PAKEND 1b.** Tõmmata naelad ettevaatlikult puitlaudadest välja. **2.** Asetada kahveltõstuki harud seadme ja kaubaaluse või kasti vahele. **3.** Tõsta seade üles. **4.** Eemaldada kaubaalus või kast. **5.** Asetada seade tasasele, horisontaalsele pinnale. **6.** Enne pakendi ära viskamist veenduda, et see on tühi. **7.** Sorteerida pakkematerjalid koostise järgi lihtsustamaks jäätmekäitlust (vt Joon. 1).

2. RIIULITE REGULEERIMINE
1. Tõsta paneelriiul üles. **2.** Keerata alla. **3.** Võtta riiul välja. **4.** Paigaldada riiul uues asendis, toimides vastupidises järjekorras ja pöörates tähelepanu, et nii parem- kui vasakpoolne riiulikandur on paigas (vt joon. 2).

3. SISEPUHASTUS
1. Puhastada sisemisi osi ja klaaspaneele ainult niiske käsna ja neutraalse pesuvahendiga. **2.** Kuivatada pehme lapiga.

4. PUHASTAMINE VÄLJASTPOOLT
1. Klaaspaneelide puhastamiseks kasutada samu tooteid,millega puhastatakse seestpoolt. **2.** Eemaldada kaitsekile terasest paneelriiulitelt ja restidelt.

5. ELEKTRIÜHENDUSED
1. Veenduda, et elektrivõrgu pinge ja sagedus vastavad seadmele kinnitatud andmesildil **(A)** märgitud väärtustele. **2.** Veenduda, et elektripistikupesa on: ***a)*** *varustatud maandusjuhtmega.* ***b)*** *sobiv andmesildil märgitud nimivooluga.* ***c)*** *varustatud kaitsega vastavalt IEC kaitseklassi standarditele:- magnet-termolüliti, mille In= andmesildil märgitud nimiväärtus.- Diferentsiaalse tundlikkusega Id = 30 mA.*
3. Kontrollida, et keskkond ei ole plahvatusohtlik (AD). **4.** Seadmele paigaldatud ühendusjuhe H05 VVF on mõeldud kasutamiseks siseruumides. **N.B.:** Kui transpordi või ladustamise ajal on seade ekslikult asetatud küljele või põhi ülespidi, jätta seade enne elektrivõrku ühendamist vähemalt 3 tunniks õiges asendis seisma. **5.** Ühendada pistik pistikupessa (mitte kasutada kolmikpistikupesa ega siirdmikke) (vt Joon. 3).

6. REGULEERIMINE
Seade on varustatud juhtnuppudega **1. Valguslüliti:** kasutatakse sisevalgustuse põlema panemiseks. **2. Külmutuslüliti:** kasutatakse külmutusseadme sisse lülitamiseks. **3. Termomeeter:** näitab seadme sisetemperatuuri. **Termostaat:** reguleerib seadme temperatuuri. **a)** Klahvi **4 "SET või P"** ühekordsel vajutamisel näitab seadistatud temperatuuri, mida saab muuta, vajutades Klahvi **5 "UP"** või Klahvi **6 "DOWN"** (vt joon. 4).

7. HEA TÖÖKORRA KONTROLLIMINE, ENNE KAUBA SISSE PANEMIST
1. Pistik on pistikupesas. **2.** Külmutusseade on sisse lülitatud ja roheline tuli põleb. **3.** Termomeeter näitab säilitatavatele kaupadele sobivat temperatuuri. **4.** Sisevalgustuse lambid põlevad. **5.** Uks on korralikult suletud. **6.** Seade ei asu otseses päikesekiirguses ega suure võimsusega lampide valguses. **7.** Toatemperatuur ei ületa +30°C ja suhteline niiskus 55%, mis on seadme ettenähtud töötingimused (Kliimaklass 4). **8.** Tagatud on vajalik õhujuurdevool mootoriruumi ja vähemalt 30 cm kauguses resti ees ei ole takistusi. **9.** Siseruum on õige koormusega, riiulid ei ole üle koormatud, jättes ruumi heaks jaheda õhu ringluseks seadme sees.

8. SISEPUHASTUS (IGA KAHE NÄDALA TAGANT)
1. Lülitada elektritoide välja. **2.** Avada uks ja võtta säilitatav kaup välja. **3.** Puhastada seinad ja lisatarvikud veega niisutatud käsna ja vähese söögisoodaga ja kuivatada hoolikalt.

9. SISEVALGUSTUSE LAMPIDE VAHETAMINE
1. Lülitada elektritoide välja. **2.** Keerata ülemise lambipesa kinnituskruvid lahti. **3.** Võtta ülemine lambipesa läbipaistva kaitsekattega fluorestsentslambilt ära. **4.** Võtta toru alumisest lambipesast välja. **5.** Võtta läbipaistev kaitsetoru ära. **6.** Vahetada fluorestsentstoru välja. **7.** Paigaldada kõik osad tagasi, toimides vastupidises järjekorras (vt Joon. 5).

10. UKSE MAGNETTIHENDI VAHETAMINE
1. Teha uks lahti. **2.** Võtta kätega tihendist kinni ja tõmmata see ukseraami seest välja. **3.** Asendada uue tihendiga, surudes selle hoolikalt paigale järkjärgult kogu ukseraami ulatuses.

Instrukcija operatoram:

1. Iepakojuma atvēršana
2. Plauktu regulēšana
3. Iekšēju daļu tīrīšana
4. Ārējā korpusa tīrīšana
5. Pieslēgšana elektroenerģijas tīklam
6. Regulēšana
7. Normālas funkcionēšanas pārbaude
8. Iekšpuses tīrīšana
9. Iekšpuses spuldžu nomainīšana
10. Durvju magnētiskās starplikas nomaiņa

Instrukcija tehniskās apkopes darbiniekam (52.lpp):

1. Kondensatora tīrīšana
2. Iztvaicētāja tīrīšana

Saldēšanas ierīces shēma un elektriskā shēma

UZMANĪBU (skat. 10. att.)
Ir ļoti svarīgi, lai dotā instrukcija glabātos kopā ar iekārtu turpmāk sekojošajām konsultācijām drošības tehnikas ziņā.
1. Doto iekārtu drīkst iedarbināt tikai pieaugušie. Bērniem vajadzētu noliegt operēt ar un vadības pogām un rokturiem, vai spēlēties ar iekārtu. **2.** Ir aizliegts izmainīt vai modificēt iekārtas īpašības. **3.** Elektrotehnisko daļu, kas ir saistīta ar iekārtas instalāciju, drīkst veikt kvalificētam speciālistam elektriķim, vai kompetentam speciālistam. **4.** Nekādā gadījumā nav pieļaujams iekārtu remontēt patstāvīgi. Remontdarbi, ko ir veicis nekvalificēts personāls, var radīt nopietnus bojājumus un funkcionēšanas problēmas. **5.** Tehniskā palīdzība, attiecībā uz iekārtu, ir jāveic autorizētam tehniskās apkalpes centram. Jāizmanto tikai oriģinālas rezerves daļas. **6.** Iekārta nav piemērota jeb kādu produktu glabāšanai, kas nav pārtikas produkti. **7.** Ražotājuzņēmums neuzņemas nekādu atbildību gadījumā, ja netiek ievērotas minētās drošības normas. Tas pats attiecas arī uz modifikācijas veikšanas tiesībām, iekārtas uzlabošanas nolūkos, kas veikts bez iepriekšējas ražotāja informēšanas. **8.** Iekārtu nedrīkst uzstādīt ārpus telpas, kur iespējama lietus vai tiešu saules staru iedarbība. **9.** Aizliegts iekārtu uzstādīt siltumenerģijas avotu tuvumā pie krāsnīm, elektriskajiem sildītājiem utt. **10.** Kompresijas grupas ventilācijas restēm ir jāatrodas ne mazāk kā 30 cm no sienas. **11.** Produktus nedrīkst novietot tā, lai tie atrastos ārpus restīšu perimetram. **12.** Uz iztvaicētāja sakrājoties pārāk lielam daudzumam ledus augstas gaisa vai produktu mitruma pakāpes rezultātā - ieteicams apturēt kompresoru, novietot produktus pietiekami atdzesētā līdz līdzīgai temperatūrai vietā, un veikt atkausēšanu; pretējā gadījumā ilglaicīga kompresora funkcionēšana radīs pārāk lielu elektroenerģijas patēriņu un pazeminās lietderības koeficientu. **13.** Ja vitrīna kādu laiku netiek izmantota, tās durtiņas uz šo laiku nepieciešams atstāt atvērtas - ne mazāk kā 10 cm.

LV

Mūsu produkti paredzēti tikai iekšējai lietošanai neinstalēt ārpus uzņēmuma/veikala telpām.

1. IEPAKOJUMA ATVĒRŠANA
IEPAKOJUMS KARTONA KĀRBĀ 1a. Pārgriezt virvi, noņemt kārbu, pavelkot to uz augšu.
IEPAKOJUMS KOKA KASTĒ 1b. Izņemt naglas no koka dēļiem, īpašu uzmanību pievēršot naglām.
2. Ievietot celtņa dakšas-spīles starp iekārtu un paleti vai kasti. **3.** Pacelt iekārtu. **4.** Noņemt paleti vai kasti. **5.** Novietot iekārtu uz līdzenas horizontālas virsmas. **6.** Pirms iepakojuma izmešanas pārliecinieties, vai tajā nekas nav palicis. **7.** No iepakojuma jāizņem visi priekšmeti- darba atvieglošanai vislabāk to izdarīt atbilstoši montāžas secībai (skat. 1. att.).

2. PLAUKTU REGULĒŠANA
1. Pacelt mensoli. **2.** Pagriezt to uz leju. **3.** Izņemt ārā. **4.** Novietot plauktu jaunā pozīcijā, atkārtojos visas operācijas pretējā secībā, īpašu uzmanību pievēršot tam, ka viena no mensolem ir kreisajā, un viena - labēja (skatīt.2 zīm).

3. IEKŠĒJU DAĻU TĪRĪŠANA
1. Notīrīt iekšējās detaļas un detaļas no stikla ar mīkstu sūkli un neitrāliem mazgāšanas līdzekļiem.
2. Noslaucīt ar mīkstu audumu.

4. ĀRĒJĀ KORPUSA TĪRĪŠANA
1. Stikla daļu tīrīšanai jāizmanto tie pasi līdzekļi kā iekšējās nodaļas tīrīšanai. **2.** Noņemt aizsargplēvi no restem un no paneļiem.

5. PIESLĒGŠANA ELEKTROENERĢIJAS TĪKLAM
1. Jāpārliecinās, vai elektroenerģijas tīkla spriegums un strāvas frekvence atbilst datiem, kas norādīti uz aprīkojuma plāksnītes **(A). 2.** Jāpārliecinās, vai rozete ir ***a)*** *aprīkota ar attiecīgu zemējumu,* ***b)*** *piemērota uz plāksnītes norādītajiem strāvas parametriem,* ***c)*** *aprīkota ar nepieciešamo aizsardzību atbilstoši IEC normatīviem: - magnētiski- termisks slēdzis ar "In" = attiecīgā tabulā norādīts lielums. Diferenciators ar jutīgumu Id = 30 mA.* **3.** Jāpārliecinās, ka telpa nav iespējama sprādziena draudu (AD). **4.** Jāpārliecinās, ka iekārtas pieslēdzams energoapgādes vads ir H05 VVF, kas ir piemērots iekštelpām. **Piezīme:** ja pārvadāšanas vai uzglabāšanas laikā iekārta atradās nepareizā stāvoklī apgrieztā veidā vai novietots horizontāli, pirms pieslēgšanas elektroenerģijas tīklam to jānovieto pareizā stāvoklī un vismaz 3 stundas uzglabāt šādā stāvoklī. **5.** Jāievieto kontaktdakša rozetē (nedrīkst izmantot trejgabalus vai reduktorus) (skat. 3. att.).

6. REGULĒŠANA
Iekārta ir aprīkota ar rokturiem regulēšanas veikšanai. **1. Apgaismes slēdzis:** kalpo iekšējā apgaismojuma ieslēgšanai. **2. Saldēšanas slēdzis** izmantojams saldēšanas iekārtas ieslēgšanai.
3. Termometrs: uzrāda temperatūru iekārtas iekšpusē. **Termostats:** regulē iekārtas temperatūru.
a) nospiežot taustiņu **4 "SET vai P"** vienreiz, jūs varat vizualizēt ieprogramēto iekārtas temperatūru, kuru iespējams izmainīt ar taustiņu **5 "UP"** (**augstāk*) vai ar taustiņu **6 "DOWN"** (**zemāk)* (skatīt 4.zīm.).

7. NORMĀLAS FUNKCIONĒŠANAS PĀRBAUDE PIRMS PRODUKTU IEVIETOŠANAS- JĀPĀRLIECINĀS, KA: 1. Kontaktdakša ir ievietota rozetē. **2.** Saldēšanas aprīkojuma slēdzis ir ieslēgts - deg zaļais indikators. **3.** Temperatūra, kuru uzrada termometrs, ir piemērota produktiem. **4.** Izmantotas iekšējā apgaismojuma lampiņas. **5.** Durvis ir cieši aizvērtas. **6.** Aprīkojums neatrodas tiešos saules staros vai paaugstinātas jaudas mākslīgās gaismas staros. **7.** Apkārtējās vides temperatūra nepārsniedz +30°C un mitrums 55%, - parametri, kas piemēroti aprīkojumam (Klimatiskā klase 4). **8.** Jānodrošina adekvāta gaisa plūsmas padevi motoram, nenovietojot šķēršļus gaisa plūsmas ne mazāk kā 30 cm starp sienu un pakaļējo iekārtas daļu. **9.** Iekšējā nodaļa tiek vienmērīgi aizņemta, ievērojot plauktu kravnesību, atstājot vietu normālai gaisa cirkulācijai.

8. IEKŠPUSES TĪRĪŠANA (IK PĒC 15 DIENĀM)
1. Izslēdziet iekārtu. **2.** Atveriet durtiņas un izņemiet visus tajā uzglabātos produktus. **3.** Nomazgājiet iekārtas tilpni ar mīkstu sūkli, kas samērcēts ūdenī, kuram nedaudz pievienota soda, tad rūpīgi noslaukiet sausu.

9. IEKŠPUSES SPULDŽU NOMAINĪŠANA
1. Izslēdziet iekārtu. **2.** Atskrūvējiet caurspīdīgo spuldžu aizsardzības plafonu skrūves. **3.** Izvelciet dienas gaismas spuldžu aizsarga plafonus. **4.** Pagrieziet dienas gaismas spuldzi. **5.** Izņemiet to. **6.** Nomainiet dienas gaismas spuldzi pret jaunu. **7.** Uzstādiet visu atpakaļ savās vietās pretēji iepriekš aprakstītajai secībai (skat. 5. att.).

10. DURVJU MAGNĒTISKĀS STARPLIKAS NOMAIŅA
1. Jāatver durvis. **2.** Cieši jāsatver starplika ar rokām un jāizvelk tā no durvju profila. **3.** Jānomaina pret jaunu starpliku, cieši un secīgi piespiežot to pa visu durvju perimetru.

Operatoriaus vadovas:

1. Pakuotės atidarymas
2. Lentynų reguliavimas
3. Vidaus valymas
4. Išorės valymas
5. Pajungimas prie elektros tinklo
6. Reguliavimas
7. Veikimo tinkamumo patikrinimas
8. Vidaus valymas
9. Vidaus lempų keitimas
10. Magnetinės durų tarpinės keitimas

Techninio aptarnavimo darbuotojo vadovas (53 p.):

1. Kondensatoriaus valymas
2. Garintuvo valymas

Šaldymo sistemos schema ir elektros schema

DĖMESIO (žr.10 pav.)

Labai svarbu šią knygelę saugoti drauge su įranga, kad saugos sumetimais visada būtų galima ją pasiskaityti.
1. Šią įrangą įjungti gali tik suaugę žmonės. Neleiskite vaikams gadinti valdiklių ar jais žaisti. **2.** Draudžiama keisti įrangos technines savybes ar kitaip ją modifikuoti. **3.** Instaliavimui reikalingus techninius darbus turi atlikti kvalifikuotas elektrikas ar kompetetingas specialistas. **4.** Niekada nebandyti patiems remontuoti įrangos. Remonto darbus atliekant neįgudusiems asmenims, gali būti padaryta žala ar kilti rimtų sutrikimų. **5.** Šios įrangos priežiūrą turi atlikti įgaliota Techninė tarnyba. Naudoti tik originalias atsargines dalis. **6.** Įranga skirta tik maisto produktų saugojimui. **7.** Gamintojas atmeta bet kokią savo atsakomybę tuo atveju, jei nebuvo laikomasi čia pateiktų saugos taisyklių. Be to, gamintojas pasilieka sau teisę be atskiro įspėjimo atlikti įrangos patobulinimus. **8.** Aparato negalima instaliuoti lauko sąlygomis, jis neturi patekti į lietų ar būti veikiamas tiesioginių saulės spindulių. **9.** Neinstaliuoti įrangos šalia šilumos šaltinių, krosnių, šildytuvų ir pan. **10.** Kompresoriaus mazgo ventiliacijos grotelės nuo sienos turi būti nutolusios bent 30 cm. **11.** Išdėlioti gaminiai neturi išsikišti už lentynų ar grotelių ribos. **12.** Jei ant garintuvo atsirastų nenormali ledo sankaupa, susidaranti dėl oro ar šaldomų produktų drėgmės, patariame kompresorių sustabdyti, prekes perkelti į kitą iki tos pačios temperatūros šaldomą talpą ir palaukti, kol aparatas atitirps; priešingu atveju, kompresorius dirbs neišsijungdamas, sukels bereikalingų energijos sąnaudų ir duos visai menką naudą. **13.** Jei vitrina išjungta ir nenaudojama, durys turi būti pravertos bent 10 cm.

LT

Mūsų gaminiai skirti patalpoms neinstaliuokite jų lauke už parduotuvės/ įstaigos ribų.

1. PAKUOTĖS ATIDARYMAS
ĮPAKAVIMAS KARTONO DĖŽĖJE 1a. Nupjauti suveržimo juostą, ištraukti dėžę pakeliant ją į viršų.
ĮPAKAVIMAS MEDINĖJE DĖŽĖJE 1b. Ištraukti iš lentų vinis, su vinimis elgtis atsargiai. **2.** Įvažiuoti pakeltuvo šakėmis tarp aparato ir padėklo ar dėžės. **3.** Pakelti aparatą. **4**. Pašalinti padėklą ar dėžę. **5.** Pastatyti aparatą ant horizontalaus išlyginto paviršiaus. **6.** Prieš išmetant pakuotę įsitikinti, ar joje nieko neliko. **7.** Išrūšiuoti pakavimo medžiagas, kad jas būtų lengviau utilizuoti (žr.1 pav.).

2. LENTYNŲ REGULIAVIMAS
1. Pakelti lentyną. **2.** Nuleisti ją į apačią. **3.** Ištraukti lentyną. **4.** Įstatyti ją naujoje padėtyje, atliekant veiksmus priešinga eilės tvarka; pažiūrėti, ar yra ir dešiniosios, ir kairioji lentynos (žr. 2 pav.).

3. VIDAUS VALYMAS
1. Vidaus dalis ir stiklus valyti tik minkšta kempine ir neutraliais valikliais. **2.** Nusausinti minkštu audeklu.

4. IŠORĖS VALYMAS
1. Stiklams naudoti tas pačias priemones kaip ir vidui. **2.** Pašalinti apsaugą nuo plieninio plokštės paviršiaus ir nuo grotelių.

5. PAJUNGIMAS PRIE ELEKTROS TINKLO
1. Įsitikinti, kad tinklo įtampa ir dažnis atitinka nurodytus skydelyje **(A),** įtaisytame ant aparato. **2.** Įsitikinti, ar maitinimo lizdas: ***a)*** *yra su įžeminimo laidu.* ***b)*** *atitinka skydelyje nurodytą nominalią srovę.* ***c)*** *yra su IEC reikalavimus atitinkančiomis saugomis: magnetoterminiu jungikliu, kurio In= nominali skydelyje nurodyta vertė.- Diferencialu, kurio jautrumas Id=30 mA*. **3.** Įsitikinti ar aplinkui nėra sprogimų pavojaus (AD). **4.** Aparatūroje sumontuotas kebelis "H05 VVF" skirta patalpoms. **N.B.** Jei aparatūra transportavimo ir sandėliavimo metu buvo neteisingai pastatyta horizontaliai ar apversta, prieš pajungiant maitinimą palaikyti ją bent 3 valandas pastačius į teisingą padėtį. **5.** Įkišti kištuką į elektros lizdą (nenaudoti trišakio ar sutrumpinimų) (žr. 3 pav.).

6. REGULIAVIMAS
Aparatas komplektuojamas su šiais valdikliais **1. Vidaus šviesa:** įjungia šviesą aparato viduje. **2. Vidaus šaldymas:** įjungia šaldymo sistemą. **3. Termometras:** rodo temperatūrą aparate. **Termostatas:** reguliuoja aparato temperatūrą. **a)** Mygtukas **4 "SET arba P"**: jį paspaudus vieną sykį, parodoma nustatyta temperatūros vertė, kurią galima keisti Mygtuku **5 "UP"** arba Mygtuku **6 "DOWN"** (žr. 4 pav.).

7. VEIKIMO TINKAMUMO PATIKRINIMAS PRIEŠ ĮDEDANT PREKES
1. Pajungtas kištukas. **2.** Šaldymo sistemos jungiklis įjungtas, įsižiebusi žalia šviesa. **3.** Termometras rodo prekėms tinkamą temperatūros vertę. **4.** Įjungtos vidaus šviesos. **5.** Durys sandariai užvertos. **6.** Aparato nepasiekia saulės ar didelės galios šviestuvų spinduliai. **7.** Aplinkos temperatūra neviršija +30°C Sant.drėgmė 55%, t.y. verčių, kurioms aparatas pritaikytas (4 klimato klasė). **8.** Motoro skyriui užtikrintas tinkamas oro srautas, priešais jo groteles bent 30 cm atstumu nėra jokių kliuvinių. **9.** Vidaus skyrius tinkamai pakrautas, ant lentynų nesusidaro svorio perteklius, viduje palikta pakankamai erdvės šalto oro cirkuliavimui.

8. VIDAUS VALYMAS (KAS DVI SAVAITES)
1. Atjungti maitinimą. **2.** Atidaryti dureles ir ištraukti saugomas prekes. **3.** Išvalyti sieneles ir aksesuarus kempine, suvilgyta vandenyje su trupučiu natrio bikarbonato ir kruopščiai viską nusausinti.

9. VIDAUS LEMPŲ KEITIMAS
1. Atjungti maitinimą. **2.** Atsukti viršutinio lempos laikiklio tvirtinimo varžtus. **3.** Atkabinti viršutinį lempos laikiklį nuo fluorescencinio vamzdžio su permatomu gaubtu. **4.** Ištraukti vamzdį iš apatinio lempos laikiklio. **5.** Numauti permatomą apsauginį gaubtą. **6.** Pakeisti fluorescencinį vamzdį. **7.** Viską vėl sumontuoti atliekant veiksmus, priešingus aprašytiems (žr. 5 pav.).

10. MAGNETINĖS DURŲ TARPINĖS KEITIMAS
1. Atidaryti duris. **2.** Suimti rankomis tarpinę ir ištraukti ją iš griovelio durų profilyje. **3.** Pakeisti tarpinę nauja, kruopščiai įspaudžiant iš eilės pagal visą perimetrą.

Felhasználói kézikönyv:

1. A csomagolás felbontása
2. A polcok beállítása
3. A beltér tisztítása
4. A kültér tisztítása
5. Csatlakoztatás az elektromos hálózathoz
6. Szabályozás
7. A szabályos működés ellenőrzése
8. Belső tisztítás
9. Belső fénycsövek cseréje
10. Az ajtó mágneses tömítésének cseréje

Karbantartási kézikönyv (53. old.):

1. A kondenzátor tisztítása
2. A párologtató tisztítása

Hűtőberendezés vázlatrajza és elektromos vázlatrajz

ELŐÍRÁSOK (lásd 10. ábra)

Nagyon fontos, hogy a berendezéssel megőrizzék ezt a használati kézikönyvet biztonsági okokból a jövőbeni tanulmányozás céljára.
1. Ezt a berendezést csak felnőtt személyek működtethetik. Ne engedélyezzék a gyermekeknek, hogy megrongálják a vezérlőrendszert és játsszanak a berendezéssel. **2.** A berendezés jellemzőinek megváltoztatása vagy akár a módosítása is tilos. **3.** A berendezés beépítéséhez szükséges villamossági munkákat szakképzett villanyszerelő vagy hozzáértő személy végezheti el. **4.** Soha ne próbálják egymaguk megjavítani a berendezést. Tapasztalatlan személyek által végzett javítások károkat vagy komoly működési zavarokat okozhatnak. **5.** Ezen a berendezésen a szervízszolgáltatást az arra feljogosított Műszaki Szervízszolgálat hajthatja végre. Csak eredeti cserealkatrészeket alkalmazzanak. **6.** A berendezés nem alkalmas az élelmiszereken kívül más termékek tartósítására. **7.** A gyártó cég minden felelősséget elhárít magától abban az esetben, ha nem tartják be ezeket a balesetmegelőzési szabályokat. Ezenkívül fenntartja magának a jogot a bármilyen előzetes értesítés nélküli, fejlesztési célú módosítások bevezetésére. **8.** A készüléket nem szabad kültéren felállítani, ahol esőzéseknek és közvetlen napsugárzásnak van kitéve. **9.** Ne építsék be a berendezést olyan hőforrások közelében, mint kályhák, radiátorok stb. **10.** A kompresszor blokk szellőzőrácsát a falaktól legalább 30 cm-es távolságban tartsák. **11.** Emlékezzenek arra, hogy a kiállított termékek ne érjenek a polcok vagy a rácsok peremén kívül. **12.** Ha a levegőpárásítón a levegő páratartalma vagy a lehűtendő termékek által okozott, rendellenes jégképződés következne be, akkor a kompresszor leállítását és az árunak megfelelő, ugyanolyan hőmérsékletre hűtött tartályokba történő áthelyezését javasoljuk a jégleolvasztáshoz szükséges időre; ellenkező esetben a kompresszor folytonosan működik, ami felesleges elektromos energiafogyasztást és csekély teljesítményt eredményez. **13.** Ha a vitrint üzemen és használaton kívül hagyják, akkor nélkülözhetetlen az ajtó legalább 10 cm-nyire történő nyitvahagyása.

H

A termékeink beltéri felhasználásúak ne építsék be azokat helységek/üzletek külterébe.

1. A CSOMAGOLÁS FELBONTÁSA
KARTONDOBOZ CSOMAGOLÁS 1a. Vágják el a tartószalagot, felfelé húzzák le a dobozt.
FALÁDA CSOMAGOLÁS 1b. Feszítsék fel a fadeszkákat, óvatosan járjanak el a szögek miatt.
2. Vezessék be az emelő villáit a berendezés és a rakodólap vagy a láda közé. **3.** Emeljék fel a berendezést. **4.** Távolítsák el a rakodólapot vagy ládát. **5.** Helyezzék a berendezést egy vízszintes kiegyenlített felületre. **6.** Figyeljenek arra, hogy ne hagyjanak semmit a csomagolóanyagban, mielőtt azt eldobnák. **7.** A csomagolóanyagokat összetételük alapján különítsék el, ezáltal az újrafeldolgozásukat segítik (lásd 1. ábra).

2. A POLCOK BEÁLLÍTÁSA
1. Emeljék meg a tartólapot. **2.** Lefelé forgassák el. **3.** Vegyék ki. **4.** Állítsák be az új pozícióba ellenkező irányú eljárással miközben figyeljenek arra, hogy van egy jobb és egy bal tartólap (lásd 2. ábra).

3. A BELTÉR TISZTÍTÁSA
1. A belső részeket és az üvegeket csak puha szivaccsal és semleges tisztítószerekkel tisztítsák. **2.** Egy puha törlőruhával szárítsák.

4. A KÜLTÉR TISZTÍTÁSA
1. Az üvegekre ugyanazokat a termékeket használják, amiket a belső tisztításhoz. **2.** Távolítsák el az acél borítólapról és a rácsokról a védőfóliát.

5. CSATLAKOZTATÁS AZ ELEKTROMOS HÁLÓZATHOZ
1. Győződjenek meg arról, hogy a hálózati feszültség és frekvencia megegyezzen a készülékre erősített táblácskán **(A)** feltüntetett adatokkal. **2.** Bizonyosodjanak meg arról, hogy a hálózati csatlakozóaljzat ***a)*** *Földelt vezetékkel rendelkezzen* ***b)*** *a tábla szerinti névleges áramhoz alkalmas legyen.* ***c)*** *az IEC szabványok által előírt védelmekkel rendelkezzen: differenciális mágneses termikus megszakító és In =táblán feltüntetett névleges érték. -Differenciális Id=30 mA érzékenységgel.* **3.** Ellenőrizzék, hogy a környezet ne legyen robbanásveszélyes (AD). **4**. A készülékre szerelt tápvezeték: H05 VVF, beltéri használatra alkalmas. **Megj.:** Ha a berendezést a szállítás vagy a raktározás során tévesen vízszintes vagy felfordított helyzetbe állították, akkor a hálózati bekötést megelőzően hagyják állni helyes pozícióban legalább 3 óráig. **5.** Illesszék be a csatlakozódugót (ne használjanak hármas csatlakozót és reduktorokat) (lásd 3. ábra).

6. SZABÁLYOZÁS
A berendezés egy szabályozó vezérlőrendszerrel rendelkezik. **1. Fénycső megszak.:** a beltéri fénycsövek bekapcsolására szolgál. **2. Hűtés megszak.:** A hűtőberendezés bekapcsolására szolgál. **3. Hőmérő:** A berendezés belsejében levő hőmérsékletet jelzi. **Hőfokszabályozó:** A berendezés hőmérsékletét szabályozza. **a)** Az egyszer lenyomott **4-es "SET vagy P"** gomb lehetővé teszi a beállított hőmérséklet kijelzését, amely a **5-ös "UP"** gomb vagy a **6-os "DOWN"** gomb megnyomásával módosítható (lásd 4.ábra).

7. A SZABÁLYOS MŰKÖDÉS ELLENŐRZÉSE AZ ÁRU BEHELYEZÉSE ELŐTT
1. A csatlakozódugó be legyen kötve. **2.** A hűtőberendezés megszakítója be legyen kapcsolva, melyet a világító zöld fény jelez. **3.** A hőmérő az áru számára optimális értéket jelezzen. **4.** A beltéri fénycsövek be legyenek helyezve. **5.** Az ajtó jól be legyen csukva. **6.** Ne érje a berendezést erős napsugárzás vagy nagy hatásfokú lámpa fénye. **7.** A környezeti hőmérséklet ne haladja meg a +30°C-ot 55% N.T.-mal, amelynél a készülék működőképes (4-es Klímaosztály). **8.** A motortér számára szükséges légmozgás bizosítva legyen legalább 30 cm-re a rács előtt takarás nélkül. **9.** A belső tér helyesen, az egyes szinteken túlsúly nélkül legyen feltöltve, helyet hagyva ezáltal a hideg levegő szabad,belső áramlásának.

8. BELSŐ TISZTÍTÁS (TIZENÖT NAPONKÉNT)
1. Le a hálózati csatlakozást. **2.** Nyissák ki az ajtót és vegyék ki a tartósított árut. **3.** Tisztítsák meg az oldalfalakat és a tartozékokat egy kis szódabikarbónás vízzel megnedvesített szivaccsal majd gondosan szárítsák meg.

9. BELSŐ FÉNYCSÖVEK CSERÉJE
1. Le a hálózati csatlakozást. **2.** Csavarozzák ki a felső lámpafoglalat rögzítő csavarjait. **3.** Válasszák le a felső lámpafoglalatot az átlátszó védőelemmel együtt a fluoreszkáló csőről. **4.** Húzzák ki a csövet az alsó lámpafoglalatból. **5.** Vegyék le az átlátszó védőcsövet. **6.** Pótolják a fluoreszkáló csövet. **7.** Állítsanak vissza mindent az ellenkező irányú eljárással (lásd 5. ábra).

10. AZ AJTÓ MÁGNESES TÖMÍTÉSÉNEK CSERÉJE
1. Nyissák ki az ajtót. **2.** Kezükkel szorítsák meg a tömítést és húzzák ki az ajtó profiljában levő foglalatból. **3.** Pótolják azt az új tömítéssel, amelyet fokozatosan nyomjanak az egész keretre.

Manwal għall użu:

1. Struzzjonijiet ta' tneħħija ta' l-ippakkjar
2. Irranġar tal-ixkaffef
3. Tindif minn ġewwa
4. Tindif minn barra
5. Konnessjoni mal- mejns
6. Kontrolli
7. Iċċekkjar ta' operazzjoni korretta
8. Tindif fuq ġewwa
9. Tibdil tad-dwal ta' ġewwa
10. Tibdil tal-gaskit manjetiku tal-bieba

Manwal għall-manutenzjoni (Pġ. 53):

1. Tindif tal-kondensatur
2. Tindif ta' l-evaporatur

Skizz ta' l-impjant ta' refriġerazzjoni u skizz ta' l-elettriku

ATTENZJONI (ara fig. 10)

Importanti ħafna li dan il-manwal ta' istruzzjonijiet jinżamm ma' l-appliance biex jiġi kkonsultat anke' fil-futur, għal raġunijiet ta' sikurta'.
1. Dan l-appliance irid jitħaddem biss minn persuni adulti. Tfal m'ghandhomx jitħallew ibabsu jew jilagħbu bil-pumijiet. **2.** Mhuwiex permess tibdil fil-karatteristiċl tal-appliance. **3.** Xogħolijiet elettriċi neċessarji għ all-installazjoni tal-appliance iridu jkunu eżegwiti minn elettriċisti kwalifikati jew minn persuni kompetenti. **4.** Wieħed m'ghandu qatt jipprova jsewwi l-appliance waħdu. Tiswija magħmula minn persuni mhux tal-mestjier jistgħu jikkawżaw danni serji. **5.** Tibdil jew tiswija fl-appliance ghandhom isiru biss minn ċentru ta' Assistenza Teknika awtorizzat. Uża biss partijiet oriġinali. **6.** L-appliance huwiex maħluq biex jikkonserva oġġetti oħra li mhumiex alimentari. **7.** Id-ditta li ħolqot l-appliance ma' terfax responsabilita' meta n-normi speċifikati ma jiġux rispettati u l-miżuri ta' prikawzjoni ma'jiġux meħuda. Id-ditta tirriżerva d-dritt li tagħmel t-tibdil kollu neċessarju f'dawn il-każijiet mingħajr pre-avvis. **8.** L-appliance m'ghandux jiġi nstallat fuq barra, espost ghax-xita jew ghar-raġġi tax-xemx. **9.** L-appliance m'ghandux jiġi nstallat viċin fonti ta' sħ ana bħal spiritieri ,ħijter etċ. **10.** Zomm il-ftuħ ta' ventilazzjoni tal-kumpressur almenu 30 ċentimetru 'l bogħ od mill-ħajt. **11.** Ftakar biex ma' tħallix il-prodotti esposti jinfirxu aktar mill-perimetru tal-ixkaffef jew il-grid. **12.** Jekk tiżviluppa formazzjoni ta' silġ mhux normali fuq l-evapuratur, ikkawżata mill-umdita' tal-arja jew mill-prodotti li jridu jiġu refriġirati, nissuġġerixxu li jitwaqqaf il-kompressur u l-merċa titpoġġa f'kontenitur apposta refriġirat bl-istess temperatura ghall- ħin neċessarju sakemm jinħall is-silġ; jekk le l-kumpressur jibqa' jaħdem kontinwament, jaħli l-elettriku ghalxejn u jrendi ftit li xejn. **13.** Jekk il-vetrina tibqa' wieqfa u mhux użata, huwa indispensabbli li l-bieba titħalla tal-anqas 10 ċentimetri miftuħa.

M

Il-prodotti tagħna huma ghall-użu intern tinstallax fuq barra tal-bini/ħwienet.

1. STRUZZJONIJIET TA' TNEĦĦIJA TA' L-IPPAKKJAR
Kaxex tal-kartun 1a. Aqta' l-parti ta' fuq u neħħi l-ippakkjar tal-kartun billi tisladjah 'l fuq.
Kaxex tal-Injam: 1b. Neħħi l-imsiemer mill-kaxxa tal-injam b'attenzjoni. **2.** Daħħal il-frieket tal-forklifter bejn l-appliance u l-qoxra tal-kaxxa. **3.** Ghholli l-appliance. **4.** Neħħi l-kaxxa. **5.** Poġġi l-appliance fuq wiċċ ċatt u lixx. **6.** Kun żgur li ma baqa' xejn fl-ippakkjar qabel ma tarmiħ. **7.** Issepara l-ippakkjar biex tiffaċilita' r-rimi tal-iskart (ara fig. 1).

2. IRRANĠAR TAL-IXKAFFEF
1. Ghholli l-ixkaffa. **2.** Aqlibha 'l isfel. **3.** Neħħiha minn postha. **4.** Poġġiha fil-pożizzjoni l-gdida, bil-kontra. Dejjem kun żgur li hemm xkaffa kemm fuq ix-xellug u kif ukoll fuq il-lemin (ara Disinn 2).

3. TINDIF MINN ĠEWWA
1. Naddaf biss il-komponenti ta' ġewwa u l-panewijiet tal-ħġieġ bi sponża ratba, mxarrba u b'deterġent newtrali. **2.** Ixxotta b'attenzjoni billi tuża biċċa ratba.

4. TINDIF MINN BARRA
1. Ghall-panewijiet tal-ħġieġ, uża l-istess prodotti bħal dawk użati ghal tindif minn ġewwa. **2.** Neħħi t-tejp ta' protezzjoni mill-panew ta' l-azzar u mill-gradilji.

5. KONNESSJONI MAL- MEJNS
1. Kun żgur li l-vultaġġ u l-frekwenza tal-mejns huma l-istess bħal dawk mniżżla fuq ir-Rating Plate **A** imwaħħla mal-appliance. **2.** Kun żgur li s-sokkitt li miegħu se tqabbad: ***a)*** *Huwa ertjat kif suppost,* ***b)*** *jissodisfa l-prirekwiżiti kollha tal-kurrent ratat hekk kif stipolat fuq ir-rating plate.* ***c)*** *Jikkonforma mar-regolamenti tal-IEC:- swiċċ termali-manjetiku b'valur ratat kif imniżżel fuq ir-rating plate; Differenzjal b'sensittivita' ta' Id ta' 30 mA.* **3**. Kun żgur li m'hemm l-ebda periklu ta' splużżjoni (AD) fil-kamra. **4.** Il-'cable' tal-appliance huwa H05VVF, iddisinjat għall-użu intern. **NB**. Jekk l-appliance ġie trasportat jew storjat f'pożizzjoni mdawwra, ħallih għal tal-anqas tlett siegħat fil-pożizzjoni korretta qabel ma tqabbdu mal-mejns. **5.** Daħħal il-plakka ġewwa s-sokkit (tużax adattaturi għas-sistema ta' bi tlieta jew adattaturi li jnaqqsu l-kurrent (ara fig. 3).

6. KONTROLLI
L-apparat domestiku (appliance) għandu l- pumijiet li minnhom tista' tħaddmu. **1. Swiċċ tad-dawl :** minnu tixgħel id-dwal ta' ġewwa. **2. Swiċċ għall-unit** tar-Refriġerazzjoni. **3. Termometru:** biex taqra t-temperatura fl- appliance. **Termostat:** biex tirregola t-temperatura fl-appliance. **A)** Għafas il-buttuna **4 "SET or P"** darba biex tara t-temperatura attwali. Din tista' tinbidel billi tagħfas buttuna **5 "Up"** jew buttuna **6 "DOWN"** (ara disinn 4).

7. IĊĊEKKJAR TA' OPERAZZJONI KORRETTA QABEL L-UŻU
IĊĊEKKJA LI: 1. L-plakk huwa mwaħħal. **2.** L-iswiċċ tar-Refriġerazzjoni huwa mixgħul u jidher id-dawl l-aħdar. **3.** It-termometru juri t-temperatura ideali għall-ħażna tal-oġġetti. **4.** Id-dwal ta' ġewwa huma mixgħ ula. **5.** Il-bieba hija kompletament magħluqa. **6.** L-appliance mhuwiex espost għar-raġġi diretti tax-xemx jew lampi qawwija. **7.** It-temperatura tal-kamra ma' taqbiżx dik li suppost jahdem fiha l- appliance f'sitwazzjonijiet normali. i.e. +30 gradi C R.H. 55% (Klassi klimatika 4). **8.** Hemm ventilazzjoni biżżejjed għ at- taqsima tal-mutur; irid ikun hemm spazju ta' tal-anqas 30 ċentimetru quddiem il-bieba. **9.** Fuq ġewwa huwa mimli kif suppost u l-ixkaffef mhumiex mgħobbija żżejjed; hemm biżżejjed spazji li jħallu arja kiesħa tiċċirkola.

8. TINDIF FUQ ĠEWWA (KULL 15-IL JUM)
1. Itfi l-impjant. **2.** Iftaħ il-bieba u neħħi l-oġġetti refriġerati. **3.** Imsaħ l-uċuħ ta' ġewwa u l-aċċessorji bi sponża mxarba fi ftit ilma u daqsxejn bikarbonat tas-sodju. Ixxotta b'attenzjoni.

9. TIBDIL TAD-DWAL TA' ĠEWWA
1. Itfi l-impjant. **2.** Neħħi l-viti li jzommu s-sokit tal-lampa fuq in-naħa ta' fuq f'postha. **3.** Aqla' it-tubu fluworoxxenti bl-għatu protettiv minn mas-sokit tal-lampa ta' fuq. **4.** Neħħi t-tubu minn mas-sokit ta' isfel. **5.** Neħħi l-għatu protettiv. **6.** Erga' qiegħed it-tubu fluworoxxenti. **7.** Erga' qiegħed kollox f' postu b'ordni bil-maqlub (ara figura 5).

10. TIBDIL TAL-GASKIT MANJETIKU TAL-BIEBA
1. Iftaħ il-bieb. **2.** Żomm il-gaskit manjetiku f'idejk u aqla' il barra mill-qafas. **3.** Daħħal il-gaskit gdid u agħ fas 'l isfel ma kullimkien.

M

Podrecznik operatora:

1. Instrukcje otwierania opakowania
2. Regulacja półek
3. Mycie wnętrza
4. Mycie zewnętrzne
5. Podłączenie do sieci elektrycznej
6. Regulacja
7. Kontrola prawidłowego działania
8. Czyszczenie wnętrza
9. Wymiana lampy wewnętrznej
10. Wymiana magnetycznej uszczelki drzwi

Podrecznik obslugi konserwacyjnej (str. 54):

1. Czyszczenie kondensatora
2. Czyszczenie parownika

Schemat układu chłodzenia i schemat elektroniczny

UWAGI (Patrz il.10)

Instrukcje należy zachować wraz z urządzeniem w celu konsultacji i bezpieczeństwa.
1. Urządzenie musi być podłączone tylko przez osoby dorosłe. Nie wolno dzieciom dotykać przycisków czy bawić się urządzeniem. **2.** Jest zabronione fałszowanie czy zmienianie charakterystyki urządzenia. **3.** Prace elektryczne konieczne do instalacji urządzenia muszą być wykonane przez wykwalifikowanego elektryka lub przez kompetentną osobę. **4.** Nigdy nie próbuj reperować urządzenia sam. Naprawy wykonane przez osoby niedoświadczone mogą spowodować uszkodzenia lub złe funkcjonowanie urządzenia. **5.** Serwis musi być wykonany przez upoważnione Centrum Techniczne. Stosować tylko części zamienne oryginalne. **6.** Urządzenie nie jest przystosowane do konserwacji produktów innych niż artykuły żywnościowe. **7.** Producent nie bierze na siebie żadnej odpowiedzialności jeśli przepisy dotyczące bezpieczeństwa pracy nie będą przestrzegane. Producent zastrzega sobie prawo naniesienia zmian ulepszających bez zawiadomienia. **8.** Urządzenie nie może być zainstalowane na zewnątrz, wystawione na deszcz czy bezpośrednie działanie promieni słonecznych. **9.** Nie instalować urządzenia blisko źródeł ciepła takich jak kaloryfery czy piecyki, itd. **10.** Kratki wentylacyjne kompresora muszą być oddalone od ścianek przynajmniej o 30 cm. **11.** Nie ustawiać produktów poza obręb półek i kratek. **12.** Jeśli powstanie lód na parowniku wywołany przez wilgotność powietrza lub przez produkty przeznaczone do chłodzenia, radzimy zatrzymać kompresor wkładając produkty do specjalnego zbiornika ochłodzonego do tej samej temperatury co urządzenie na czas konieczny do przeprowadzenia operacji usunięcia szronu; W przeciwnym razie kompresor będzie działać nieprzerwanie zużywając niepotrzebnie energię elektryczną i będzie mało wydajny. **13.** Jeśli lodówka nie będzie używana przez pewien czas, należy pozostawić drzwiczki uchylone przynajmniej 10 cm.

Nasze produkty są przeznaczone do użytku wewnętrznego instalować ich na zewnątrz lokali czy sklepów.

PL

1. INSTRUKCJE OTWIERANIA OPAKOWANIA
OPAKOWANIE W POSTACI KARTONOWEGO PUDEŁKA 1a. Przeciąć taśmę, zdjąć pudełko unosząc je w górę. **OPAKOWANIE W POSTACI DREWNIANEJ SKRZYNI 1b.** Wyciągnąć ostrożnie gwoździe z drewnianych desek. **2.** Wsunąć widły podnośnika między urządzeniem a paletą lub skrzynią. **3.** Unieść w górę urządzenie. **4.** Pozbyć się palety lub skrzyni. **5.** Postawić urządzenie na równej powierzchni. **6.** Zwrócić uwagę, aby nie pozostawić niczego w opakowaniu przed jego wyrzuceniem. **7.** Dokonać segregacji różnych opakowań w celu ich łatwiejszego recyklingu (Patrz il.1).

2. REGULACJA PÓŁEK
1. Podnieść półkę. **2.** Kręcić do dołu. **3.** Wyciągnąć ją. **4.** Ustawić półkę w nowej pozycji postępując w odwrotnym kierunku i zwarcając uwagę, na fakt, że jest półka prawa i półka lewa (patrz rys.2).

3. MYCIE WNĘTRZA
1. Umyć wnętrze i szyby tylko miękką gąbkę i środkami neutralnymi. **2.** Wytrzeć do sucha miękką ściereczką.

4. MYCIE ZEWNĘTRZNE
1. Do szyb używać tych samych środków co do mycia wnętrza. **2.** Zdjąć folię zabezpieczającą ze stali panela i z krat.

5. PODŁĄCZENIE DO SIECI ELEKTRYCZNEJ
1. Upewnić się czy napięcie i częstotliwość sieci odpowiadają parametrom wskazanym na tabliczce **(A)** umieszczonej na urządzeniu. **2.** Upewnić się czy gniazdko wtyczkowe zasilania jest: ***a)*** *wyposażone w przewód uziomowy.* ***b)*** *odpowiednie do prądu nominalnego określonego na tabliczce.* ***c)*** *wyposażone w zabezpieczenia zgodnie z normami IEC :- Włącznik magnetyczno-termiczny z In=wartość nominalna podana na tabliczce.- Przekładnia różniczkowa ze skutecznością Id=30 mA.* **3.** Sprawdzić czy w pomieszczeniu nie ma ryzyka eksplozji (AD). **4.** Przewód zasilający zamontowany do urządzenia to: H05 VVF, przystosowany do użytku wewnątrz pomieszczeń. **Uwaga.:** jeśli urządzenie podczas transportu lub magazynowania zostało błędnie ustawione lub wywrócone, przed podłączeniem go do prądu pozostawić je przynajmniej przez 3 godziny w prawidłowej pozycji. **5.** Włożyć wtyczkę do gniazdka (nie używać potrójnych złączek ani złączek redukcyjnych) (patrz il. 3).

6. REGULACJA
Urządzenie jest wyposażone w sterowniki regulacji **1. Włącznik światła:** służy do włączenia światła w środku. **2. Włącznik chłodzenia:** służy do włączenia urządzenia chłodzącego. **3. Termometr:** wskazuje temperaturę urządzenia w środku. **Termostat:** reguluje temperaturę urządzenia. **a)** Przycisk **4 "SET lub P"** naciśnięty jeden raz pozwala na wyświetlenie ustawionej temperatury, którą można zmienić naciskając przycisk **5 "UP"** lub przycisk **6 "DOWN"** (patrz rys. 4).

7. KONTROLA PRAWIDŁOWEGO DZIAŁANIA PRZED WŁOŻENIEM ARTYKUŁÓW
1. Wtyczka włożona do gniazdka. **2.** Włącznik lodówki włączony,światełko zielone zapalone. **3.** Termometr wskazuje wartość odpowiednią dla wstawionych artykułów. **4.** światła w środku urządzenia zapalone. **5.** Drzwi dobrze zamknięte. **6.** Do urządzenia nie dochodzą promienie słoneczne czy nad urządzeniem nie są ustawione żarówki o dużej mocy. **7.** Temperatura pomieszczenia nie przekracza +30°C U.R.55%, do której to temperatury urządzenie jest przystosowane (Klasa klimatyczna 4) **8**. Ma być zapewniony dostęp powietrza do silnika, przed kratką pozostawione wolne miejsce na przynajmniej 30 cm **9.** Wnętrze urządzenia ma być zapełnione w odpowiedni sposób bez nadmiernego ciężaru na półkach, aby zapewnić dobre krążenie zimnego powietrza między półkami.

8. CZYSZCZENIE WNĘTRZA (CO PIĘTNAŚCIE DNI)
1. Odłączyć zasilanie. **2.** Otworzyć drzwi i wyjąć przechowywane produkty. **3.** Czyścić ściany i akcesoria gąbką zwilżoną wodą i dwuwęglanem sodu (sodą oczyszczoną) następnie dokładnie osuszyć.

9. WYMIANA LAMPY WEWNĘTRZNEJ
1. Odłączyć zasilanie. **2.** Wykręcić śruby mocujące górną oprawę lampy. **3.** Zdjąć górną oprawę lampy z rurki fluorescencyjnej i przezroczystej rurki ochronnej. **4.** Wyjąć rurkę z dolnej oprawy. **5.** Zdjąć przezroczystą rurkę ochronną. **6.** Wymienić rurkę fluorescencyjną. **7.** Powrócić do stanu wyjściowego wykonując poprzednie czynności w odwrotnej kolejności (patrz il. 5).

10. WYMIANA MAGNETYCZNEJ USZCZELKI DRZWI
1. Otworzyć drzwi. **2.** Ująć rękoma uszczelkę i wyciągnąć ją z profilu drzwi. **3.** Wymienić ją na nową, uważając aby docisnąć ją na całej powierzchni uszczelki.

Príručka pre operatéra:

1. Otvorenie obalu
2. Nastavenie poličiek
3. Čistenie vnútorného priestoru
4. Vonkajšie čistenie
5. Napojenie na elektrickú sieť
6. Nastavenie
7. Kontrola správneho fungovania
8. Čistenie vnútorného priestoru
9. Výmena žiaroviek vnútorného osvetlenia
10. Výmena magnetického tesnenia dverí

Príručka pre údržbára (str. 54):

1. Čistenie kondenzátora
2. Čistenie výparníku

Schéma chladicího systému a Elektrická schéma

UPOZORNENIE (Pozri obr.10)

Z bezpečnostných dôvodov je veľmi dôležité, aby tento návod na obsluhu bol uložený v blízkosti prístrojového zariadenia a bol dostupný pre prípadné preštudovanie.
1. Toto prístrojové zariadenie môžu obsluhovať len dospelé osoby. Nedovoľte deťom, aby sa dotýkali ovládacích prvkov alebo sa hrali s prístrojom. **2.** Je zakázané poškodzovať alebo zmeniť vlastnosti prístrojového zariadenia. **3.** Napojenie na elektrickú energiu pri inštalácií prístrojového zariadenia môžu vykonávať len kvalifikovaní elektrikári alebo iní kompetentní pracovníci. **4.** Nikdy sa nepokúšajte prístrojové zariadenie opravovať sami. Opravy, vykonané neskúsenými osobami, môžu zapríčiniť poškodenie alebo vážne poruchy v prevádzke prístrojového zariadenia. **5.** Opravy tohoto prístrojového zariadenia môžu vykonávať výhradne autorizované strediská pre technický servis. Používajte len originálne náhradné diely. **6.** Prístrojové zariadenie nie je vhodné pre konzervovanie iného tovaru ako potravinového. **7.** Výrobca odmieta akúkoľvek zodpovednosť, ak neboli dodržané tieto bezpečnostné normy. Výrobca si vyhradzuje právo na vykonanie akýchkoľvek modifikácií za účelom zlepšenia výrobku, bez predchádzajúceho upozornenia. **8.** Prístrojové zariadenie nesmie byť inštalované vonku, vystavené dažďu alebo slnečnému žiareniu. **9.** Neinštalujte prístrojové zariadenie do blízkosti tepelných zdrojov, ako sú napr. kachle, radiátory a pod. **10.** Ventilačné mriežky kompresorovej jednotky musia byť vzdialené od steny aspoň 30 cm. **11.** Potraviny ukladajte tak, aby nepresahovali cez okraje políc alebo roštov.
12. Pokiaľ by z dôvodu vlhkosti vzduchu alebo z uskladnených potravín dochádzalo k nadmernému vytváraniu sa ľadu vo výparníku, doporučuje sa zastaviť kompresor na dobu potrebnú na odmrazenie a medzitým odložiť tovar na iné chladné miesto s rovnakou teplotou. V opačnom prípade by kompresor pokračoval v prevádzke, čo by spôsobilo zbytočné plytvanie elektrickou energiou a nedostatočný výkon prístrojového zariadenia. **13.** Ak vitrína zostane vypnutá a istú dobu sa nebude používať, nechajte dvere otvorené aspoň na 10 cm.

Naše výrobky sú určené do vnútorných priestorov neinštalujte ich na vonkajšej strane priestorov / obchodov.

SK

1. OTVORENIE OBALU
BALENIE DO KARTÓNOVEJ KRABICE 1a. Rozrežte sťahovaciu pásku, vytiahnite krabicu smerom dohora. **BALENIE DO DREVENEJ DEBNY 1b.** Odmontujte drevené dosky, pričom dávajte pozor na klince. **2.** Zasuňte zdvihákové vidlice medzi prístrojové zariadenie a paletu alebo debnu. **3.** Nadvihnite prístrojové zariadenie. **4.** Odstráňte paletu alebo debnu. **5.** Prístrojové zariadenie postavte na rovnú horizontálnu plochu. **6.** Pred vyhodením obalu skontrolujte, či v ňom nič nezostalo. **7.** Obalové materiály roztrieďte podľa zloženia tak, aby ste uľahčili likvidáciu odpadu (Pozri obr.1).

2. NASTAVENIE POLIČIEK
1. Uvoľnite poličku zo suportov a nadvihnite ju. **2.** Otáčajte ju smerom nadol. **3.** Vytiahnite poličku.
4. Poličku umiestnite do novej polohy, pričom sledujte postup v opačnom poradí. Dávajte pozor na existujúce poličky, jednu vpravo a jednu vľavo (Pozri obr. 2).

3. ČISTENIE VNÚTORNÉHO PRIESTORU
1. Vnútorné časti a sklenené panely čistite výlučne mäkkou hubkou a neutrálnymi čistiacimi prípravkami.
2. Poutierajte mäkkou utierkou.

4. VONKAJŠIE ČISTENIE
1. Na čistenie sklenených panelov použite rovnaké prípravky ako pri vnútornom čistení. **2.** Vyberte ochrannú pásku z oceľového panelu a z roštov.

5. NAPOJENIE NA ELEKTRICKÚ SIEŤ
1. Presvedčte sa, či napätie a frekvencie siete zodpovedajú údajom, uvedeným na údajovom štítku **(A)** prístrojového zariadenia. **2.** Presvedčte sa, či sieťová zásuvka je: ***a)*** *Vybavená uzemneným vodičom.* ***b)*** *Vhodná na nominálny prúd, ktorý je uvedený na údajovom štítku.* ***c)*** *Vybavená ochranami v zmysle noriem IEC:- Diferenciálnym magnetotermickým vypínačom s In = nominálnou hodnotou, uvedenou na údajovom štítku.- Diferenciálnym vypínačom s citlivosťou Id =30 mA.* **3.** Overte si, či v prostredí nehrozí nebezpečenstvo výbuchu (AD). **4.** Napájací kábel namontovaný na prístrojovom zariadení je typu: H05 VVF, vhodný pre vnútorné prostredia. **N.B.:** Ak počas transportu alebo skladovania bolo prístrojové zariadenie postavené chybne do horizontálnej polohy alebo prevrátené hore nohami, nechajte ho odpočinúť aspoň 3 hodiny v správnej polohe predtým, ako ho zapojíte do siete. **5.** Zapojte zástrčkovú vidlicu do sieťovej zásuvky (nepoužívajte rozdvojky a reduktory) (Pozri obr. 3).

6. NASTAVENIE
Prístrojové zariadenie je vybavené ovládačmi na regulovanie funkcií. **1. Vypínač osvetlenia:** Slúži na zapnutie vnútorného osvetlenia. **2. Vypínač chladenia:** Slúži na zapnutie chladiaceho zariadenia.
3. Teplomer: Udáva teplotu vo vnútri zariadenia. **Termostat:** Reguluje teplotu zariadenia. **a)** Tlačítko **4"SET alebo P"**, stlačené jedenkrát, dovolí zobraziť nastavenú teplotu. Teplotu je možné zmeniť pomocou tlačítka **5 "UP"** alebo tlačítka **6** "**DOWN**" (Pozri obr. 4).

7. KONTROLA SPRÁVNEHO FUNGOVANIA PRED VLOŽENÍM TOVARU
SKONTROLUJTE, ČI: 1. Zástrčková vidlica je zapojená. **2.** Vypínač chladiaceho zariadenia je zapnutý a či zelené svetlo je rozsvietené. **3.** Teplomer ukazuje hodnotu, vhodnú pre daný typ tovaru. **4.** Vnútorné svetlá sú zapnuté. **5.** Dvere sú dobre zatvorené. **6.** Nedopadá slnečné žiarenie na zariadenie alebo ho neožarujú vysokovýkonné osvetľovače. **7.** Teplota prostredia neprevyšuje +30°C a relatívna vlhkosť 55% - pre ktoré hodnoty je prístrojové zariadenie určené (Klimatická trieda 4). **8.** Dostatočne prúdi vzduch do priestoru motora a či je pred roštom aspoň 30 cm voľný priestor. **9.** Vnútorný priestor musí byť správne zaťažený. Poličky nesmú byť príliš preplnené a medzi tovarom musí byť ponechaný dostatočne voľný priestor pre prúdenie studeného vzduchu.

8. ČISTENIE VNÚTORNÉHO PRIESTORU (KAŽDÝCH 14 DNÍ)
1. Vypnite prívod elektrickej energie. **2.** Otvorte dvierka a vyberte konzervovaný tovar. **3**. Očistite steny a príslušenstvo hubkou, namočenou vo vode s trochou bikarbonátu sodného a starostlivo osušte.

9. VÝMENA ŽIAROVIEK VNÚTORNÉHO OSVETLENIA
1. Vypnite prívod elektrickej energie. **2.** Odskrutkujte upevňovacie skrutky, ktoré držia objímku žiarovky. **3.** Odpojte žiarivku (fluorescenčnú trúbku) z hornej objímky a vytiahnite ju spolu s priesvitným ochranným krytom. **4.** Vytiahnte žiarivku (fluorescenčnú trúbku) z dolnej objímky. **5.** Vyberte priesvitný ochranný kryt. **6.** Vymeňte žiarivku (fluorescenčnú trúbku) za novú. **7.** Obnovte napájanie, pričom zopakujte celý postup v opačnom poradí (Pozri obr. 5).

10. VÝMENA MAGNETICKÉHO TESNENIA DVERÍ
1. Otvorte dvere. **2.** Rukami uchopte tesnenie a vytiahnite ho zo sedla v dvernom profile. **3.** Nahraďte ho novým tesnením, tesnenie postupne zatlačte po celom obvode.

Priročnik za delavca:

1. Navodila za odstranitev embalaže
2. Uravnavanje predalov
3. Čiščenje notranjih stekel
4. Čiščenje zunanje površine
5. Povezava na električno omrežje
6. Uravnavanje
7. Kontrole za dobro delovanje hladilnika
8. Čiščenje notranje strukture
9. Zamenjava notranjih žarnic
10. Zamenjava magnetičnega tesnila vrat

Priročnik za vzdrževalno osebje (stran 54):

1. Čiščenje kondenzatorja
2. Čiščenje evaporatorja

Shema naprave za hlajenje in električna shema.

OPOZORILA: (glej skico.10)

Je zelo važno, da se ta priročnik dobro shrani skupaj z napravo za bodočo konzultacijo, predvsem zaradi varnosti.
1. Samo odrasle osebe lahko opravljajo kontrole in vzdrževanje te naprave. Ni dovoljeno, da se otroci dotikajo komand ali da se igrajo z njimi. **2.** Je strogo prepovedano ponarediti ali spremeniti karakteristike te naprave. **3.** Vse električne dela potrebne za instalacijo naprave morajo biti opravljene od kvalificiranega električarja ali kvalificiranega osebja. **4.** Nikoli ne poskusiti popravljati sami te naprave. Popravila opravljene od nekvalificiranega osebja lahko povzročijo škodo ali slabo delovanje naprave. **5.** Vzdrževanje te naprave mora biti opravljeno od avtoriziranega Servisa. Uporabljati samo originalne rezervne dele. **6.** Ta naprava ni primerna za konzerviranje drugega blaga razen jestvin. **7.** Proizvajalec ne odgovarja če ti protinezgodni predpisi niso upošteti. Proizvajalec si pridrža pravico, da spremeni in izboljša svoje izdelke brez predhodnega obvestila. **8.** Naprava ne sme biti instalirana na odprtem prostoru, izpostavljena dežju ali sončnim žarkom. **9.** Ne instalirati te naprave v bližini virov toplote, kot na primer peči, radiatorji itd. **10.** Rešetke za ventilacijo kompresorja morajo biti oddaljene od stene vsaj 30 cm. **11.** Paziti, da razstavljeni izdelki ne presegajo robov predalov ali rešetk. **12.** Če se pojavi abnormalni sloj ledu na evaporatorju, povzročen od previsoke vlage v zraku ali od shranjenih izdelkov, v tem primeru priporočamo, da se ustavi kompresor in da se blago shrani v primernem prostoru z isto temperaturo za ves čas potreben za odtajanje ledu; v nasprotnem primeru kompresor bo neprestano deloval in povzročil nepotrebno uporabo električne energije in nizki učinek naprave. **13.** Če hladilnik ostane neuporabljen, je potrebno pustiti vrata odprte za vsaj 10 cm.

Naši izdelki so proizvedeni za uporabo samo v notranjih prostorih nikoli ne montirajte te izdelke na odprtih prostorih.

SLO

1. NAVODILA ZA ODSTRANITEV EMBALAŽE
EMBALAŽA IZ KARTONA 1a. Prerezati pakirni trak, sneti karton navzgor. **EMBALAŽA IZ LESENEGA ZABOJA 1b.** Ruvati žeblje iz lesenih desk, biti posebno pozorni na žeblje. **2.** Pozicionirati vile viličarja med napravo in paleto ali leseni zaboj. **3.** Dvigniti napravo. **4.** Odstraniti paleto ali zaboj. **5.** Postaviti napravo na horizontalno ravno površino. **6.** Dobro preveriti, da noben del ne ostane v embalaži preden se jo odstrani. **7.** Ločiti materiale kateri sestavljajo embalažo glede na njihovo sestavljanje tako da se olajša odvajanje (glej skico.1).

2. URAVNAVANJE PREDALOV
1. Dvigniti predal. **2.** Obrniti ga navzdol. **3.** Izvleči predal. **4.** Postaviti ga v novi položaj in ponoviti postopek v nasprotno smer kot zgoraj opisano.Dobro paziti,da je en predal desni in drugi levi(glej skico.2)

3. ČIŠČENJE NOTRANJIH STEKEL
1. Očistiti notranje dele in stekla samo z eno mehko gobo in z nevtralnimi čistilnimi sredstvi. **2.** Obrisati z mehkim platnom.

4. ČIŠČENJE ZUNANJE POVRŠINE
1. Za čiščenje stekel je treba uporabljati enake sredstva kot za čiščenje notranje strukture. **2.** Odstraniti zaščito z kovinaste plošče in rešetk.

5. POVEZAVA NA ELEKTRIČNO OMREŽJE
1. Dobro preveriti, da napetost in frekvenca omrežja so enake kot tiste navedene na tablici **(A)** katera se nahaja na napravi. **2.** Dobro preveriti, da vtičnica: ***a)*** *ima ozemljitev.* ***b)*** *ustreza nominalnemu toku naveden na tablici.* ***c)*** *ima vse predpisane IEC zaščite: - diferencialno magnetotermično stikalo z In=nominalno vrednostjo navedena na tablici - Diferencial z občutljivostjo Id=30 mA.* **3.** Dobro preveriti, da naprava ne bo montirana v prostoru kateri je potencialno nevaren za eksplozije (AD). **4.** Kabel za napajanje montiran na napravi mora biti "H05 VVF" za notranje prostore. **POZOR:** če je bila naprava napačno postavljena med prevozom ali skladiščenjem (položena vodoravno ali preobrnjena), jo je treba pustiti vsaj 3 ure v pravilnem položaju pred povezavo na električno omrežje. **5.** Vtakniti vtikač v vtičnico (ne uporabljati pomožnih vtičnic ali redukcij) (glej skico 3).

6. URAVNAVANJE
Naprava je opremljena z komandami za uravnavanje. **1. Stikalo za luč:**je potrebno za prižiganje notranje žarnice. **2. Stikalo za hlajenje:** je potrebno za pogon naprave za hlajenje. **3. Termometer:** kaže temperaturo v napravi. **Termostat:** uravnava temperaturo naprave. **a)** Če se enkrat pritisne na gumb **4 "SET ali P"** je mogoče vizualizirati postavljeno temperaturo, katero je mogoče spremeniti če se pritisne na gumb **5 "UP"** (GOR) ali na gumb **6 "DOWN"** (DOL) (glej skico 4).

7. KONTROLE ZA DOBRO DELOVANJE HLADILNIKA , PREDEN SE GA NAPOLNI Z BLAGOM
1. Vtikač vključen. **2.** Stikalo naprave za hlajenje mora biti vključeno, in zelena lučka mora biti prižgana. **3.** Temperatura mora biti postavljena na primerno vrednost za hlajenje blaga. **4.** Notranje žarnice vključene. **5.** Vrata dobro zaprte. **6.** Sončni žarki ali zelo močne žarnice ne smejo sijati direktno na napravo. **7.** Ambientna temperatura ne sme biti višja od +30°C - vlažnost 55%, te so vrednosti za katere je bila naprava umerjena (klimatski razred 4). **8.** Dobro preveriti, da ima motor dovolj zraka in da ni nobene ovire pred rešetko za vsaj 30 cm. **9.** Notranji prostor mora biti pravilno nabavljen, brez previsoke teže na predalih in dovolj prostora za dobri notranji pretok hladnega zraka.

8. ČIŠČENJE NOTRANJE STRUKTURE (VSAKIH 15 DNI)
1. Izključiti električno napajanje. **2.** Odpreti vrata in odstraniti shranjeno blago. **3.** Očistiti stene in dodatne dele z vlažno gobo (voda in soda bikarbona) in dobro obrisati.

9. ZAMENJAVA NOTRANJIH ŽARNIC
1. Izključiti električno napajanje. **2**. Odviti vijake za pritrditev zgornjega okova za žarnice. **3.** Ločiti zgornji okov za žarnice iz fluorescenčne cevi z zaščitnim transparentom. **4.** Sneti cev iz spodnjega okova.
5. Odstraniti zaščitni transparent. **6.** Zamenjati fluorescenčno cev. **7.** Za ponovno montiranje vseh delov ponoviti postopek v nasprotno smer (glej skico 5).

10. ZAMENJAVA MAGNETIČNEGA TESNILA VRAT
1. Odpreti vrata. **2.** Prijeti z rokami tesnilo in ga sneti iz zareze v profilu vrat. **3.** Zamenjati staro tesnilo z novim in dobro pritisniti okrog cele obsege.

I	Manuale del manutentore
UK	Maintenance manual
D	Wartungshandbuch
E	Manual de mantenimiento
F	Manuel du préposé à l'entretien
NL	Onderhoudshandleiding
P	Manual do ténico de manutenção
S	Manual för underhållspersonalen
DK	Vejledning til vedligeholdelsespersonale
FIN	Huolto-opas
B	Handleiding van de persoon belast met het onderhoud
GR	Εγχειρίδιο συντηρητή
CZ	Pokyny pro údržbu
EE	Hooldusjuhend
LV	Instrukcija tehniskās apkopes darbiniekam
LT	Techninio aptarnavimo darbuotojo vadovas
H	Karbantartási kézikönyv
M	Manwal għall-manutenzjoni
PL	Podrecznik obslugi konserwacyjnej
SK	Príručka pre údržbára
SLO	Priročnik za vzdrževalno osebje

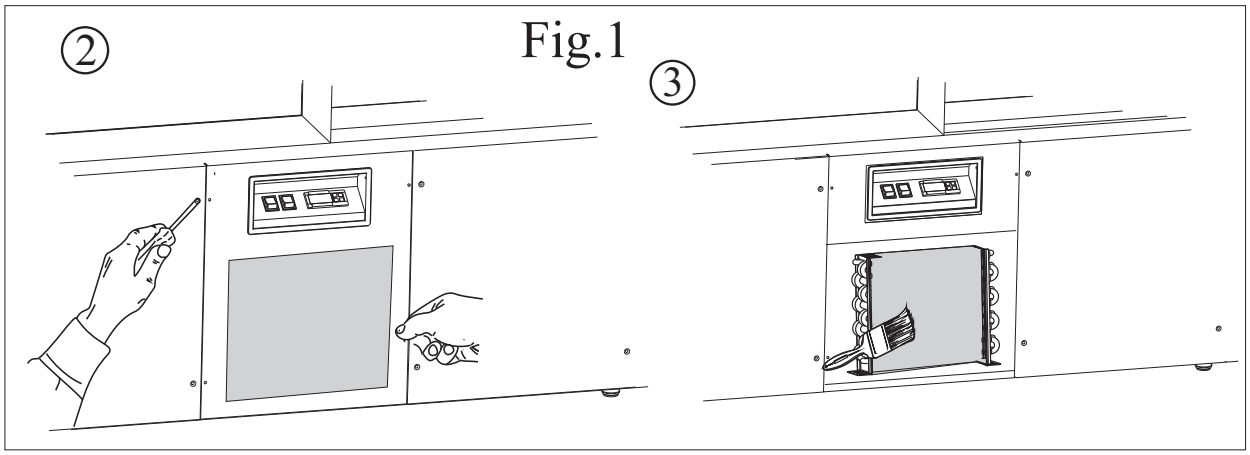
②
Fig.1
③

I

UK

D

I

1. PULIZIA DEL CONDENSATORE
1. Togliere l'alimentazione elettrica, agendo sull'interruttore generale e sfilando la spina dalla presa. **2**. Rimuovere la griglia anteriore dopo aver tolto le viti di fissaggio. **3**. Con un pennello eliminare lo strato di pulviscolo dalle alette del condensatore. **4**. Con l'aspirapolvere togliere la polvere residua. **5**. Rimontare la griglia e ripristinare l'alimentazione elettrica (vedi Fig.1).
2. PULIZIA DELL'EVAPORATORE (OGNI QUINDICI GIORNI)
1. Controllare la presenza di brina e di ghiaccio sulle alette dell'evaporatore. **2.** Qualora lo strato di brina risulti eccessivo e vi sia presenza di colate di ghiaccio con evidente ostruzione del passaggio dell'aria, operare uno sbrinamento totale. Rimuovere la merce ponendola in altro luogo adeguatamente refrigerato alla stessa temperatura. **3**. Togliere l'alimentazione elettrica, lasciare la porta aperta anche dopo avere rimosso la merce in conservazione. **4. ATTENZIONE** a non toccare con le mani nude le alette taglienti dell'evaporatore. **5**. Non usare corpi metallici taglienti o appuntiti nel tentativo di rimuovere il ghiaccio dall'evaporatore. **6**. Asciugare con cura ogni cosa. **7**. Lasciare asciugare con la porta aperta l'apparecchio prima di rimetterlo in funzione.

UK

1. CLEANING THE CONDENSER
1. Switch off the appliance by turning off the power switch and pull the plug out of the socket. **2.** Remove the screws attaching the front grill and then remove the grill. **3.** Using a paintbrush, remove any dust from the condenser's fins. **4.** Use a vacuum cleaner to remove the remaining dust. **5**. Refit the grill and switch on the appliance (see fig. 1).
2. CLEANING THE EVAPORATOR (EVERY 15 DAYS)
1. Check the evaporator fins for frost or ice. **2.** Should the layer of frost be too thick, and ice drips are noted that could impair passage of air, complete defrosting should be undertaken. Remove goods and store them in another suitable refrigerator running at the same temperature. **3**. Switch off the appliance leave the door open, even after removal of the refrigerated goods. **4**. Take care not to touch the sharp edges of the evaporator fins with bare hands. **5**. Do not use sharp or pointed metal objects to remove the ice from the evaporator. **6**. Dry all parts with care. **7.** Leave the appliance to dry with the door open before restarting.

D

1. REINIGUNG DES KONDENSATORS
1. Schalten Sie den Strom ab, indem Sie den Hauptschalter betätigen und den Stecker aus der Steckdose ziehen. **2.** Befestigungsschrauben des vorderen Gitters entfernen und das Gitter abnehmen. **3**. Mit einem Pinsel den Staub von den Lamellen des Kondensators entfernen. **4**. Mit einem Staubsauger den restlichen Staub beseitigen. **5**. Gitter wieder einbauen und die Stromversorgung wieder herstellen(siehe Abbildung 1)
2. REINIGUNG DES VERDAMPFERS (ALLE 15 TAGE)
1. Reif- oder Eisbildung auf den Lamellen des Verdampfers kontrollieren. **2**. Sollte die Reifschicht zu dick oder die Lüftungsöffnungen durch Eis verstopft sein, ist ein komplettes Abtauen erforderlich. Die Ware herausnehmen und an einem anderen, ausreichend gekühlten Ort mit gleicher Temperatur unterbringen. **3.** Strom wie abschalten und die Tür auch nach Herausnehmen der Ware geöffnet lassen. **4. ACHTUNG**! Die scharfen Lamellen des Verdampfers nicht mit ungeschützten Händen berühren. **5.** Keine scharfen oder spitzen Metallwerkzeuge benutzen, um das Eis von dem Verdampfer zu entfernen. **6**. Sämtliche Teile sorgfältig abtrocknen. **7.** Das Gerät vor der erneuten Inbetriebnahme bei offener Tür trocknen lassen.

E

1. LIMPIEZA DEL CONDENSADOR
1. Desconectar la energía eléctrica, accionando el interruptor general y sacando el enchufe de la toma de corriente. **2.** Sacar con un destornillador los tornillos de fijación de la rejilla anterior y sacar la rejilla. **3.** Con un pincel eliminar el polvo de las aletas del condensador. **4**. Con la aspiradora quitar el polvo residual. **5.** Ensamblar nuevamente la rejilla y conectar la alimentación eléctrica (Véase figura 1).
2. LIMPIEZA DEL EVAPORADOR (CADA QUINCE DÍAS)
1. Controlar si hay hielo o escarcha en las aletas del evaporador. **2.** Si el estrato de escarcha es excesivo y hay coladas de hielo con evidente obstrucción del paso del aire, realizar una descongelación total. Extraer la mercancía y colocarla en otro sitio adecuadamente refrigerado a la misma temperatura. **3.** Desconectar la energía eléctrica. Dejar la puerta abierta. **4. ATENCIÓN:** no tocar directamente con las manos las aletas del evaporador ya que son cortantes.**5.** No usar elementos metálicos cortantes o puntiagudos para tratar de quitar el hielo. **6.** Secar todo con cuidado. **7.** Dejar secar el equipo con la puerta abierta antes de volver a ponerlo en funcionamiento.

F

1. NETTOYAGE DU CONDENSATEUR
1. Couper la tension électrique en agissant sur l'interrupteur général et en détachant ensuite la fiche de sa prise. **2.** Enlever les vis de fixation de la grille avant et l'enlever. **3.** À l'aide d'un pinceau, éliminer la couche de poussière des ailettes du condensateur. **4**. À l'aide d'un aspirateur, éliminer la poussière résiduelle. **5** . Remonter la grille et rebrancher la vitrine (voir illustration 1).
2. NETTOYAGE DE L'ÉVAPORATEUR (TOUS LES QUINZE JOURS)
1. Contrôler la présence de givre et de glace sur les ailettes de l'évaporateur. **2**. En cas de couche de givre excessive et de coulées de glace empêchant le passage de l'air, procéder à un dégivrage total. Retirer la marchandise et la disposer dans un autre lieu correctement réfrigéré à la même température. **3.** Couper le courant électrique,laisser la porte ouverte même après avoir enlevé la marchandise conservée. **4**. **NE surtout PAS** toucher les ailettes tranchantes de l'évaporateur à mains nues. **5.** Ne pas utiliser de corps métalliques tranchants ou pointus pour enlever la glace de l'évaporateur. **6.** Essuyer soigneusement chaque élément. **7.** Laisser sécher la vitrine réfrigérée avec la porte ouverte avant de la remettre en fonction.

NL

1. HET REINIGEN VAN DE KOELINSTALLATIE
1. Sluit de elektriciteit af door op de algemene schakelaar te drukken en vervolgens de stekker uit het stopcontact te halen. **2.** Neem het rooster aan de voorkant weg, na de schroeven te hebben verwijderd. **3**. Verwijder met een kwastje het stoflaagje op de koelribben van de koelinstallatie. **4.** Zuig het overige stof met een stofzuiger weg. **5.** Plaats het rooster terug en schakel de elektriciteit weer in (zie Fig. 1).
2. HET REINIGEN VAN DE VERDAMPER (OM DE 2 WEKEN)
1. Controleer of er zich rijp of ijs op de koelribben van de verdamper heeft gevormd. **2**. Indien er zich te veel rijp gevormd heeft of ijsblokken de luchtstroom blokkeren, dient het apparaat volledig ontdooid te worden.Verwijder de waren en zet ze op een andere goed gekoelde plaats met dezelfde temperatuur. **3**. Sluit de elektriciteit. De deur open laten, ook nadat de opgeslagen producten eruit zijn gehaald. **4. LET OP:** kom nooit met blote handen aan de scherpe koelribben van de verdamper. **5**. Gebruik geen scherpe of puntige metalen voorwerpen om het ijs van de verdamper te verwijderen. **6.** Droog alles zorgvuldig af. **7**. Laat het apparaat met open deur goed drogen, alvorens het weer in te schakelen.

P

1. LIMPEZA DO CONDENSADOR
1. Desligue a alimentação eléctrica, actuando no interruptor geral e extraindo a ficha da tomada. **2**. Tire a grelha dianteira após ter removido os parafusos de fixação. **3**. Com um pincel elimine a camada de poeira das aletas do condensador. **4**. Com um aspirador de pó remova os resíduos de pó. **5**. Volte a montar a grelha e ligue de novo a alimentação eléctrica (ver a Fig. 1).
2. LIMPEZA DO EVAPORADOR (A CADA QUINZE DIAS)
1. Verifique a presença de geada e de gelo nas aletas do evaporador. **2**. Se a camada de geada resultar excessiva e se houver gelo vazado com evidente obstrução da passagem do ar, execute um descongelamento total. Remova a mercadoria, colocando-a num outro local adequadamente arrefecido à mesma temperatura. **3**. Desligue a alimentação eléctrica e deixe a porta aberta também após ter removido a mercadoria conservada. **4. ATENÇÃO** para não tocar com as mãos desprotegidas as aletas cortantes do evaporador. **5.** Não utilize corpos metálicos cortantes ou pontiagudos na tentativa de remover o gelo do evaporador. **6**. Enxugue cuidadosamente qualquer elemento. **7.** Deixe enxugar a aparelhagem com a porta aberta antes de recolocá-la em funcionamento.

S

1. RENGÖRING AV KONDENSORN
1. Koppla ur strömmen genom att trycka på strömbrytaren och ta ur stickkontakten ur nätuttaget. **2**. Ta ur fästskruvarna och ta bort det främre gallret. **3**. Använd pensel för att borsta bort dammhinnan från kondensorns flänsar. **4.** Sug bort kvarblivet damm med dammsugare. **5.** Sätt på gallret igen och koppla in strömmen (se fig. 1).
2. RENGÖRING AV FÖRÅNGAREN (VAR 14 DAG)
1. Kontrollera om det bildats frost eller is på förångarens flänsar. **2**. Om det bildats för mycket frost och om isen rinner till och därmed täpper till luftpassagen, frosta av helt. Ta ur alla varor och sätt dem på annan sval plats med samma temperatur. **3.** Koppla ifrån strömmen. Lämna dörren öppen sedan du tömt ur alla varor. **4. SE UPP** så att du inte vidrör förångarens vassa delar. **5**. Använd inte vassa eller spetsiga metallföremål för att ta bort is från förångaren.**6.** Torka av alla delar noggrant. **7.** Låt torka med dörren öppen, innan du sätter i gång den igen.

DK

1. RENGØRING AF KONDENSATOREN
1. Afbryd for strømmen ved at slukke for stikkontakten og træk stikket ud. **2**. Afmonter skruerne der holder forribberne fast og fjern ribberne. **3**. Fjern støvlaget fra kondensatorens vinger med en pensel. **4**. Benyt en støvsuger for at fjerne støvet mellem vingerne. **5**. Montér ribberne igen og tænd for strømmen (Jvf. fig.1).
2. RENGØRING AF FORDAMPEREN (HVER 14. DAG)
1. Kontrollér om der er is eller rimfrost på fordamperen. **2.** Hvis rimlaget er for tykt og hvis der er is, der tydeligt blokerer for luftpassagen, skal du rime apparatet helt af. Tag madvarerne ud og læg dem på et passende sted, der er afkølet til samme temperatur. **3.** Afbryd for elektriciteten således, lad døren stå åben efter at have taget madvarerne ud af skabet. **4. PAS PÅ** ikke at røre fordamperens skarpe vinger med bare hænder.**5**.Der må ikke benyttes skarpe eller spidse metalgenstande til at fjerne isen fra fordamperen. **6**. Tør alting omhyggeligt efter. **7**. Lad skabet tørre med åbentstående dør, inden der startes igen

FIN

1. KONDENSAATTORIN PUHDISTUS
1. Katkaise sähkövirta pääkatkaisimesta ja irrota pistoke pistorasiasta. **2**. Poista eturitilä ruuvaamalla kiinnitysruuvit irti. **3.** Poista pöly kondensaattorin evistä käyttämällä harjaa. **4.** Poista pölynimurilla jäljelle jäänyt pöly. **5** Asenna ritilä takaisin ja kytke sähkövirta (katso kuva 1).
2. HAIHDUTTIMEN PUHDISTUS (15 PÄIVÄN VÄLEIN)
1. Tarkista haihduttimen evissä olevan huurteen ja jään määrä. **2.** Mikäli huurretta on liikaa ja jää estää ilman vaihtumisen sulata laite kokonaan. Poista tuotteet ja sijoita ne toiseen, samaan lämpötilaan jäähdytettyyn tilaan. **3.** Kytke virta ohjeiden mukaisesti, jätä ovi auki senjälkeen kun tuotteet on poistettu. **4. ÄLÄ KOSKETA** paljain käsin haihduttimen teräviä eviä. **5**. Älä käytä jään poistamisessa leikkaavia tai teräviä metalliesineitä. **6**. Kuivaa kaikki osat huolellisesti. **7**. Anna laitteen kuivua ovi avoinna ennen kuin se käynnistetään uudelleen.

B

1. SCHOONMAAK VAN DE KOELINSTALLATIE
1. Schakel de elektrische voeding uit middels de hoofdschakelaar ter bescherming van het stopcontact en haal de stekker uit het stopcontact. **2**. De beschermingsrooster wegnemen, die zich in het voorste gedeelte bevindt, nadat de schroeven zijn weggehaald. **3.** Verwijder met een kwastje het stoflaagje op de ribben van de koelinstallatie. **4**. Verwijder met een stofzuiger het overige stof tussen de ribben. **5.** De rooster weer terug monteren en de stroomtoevoer herstellen (zie Fig. 1).
2. SCHOONMAAK VAN DE VERDAMPER (ELKE TWEE WEKEN)
1. Controleer of er zich rijp of ijs op de koelribben van de verdamper heeft gevormd. **2.** Ontdooi het apparaat helemaal, wanneer er zich te veel rijp gevormd heeft of ijsblokken de luchtstroom blokkeren. Verwijder de levensmiddelen en zet ze op een geschikte koele plaats die dezelfde temperatuur heeft.
3. Schakel de elektrische voeding. De deur open laten, ook nadat de opgeslagen waren eruit zijn gehaald.
4. LET OP: kom nooit met blote handen aan de scherpe koelribben van de verdamper. **5.** Vermijd het gebruik van puntige metalen voorwerpen om het ijs van de verdamper te verwijderen. **6**. Droog alles zorgvuldig af. **7**. Laat het apparaat met open deur goed drogen, vooraleer het apparaat terug in werking te stellen.

GR

1. ΚΑΘΑΡΙΟΤΗΤΑ ΤΟΥ ΣΥΜΠΥΚΝΩΤΗ
1. Αφαιρέστε την ηλεκτρική τροφοδοσία, ενεργώντας επί του γενικού διακόπτη και αφαιρώντας το βύσμα από την υποδοχή. **2.** Μετακινήστε το πρόσθιο πλέγμα αφού βγάλετε τις βίδες στερέωσης. **3.** Με ένα πινέλο αφαιρέστε τη στρώση σκόνης από τα πτερύγια του συμπυκνωτή. **4.** Με την ηλεκτρική σκούπα αφαιρέστε τα υπολείμματα σκόνης. **5.** Συναρμολογήστε εκ νέου το πλέγμα και επαναφέρατε την τροφοδοσία (βλέπε Εικ.1).
2. ΚΑΘΑΡΙΟΤΗΤΑ ΤΟΥ ΕΞΑΤΜΙΣΤΗΡΑ (ΚΑΘΕ ΔΕΚΑΠΕΝΤΕ ΗΜΕΡΕΣ)
1. Ελέγξτε την παρουσία πάχνης και πάγου πάνω στα πτερύγια του εξατμιστήρα. **2.** Όταν το στρώμα της πάχνης είναι υπερβολικό και υπάρχει παρουσία ροής πάγου με εμφανή παρεμπόδιση του περάσματος του αέρα, προβείτε σε ολοκληρωμένη απόψυξη. Αφαιρέστε τα εμπορεύματα, τοποθετώντας τα σε άλλο χώρο υπό κατάλληλη ψύξη.
3. Αφαιρέσατε την ηλεκτρική τροφοδοσία όπως περιγράφεται. Αφήστε την πόρτα ανοιχτή και αφού αφαιρέσετε το εμπόρευμα υπό διατήρηση. **4. ΠΡΟΣΟΧΗ** μην ακουμπάτε με γυμνά χέρια τα κοφτερά πτερύγια του εξατμιστήρα. **5.** Μη χρησιμοποιείτε μεταλλικά κοφτερά ή μυτερά σώματα κατά την προσπάθεια να μετακινηθεί ο πάγος από τον εξατμιστήρα. **6.** Στεγνώστε προσεκτικά όλα τα πράγματα. **7.** Αφήστε τη συσκευή να στεγνώσει με την πόρτα ανοιχτή πριν τη θέσετε πάλι σε λειτουργία.

CZ

1. ČIŠTĚNÍ KONDENZÁTORU
1. Odpojte přívod elektrické energie stisknutím hlavního vypínače a vytáhněte zástrčku ze sítě.
2. Vyšroubujte šrouby, které drží přední rošt. **3.** Štětcem odstraňte prach z lopatek kondenzátoru.
4. Odsávačem vysajte zbylý prach. **5**. Přimontujte rošt a zapojte zařízení zpět do elektrické sítě(viz obr. 1).
2. ČIŠTĚNÍ VÝPARNÍKU (KAŽDÉ 2 TÝDNY)
1. Zkontrolujte, zda se na lopatkách výparníku vyskytuje námraza nebo led. **2.** Pokud je vrstva námrazy příliš silná a jsou viditelné stopy po ledu, které brání průchodu vzduchu, proveďte celkové odmrazení. Vyjměte uložené potraviny a uložte je do jiného chladicího zařízení o stejné teplotě. **3.** Odpojte od sítě, vyndejte chlazené zboží a nechte otevřená dvířka. **4. POZOR:** Nesahejte na ostré lopatky výparníku. **5.** Pro odstraňování ledu z výparníku nepoužívejte kovové řezné nebo špičaté nástroje. **6.** Vše pečlivě osušte. **7.** Než zařízení znovu zapnete, nechte otevřená dvířka, aby bylo vevnitř dokonale suché.

EE

1. KONDENSAATORI PUHASTAMINE
1. Lülitada elektritoide pistikupesa juhtlülitist välja ja tõmmata seejärel pistik pistikupesast välja. **2.** Olles katteresti kinnituskruvid lahti keeranud, eemaldada rest. **3.** Puhastada pintsliga tolmukord kondensaatori ribidelt. **4.** Eemaldada ülejäänud tolm tolmuimejaga. **5.** Asetada rest kohale tagasi ja lülitada elektritoide sisse (vt Joon. 1).
2. AURUSTI PUHASTAMINE (IGA KAHE NÄDALA TAGANT)
1. Kontrollida, kas aurusti ribidel esineb kirmetist ja jääd. **2.** Kui jääkiht on liiga paks ja esineb õhuringlust takistavaid jäätilku, sulatada seade täielikult lahti. Võtta kaup välja ja asetada teise samal temperatuuril jahutatud kohta. **3.** Lülitada elektritoide välja, jätta uks lahti ka pärast säilitatava kauba välja võtmist.
4. TÄHELEPANU mitte puudutada paljaste kätega aurusti teravaid ribisid. **5.** Mitte kasutada teravaid metallesemeid jää eemaldamiseks aurustilt. **6.** Kuivatada kõik asjad hoolikalt. **7.** Lasta seadmel enne uuesti töölepanekut lahtise uksega kuivada.

LV

1. KONDENSATORA TĪRĪŠANA
1. Atslēgt elektroenerģijas padevi gan izslēdzot kopējo slēdzi, gan izņemot kontaktdakšu no rozetes.
2. Izskrūvēt skrūves, kas nostiprina priekšējas restes, un jānoņem restes. **3.** Ar otiņu notīrīt putekļu kartiņu no kondensatora lāpstiņām. **4.** Ar putekļusūcēju jānotīra atlikušie putekļi. **5.** Jāuzliek un jānostiprina atpakaļ restes un jāpieslēdz iekārta elektrotīklam (skat. 1. att.).
2. IZTVAICĒTĀJA TĪRĪŠANA (IK 15 DIENAS)
1. Pārbaudīt ledus kārtas biezumu uz iztvaicētāja lāpstiņām. **2.** Ja izveidojusies ledus kārta ir pārāk bieza- uzkrājas ledus gabaliņi un tiek traucēta brīva gaisa cirkulācija jāizpilda pilnīga atlaidināšana. Jāizņem visi pārtikas produkti un jānovieto tos citā vietā, kas ir iepriekš atdzesēta līdz nepieciešamai temperatūrai.
3. Atslēgt energoapgādi, atstājot durvis vaļā pēc produktu izņemšanas. **4. UZMANĪBU:** neaiztikt asas iztvaicētāja lāpstiņas ar neaizsargātam rokām. **5.** Neizmantot asus un metāla priekšmetus ledus noņemšanai. **6.** Rūpīgi noslaucīt katru detaļu. **7.** Uz kādu laiku atstāt durvis vaļā pirms iekārtas ieslēgšanas.

LT

1. KONDENSATORIAUS VALYMAS
1. Atjungti elektros maitinimą bendruoju jungikliu ir ištraukiant kištuką iš elektros lizdo. **2.** Nuimti priekines groteles atsukus jų tvirtinimo varžtus. **3.** Šepetėliu pašalinti dulkių sluoksnį nuo kondensatoriaus mentelių. **4.** Siurbliu susiurbti likusias dulkes. **5.** Vėl sumontuoti groteles ir įjungti maitinimo įtampą (žr. 1 pav.).
2. GARINTUVO VALYMAS (KAS DVI SAVAITĖS)
1. Patikrinti ar ant garintuvo mentelių susidarė šerkšno bei ledo. **2.** Jei šerkšno sluoksnis pernelyg storas ar yra ledo nuotėkų, akivaizdžiai trukdančių oro cirkuliavimui, atlikti visišką atitirpinimą. Ištraukti prekes ir sudėti jas į kitą tinkamai šaldomą, tos pačios temperatūros vietą. **3.** Atjungti maitinimo įtampą, palikti duris atdaras ir tada, kai visos prekės jau išimtos. **4. DĖMESIO:** plikomis rankomis nesilieskite prie aštrių garintuvo mentelių. **5.** Nebandykite pašalinti nuo garintuvo ledo aštriais ar smailiais metaliniais daiktais. **6.** Viską kruopščiai nusausinkite. **7.** Prieš įjungdami įrenginį leiskite jam išdžiūti atidarę jo duris.

H

1. A KONDENZÁTOR TISZTÍTÁSA
1. A főkapcsoló állításával és a csatlakozódugónak az aljzatból való kihúzásával kapcsolja le a hálózati csatlakozást. **2.** Csavarozza ki az elülső rács rögzítőcsavarjait és vegye le a rácsot. **3.** Egy ecsettel távolítsa el a kondenzátor bordáiról a finom porréteget. **4.** A porszívóval távolítsa el a maradék port. **5.** Szerelje vissza a rácsot és kösse be a hálózati csatlakozást (lásd 1. ábra).
2. A PÁROLOGTATÓ TISZTÍTÁSA (TIZENÖT NAPONKÉNT)
1. Vizsgálják meg, hogy van-e zúzmara és jég a párologtató bordáin. **2.** Amikor a zúzmararéteg túlságosan vastagnak bizonyul és a légáramlás nyilvánvaló elzáródásával járó jégfolyások mutatkoznak, akkor teljes jégleolvasztást hajtsanak végre. Távolítsák el az árut és tegyék megfelelően hűtött, ugyanolyan hőmérsékletű helyre. **3.** Le a hálózati csatlakozást, még a tartósított áru eltávolítása után is hagyják nyitva az ajtót. **4. VIGYÁZZANAK** arra, hogy ne érintsék meg csupasz kézzel a párologtató éles bordáit. **5.** Ne használjanak éles vagy hegyes fémtárgyakat a jég párologtatóról történő eltávolításához. **6.** Mindent gondosan szárítsanak meg. **7.** Hagyják megszáradni a készüléket nyitott ajtónál, mielőtt azt újra működésbe hozzák.

M

1. TINDIF TAL-KONDENSATUR
1. Itfi l-apparat billi titfi is-swiċċ tat-dawl u neħħi l-plakka mis-sokitt. **2.** Neħħi l-iskorfini li huma mwaħħlin mall-quddiem tal-grada w neħħieh. **3.** Uza pinzell biex tneħħi t-trab mill-kondensatur. **4.** Uza vacuum cleaner biex tneħħi t-trab li qghad baqa. **5.** Erga poġġi l-grada w ixegġel l-apparat (ara fig. 1).
2. TINDIF TA' L-EVAPORATUR (KULL 15-IL JUM)
1. Iċċekja l-ġwejnaħ ta' l-evaporatur għall-glata jew silġ. **2.** Jekk is-saff ta' ġlata ikun oħxon ħafna, u tinduna li din il-ħxuna qed timpedixxi milli jkun hemm ċirkolazzjoni ta' l-arja, il-ġlata kollha għandha titneħħ a. Neħħi l-prodotti u qegħdhom ġo frigg iehor li jkollu l-istess temperatura. **3.** Itfi l-impjant, u ħalli l-bieba miftuħa anke wara li tkun neħħejt il-prodotti refriġerati. **4. TWISSIJA:** Hu ħsieb li ma tmissx it-truf li jaqtghu tal-ġwejnaħ ta' l-evaporatur b'idejn mikxufa. **5.** Tużax għodda tal-metall bil-ponta jew li tinfed biex tnehhi s-silġ minn mal-ġwejnaħ ta' l-evaporatur. **6.** Nixxef kollox b'attenzjoni. **7.** Halli l-impjant jinxef bil-bieba miftuha qabel ma terga' tixeghelhu.

PL

1. CZYSZCZENIE KONDENSATORA
1. Odciąć dopływ prądu, wyłączając przycisk główny i wyciągając wtyczkę z gniazdka. **2.** Odkręcić śrubki przytrzymujące przednią kratę i wyciągnąć ją. **3.** Przy pomocy pędzelka wyeliminować warstwę kurzu z łopatek kondensatora. **4.** Odkurzaczem wciągnąć pozostały kurz. **5.** Przykręcić kratę i podłączyć do prądu. (patrz il. 1).
2. CZYSZCZENIE PAROWNIKA (CO 15 DNI)
1. Sprawdzić obecność szronu i lodu na łopatkach parownika. **2.** Jeśli warstwa szronu jest nadmierna i jeśli pojawiło się spływanie lodu z widocznym zatkaniem przepływu powietrza, dokonać całkowitego odszronienia. Wyciągnąć artykuły i przenieść je do innego chłodnego miejsca. **3.** Odciąć dopływ prądu, zostawić drzwi otwarte nawet po usunięciu atrykułów. **4. UWAGA:** nie dotykać gołymi rękoma ostrych łopatek parownika. **5.** Nie używać ostrych metalowych elementów próbując usunąć lód z parownika. **6.** Wytrzeć do sucha każdy element. **7.** Pozostawić urządzenie do wysuszenia z otwartymi drzwiami zanim zostanie podłączone do sieci.

SK

1. ČISTENIE KONDENZÁTORA
1. Odpojte prívod elektrickej energie stlačením hlavného vypínača a vytiahnite zástrčkovú vidlicu zo sieťovej zásuvky. **2.** Odskrutkujte skrutky, ktoré držia predný rošt. **3.** Štetcom odstráňte prach, usadený na lopatkách kondenzátora. **4.** Vysávačom odstráňte zbytok prachu. **5.** Opätovne namontujte rošť a obnovte napájanie elektrickým prúdom (Pozri obr. 1).
2. ČISTENIE VÝPARNÍKU (KAŽDÝCH 14 DNÍ)
1. Skontrolujte, či sa na lopatkách výparníka nevyskytuje námraza alebo ľad. **2.** Ak je vrstva námrazy príliš veľká a sú viditeľné stopy po zatekaní ľadu, ktoré bránia priechodu vzduchu, vykonajte celkové odmrazenie. Vyberte konzervovaný tovar a uložte ho do iného chladiaceho prístroja s rovnakou teplotou. **3.** Vypnite prívod elektrického energie, vyberte chladiaci sa tovar a nechajte dvere otvorené. **4. POZOR!** Nedotýkajte sa holými rukami ostrých lopatiek výparníka. **5.** Na odstraňovanie ľadu nepoužívajte zahrotené kovové nástroje. **6.** Všetko dôkladne osušte. **7.** Skôr ako prístrojové zariadenie znova zapnete, nechajte ho dokonale osušiť s otvorenými dverami.

SLO

1. ČIŠČENJE KONDENZATORJA
1.Izključiti električno napajanje in glavno stikalo, sneti vtikač iz vtičnice.**2.**Odviti vijake za pritrditev sprednje rešetke in odstraniti rešetko.**3.**Odstraniti prah na rebrih kondenzatorja z enim čopičem. **4.**Odstraniti ostali prah z sesalnikom.**5.**Ponovno montirati rešetko in vključiti električno napajanje (glej skico 8).
2. ČIŠČENJE EVAPORATORJA (VSAKIH 15 DNI)
1. Kontrolirati prisotnost slane in ledu na rebrih evaporatorja. **2.** Če je sloj slane ali ledu predebel in z tem preprečuje pretok zraka, je treba popolnoma odtajati led. Odstraniti blago in ga shraniti v drugem ohlajenem prostoru z isto temperaturo. **3.** Izključiti električno napajanje, pustiti vrata odprte, tudi potem ko se je odstranilo shranjeno blago. **4. POZOR:** ne dotikati ostrih reber na evaporatorju z golimi rokami. **5.** Ne uporabljati kovinskih, ostrih in koničastih predmetov za odstranitev ledu na evaporatorju. **6.** Dobro obrisati vse dele. **7.** Pustiti, da se notranji prostor posuši z odprtimi vrati preden se hladilnik ponovno požene.

BRIO BTQ BIS

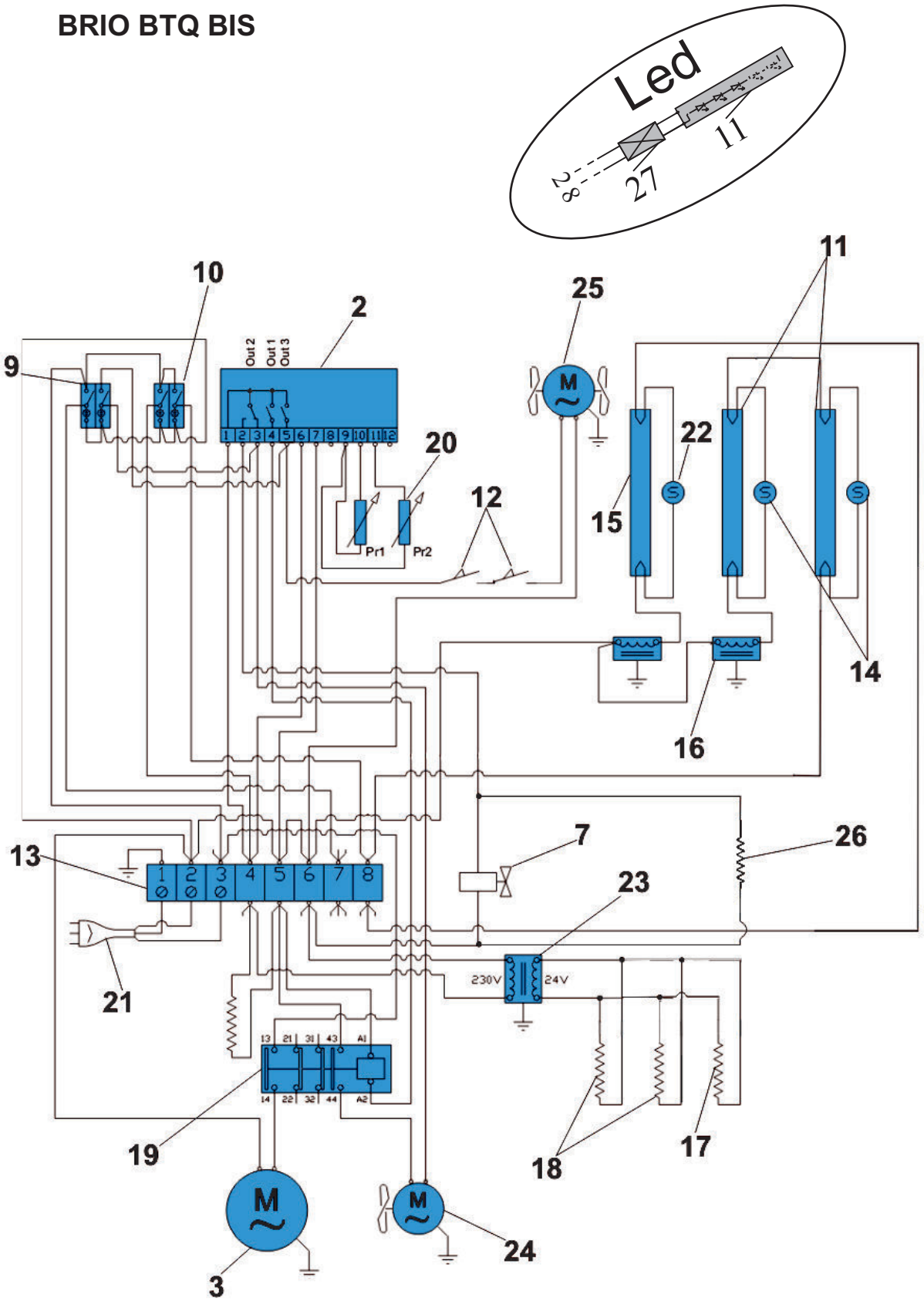

I
UK
D
E
F
NL
P
S
DK
FIN
B
GR
CZ
EE
LV
LT
H
M
PL
SK
SLO

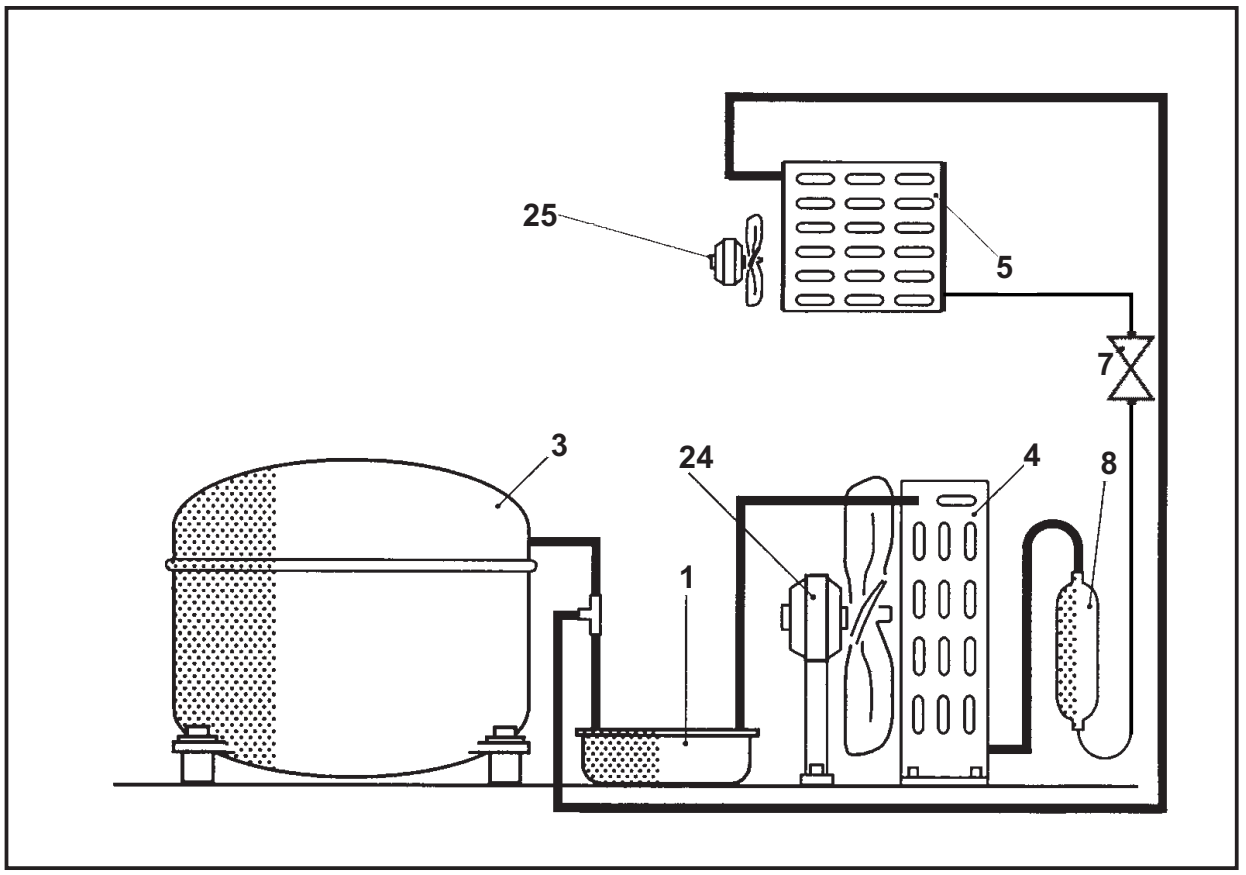

BACINELLA DI EVAPORAZIONE AUTOMATICA

La maggior parte delle unità dispone di una bacinella di evaporazione automatica.
Anche l'acqua di sbrinamento può causare guasti considerevoli poiché può bucare il tubo che fornisce il calore necessario per l'evaporazione dell'acqua o deteriorare la resistenza elettrica.
Quindi si raccomanda di prestare attenzione a questa bacinella e procedere alla sua pulizia periodicamente.

AUTOMATIC EVAPORATION BASIN

The majority of units, have a basin of automatic evaporation.
Even the defrost water can cause considerable damage, since it can pierce the tube that provides the heat necessary for the evaporation of water or deteriorate the electrical resistance.
So please pay attention to this basin and clean it periodically.

AUTOMATISCHE VERDUNSTUNGSTASSE

Die meisten Einheiten haben eine Tasse mit automatischer Verdunstung.
Auch das Tauwasser kann erhebliche Schäden verursachen, da das Rohr dass die notwendige Wärme für die Verdampfung gibt lochen kann oder es zu einer Verschlechterung des elektrischen Widerstandes bringt.
Also bitte achten Sie auf diese Tasse und reinigen Sie diese regelmaessig.

BENDEJA DE EVAPORACION AUTOMATICA

La mayorìa de los equipos disponen de una bandeja de evaporaciòn automatica.
El agua de dishielo tambièn puede provocar averìas de consideraciòn, ya que puede picar la tuberìa que aporta el calor necesario para evaporar el agua o deteriorar la resistencia eléctrica.
Se recomienda pues, prestar atenciòn a esta bandeja y proceder a su limpieza con periodicidad.

PLATEAU D'ÈVAPORATION AUTOMATIQUE

La majoritè des apparells disposent d'un plateau d'évaporation automatique,
L'eau du dégivrage peut également occasionner des pannes importantes, étant donné qu'ella peut percer la tuyauterie qui apporte la chaleur nécessaire permettant l'évaporation de l'eau ou ancore abimer la résistance électrique.
Il est recommandè de prendre soin de ce plateau et de le nottoyer périodiquement.

I

1) Bacinella **2)** Centralina elettronica **3)** Compressore **4)** Condensatore **5)** Evaporatore **6)** Elettrovalvola compressore **7)** Elettrovalvola sbrinamento **8)** Filtro **9)** Interruttore **10)** Interruttore **11)** Illuminazione **12)** Microinterruttori ventilatori **13)** Morsettiera **14)** Starter **15)** Neon **16)** Reattore **17)** Resistenza **18)** Resistenza **19)** Teleruttore **20)** Sonda **21)** Spina **22)** Starter **23)** Trasformatore **24)** Ventilatore condensatore **25)** Ventilatore evaporatore **26)** Resistenza **27)** Alimentatore

UK

1) Tray **2)** Electric control unit **3)** Compressor **4)** Condenser **5)** Evaporator **6)** Compressor solenoid valve **7)** Defrosting solenoid valve **8)** Filter **9)** Switch **10)** Switch **11)** Lighting **12)** Fan microswitches **13)** Terminal board **14)** Starter **15)** Neon **16)** Reactor **17)** Resistor **18)** Resistor **19)** Remote switch**20)** Probe **21)** Plug **22)** Starter **23)** Transformer **24)** Condenser fan **25)** Evaporator fan **26)** Resistor **27)** Power supply unit

D

1) Wanne **2)** Elektronische Steuerzentrale **3)** Kompressor **4)** Verflüssiger **5)** Verdampfer **6)** Elektroventil Verdichtung **7)** Elektroventil zum Abtauen **8)** Filter **9)** Schalter **10)** Schalter **11)** Beleuchtung **12)** Mikroschalter der Ventilatoren **13)** Klemmleiste **14)** Starter **15)** Neonleuchte **16)** Reaktionsapparat **17)** Widerstand **18)** Widerstand **19)** Fernschalter **20)** Sensor **21)** Netzsteckdose **22)** Starter **23)** Transformator **24)** Gebläse Verflüssiger **25)** Gebläse Verdampfer **26)** Widerstand **27)** Netzteil

E

1) Bandeja **2)** Centralita electrónica **3)** Compresor **4)** Condensador **5)** Evaporador **6)** Electroválvula de compresión **7)** Electroválvula de descongelación **8)** Filtro **9)** Interruptor **10)** Interruptor **11)** Iluminación **12)** Microinterruptores ventiladores **13)** Caja de bornes **14)** Dispositivo de arranque **15)** Neon **16)** Reactor **17)** Resistencia **18)** Resistencia **19)** Telerruptor **20)** Sonda **21)** Enchufe **22)** Dispositivo de arranque **23)** Transformador **24)** Ventilador condensador **25)** Ventilador evaporador **26)** Resistencia **27)** Alimentador

F

1) Bassine **2)** Unité de contrôle électronique **3)** Compresseur **4)** Condenseur **5)** Évaporateur **6)** Électrovalve compresseur **7)** Électrovanne de dégivrage **8)** Filtre **9)** Interrupteur **10)** Interrupteur **11)** Éclairage **12)** Microinterrupteurs ventilateurs **13)** Bornier **14)** Starter **15)** Néon **16)** Réacteur **17)** Résistance **18)** Résistance **19)** Télérupteur **20)** Sonde **21)** Prise de courant **22)** Starter **23)** Transformateur **24)** Ventilateur condenseur **25)** Ventilateur évaporateur **26)** Résistance **27)** Alimentateur

NL

1) Teiltje **2)** Elektronische regeleenheid **3)** Compressor **4)** Koelinstallatie **5)** Verdamper **6)** Magneetventiel compressor **7)** Magneetventiel ontdooien **8)** Filter **9)** Schakelaar **10)** Schakelaar **11)** Verlichting **12)** Microschakelaars ventilatoren **13)** Klemmenbord **14)** Starter **15)** Neon **16)** Smoorspoel **17)** Weerstand **18)** Weerstand **19)** Afstandschakelaar **20)** Sonde **21)** Stekker **22)** Starter **23)** Transformator **24)** Ventilator koelinstallatie **25)** Ventilator verdamper **26)** Weerstand **27)** Toevoerleiding

P

1) Cuba **2)** Unidade electrónica **3)** Compressor **4)** Condensador **5)** Evaporador **6)** Válvula solenóide do compressor **7)** Válvula solenóide de descongelamento **8)** Filtro **9)** Interruptor **10)** Interruptor **11)** Iluminação **12)** Microinterruptores dos ventiladores **13)** Microinterruptor rotação **14)** Dispositivo de arranque **15)** Neon **16)** Reactor **17)** Resistência **18)** Resistência **19)** Contactor **20)** Sonda **21)** Placa de união **22)** Dispositivo de arranque **23)** Transformador **24)** Ventilador condensador **25)** Ventilador evaporador **26)** Resistência **27)** Alimentador

S

1) Balja **2)** Elskåp **3)** Kompressor **4)** Kondensor **5)** Förångare **6)** Magnetventil till kompressor **7)** Magnetventil för avfrostning **8)** Filter **9)** Brytare **10)** Brytare **11)** Belysning **12)** Mikrobrytare för fläktar **13)** Kabelklämma **14)** Startmotor **15)** Neon **16)** Reaktor **17)** Resistans **18)** Resistans **19)** Telebrytare **20)** Sond **21)** Strömkontakt **22)** Startmotor **23)** Transformator **24)** Fläkt till kondensor **25)** Fläkt till förångare **26)** Resistans **27)** Förkopplingsdon

DK

1) Bakke **2)** Elektronisk styreenhed **3)** Kompressor **4)** Kondensator **5)** Fordamper **6)** Kompressor elektroventil **7)** Afrimnings elektroventil **8)** Filter **9)** Afbryder **10)** Afbryder **11)** Belysning **12)** Mikroafbrydere til ventilatorerne **13)** Klemrække **14)** Starter **15)** Neon **16)** Reaktor **17)** Varmelegeme **18)** Varmelegeme **19)** Fjernafbryder **20)** Sonde **21)** Strømforsynings stik **22)** Starter **23)** Transformator **24)** Kondensator ventilator **25)** Fordamper ventilator **26)** Varmelegeme **27)** Fødeledning

FIN

1) Astia **2)** Sähkökeskus **3)** Kompressori **4)** Kondensaattori **5)** Haihdutin **6)** Kompressorin sähköventtiili **7)** Kompressorin sähköventtiili **8)** Suodatin **9)** Kytkin **10)** Kytkin **11)** Valaistus **12)** Tuulettimien mikrokytkimet **13)** Jakorasia **14)** Käynnistin **15)** Neon **16)** Reaktori **17)** Vastus **18)** Vastus **19)** Sähkömagneettinen kytkin **20)** Anturi **21)** Virtapistoke **22)** Käynnistin **23)** Muuntaja **24)** Kondensaattorin tuuletin **25)** Haihduttimen tuuletin **26)** Vastus **27)** Virtalähde

B

1) Teiltje **2)** Elektronische regeleenheid **3)** Compressor **4)** Koelinstallatie **5)** Verdamper **6)** Magneetventiel compressor **7)** Magneetventiel ontdooien **8)** Filter **9)** Schakelaar **10)** Schakelaar **11)** Verlichting **12)** Microschakelaars ventilatoren **13)** Klemmenbord **14)** Starter **15)** Neon **16)** Smoorspoel **17)** Weerstand **18)** Weerstand **19)** Afstandschakelaar **20)** Sonde **21)** Stekker **22)** Starter **23)** Transformator **24)** Ventilator koelinstallatie **25)** Ventilator koelinstallatie **26)** Weerstand **27)** Toevoerleiding

GR

1) Λεκάνη **2)** Ηλεκτρονικός σταθμός ελέγχου **3)** Συμπιεστής **4)** Συμπυκνωτής **5)** Εξατμιστήρας **6)** Ηλεκτροβαλβίδα συμπιεστή **7)** Ηλεκτροβαλβίδα απόψυξης **8)** Φίλτρο **9)** Διακόπτης **10)** Διακόπτης **11)** Φωτισμός **12)** Μικροδιακόπτες αερισμού **13)** Πίνακας ακροδεκτών **14)** Εκκινητήρας **15)** Νέον **16)** Αντιδραστήρας **17)** Αντίσταση **18)** Αντίσταση **19)** Αυτόματος διακόπτης **20)** Αισθητήρια κεφαλή **21)** Βύσμα ρεύματος **22)** Εκκινητήρας **23)** Μετασχηματιστής **24)** Εξαεριστήρας εξατμιστήρα **25)** Εξαεριστήρας εξατμιστήρα **26)** Αντίσταση **27)** Συσκευή τροφοδότησης

CZ

1) Vanička **2)** Elektrická jednotka **3)** Kompresor **4)** Kondenzátor **5)** Výparník **6)** Elmagnet ventil kompresoru **7)** Elmagnet ventil odmrazování **8)** Filtr **9)** Vypínač **10)** Vypínač **11)** Osvětlení **12)** Mikrospínače ventilátorů **13)** Svorkovnice **14)** Startér **15)** Neónové světlo **16)** Reaktor **17)** Odpor **18)** Odpor **19)** Dálkově ovládaný vypínač **20)** Sonda **21)** Elektrická zástrčka **22)** Startér **23)** Transformátor **24)** Ventilátor kondenzátoru **25)** Ventilátor výparníku **26)** Odpor **27)** Napájecí zdroj

EE

1) Vann **2)** Jõuelektroonika **3)** Kompressor **4)** Kondensaator **5)** Aurusti **6)** Kompressori solenoidklapp **7)** Sulatamise solenoidklapp **8)** Filter **9)** Lüliti **10)** Lüliti **11)** Valgustus **12)** Ventilaatori mikrolüliti **13)** Morsettiera **14)** Käiviti **15)** Neoon **16)** Reaktor **17)** Takistuselement **18)** Takistuselement **19)** Kaugjuhtimislüliti **20)** Andur **21)** Pistik **22)** Käiviti **23)** Trafo **24)** Kondensaatori ventilaator **25)** Aurusti ventilaator **26)** Takistuselement **27)** Toiteplokk

LV

1) Tvertne **2)** Elektroniskā centrāle **3)** Kompressors **4)** Kondensators **5)** Iztvaicētājs **6)** Kompressora elektrovārsts **7)** Atkausēšanas elektroklapans **8)** Filtrs **9)** Slēdzis **10)** Slēdzis **11)** Apgaisme **12)** Ventilatoru mikroslēdži **13)** Kontaktu plate **14)** Starteris **15)** Neons **16)** Reaktors **17)** Pretestība **18)** Pretestība **19)** Pārslēgs **20)** Zonde **21)** Kontaktdakša **22)** Starteris **23)** Transformators **24)** Kondensatora ventilators **25)** Iztvaicētāja ventilators **26)** Pretestība **27)** Barošanas elements

LT

1) Indas **2)** Elektroninis valdymo pultas **3)** Kompresorius **4)** Kondensatorius **5)** Garintuvas **6)** Kompresoriaus elektrovožtuvas **7)** Atitirpinimo elektrovožtuvas **8)** Filtras **9)** Jungiklis **10)** Jungiklis **11)** Apšvietimas **12)** Ventiliatorių mikrojungikliai **13)** Gnybtinė **14)** Starteris **15)** Neonas **16)** Reaktorius **17)** Reostatas **18)** Reostatas **19)** Distancinis jungiklis **20)** Zondas **21)** Srovės zondas **22)** Starteris **23)** Transformatorius **24)** Kondensatoriaus vėdintuvas **25)** Garintuvo ventiliatorius **26)** Reostatas **27)** Maitinimo blokas

H

1) Gyűjtőtál **2)** Elektronikus központ **3)** Kompresszor **4)** Kondenzátor **5)** Párologtató **6)** Kompresszor elektroszelep **7)** Leolvasztási elektroszelep **8)** Szűrő **9)** Megszak **10)** Megszak **11)** Megvilágítás **12)** Ventilátor mikrokapcsolók **13)** Kapocstábla **14)** Starter **15)** Neon **16)** Fojtótekercs **17)** Ellenállás **18)** Ellenállás **19)** Távkapcsoló **20)** Szonda **21)** Csatlakozódugó **22)** Starter **23)** Transzformátor **24)** Kondenzátor ventilátor **25)** Párologtató ventilátor **26)** Ellenállás **27)** Tápegység

M

1)Trej **2)** Kambju Elettroniku **3)** Kompressur **4)** Kondensatur **5)** Evaporatur **6)** Valv ta' solenojdi tal-kompressur **7)** Valvula Elettronika tal-izbrinament **8)** Filtru **9)** Interruttur **10)** Interruttur **11)** Dwal **12)** Mikro interruttur Ventilatorju **13)** Terminal **14)** Starter **15)** Dwal Neon **16)** Rijattur **17)** Rezistenza **18)** Rezistenza **19)** Swiċċ Awtomatiku **20)** Linja turi l-hoss **21)** Plakka tal-Kurrent **22)** Starter **23)** Transformer **24)** Ventilatur Kundensatorju **25)** Ventilatur Evapuratorju **26)** Rezistenza **27)** Unit li jissuplixxi l-kurrent

PL

1) Miska **2)** Centralka elektroniczna **3)** Kompresor **4)** Kondensator **5)** Parnik **6)** Zawór elektromagnetyczny kompressora **7)** Zawór elektromagnetyczny odszraniania **8)** Filtr **9)** Wyłącznik **10)** Wyłącznik **11)** Oświetlenie **12)** Mikrowyłączniki wentylatorów **13)** Tabliczka zaciskowa **14)** Starter **15)** Neon **16)** Reaktor **17)** Opór **18)** Opór **19)** Wyłącznik zdalny **20)** Sonda **21)** Wtyczka **22)** Starter **23)** Trasformator **24)** Wentylator kondensatora **25)** Wentylator parownika **26)** Opór **27)** Zasilacz

SK

1)Vanička **2)** Elektronická ovládacia doska **3)** Kompresor **4)** Kondenzátor **5)** Výparník **6)** Elektrický ventil kompresora **7)** Elektrický ventil odmrazovania **8)** Filter **9)** Vypínač **10)** Vypínač **11)** Osvetlenie **12)** Mikrospínače ventilátorov **13)** Svorkovnica **14)** Štartér **15)** Neón **16)** Reaktor **17)** Odpor **18)** Odpor **19)** Televypínač **20)** Sonda **21)** Elektrická zástrčka **22)** Štartér **23)** Transformátor **24)** Ventilátor kondenzátora **25)** Ventilátor výparníka **26)** Odpor **27)** Napájanie elektrickým prúdom

SLO

1) Skleda **2)** Elektronska naprava **3)** Kompresor **4)** Kondenzator **5)** Evaporator **6)** Elektroventil komprezorja **7)** Elektroventil za odtajanje **8)** Filter **9)** Stikalo **10)** Stikalo **11)** Razsvetljava **12)** Mikro stikala ventilatorjev **13)** Plošča za stičnike **14)** Starter **15)** Fluorescenčna žarnica **16)** Reaktor **17)** Električni upor **18)** Električni upor **19)** Krmilni kontaktor **20)** Sonda **21)** Vtičnik **22)** Starter **23)** Transformator **24)** Ventilator na kondenzatorju **25)** Ventilator na evaporatorju **26)** Električni upor **27)** Napajalnik

I
UK
D
E
F
NL
P
S
DK
FIN
B
GR
CZ
EE
LV
LT
H
M
PL
SK
SLO

BRIO KARINA SP

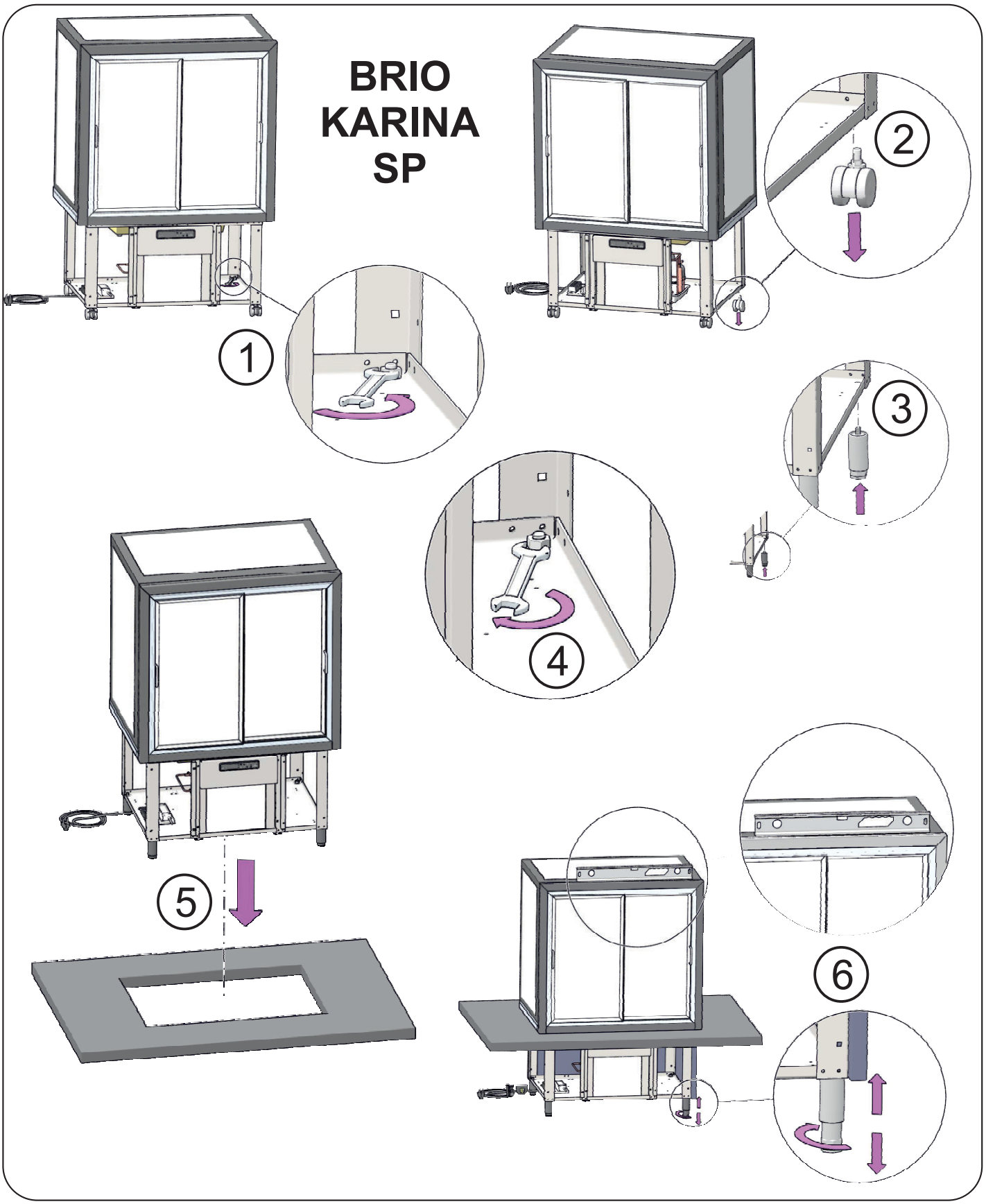

CERTIFICATO DI GARANZIA

MOD. **MAT.**

Data acquisto ..... N° bolla, risc. o fatt. .....

Nome e cognome acquirente ..... Tel. .....

Via ..... N° .....

Città ..... Provincia .....

NOTA IMPORTANTE: La mancata spedizione di questo certificato debitamente compilato, entro gli 8 giorni dall'acquisto pena decadenza di OGNI GARANZIA.

RACCOMANDATA

SPETT. **TECFRIGO** s.p.a.

VIA GALILEO GALILEI, 22

42024 CASTELNOVO DI SOTTO

(REGGIO EMILIA) - ITALY

Smaltimento
Si ricordi inoltre di rispettare scrupolosamente le normative ambientali. Quando deve smantellare l'apparecchio, contatti l'ufficio tecnico del Suo Comune per informarsi del modo in cui la raccolta ed il riciclaggio di queste unità avvengono nella Sua zona. Questo apparecchio è contrassegnato in conformità alla direttiva europea 2002/96/CE RAEE (Rifiuti apparecchiature elettriche ed elettroniche). Assicurandovi che questo prodotto venga eliminato correttamente, collaborerete alla prevenzione di potenziali conseguenze negative per l'ambiente e la salute umana che potrebbero essere causate da uno smaltimento inappropriato di questo prodotto.

Il simbolo riportato sul prodotto o sui documenti di accompagnamento dello stesso indica che questo apparecchio non può essere trattato allo stesso modo dei rifiuti domestici. Al contrario, esso dovrà essere consegnato ad un adeguato punto di raccolta per il riciclaggio delle apparecchiature elettriche. Lo smaltimento deve essere effettuato in conformità alle norme ambientali locali per lo smaltimento dei rifiuti. Per informazioni più dettagliate sul trattamento, il recupero e il riciclaggio di questo prodotto, Vi invitiamo a contattare il Vostro comune, il Vostro servizio per la raccolta dei rifiuti domestici o il negozio presso il quale il prodotto è stato acquistato.

Disposal
Environmental regulations on disposal must also be observed. When disposing of the appliance you should contact your local authority technical department who will inform you of how collection and recycling of such units take place in your area. This appliance is marked according to the European directive 2002/96/EC on Waste Electrical and Electronic Equipment (WEEE). By ensuring this product is disposed of correctly, you will help prevent potential negative consequences for the environment and human health, which could otherwise be caused by inappropriate waste handling of this product.

The symbol on the product, or on the documents accompanying the product, indicates that this appliance may not be treated as household waste. Instead it shall be handed over to the applicable collection point for the recycling of electrical and electronic equipment. Disposal must be carried out in accordance with local environmental regulations for waste disposal. For more detailed information about treatment, recovery and recycling of this product, please contact your local city office, your household waste disposal service or the shop where you purchased the product.

Entsorgung
Beachten Sie in jedem Fall die jeweils geltenden Umweltschutzbestimmungen. Bei Ihrem zuständigen Stadtreinigungsamt können Sie erfahren, wie Abtransport und Wiederverwertung dieser Geräte in Ihrer Gemeinde gehandhabt werden. In Übereinstimmung mit den Anforderungen der Europäischen Richtlinie 2002/96/EG über Elektro- und Elektronik-Altgeräte (WEEE) ist vorliegendes Gerät mit einer Markierung versehen. Sie leisten einen positiven Beitrag für den Schutz der Umwelt und die Gesundheit des Menschen, wenn Sie dieses Gerät einer gesonderten Abfallsammlung zuführen. Im unsortierten Siedlungsmüll könnte ein solches Gerät durch unsachgemäße Entsorgung negative Konsequenzen nach sich ziehen. Auf dem Produkt oder der beiliegenden Produktdokumentation ist folgendes Symbol einer durchgestrichenen Abfalltonne abgebildet. Es weist darauf hin, dass eine Entsorgung im normalen Haushaltsabfall nicht zulässig ist Entsorgen Sie dieses Produkt im Recyclinghof mit einer getrennten Sammlung für Elektro- und Elektronikgeräte. Die Entsorgung muss gemäß den örtlichen Bestimmungen zur Abfallbeseitigung erfolgen. Bitte wenden Sie sich an die zuständigen Behörden Ihrer Gemeindeverwaltung, an den lokalen Recyclinghof für Haushaltsmüll oder an den Händler, bei dem Sie dieses Gerät erworben haben, um weitere Informationen über Behandlung, Verwertung und Wiederverwendung dieses Produkts zu erhalten.

Eliminación del aparato
Además, al desechar el electrodoméstico es imperativo cumplir las normativas de protección del medio ambiente. Para desechar el electrodoméstico le recomendamos comunicarse con el departamento técnico de la autoridad pertinente en su localidad, donde le informarán sobre cómo se realizan la recolección y el reciclaje de dichas unidades en su región. Este aparato lleva el marcado CE en conformidad con la Directiva 2002/96/EC del Parlamento Europeo y del Consejo sobre residuos de aparatos eléctricos y electrónicos (RAEE). La correcta eliminación de este producto evita consecuencias negativas para el medioambiente y la salud.

El símbolo en el producto o en los documentos que se incluyen con el producto, indica que no se puede tratar como residuo doméstico. Es necesario entregarlo en un punto de recogida para reciclar aparatos eléctricos y electrónicos. Deséchelo con arreglo a las normas medioambientales para eliminación de residuos. Para obtener información más detallada sobre el tratamiento, recuperación y reciclaje de este producto, póngase en contacto con el ayuntamiento, con el servicio de eliminación de residuos urbanos o la tienda donde adquirió el producto.

COD: *ZM5359801* - Rev. 0_16

TECFRIGO s.p.a.
42024 Castelnovo di Sotto
(Reggio Emilia) Italy
Via Galileo Galilei, 22
Tel. 0522.683246 / 0522.688443
Fax 0522.682196
Fax Uff. amm. 0522.688444
e-mail: info@tecfrigo.com
http://www.tecfrigo.com

Management System
ISO 9001:2015

www.tuv.com
ID 9105015489