SINFONIA GN DRY
ARMONIA GN DRY

INSTALLAZIONE E USO
INSTALLATION AND USE
ZUSAMMENBAU UND BETRIEB
INSTALACIÓN Y USO
INSTALLATION ET MODE D'EMPLOI
INSTALLATIE EN GEBRUIK
INSTALAÇÃO E USO
INSTALLATION OCH BRUK
INSTALLATIONS OG BETJENINGS
ASENNUS JA KÄYTTÖ
INSTALLATIE EN GEBRUIK
ΤΟΠΟΘΕΤΗΣΗ ΚΑΙ ΧΡΗΣΗ
INSTALACE A POUŽITÍ
UZSTĀDĪŠANA UN EKSPLUATĀCIJA
INSTALACIJA IN UPORABA
PAIGALDAMINE JA KASUTAMINE
BEÉPÍTÉS ÉS HASZNÁLAT
INŠTALÁCIA A POUŽITIE
INSTALACJA I UZYTKOWANIE
ISTALLAZJONI U UżU
INSTALIAVIMAS IR NAUDOJIMAS

MANUTENZIONE
MAINTENANCE
INSTANDHALTUNG
MANTENIMIENTO
ENTRETIEN
ONDERHOUD
MANUTENÇÃO
UNDERHÅLL
VEDLIGEHOLDELSESANVISNING
HUOLTO-OHJEET
ONDERHOUD
ΣΥΝΤΗΡΗΣΗ
ÚDRŽBA
APKOPE
VZDRŽEVANJE
HOOLDUS
KARBANTARTÁS
ÚDRŽBA
KONSERWACJA
MANUTENZJONI
TECHNINIS APTARNAVIMAS

Italiano I
English UK
Deutsch D
Español E
Français F
Nederlands NL
Português P
Svenska S
Dansk DK
Suomi FIN
Vlaams B
Ellinika GR
Čeština CZ
Esti keel EE
Latviešu valoda LV
Lietuvių kalba LT
Magyar H
Malti M
Polski PL
Slovenčina SK
Slovenščina SLO

COLD ENGINEERING
TECFRIGO

Manuale Originale
in ITALIANO

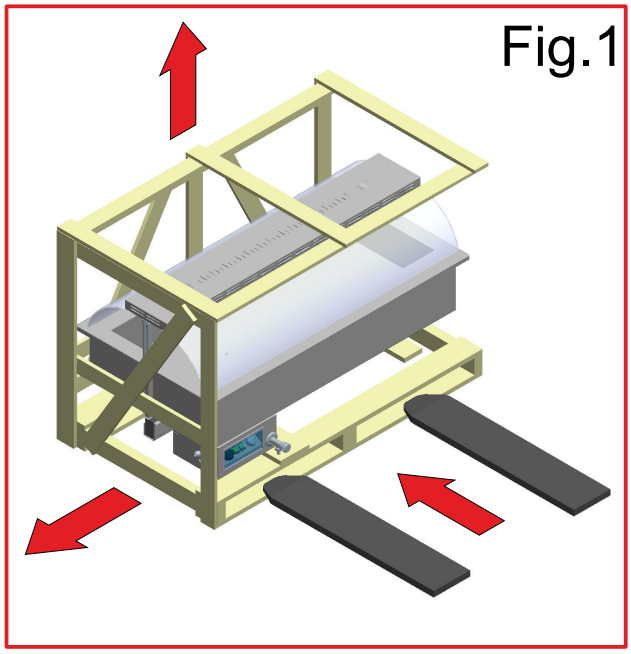
Fig.1

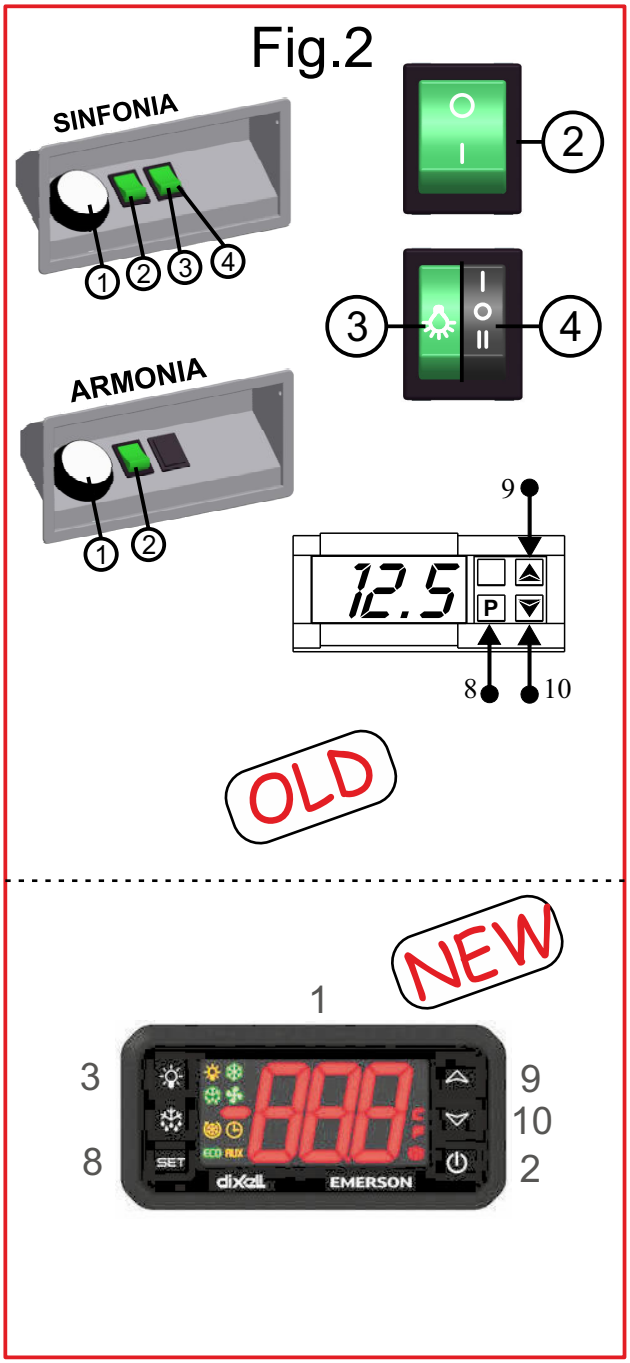
Fig.2
SINFONIA
1
2
3
4
ARMONIA
1
2
12.5
P
9
8
10
OLD
NEW
1
3
8
9
10
2
SET
ECO AUX
dixell
EMERSON

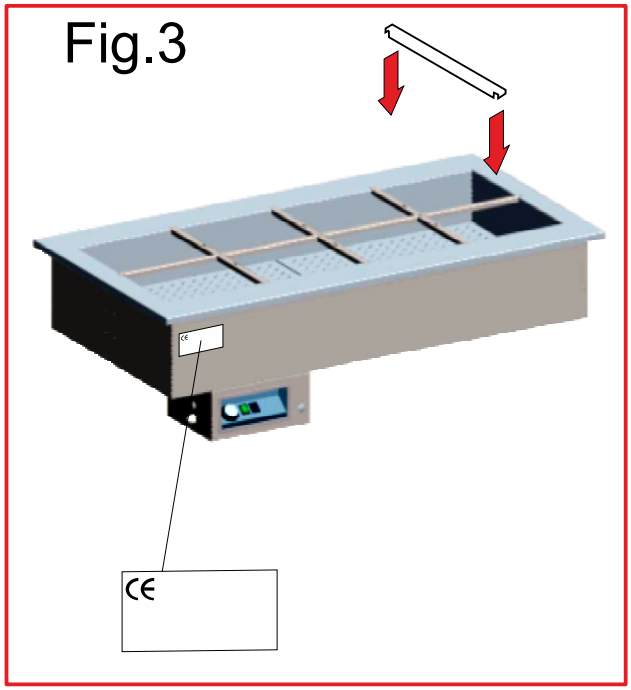
Fig.3
CE

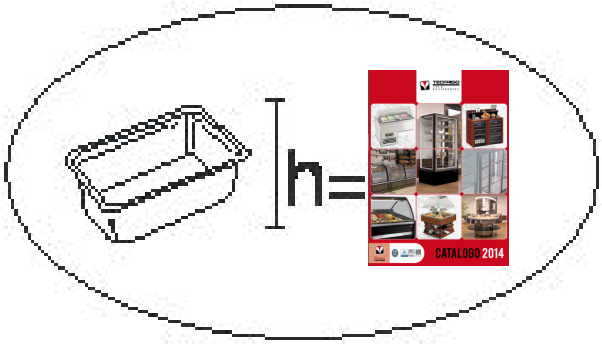
h=
CATALOGO 2014

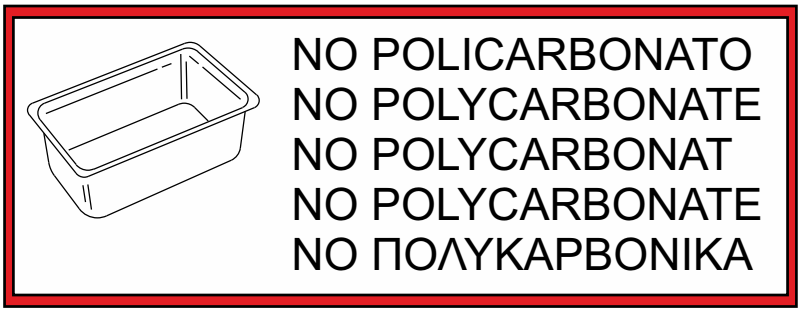
NO POLICARBONATO
NO POLYCARBONATE
NO POLYCARBONAT
NO POLYCARBONATE
NO ΠΟΛΥΚΑΡΒΟΝΙΚΑ

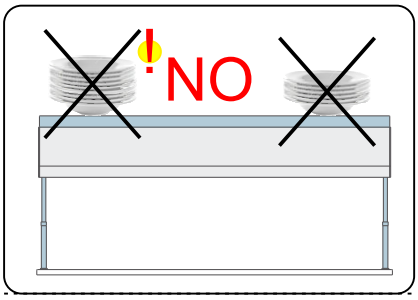
NO

DURANTE L'INCASSO BISOGNA PRESTARE ATTENZIONE AI SEGUENTI PUNTI:
1- TOGLIERE LE GRIGLIE DI PROTEZIONE DEL VANO MOTORE (FIG. 1) CHE ANDRANNO POI INSTALLATE NEL MOBILE “CONTENITORE” PER PERMETTERE L'ENTRATA E L'USCITA DELL'ARIA (SOLO-ONLY R452)
2- CREARE DUE CONVOGLIATORI (A) E (B) TRA LA MACCHINA ED IL MOBILE CONTENITORE PER UNA CORRETTA CIRCOLAZIONE DELL’ARIA. VEDI FIGURA 3 E 4
N.B.: QUANDO SI INSTALLANO PIU' MACCHINE DA INCASSO IN UN SOLO MOBILE CONTENITORE, VALUTARE ANCHE I DROP-IN SENZA GRUPPO MOTORE.
“IN QUESTO CASO SUGGERIAMO DI CONSULTARE ANCHE LA DITTA.”

DURING BUILT-IN OPERATION PLEASE PAY ATTENTION TO THE FOLLOWING POINTS:
1 REMOVE THE PROTECTION GRIDS OF THE COMPRESSOR COMPARTMENT (FIG 1) MOUNT THESE GRIDS ON THE STRUCTURE/FURNITURE ON WHICH YOU PUT YOUR DROP-IN INSIDE IN ORDER TO ALLOW THE CORRECT INPUT AND OUTPUT OF THE AIR (SOLO-ONLY R452)
2. CREATE TWO CONVEYORS (A) and (B) BETWEEN THE DROP-IN AND THE STRUCTUR / FURNITURE FOR PROPER AIR CIRCULATION. SEE ALSO FIG 3 AND 4.
N.B .: WHEN INSTALLING MORE DROP- IN' IN ONE STRUCTURE/FURNITURE, CONSIDER THE POSSIBILITY TO INSTALL THEM WITHOUT COMPRESSOR
“*IN THIS CASE, PLEASE CONSULT THE COMPANY FOR MORE INFORMATION”.*

WAEHREND DEM EINBAU MUSS MAN UNBEDINGT FOLGENDE PUNKTE FOLGEN:
1- ENTFERNEN SIE DIE LUEFTUNGSGITTER DES MOTORRAUMS (FIG 1) – DIESE WERDEN AUF DER VORBEREITETEN MOEBELEINRICHTUNG/STRUKTUR FUER DEN EINBAU WIEDER MONTIERT DAMIT DER EIN- UND AUSGANG DER LUFT ERMOEGLICHT WIRD (SOLO-ONLY R452).
2- Bauen Sie 2 Konveyors (A) und (B) zwischen der Einbauwanne und der Moebelstruktur fuer eine korrekte Luftzirkulation siehe auch Abbildung 3, 4
WENN MAN MEHRERE EINBAUWANNEN IN EINER MOEBELEINRICHTUNG/STRUKTUR EINBAUT, BETRACHTEN SIE DIE MOEGLICHKEIT EINER EINBAUWANNE OHNE GRUPPE/KOMPRESSOR EINZUBAUEN
“*IN DIESEM FALLE, STELLEN SIE SICH IN KONTAKT MIT DER FIRMA”.*

LORS DE L'ENCASTREMENT IL FAUT FAIRE ATTENTION AUX POINTS SUIVANTS:
1- ENLEVER LES GRILLES DE PROTECTION DU COMPARTIMENT MOTEUR (DESSIN 1) ET LES INSTALLER DANS LE MEUBLE “CONTENEUR” AFIN DE PERMETTRE L'ENTRÉE ET LA SORTIE DE L'AIR (SOLO-ONLY R452)
2- CRÉER DEUX CONVOYEURS (A) ET (B) ENTRE LA MACHINE ET LE MEUBLE “CONTENEUR” POUR UNE CIRCULATION CONVENABLE DE L'AIR. VOIR AUSSI DESSIN 3, 4.
ATTENTION:. LORS DE L'INSTALLATION DE PLUSIEURES CUVES À ENCASTRER DANS UN SEUL MEUBLE “CONTENEUR”, CONSIDÉRER AUSSI LA VERSION SANS GROUPE MOTEUR.
“*DANS CE CAS, NOUS CONSEILLONS ÊGALEMENT DE CONSULTER L'USINE."*

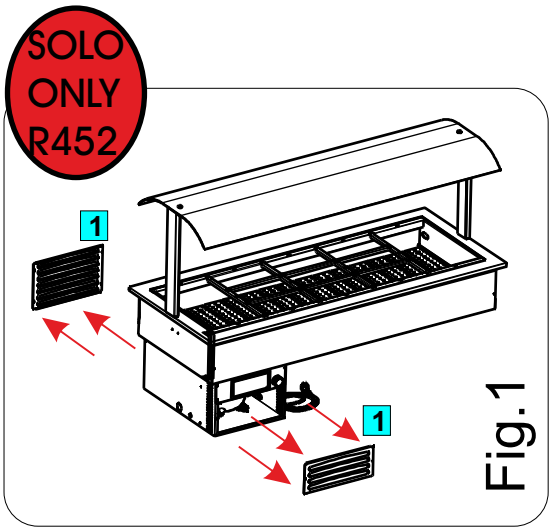
SOLO
ONLY
R452
1
1
Fig.1

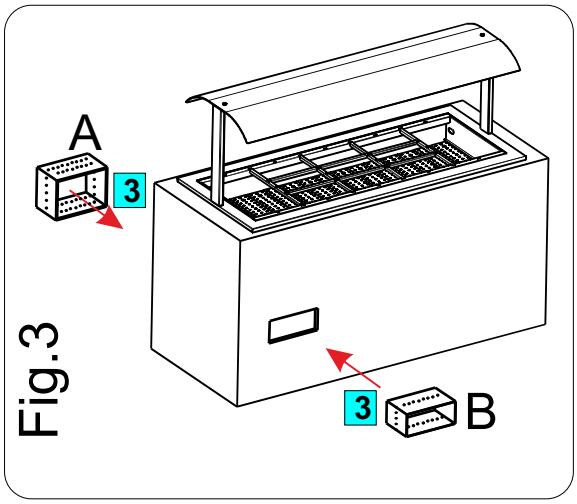
A
3
3
B
Fig.3

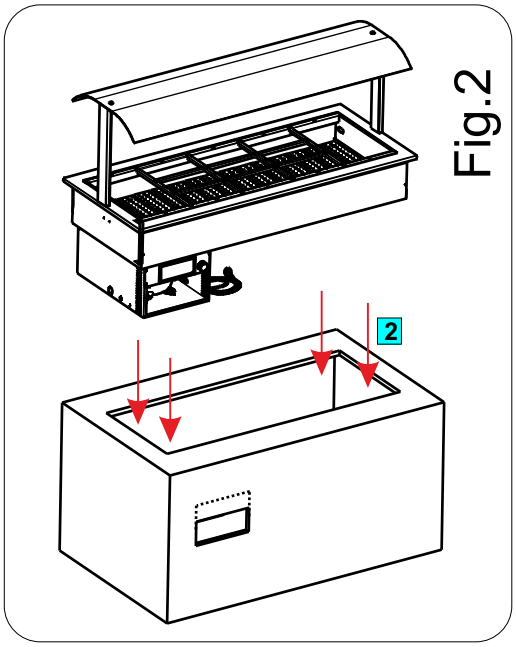
2
Fig.2

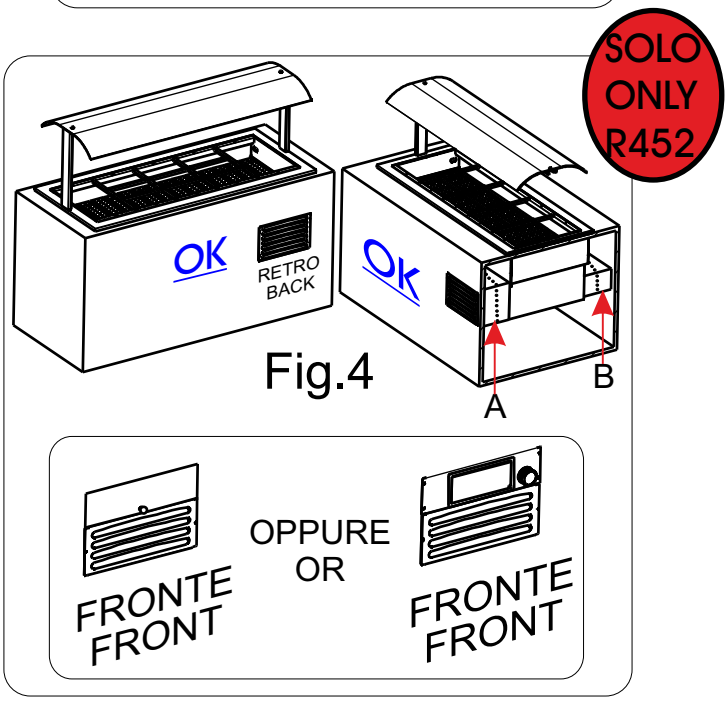
SOLO
ONLY
R452
OK
RETRO
BACK
Ok
A
B
Fig.4
FRONTE
FRONT
OPPURE
OR
FRONTE
FRONT

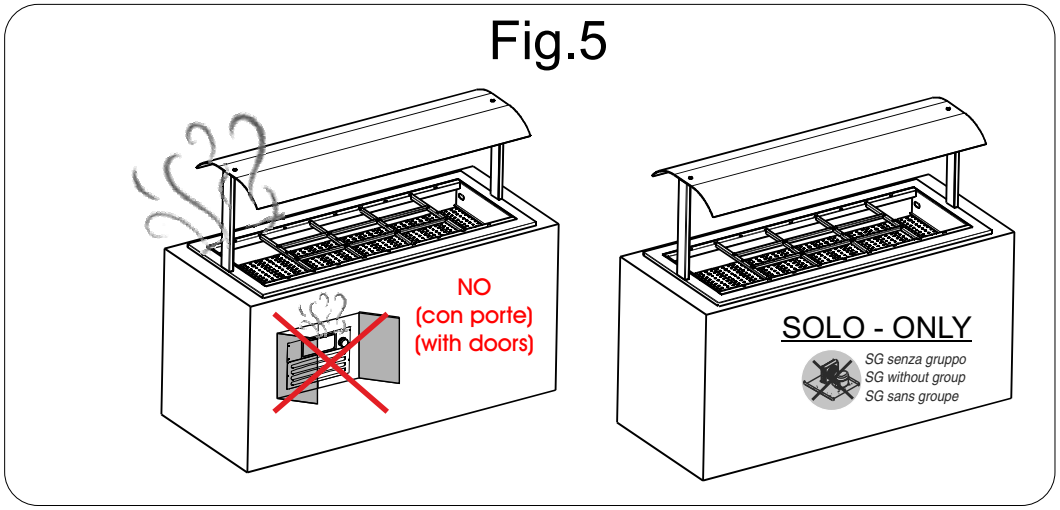
Fig.5
NO
(con porte)
(with doors)
SOLO - ONLY
SG senza gruppo
SG without group
SG sans groupe

Manuale dell'operatore - Indice:

1)Apertura dell'imballaggio
2)Apertura dell cupola di protezione
3)Pulizia della vasca interna
4)Pulizia della cupola e dell'esterno
5)Distanziali di sostegno delle vaschette
6)Collegamento alla rete elettrica
7)Regolazione
8)Controllo di un regolare funzionamento

Manuale del manutentore (Pag.45) - Indice:

1)Sostituzione delle lampade
2)Sostituzione del motore di sollevamento della cupola
3)Schemi elettrici,schemi di refrigerazione

AVVERTENZE

ATTENZIONE: è molto importante che questo libretto istruzioni venga conservato con l'apparecchiatura per consultazioni future, per ragioni di sicurezza.

1. Quest'apparecchiatura deve essere fatta funzionare solo da persone adulte. Non permettere ai bambini di manomettere i comandi o giocare con essa. **2**. E' vietato alterare o comunque modificare le caratteristiche dell'apparecchiatura. **3**. I lavori elettrici necessari per l'installazione dell'apparecchiatura devono essere eseguiti da elettricista qualificato o da persona competente. **4**. Non cercare mai di riparare l'apparecchiatura da soli. Riparazioni effettuate da persone inesperte possono causare danni o gravi disfunzioni. **5**. L'assistenza a questa apparecchiatura deve essere effettuata da un Centro Assistenza Tecnico autorizzato. Usare solo ricambi originali. **6.** L'apparecchiatura non è idonea alla conservazione di derrate diverse da quelle alimentari. **7.** La casa costruttrice declina ogni responsabilità qualora queste norme antinfortunistiche non siano rispettate. La stessa si riserva il diritto di apportare tutte le modifiche migliorative senza alcun preavviso.

I nostri prodotti sono da interno - non installare all'esterno dei locali/negozi.

1. APERTURA DELL'IMBALLAGGIO

1. Schiodare le tavole di legno, prestando attenzione ai chiodi. **2.** Togliere i cristalli e le buste posti sul piano. **3.** Infilare le forche del sollevatore fra apparecchiatura e pallet o cassa (Fig.1), facendo attenzione a non danneggiare il cavo d'alimentazione. **4.** Sollevare l'apparecchiatura. **5.** Eliminare il pallet o cassa. **6.** Posare l'apparecchiatura su un piano livellato orizzontale. **7.** Fare attenzione a non lasciare niente nell'imballo prima di buttarlo. **8.** Separare i materiali dell'imballaggio secondo la composizione in modo da facilitarne lo smaltimento.

2. APERTURA DELLA CUPOLA DI PROTEZIONE

1. Collegare la spina alla rete elettrica. **2**. Premere l'interruttore del sollevatore elettrico in posizione "II" fino all'apertura completa a finecorsa.

3. PULIZIA DELLA VASCA INTERNA

1. Asportare la pellicola di protezione dall'acciaio inox. **2**. Pulire la vasca con spugna morbida **SOLO INUMIDITA, NON USARE ACQUA.**

4. PULIZIA DELLA CUPOLA E DELL'ESTERNO

1. Evitare assolutamente l'utilizzo di detergenti contenenti alcool o derivati che danneggerebbero irrimediabilmente la cupola. **2**. Evitare prodotti o spugnette abrasive**. 3**. Utilizzare gli stessi prodotti usati per l'interno. **4**. Asciugare con un panno pulito.

5. DISTANZIALI DI SOSTEGNO DELLE VASCHETTE

1. Togliere la pellicola di protezione dai distanziali. **2**. Sistemare i distanziali sui bordi della vasca (Fig.3). **3**. Sistemare eventuali distanziali più corti nelle apposite feritoie sui distanziali. ***Diverse composizioni sono disponibili in funzione del formato delle vaschette e della posizione***. **4**.Montare le vaschette sui distanziali predisposti a V.S. piacere.

6. COLLEGAMENTO ALLA RETE ELETTRICA

1. Accertarsi che la tensione e la frequenza della rete corrispondano a quelle indicate sulla targhetta posta sull'apparecchio (Fig.3) **2**. Accertarsi che la presa di alimentazione sia: ***a****) Dotata di un conduttore di messa a terra.* ***b****) Idonea alla corrente nominale di targa.* ***c****) Sia dotata delle protezioni secondo le norme IEC : - Interruttore magnetotermico differenziale (più comunemente salva vita) con In= valore nominale riportato in targa.- Differenziale con sensibilità Id =30 mA*.

I

3. Verificare che l'ambiente non sia con pericolo di esplosione (AD). **4**. Il cavo di alimentazione montato sull'apparecchio è: H05 VVF idoneo per ambienti interni. **5**. Inserire la spina (non usare prese triple e riduzioni).

7. REGOLAZIONE
L’apparecchiatura è dotata di comandi di regolazione situati in quadretto protetto posto sulla parte anteriore. **1. Termostato:** Regola la temperatura dell’apparecchiatura. **2**. **Int. resistenze vasca:** Serve per accendere le resistenze della vasca. **3**. **Int. lampade riscaldanti:** Serve per accendere le lampade riscaldanti. **4**. **Int. sollevamento cupola:** Serve per aprire e chiudere la cupola- Posizione II sollevamento - Posizione O sosta - Posizione I abbassamento **N.B.:** Accertarsi di aver spento da almeno 10 minuti i piani riscaldati e le lampade riscaldanti prima di abbassare la cupola. Il **Tasto 8** “SET o P” premuto una volta consente di visualizzare la temperatura impostata, che potrà essere modificata agendo sul **Tasto 9** “UP” o sul **Tasto 10** “DOWN” (vedi Fig. 2).

8. CONTROLLO DI UN REGOLARE FUNZIONAMENTO
CONTROLLARE CHE: 1. La spina sia inserita. **2**. La cupola sia aperta. **3**. L'interruttore resistenze sia inserito, (luce verde accesa). **4**. L’interruttore lampade riscaldanti sia inserito. **5**. Controllare che la temperatura impostata sia quella desiderata. **6**. Tenere l’apparecchiatura lontana da materiale incendiabile o con pericolo d’esplosione.

Vogliamo ringraziare la Sua preferenza per le nostre apparecchiature, che osservano rigorosamente tutte le direttive e le normative europee applicabili.
Venendo incontro alle Sue aspettative siamo certi di soddisfare le Sue necessità.
Nella parte finale di questo libretto troverà il certificato di garanzia. Le chiediamo di compilarlo in ogni sua parte, ritagliarlo e spedircelo tramite raccomandata.
Grazie
Tecfrigo spa

UK

Operator's guide:

1)Unpacking instructions
2)Opening the protective cover
3)Cleaning the internal basin
4)Cleaning the cover and external parts
5)Holders for containers
6)Connection to the mains
7)Controls
8)Checking correct operation

Maintenance manual (Page 45):

1)Replacement of the lamps
2)Replacement of cover's lifting motor
3)Wiring diagram diagram of refrigeration unit

WARNINGS

It is most important that this instruction booklet is kept together with the appliance both for future reference and for reasons of safety.

1. Adults should operate this appliance only. Do not allow children to use the controls or play with it. **2**. It is forbidden to modify in any way the main functions and characteristics of this appliance. **3**. The electrical installation of the appliance should be carried out by a qualified electrician or other competent person. **4**. Never attempt to carry out repairs unassisted. Inexpert repairs can cause serious damage and malfunction. **5**. Assistance has to be provided by an authorized engineer only. Always use original spare parts. **6**. This appliance is not suitable for the storage of basic commodities not including food-stuffs. **7**. The manufacturers of this appliance accept no responsibility for the consequences of misuse in contravention of these safety instructions. It further reserves the right to carry out improvements without prior notice.

Our products are for internal use only do not install outside restaurants, shops

1. UNPACKING INSTRUCTIONS
1a. Cut surrounding tape . Remove the cardboard package by sliding it upwards, remove the nails from the wooden crate with care. **2**. Lift the appliance, without putting pressure on the handgrip. **3.** Remove the pallet or crate, thus disengaging the wheels of the appliance. **4**. Make sure there is nothing left in the package before disposing of it. **5**. Sort out the packaging materials in order to facilitate disposal (see picture 1)

2. OPENING THE PROTECTIVE COVER
1. Plug the machine into the power supply socket. **2.** Turn the switch of the electric lifting system (A) to position II until the cover is fully open.

3. CLEANING THE INTERNAL BASIN
1. Remove the protective film from the stainless steel parts. **2**. Clean the basin with a soft, **DAMP SPONGE DO NOT USE WATER.**

4. CLEANING THE COVER AND EXTERNAL PARTS
1. Never use detergents containing alcohol or derivatives, or abrasive sponges and products, which would irreparably damage the cover. **2**. Use the same products as used for internal cleaning. **3**. Use only a soft wet sponge. **4**. Dry with a soft clean cloth.

5. HOLDERS FOR CONTAINERS
1. Remove the protection film from the holders. **2.** Place the longer holders on the long sides of the basin. **3.** Place the shorter holders on the special slots on the longer holders. Different arrangements are available for different container sizes and positions. **4**. Position the containers in accordance to your requirements (see fig. 3).

6. CONNECTION TO THE MAINS
1. Ensure that mains voltage and frequency are the same as those stated on the rating plate (A) attached to the appliance (see picture 3). **2**. Ensure that the supply socket: ***a)*** *is properly earthed;* ***b)*** *fulfils the requirements of the rated current as set out on the rating plate;* ***c)*** *complies with the IEC regulations:*
- thermal-magnetic switch with In = rated value as stated on the rating plate; - differential with Id sensitivity = 30 mA.

UK

3. Ensure that there is no danger of explosion (AD) in the room. **4**. Make sure the environment is suitable for the power supply cable provided. The cable of the appliance is H05 VVF, designed for internal use. **5**. Insert the plug in the socket (do not use three-way adapters and reduction adapters). **N.B.:** if the equipment has been transported or stored overturned, let is rest in its correct position for at least 3 hours before hooking it up to the mains.

7. CONTROLS

The appliance features controls situated in a protected panel on the front side. **1. Thermostat: t**o adjust the temperature in the appliance. **2. Basin resistor switch:** to switch on the resistors of the basin. **3. Heating lamp switch:** to switch on the heating lamps. **4. Cover lifting switch: t**o open and close the cover - Position II to lift - Position O to stop - Position I to lower. **N.B.:** turn the heated shelves and heating lamps off ten minutes before lowering the cover. Press button **8 "SET or P"** once to display the temperature set-point, which can be changed by pressing button **9 "UP"** or button **10 "DOWN"** (see fig. 2).

8. CHECKING CORRECT OPERATION

Make sure that: 1. plug is connected; **2**. cover is open; **3**. resistor switch is on (green light lit up); **4.** heating lamps are on; **5**. Check that the set temperature is correct. **6**. Keep the machine away from inflammable material or any danger of explosion.

Bedienungshandbuch:

1)Verpackungsöffnung.
2)Öffnung der schutzkuppel
3)Reinigung der inneren wanne
4)Reinigung der kuppel und den aussenflächen.
5)Stützende abstandshalter der schalen
6)Verbindung mit dem stromnetz
7)Einstellung
8)Kontrolle eines einwandfreien betriebs

Wartungshandbuch (S. 45):

1)Austausch der lampen
2)Austausch des hubmotors der kuppel.
3)Elektroschema, kühlanlageschema

D

SICHERHEITSHINWEISE

Wichtig! Aus Sicherheitsgründen muß man die Betriebsanleitung ständig am Einsatzort der Vitrine griffbereit aufbewahren.

1. Arbeiten mit der Maschine dürfen nur von zuverlässigen Erwachsenen durchgeführt werden. Kinder dürfen keinesfalls die Vitrine berühren, in der Nähe der Vitrine spielen oder an den Regelschaltern spielen. **2**. Es dürfen aus Sicherheitsgründen keine Modifikationen an der Vitrine vorgenommen werden. **3**. Arbeiten an elektrischen Teilen für die Montage der Vitrine dürfen nur von einer Elektrofachkraft oder unter Aufsicht von Fachleuten durchgeführt werden. **4**. Die Vitrine niemals selbstständig reparieren. Die durch unqualifiziertes Personal durchgeführten Reparaturen können Schäden und Funktionsstörungen verursachen. **5**. Der technische Kundendienst dieser Vitrine darf nur von einem Vertragshändler - Kundendienstservicestelle durchgeführt werden. Nur Originalersatzteile verwenden! **6**. Das Gerät ist nur für Lebensmittel geeignet! **7**. Eine Haftung und Gewährleistung ist bei Nichtbeachtung dieser Unfallverhütungshinweise ausgeschlossen. Änderungen und Verbesserungen ohne vorherige Benachrictigung vorbehalten. **8**. Aufstellung der vitrine bei direkter sonneneinstrahlung vermeiden. **9**. Gerät nich in der Nähe von Wärmequellen wie Öfen, Heizkörper usw. nicht Aufstellen. **10**. Sicherstellen, daß der abstand der Lüftungsgitter am Aggregat von der Wand mindestens 30cm beträgt. **11**. Sollte es durch die Luftfeuchtigkeit oder die zu kühlenden Produkte zu außergewöhnlicher Bildung von Eis auf dem Verdampfer kommen, empfehlen wir, den Kompressor auszuschalten und die Ware während des Abtauens bei gleicher Temperatur in dem vorgesehenen Behälter aufzubewahren; andernfalls arbeitet der Kompressor ununterbrochen und verursacht einen unnötigen Energieverbrauch sowie niedrige Leistung.

Unsere Produkte eignen sich für Innenräume nicht im Aussenbereich von Räumen/Geschäften anbringen.

1. VERPACKUNGSÖFFNUNG

1a. Das Band durchschneiden und den Karton nach oben herausziehen,vorsichtig die Nägel aus den Holzbrettern ziehen. **2**. Das Gerät herausheben, ohne die Griffe zu überlasten. **3**. Palette oder Kiste entfernen und so die Räder des Geräts befreien. **4**. Achten Sie darauf, dass sich nichts mehr in der Verpackung befindet, bevor Sie sie fortwerfen. **5**. Trennen Sie die Verpackung nach Materialien, um die Entsorgung zu erleichtern (siehe Abb. 1)

2. ÖFFNUNG DER SCHUTZKUPPEL

1.Verbinden Sie den Stecker mit dem Stromnetz. **2**. Drücken Sie den Schalter des elektrischen Hebewerks (A) in der Stellung II bis zur völligen Öffnung am Endanschlag.

3. REINIGUNG DER INNEREN WANNE

1. Die Plastikschutzfolie des Inox-Stahls ablösen. **2**. Die Wanne mit einem nur befeuchtetem, weichen Schwamm reinigen. **KEIN WASSER VERWENDEN**.

4. REINIGUNG DER KUPPEL UND DEN AUSSENFLÄCHEN.

1. Vermeiden Sie unbedingt die Verwendung von Alkohol oder dessen Derivate enthaltenden Reinigungsmittel, abrasiven Produkten oder Schleifschwämmen die die Kuppel unwiederbringlich beschädigen würden. **2.** Verwenden Sie die selben Produkte, wie für die Innenreinigung. **3**. Benutzen Sie nur einen weichen, befeuchteten Schwamm. **4**. Mit einem sauberen Tuch abtrocknen.

5. STÜTZENDE ABSTANDSHALTER DER SCHALEN

1. Entfernen Sie die Schutzfolie von den Abstandshaltern. **2**. Die längeren Abstandhalter an den langen Rändern der Wanne anbringen. **3**. Die kürzeren Abstandhalter in den dafür vorgesehenen Schlitzen auf den längeren Abstandshaltern anbringen. Je nach Schalenform und Position sind verschiedene Zusammensetzungen verfügbar. **4**. Befestigen Sie die Schalen nach Belieben auf den dafür vorgesehenen Abstandshaltern (siehe Abb. 3).

D

6. VERBINDUNG MIT DEM STROMNETZ
1. Netzspannung und -frequenz müssen mit den auf dem am Gerät angebrachten Typenschild (A) angegebenen Werten übereinstimmen. **2**. Überprüfen Sie, dass die Steckdose: ***a)*** *Mit einer Erdleitung ausgestattet ist.* ***b)*** *Zu dem auf dem Schild angegebenen Nennstrom passt.* ***c)*** *Mit den von den IEC-Normen vorgesehenen Schutzvorrichtungen ausgerüstet ist: - Differenzial-Thermomagnetschalter (gewöhnlich Schutzschalter genannt) mit In = auf dem Schild angegebenem Nennwert. - Differenzial mit einer Ansprechempfindlichkeit von Id = 30 mA.* **3.** Versichern Sie sich, dass am Aufstellungsort keine Explosionsgefahr besteht (AD). **4**. Das am Gerät angebrachte Speisekabel ist: H05 VVF für Innenräume geeignet. **5**. Stecker in die Steckdose stecken (verwenden Sie keine Dreifachstecker oder Verminderer). **NB:** Wenn das Gerät während des Transports oder der Lagerung sich irrtümlicherweise in falscher Stellung befand, lassen sie es mindestens 3 Stunden lang in der richtigen Position ruhen, bevor sie es an das Stromnetz anschließen (siehe Abb. 3).

7. EINSTELLUNG
Das Gerät ist mit Einstellsteuerungen ausgestattet, die sich in einem geschützten Kasten auf der Vorderseite befinden. **1. Thermostat:** Reguliert die Temperatur des Geräts. **2. Schalter der Wannenwiderstände:** Zum Einschalten der Widerstände der Wasserbadwanne. **3. Schalter der Aufheizlampen:** Zum Einschalten der Aufheizlampen. **4. Schalter des Kuppelanhubs:** Zum Öffnen und Schließen der Kuppel - Position II Anhub - Position O Stillstand - Position I Absenkung. **NB:** Versichern Sie sich, dass die beheizten Ablagen und die Aufheizlampen seit mindestens 10 Minuten ausgeschaltet sind, bevor Sie die Kuppel absenken. Das einmalige Drücken der Taste **8 "SET oder P"** ermöglicht das Ablesen der voreingestellten Temperatur, die durch Drücken der Taste **9 "UP"** oder **10 "DOWN"** geändert werden kann. (siehe Abb. 2).

8. KONTROLLE EINES EINWANDFREIEN BETRIEBS
PRÜFEN SIE: 1. Der Stecker muß eingesteckt sein. **2**. Kuppel geöffnet. **3**. Schalter des Wannen-Widerstandes eingeschaltet (grünes Licht leuchtet). **4**. Schalter des Infrarotheizlampe eingeschaltet.
5. Sich darüber vergewissern, dass die vorgegebene Temperatur mit der gewünschten übereinstimmt.
6. Das Gerät entfernt von entzündbarem oder der Explosionsgefahr ausgesetztem Material halten.

Manual del usuario:

1)Apertura del embalaje
2)Apertura de la campana de protección
3)Limpieza de la cuba interior
4)Limpieza de la campana y del exterior
5)Distanciadores de soporte de las cubetas
6)Conexión a la red eléctrica
7)Regulación
8)Control del funcionamiento

Manual de mantenimiento (Pág.45):

1)Sustitución de las lámparas
2)Sustitución del motor de elevación de la campana
3)Esquemas eléctrico, esquema equipo refrigeración

E

OBSERVACIONES

Es muy importante conservar el presente manual de instrucciones junto con el aparato para futuras consultas, por razones de seguridad.

1. Este aparato tiene que ser puesto en funcionamiento sólo por personas adultas. No hay que permitir a los niños la manipulación de los mandos y controles como tampoco que jueguen con el producto. **2**. Es prohibido alterar o modificar en cualquier manera las características del aparato. **3**. Los trabajos eléctricos necesarios para la instalación del aparato tienen que ser realizados por un electricista calificado o por una persona competente. **4**. No tratar de reparar el aparato solos. Las reparaciones efectuadas por personas inexpertas pueden causar daños o graves disfunciones. **5** .La asistencia al presente aparato tiene que ser efectuada por un Centro de Asistencia Técnica autorizado. Usar solamente piezas de recambio originales. **6** . El aparato es apto para la conservación de productos alimenticios solamente. **7**. La casa fabricante declina toda responsabilidad en el caso de que estas normas contra accidentes no fueran respetadas. Además se reserva el derecho de aportar modificaciones por mejorías técnicas sin ningún preaviso.

Nuestros productos son para el interior, non instalarlos en el exterior de los locales/tiendas.

1. APERTURA DEL EMBALAJE

1a. Cortar la cinta, sacar la caja hacia arriba, desclavar las tablas de madera, teniendo cuidado con los clavos. **2**. Introducir las horquillas del elevador entre el equipo y la paleta o caja. **3**. Elevar el equipo. **4**. Eliminar la paleta o caja. **5**. Colocar el equipo en un plano horizontal nivelado. **6**. Antes de desechar el embalaje verificar si quedó algo adentro. **7**. Separar los materiales del embalaje según la composición para facilitar su eliminación. **8**. Es posible bloquear el equipo con el freno de las ruedas (Véase figura 1).

2. APERTURA DE LA CAMPANA DE PROTECCIÓN

1. Conectar el enchufe a la red eléctrica. **2**. Poner el interruptor del elevador eléctrico (A) en la posición II hasta que se abra completamente al final de carrera.

3. LIMPIEZA DE LA CUBA INTERIOR

1. Quitar la película de protección del acero inoxidable. **2.** Limpiar la cuba con una esponja suave **SOLAMENTE HUMEDECIDA NO USAR AGUA.**

4. LIMPIEZA DE LA CAMPANA Y DEL EXTERIOR

1. Evitar absolutamente los detergentes que contengan alcohol o derivados y los productos o esponjas abrasivos, ya que dañarían la campana irremediablemente. **2.** Usar solamente los mismos productos que para el interior. **3.** Utilizar solamente una esponja suave humedecida. **4.** Secar con un paño limpio.

5. DISTANCIADORES DE SOPORTE DE LAS CUBETAS

1. Quitar la película de protección de los distanciadores. **2**. Colocar los distanciadores más largos sobre los bordes de la cuba. **3.** Colocar los distanciadores más cortos en las ranuras correspondientes sobre los distanciadores largos. Existen distintas combinaciones en función del formato de las cubetas y la posición. **4**. Por ultimo colocar las cubetas en los distanciadores correspondientes, come se desee (Véase figura 3).

6. CONEXIÓN A LA RED ELÉCTRICA

1. Fijarse bien que la tensión y la frecuencia de la red correspondan a las indicadas en la placa **(A)** colocada en el aparato. **2**. Fijarse bien que la toma de alimentación:

a) Tenga un conductor de protección de tierra. b) Sea apta para la corriente nominal (In) especificada en la placa. c) Tenga protecciones según las normas IEC: Interruptor magnetotérmico diferencial con In = valor nominal indicado en la placa con sensibilidad Id = 30 mA. **3**. Verificar que el ambiente no presente peligros de explosión (AD). **4**. El cable de alimentación montado en el equipo es "H05 VVF", idóneo para ambientes interiores. **5**. Introducir el enchufe (no utilizar ni clavijas triples ni reducciones). **NOTA:** Si durante el transporte o el almacenamiento el equipo ha estado en una posición errónea es necesario dejarlo descansar por lo menos tres horas en la posición correcta antes de conectarlo a la alimentación eléctrica (Véase figura 3).

E

7. REGULACIÓN

El equipo consta de mandos de regulación situados en el cuadrante protegido situado en la parte delantera. **1. Termostato:** Regula la temperatura del equipo. **2. Int. resistencias de la cuba:** Sirve para encender las resistencias de la cuba. **3. Int. lámparas de calentamiento:** Sirve para encender las lámparas de calentamiento. **4. Int. elevación campana:** Sirve para abrir y cerrar la campana: - Posición II elevación - Posición O parada - Posición I descenso. **NOTA:** Por lo menos 10 minutos antes de bajar la campana es necesario apagar el equipo para que se enfríe. Si se pulsa la tecla **8 "SET o P"** (una vez) se visualizará la temperatura programada, que podrá modificarse con las teclas **9 "UP"** y **10 "DOWN"** (Véase figura 2).

8. CONTROL DEL FUNCIONAMIENTO

CONTROLAR QUE: 1. El enchufe esté conectado. **2**. La campana esté abierta. **3**. El interruptor de las resistencias de la cuba esté accionado (luz verde encendida). **4**. El interruptor de las lámparas de calentamiento esté conectado. **5**. La temperatura programada sea la deseada. **6**. No haya cerca del equipo material inflamable o explosivo.

Guide de l'opérateur:

1)Déballage
2)Ouverture de la vitrine bombée de protection
3)Nettoyage de la cuve interne
4)Nettoyage de la vitrine bombée et ...
5)Entretoises de soutien des cuves
6)Branchement au réseau électrique
7)Réglage
8)Contrôle du fonctionnement régulier

Manuel du préposé à l'entretien (Pag.45):

1)Remplacement des lampes
2)Remplacement du moteur de levage de la vitrine bombée
3) Schema electrique, schema installation de refrigeration

F

AVERTISSEMENTS

Il est très important que ce manuel de mode d'emploi soit bien rangé pour de futures consultations mais aussi pour des raisons de sécurité.

1. Seuls des adultes devront faire fonctionner cet appareil. Ne pas laisser des enfants toucher les commandes ou jouer avec l'appareil. **2**. Il est interdit d'altérer ou de modifier les caractéristiques de l'appareil. **3**. Les travaux électriques nécessaires pour l'installation de l'appareillage doivent être exécutés par un électricien qualifié ou par une personne compétente. **4**. Ne jamais essayer de réparer l'appareil tout seuls. Des réparations effectuées par des personnes inexpérimentées peuvent provoquer de graves dommages. **5**. L'assistance à cet appareil doit être effectué par un Centre de Service Après-Vente autorisé. Utiliser seulement des pièces de rechange originales. **6**. L'appareillage n'est pas adapté pour la conservation de denrées non alimentaires. **7**. Le Constructeur décline toute responsabilité au cas où les normes en faveur de la prévention des accidents de travail, n'étaient pas respectées. En outre, il se réserve le droit d'apporter toutes les modifications qu'il jugera utiles, sans aucun préavis.

Nos produits sont conçus pour utilisation à l'intérieur: ne pas installer à l'extérieur des locaux/magasins.

1. DÉBALLAGE

1a. Enlever les bandes qui cerclent l'emballage et dégager le carton vers le haut, déclouer les planches de bois en faisant attention aux clous. **2**. Enfiler les fourches de l'élévateur entre la vitrine et la palette ou la caisse. **3**. Soulever la vitrine. **4**. Éliminer la palette ou la caisse. **5**. Poser la vitrine sur un sol nivelé horizontal. **6**. S'assurer de n'avoir rien laissé dans l'emballage avant de le jeter. **7**. Séparer les matières de l'emballage selon leur composition, afin d'en faciliter l'élimination. **8**. Il est possible de bloquer l'appareil en agissant sur les roues avec frein (voir illustration 1).

2. OUVERTURE DE LA VITRINE BOMBÉE DE PROTECTION

1. Brancher la fiche au réseau électrique. **2.** Appuyer sur l'interrupteur de l'élévateur électrique (A) en position II jusqu'à l'ouverture complète en fin de course.

3. NETTOYAGE DE LA CUVE INTERNE

1. Enlever la pellicule de protection de l'acier inox. **2**. Nettoyer la cuve avec une éponge douce **À PEINE HUMIDIFIÉE, NE PAS UTILISER D'EAU.**

4. NETTOYAGE DE LA VITRINE BOMBÉE ET DE LA PARTIE EXTERNE

1. Éviter toute utilisation de détergents contenant de l'alcool ou des dérivés, d'éponges ou de produits abrasifs qui abîmeraient irrémédiablement la vitrine bombée. **2**. De la même façon n'utilisez pas des produits ou des éponges abrasives. **3**. Utiliser les mêmes produits que pour le nettoyage interne.
4. Les surfaces en bois doivent être nettoyées avec des produits spécifiques normalement en vente dans le commerce, à base d'émulsions aqueuses et sans solvants. **5**. Enlever la pellicule de protection de la grille du compartiment moteur.

5. ENTRETOISES DE SOUTIEN DES CUVES

1. Retirer la pellicule de protection qui recouvre les entretoises. **2.** Positionner les entretoises les plus longues sur les bords longs de la cuve. **3**. Positionner les entretoises les plus courtes dans les fentes prévues à cet effet sur les entretoises longues. Différentes compositions sont disponibles en fonction du format des cuves et de la disposition. **4.** Monter les cuvettes sur les entretoises positionnées au choix (voir illustration 3).

F

6. BRANCHEMENT AU RÉSEAU ÉLECTRIQUE

1. S'assurer que la tension et la fréquence du réseau correspondent à celles qui figurent sur la plaquette (A) située sur l'appareil. **2.** S'assurer que la prise d'alimentation est : ***a)*** *dotée d'un conducteur de mise à la terre ;* ***b)*** *adaptée au courant nominal spécifié sur la plaquette ;* ***c)*** *dotée des protections conformément aux normes IEC : - Interrupteur magnétothermique différentiel (plus communément disjoncteur) avec In = valeur nominale indiquée sur la plaquette. - Différentiel avec sensibilité Id = 30 mA.* **3**. S'assurer qu'il n'y a aucun danger d'explosion (AD) dans le local. **4**. S'assurer que le câble d'alimentation monté sur l'appareil est : H05 VVF, câble prévu pour des usages internes. **5**. Introduire la fiche dans la prise (ne pas utiliser de prises triples ni d'adaptateurs). **N.B. :** en cas de positionnement incorrect, dans le mauvais sens, de la vitrine réfrigérée durant le transport ou le stockage, la laisser reposer au moins 3 heures dans une position correcte avant de la mettre sous tension (voir illustration 3).

7. RÉGLAGE

La vitrine est dotée de commandes de réglage situées sur un panneau avant protégé. **1. Thermostat :** il régle la température de l'appareil. **2. Int. résistances cuve :** il sert à allumer les résistances de la cuve. **3. Int. lampes chauffantes:** il sert à allumer les lampes chauffantes. **4. Int. de levage de la vitrine bombée:** il sert à ouvrir et à fermer la vitrine bombée - Position II pour lever - Position O pour arrêter - Position I pour abaisser. **N.B. :** s'assurer d'avoir éteint depuis au moins 10 minutes les plaques chauffées et les lampes chauffantes avant d'abaisser la vitrine bombée. Appuyer sur la Touche **8 « SET ou P »** pour visualiser la température programmée qu'il sera possible de modifier à l'aide de la Touche **9 « UP »** ou de la Touche **10 « DOWN »** (Voir illustration 2).

8. CONTRÔLE DU FONCTIONNEMENT RÉGULIER

CONTRÔLER QUE/QU': 1. La fiche est branchée. **2**. La vitrine bombée est ouverte. **3**. L'interrupteur des résistances est activé (voyant vert allumé). **4**. L'interrupteur des lampes chauffantes est activé. **5**. La température configurée est correcte. **6**. L'équipement est situé à l'abri de tout matériau pouvant provoquer des incendies ou des explosions.

Bedieningshandleiding:

1)Uitpakinstructies
2)Het openen van de beschermkoepel
3)Reiniging van de interne bak
4)Het reinigen van de koepel en van de buitenkant
5)Dragers van de bakken
6)Aansluiting op het elektriciteitsnet
7)De bediening
8)Controle van een goede werking

Onderhoudshandleiding (Blz. 45)

1)Vervanging van de lampen
2)Vervanging van de hefmotor van de koepel
3)Elektrisch schema, Schema van de koeleenheid

WAARSCHUWINGEN

NL

It is most important that this instruction booklet is kept together with the appliance both for future reference and for reasons of safety.

1. Dit apparaat mag alleen door volwassenen bediend worden. Laat niet toe dat kinderen met dit produkt spelen of aan de bedieningsknoppen komen. **2**. Pogingen om de hoofdfuncties of karakteristiek van dit apparaat te veranderen of aan te passen in welke vorm dan ook kunnen gevaarlijk zijn. **3**. De aansluiting van de elektriciteit moet uitgevoerd worden door gekwalificeerde electriciens of ander bevoegd personeel. **4.** Probeer nooit zelf reparaties uit te voeren. Door onvakkundige reparaties kunnen grote schade en storingen veroorzaakt worden. **5**. Voor technische hulpverlening moet men zich wenden tot een bevoegde service dienst. Bij het vervangen van onderdelen alleen originele onderdelen gebruiken. **6**. Deze apparatuur is alleen geschikt voor de opslag van levensmiddelen. **7**. De fabrikant van deze apparatuur is niet verantwoordelijk voor de gevolgen van misbruik of handelingen in strijd met deze veiligheidsinstrukties. Bovendien behoudt zij het recht verbeteringswerkzaamheden uit te voeren zonder er melding van te maken.

Onze producten zijn bedoeld voor binnengebruik installeer ze niet buiten vertrekken/winkels.

1. UITPAKINSTRUCTIES
1a. Snijd omliggend tape door. Verwijder de kartonnen verpakking door deze naar boven te schuiven, haal de spijkers voorzichtig uit het hout. **2.** Steek de vorken van de vorkheftruck tussen het apparaat en de pallet of kist. **3**. Til het apparaat op. **4**. Verwijder de pallet of kist. **5**. Plaats het apparaat op een vlakke horizontale bodem. **6**. Controleer dat de verpakking helemaal leeg is, alvorens deze weg te gooien**.**
7. Scheid de verschillende materialen van de verpakking om het verwerken ervan te vergemakkelijken.
8. Het apparaat kan geblokkeerd worden met behulp van de wieltjes met rem (zie Fig. 1).

2. HET OPENEN VAN DE BESCHERMKOEPEL
1. Sluit de stekker op het elektriciteitsnet aan zoals. **2**. Druk de schakelaar (A) van het elektrische openings- en sluitingssysteem op stand II tot deze volledig tot de eindaanslag geopend is.

3. REINIGING VAN DE INTERNE BAK
1. Verwijder het beschermfolie van het roestvrij staal. **2**. Reinig de bak met een zachte **SLECHTS VOCHTIG GEMAAKTE spons, GEBRUIK GEEN WATER.**

4. HET REINIGEN VAN DE KOEPEL EN VAN DE BUITENKANT
1. Geen schoonmaakmiddelen gebruiken die alcohol of derivaten hiervan bevatten; deze kunnen de koepel in plexiglas onherstelbaar beschadigen. Gebruik geen schuurmiddelen of schuursponsjes. **2**. Voor de buitenkant gebruikt u dezelfde middelen als die voor de binnenkant aangeduid zijn. **3**.Alleen een zachte en vochtige spons gebruiken. **4**. Afdrogen met een schone doek.

5. DRAGERS VAN DE BAKKEN
1. Verwijder het beschermfolie van de dragers. **2**. Bevestig de langste dragers in de openingen aan de lange randen van de bak. **3**. Bevestig de kortste dragers in de smalle openingen op de lange afstandstukken. Er zijn verschillende composities mogelijk, afhankelijk van het formaat en de plaats van de bakken. **4**. Bevestig de bakken tenslotte op de dragers die u naar wens geschikt hebt (zie Fig. 3).

NL

6. AANSLUITING OP HET ELEKTRICITEITSNET
1. Voordat u het apparaat aansluit, controleren of de netspanning en de frequentie overeenkomen met die, die aangegeven staan op het typeplaatje (A), dat zich op het apparaat bevindt. **2.** Controleer of het stopcontact de volgende technische eigenschappen heeft: ***a)*** *Voorzien van aardleiding.* ***b)*** *Geschikt voor de nominale netspanning, zoals aangegeven op het typeplaatje.* ***c)*** *Voorzien van de beschermingen, zoals voorgeschreven in de IEC normen: - Contactverbreker (beter bekend als aardlekschakelaar) met In = nominale waarde, zoals vermeld op het plaatje met de technische gegevens.- Aardlekschakelaar met Id gevoeligheid = 30mA*. **3.** Controleer of er in de ruimte van installatie geen gevaar voor explosie bestaat (AD). **4**. De voedingskabel die op het toestel aangesloten is, is: H05 VVF geschikt voor gebruik binnenshuis. **5.** Steek de stekker in het stopcontact (gebruik geen driewegstekkers en verloopstekkers) (zie Fig. 3).

7. DE BEDIENING
De bedieningsknoppen van het apparaat zijn te vinden aan de voorkant op een afgeschermd paneel. **1. Thermostaat:** Regelt de temperatuur van het apparaat. **2. Schakelaar verwarmingselementen bak:** deze dient om de verwarmingselementen van de bak in te schakelen. **3. Schakelaar verwarmingslampen:** deze dient om de verwarmende lampen in te schakelen. **4. Schakelaar openen van de koepel:** deze dient voor het openen en sluiten van de koepel.- Stand II om deze te openen - Stand O voor de ruststand - Stand I om deze te sluiten. **N.B.:** Verzeker u ervan dat de verwarmende platen en lampen al minstens 10 minuten uit zijn alvorens de koepel te sluiten. Wanneer u éénmaal op toets **8 "SET of P"** drukt, wordt de ingestelde temperatuur weergegeven, die gewijzigd kan worden door op toets **9 "UP"** of toets **10 "DOWN"** te drukken (zie Fig. 2).

8. CONTROLE VAN EEN GOEDE WERKING
CONTROLEER DAT: 1. De stekker in het stopcontact zit. **2.** De koepel openstaat. **3**. De schakelaar van de verwarmingselementen ingeschakeld is (groen lampje brandt). **4**. De schakelaar van de verwarmende lampen ingeschakeld is. **5.** Controleer of de ingestelde temperatuur de gewenste is. **6**. Houd het apparaat verwijderd van ontvlambaar materiaal of met ontploffingsgevaar.

Manual do operado:

1)Abertura da embalagem
2)Abertura da cúpula de protecção
3)Limpeza do tanque interno
4)Limpeza da cúpula e da parte externa
5)Distanciadores de suporte das bandejas e ...
6)Ligação à rede eléctrica
7)
8)

Manual do ténico de manutenção (Pág.45):

1)Substituição das lâmpadas
2)Substituição do motor de elevação da cúpula
3)Esquema elétrico, Esquema instalação refrigeração.

ADVERTÊNCIAS

É muito importante que este manual de instruções seja conservado junto com a aparelhagem para consultações futuras, por motivos de segurança.

1. Esta aparelhagem deve entrar em função só através da intervenção de pessoas adultas. Não permita às crianças de modificar os comandos ou brincar com o produto. **2.** É arriscado alterar, ou de qualque modo, modificar as características do produto. **3**. Os trabalhos eléctricos necessários para a instalação da aparelhagem devem ser realizado por electricista qualificado ou por pessoa competente. **4**. Não tente nunca consertar a máquina sem nenhuma ajuda. Reparações efetuadas por pessoas inexperientes podem causar danos ou graves disfunções. **5**. A assistência para este produto deve ser efetuada por um Centro de Assistência Técnica autorizado. Use só peças de troca originais. **6.** A aparelhagem não é adequada para a conservação de produtos diferentes daqueles alimentares. **7**. A casa construtora declina toda e qualquer responsabilidade no caso em que estas normas contra acidentes não forem respeitadas. Além disto, se reserva o direito de realizar modificações melhorativas sem nenhum pré-aviso.

Os nossos productos destinam-se a ser utilizados em interiores è favour de não os instalr em zones exteriores a edificios.

1. ABERTURA DA EMBALAGEM

1a. Corte a fita e extraia a caixa por cima, despregue as tábuas de madeira, tomando cuidado com os pregos. **2**. Introduza os garfos do elevador entre a aparelhagem e o pallet ou a caixa. **3.** Eleve a aparelhagem. **4.** Elimine o pallet ou a caixa. **5**. Posicione a aparelhagem num plano horizontal nivelado. **6**. Preste atenção para não deixar nenhum elemento na embalagem antes de deitá-la. **7**. Separe os materiais da embalagem de acordo com a sua composição de maneira a facilitar a eliminação. **8**. É possível bloquear a aparelhagem actuando nas rodas com travão (ver a Fig. 1).

2. ABERTURA DA CÚPULA DE PROTECÇÃO

1. Ligue a ficha na tomada de corrente eléctrica. **2**. Carregue no interruptor do elevador eléctrico (A) na posição II até a abertura completa no fim de curso.

3. LIMPEZA DO TANQUE INTERNO

1. Tire a película de protecção do aço inoxidável. **2**. Limpe o tanque com uma esponja macia **SÓ HUMEDECIDA, NÃO UTILIZE ÁGUA.**

4. LIMPEZA DA CÚPULA E DA PARTE EXTERNA

1. Evite absolutamente o uso de detergentes que contenham álcool ou derivados, produtos ou esponjas abrasivos, pois podem estragar a cúpula irremediavelmente. **2**. Use os mesmos produtos indicados para a limpeza da parte interna. **3.** Utilize só uma esponja macia humedecida. **4.** Enxugue com um pano limpo.

5. DISTANCIADORES DE SUPORTE DAS BANDEJAS

1. Tire a película de protecção dos distanciadores. **2**. Posicione os distanciadores mais compridos nas apropriadas fendas nas bordas do tanque. **3**. Posicione os distanciadores mais curtos nas próprias fendas nos distanciadores compridos. Estão disponíveis várias composições em função do formato das bandejas e da posição. **4**. Monte as bandejas nos distanciadores a seu gosto (ver a Fig. 3).

P

6. LIGAÇÃO À REDE ELÉCTRICA

1. Controlar que a tensão e a frequência da rede correspondam com aquelas indicadas sobre a plaqueta (A) posta sobre o aparelho. **2**. Verifique se a tomada de alimentação está: ***a)*** *Munida de um condutor de ligação à terra.* ***b)*** *Adequada à corrente nominal especificada na placa.* ***c)*** *Munida das protecções de acordo com as normas IEC: - Interruptor termomagnético diferencial (ou seja, salva vidas) com In = valor nominal indicado na placa - Diferencial com sensibilidade Id = 30 mA.* **3**. Verifique se no ambiente não há perigo de explosão (AD). **4.** O cabo de alimentação montado na aparelhagem é do tipo H05 VVF adequado para ambientes internos. **5**. Introduza a ficha na tomada (não utilize fichas triplas ou reduções) (ver a Fig. 3).

7. REGULAÇÃO

A aparelhagem possui comandos de regulação situados num quadrante protegido posto no lado dianteiro. **1. Termostato:** regula a temperatura da aparelhagem. **2. Int. das resistências do tanque:** serve para ligar as resistências do tanque. **3. Int. das lâmpadas aquecedoras:** serve para acender as lâmpadas aquecedoras. **4. Int. de elevação da cúpula:** serve para abrir e fechar a cúpula - Posição II elevação - Posição O paragem - Posição I descida. **NOTA:** certifique-se de ter desligado desde pelo menos 10 minutos os planos aquecidos e as lâmpadas aquecedoras, antes de baixar a cúpula. Ao carregar uma vez na tecla **8 "SET o P"** visualiza-se a temperatura seleccionada, que poderá ser modificada premindo a tecla **9 "UP"** ou a tecla **10 "DOWN"** (ver a Fig. 2).

8. CONTROLO DE UM REGULAR FUNCIONAMENTO

VERIFIQUE SE: 1. A ficha está ligada. **2.** A cúpula está aberta. **3.** O interruptor das resistências está activado (luz verde acesa). **4**. O interruptor das lâmpadas aquecedoras está activado. **5**. Verifique se a temperatura programada corresponde à desejada. **6**. Mantenha a aparelhagem afastada de material inflamável ou com perigo de explosão.

Manual för operatören

1)Hur du öppnar förpackningen
2)Hur du öppnar skyddskåpan
3)Invändig rengöring av vattenbehållaren
4)Utvändig rengöring och rengöring av locket
5)Upphängningslister för småbehållarna
6)Nätanslutning
7)Inställning
8)Funktionskontroll

Manual för underhållspersonalen (sid. 45)

1)Utbyte av lampor
2)Utbyte av motorn för lyft av kupolen
3)Elschema, Ritning över kylenhet

FÖRSIKTIGHETSÅTGÄRDER

Det är mycket viktigt att denna bruksanvisning förvaras i anslutning till apparaten för framtida behov och av säkerhetsskäl.

1. Denna apparat får endast användas av vuxna personer. Låt aldrig minderåriga fingra på reglagen eller leka med produkten. **2**. Det är riskfyllt att modifiera apparatens egenskaper. **3**. Arbeten på elsystemet i samband med installering av apparaten bör utföras av en kvalificerad elektriker eller en kompetent person. **4**. Försök aldrig att reparera apparaten på egen hand. Reparationer utförda av ej kvalificerade personer kan orsaka skador och allvarliga funktionsfel. **5**. Service av denna produkt ska utföras av en auktoriserad serviceverkstad. Använd endast originalreservdelar. **6**. Apparaten är inte avpassad för att förvara andra varor än livsmedel. **7**. Tillverkaren avsäger sig allt ansvar om dessa säkerhetsföreskrifter inte respekteras. Vidare förbehålls rätt till ändringar utan varsel.

S

Våra produkter är avsedda att användas inomhus - installera dem inte utanför lokalen/affären.

1. HUR DU ÖPPNAR FÖRPACKNINGEN

1a. Skär av bandet och lyft kartongen uppåt för att flytta bort den, dra försiktigt ur spikarna i trälådan. **2.** För in truckgafflarna mellan anordningen och pallen eller lådan. **3**. Lyft upp anordningen. **4.** Flytta bort pallen eller lådan. **5**. Placera anordningen på ett horisontellt och jämnt plan. **6.** Se till att du inte lämnar kvar något i förpackningen innan du kastar bort den. **7**. Tänk på att skilja de olika förpackningsmaterialen åt, så att du förenklar avfallshanteringen. **8**. Du kan blockera skåpet genom att vrida på bromshjulen (se fig. 1).

2. HUR DU ÖPPNAR SKYDDSKÅPAN

1. Anslut stickkontakten till elnätet. **2**. Tryck in strömbrytaren för den elektriska hissen (A) till läge II ända tills är helt öppet i slutläge.

3. INVÄNDIG RENGÖRING AV VATTENBEHÅLLAREN

1. Avlägsna skyddsfilmen från ytan i rostfritt stål. **2**. Rengör vattenbehållaren med en mjuk tvättsvamp, **BARA LITE FUKTIG. ANVÄND INTE VATTEN.**

4. UTVÄNDIG RENGÖRING OCH RENGÖRING AV LOCKET

1. Undvik absolut att använda rengöringsmedel som innehåller alkohol eller härledda ämnen eftersom det allvarligt skadar locket. Använd heller inte slipmedel eller svampar med slipeffekt. **2**. Använd samma rengöringsmedel som för den invändiga rengöringen. **3**. Använd endast fuktig mjuk svamp. **4**. Endast vattenbaserade emulsioner utan lösningsmedel får användas.

5. UPPHÄNGNINGSLISTER FÖR SMÅBEHÅLLARNA

1. Ta bort skyddsfilmen från mellanläggen. **2.** Placera de tvärgående mellanläggen (de längsta) i de därtill avsedda spåren på diskens kanter. **3.** Placera de tvärgående mellanläggen (de kortaste) i de därtill avsedda spåren på de långa tvärgående mellanläggen. Det finns olika kombinationer beroende på behållarnas storlek och placering. **4.** Montera till sist behållarna på mellanläggen som kan placeras efter eget önskemål. (se fig. 3).

6. NÄTANSLUTNING

1. Se till att nätspänning och nätfrekvens motsvarar vad som står på typskylten (A) på apparaten. **2**. Se till att strömuttaget är: ***a)*** *försett med jordledning.* ***b)*** *lämpligt för den märkström som anges på typskylten.* ***c)*** *försett med skyddsanordningar enligt IEC-normer: - Termomagnetisk differentialbrytare (jordfelsbrytare) med In = märkvärde som anges på typskylten. Differential med känslighet Id = 30 mA.*
3. Kontrollera att det inte finns explosionsrisk i omgivningen (AD).

4. Strömkabeln som anslutits till apparaten är H05 VVF och lämplig för inomhusbruk. **5**. Sätt i stickkontakten (använd inte grenkontakt eller adapter) (se fig. 3).

7. INSTÄLLNING
Disken är utrustad med justerreglage som sitter i en skyddad elpanel på framsidan. **1. Termostat:** Reglerar temperaturen inuti disken. **2. Strömbrytare för vattenbadets motstånd:**Används för att slå på vattenbadets motstånd. **3. Strömbrytare för värmelampor:** Används för att slå på värmelamporna. **4. Strömbrytare för lyftning av kupan:** Används för att öppna och stänga kupan: - Läge II höjning- Läge O stilla- Läge I sänkning. **OBS:** Det måste säkert ha gått minst tio minuter efter släckning av värmeplattor och lampor innan man öppnar kupan. Tryck på knapp **8 "SET/P"** för att visa den inställda temperaturen. Den kan modifieras om du trycker på knapp **9 "UP"** eller **10 "DOWN"** (se fig. 2).

8. FUNKTIONSKONTROLL
KONTROLLERA ATT: 1. Stickkontakten är ansluten. **2.** Kåpan är öppen. **3**. Strömbrytaren för behållarens motstånd är tillslagen (grön lampa tänd). **4.** Strömbrytaren för värmelampor är tillslagen. **5.** Kontrollera att den inställda temperaturen är den önskade. **6**. Att det inte finns något lättantändligt material eller att det inte finns fara för explosion i närheten av apparaten.

S

Vejledning til operatør:

1)Instruktioner om udpakning
2)Åbning af beskyttelseshætte
3)Indvendig rengøring af kammer
4)Rengøring af hætten og udvendig rengøring
5)Afstandsstykker til støtte af bakker
6)Tilslutning til strømforsyningen
7)Regulering
8)Funktionskontrol

Vejledning til vedligeholdelsespersonale (Side 45)

1)Udskiftning af pærer
2)Udskiftning af motor til hævning af hætte
3)Ledningsdiagram, Diagram over køleenheden

ADVARSEL

Det er meget vigtigt, at denne instruktionsanvisning holdes sammen med apparatet både for fremtidige referencer og af sikkerhedshensyn.

1. Dette apparat må kun betjenes af voksne. Man bør ikke tillade børn at benytte reguleringen eller lege med dette produkt. **2**. Forsøg på at ændre eller på anden måde modificere dette produkts hovedfunktioner og egenskaber kan medføre sikkerhedsrisiko. **3**. De elektriske installationer på dette produkt må kun udføres af en elektriker eller anden kompetent person. **4**. Udfør aldrig reparationer uden hjælp. Reparationer af ukyndige kan medføre funktionsfejl eller alvorlige skader. **5.** Reparationer af apparatet skal finde sted ved et autoriseret servicecenter. Anvend udelukkende originale reservedele. **6.** Apparatet er kun egnet til opbevaring af madvarer. **7**. Producenten kan ikke gøres ansvarlig for skader, der opstår som følge af manglende overholdelse af disse normer vedrørende forebyggelse af arbejdsulykker. Producenten forbeholder sig endvidere ret til udførelse af ændringer uden forudgående meddelelse herom, såfremt ændringerne er et led i produktudvikling.

Vores produkter er beregnet til indendørs brug og må derfor ikke installeres uden for lokalet forretningen.

1. INSTRUKTIONER OM UDPAKNING
1a. Skær det omliggende strapbånd over, fjern papkassen ved at trække den opad, tag forsigtigt træbrædderne af, men pas på sømmene **2**. Indsæt truckens gafler mellem apparatet og pallen eller kassen. **3.** Hæv apparatet. **4**. Fjern pallen eller kassen. **5.** Anbring apparatet på et fuldstændigt vandret underlag. **6.** Kontrollér at emballagen er tom, inden den kasseres. **7**. Sortér emballagens forskellige dele på baggrund af materialetypen for at forenkle bortskaffelsen. **8**. Det er muligt at blokere apparatet ved at gribe ind på hjulene med bremse. (Jvf. fig. 1).

2. ÅBNING AF BESKYTTELSESHÆTTE
1. Sæt stikket i stikkontakten. **2.** Flyt afbryderen til den elektriske løfter (A) til position II, indtil hætten er åbnet fuldstændigt.

3. INDVENDIG RENGØRING AF KAMMER
1. Fjern plastfilmen, der beskytter det rustfrie stål. **2.** Rengør bund med en fugtig og blød svamp.
ANVEND IKKE VAND.

4. RENGØRING AF HÆTTEN OG UDVENDIG RENGØRING
1. Undgå at anvende rengøringsmidler, der indeholder alkohol eller andre opløsningsmidler, og slibende rengøringsmidler eller svampe, der kan beskadige hætten uopretteligt. **2**. Til de udvendige paneler anvendes samme rengøringsmidler som til det indvendige. **3**. Anvend kun en blød fugtig svamp.
4. Tør efter med en ren klud.

5. AFSTANDSSTYKKER TIL STØTTE AF BAKKER
1. Fjern beskyttelsesplasten fra afstandsstykkerne. **2**. Anbring de lange afstandsstykker i de respektive huller på kanten af kammeret. **3**. Anbring de korte afstandsstykker i de respektive huller på de lange afstandsstykker. Der findes forskellige udformninger afhængigt af bakkernes størrelse og placering.
4. Montér herefter bakkerne på afstandsstykkerne, der gør det muligt at tilpasse bakkernes placering individuelt (Jvf. fig. 3).

6. TILSLUTNING TIL STRØMFORSYNINGEN
1. Kontrollér, at netspænding og -frekvens er i overensstemmelse med angivelserne på skiltet, der er anbragt bag på apparatet (A). **2**. Kontrollér, at stikket: ***a)*** *er forsynet med en jordleder* ***b)*** *er passende i forhold til mærkestrømmen*

DK

c) *er forsynet med beskyttelsesanordninger som foreskrevet i IEC normerne - Termomagnetisk differentialafbryder (normalt kaldet overophedningssikring) med In = nominel mærkeværdi - Differentialafbryder med udløsningsstrøm på Id = 30 mA.* **3.** Man skal sikre, at der ikke er fare for eksplosion (AD). **4.** Apparatets forsyningsledning er af typen H05VVF og er egnet til indendørs brug. **5.** Indsæt stikket i stikkontakten (benyt ikke multipelstik og adaptere) (Jvf. Fig. 3).

7. REGULERING

Apparatet er forsynet med kontrolknapper, der anbragt i beskyttet betjeningspanel på apparatets forside. **1. Termostat:** Angiver temperaturen i apparatet. **2. Afbryder for varmelegemer i vandbad:** Afbryderen anvendes til tænding af varmelegemerne i vandbad. **3. Afbryder for varmelamper:** Afbryderen anvendes til tænding af varmelamperne. **4. Afbryder for hævning af hætte:** Anvendes til åbning og lukning af hætten- Position II: Hævning- Position O: Stop- Position I: Sænkning. **N. B. :** Kontrollér, at varmepladerne og varmelamper har været slukket i min. 10 minutter, inden hætten sænkes. Ved at trykke på tast **8 ”SET eller P”** en gang er det muligt at fremvise den indstillede temperatur, der kan ændres ved hjælp af tasterne **9 ”UP”** eller **10 ”DOWN**” (Jvf. Fig. 2).

8. FUNKTIONSKONTROL

UNDERSØG AT: 1. Stikket er tilsluttet. **2**. Hætte åben. **3**. Afbryderen for varmelegemerne i bund er aktiveret, (grønt lys tændt). **4.** Afbryder for varmepærer aktiveret. **5.** Kontrollér, at den indstillede temperatur er korrekt. **6.** Kontrollér, at apparatet ikke anbringes i nærheden af brandfarlige materialer eller materialer, som udgør en eksplosionsfare.

DK

Käyttöopas

1)Pakkauksen avausohjeet
2)Suojakuvun avaus
3)Sisäisen altaan puhdistus
4)Kannen puhdistus ja ulkopuolinen puhdistus
5)Säiliöiden tukikappaleet
6)Liitäntä sähköverkkoon
7)Säätö
8)Asianmukaisen toiminnan tarkistus

Huolto-opas (sivu 45)

1)Lamppujen vaihtaminen
2)Kuvun nostomottorin vaihto
3)Johtojen kaavakuva, Jäähdytyslaitteen kaavakuva

VAROITUKSIA

On erittäin tärkeää turvallisuuden kannalta, että ohjekirja säilytetään laitteen ohessa tulevaa käyttöä varten.

1. Laitetta saavat käyttää ainoastaan aikuiset. Älä anna lasten koskea käyttölaitteisiin tai leikkiä tuotteella. **2**. Tuotteen ominaisuuksien muuttaminen on vaarallista. **3**. Laitteen sähköasennuksen saa suorittaa ainoastaan ammattitaitoinen sähköasentaja tai joku muu asiantunteva henkilö. **4**. Älä yritä koskaan korjata laitetta itse. Ammattitaidottomien henkilöiden suorittamat korjaukset saattavat aiheuttaa vaurioita tai toimintahäiriöitä. **5**. Tuotteen saa huoltaa ainoastaan valtuutettu tekninen huoltokeskus. Käytä ainoastaan alkuperäisiä varaosia. **6**. Laite soveltuu ainoastaan elintarvikkeiden säilytykseen. **7**. Valmistaja vapautuu kaikesta vastuusta, jos turvamääräyksiä ei noudateta. Lisäksi valmistaja pidättää itselleen oikeuden suorittaa laitteen toimintaa parantavia muutoksia ilman ennakkoilmoitusta.

FIN

Tuotteemme on tarkoitettu sisäkäyttöön - älä asenna toimitilan/liikkeen ulkopuolelle.

1. PAKKAUKSEN AVAUSOHJEET
1a. Leikkaa ympäröivä teippi. Irrota pahvipakkaus liu'uttamalla sitä ylöspäin, irrota naulat varovasti puupakkauksesta**. 2**. Aseta haarukkatrukin haarukat laitteen ja kuormalavan tai laatikon väliin. **3**. Nosta kylmätiski. **4**. Irrota kuormalava tai laatikko. **5**. Aseta kylmätiski tasaiselle vaakapinnalle. **6**. Tarkista, että laatikossa ei ole mitään ennen kuin se hävitetään. **7.** Lajittele pakkausmateriaalit valmistusmateriaalin mukaan jätteiden hävittämisen helpottamiseksi. **8**. Laite voidaan lukita jarruilla varustetuilla pyörillä (katso kuva 1).

2. SUOJAKUVUN AVAUS
1. Kytke pistoke pistorasiaan. **2.** Paina sähkönostimen katkaisin (A) asentoon II, kunnes kupu avautuu loppuun asti.

3. SISÄISEN ALTAAN PUHDISTUS
1. Poista kalvo, joka suojaa ruostumatonta terästä. **2**. Puhdista säiliö pehmeällä sienellä, joka on **AINOASTAAN KOSTUTETTU, ÄLÄ KÄYTÄ VETTÄ.**

4. KANNEN PUHDISTUS JA ULKOPUOLINEN PUHDISTUS
1. Älä missään tapauksessa käytä puhdistusaineita, jotka sisältävät alkoholia tai se johdannaisia, sillä ne voivat vaurioittaa kantta peruuttamattomasti. **2**. Käytä ainoastaan samoja aineita kuin sisäisen puhdistukseen. **3**. Käytä vain pehmeää, kosteaa sientä. **4**. Kuivaa puhtaalla kankaalla.

5. SÄILIÖIDEN TUKIKAPPALEET
1. Poista välikappaleiden pinnalla oleva suojakelmu. **2.** Aseta pidemmät välikappaleet altaan pidempien reunoille.**3**. Aseta lyhyemmät välikappaleet pitkissä pidemmissä välikappaleissa oleviin uriin.Voit muodostaa useampia eri kokoonpanoja altaiden koosta ja niiden paikasta riippuen. **4**. Asenna lopuksi altaat haluamallasi tavalla asetettuihin välikappaleisiin (Katso kuva 3).

6. LIITÄNTÄ SÄHKÖVERKKOON
1. Varmista, että sähköjännite ja taajuus vastaavat laitteen taakse kiinnitetyn kyltin (A) arvoja. **2**. Varmista, että pistorasia on: ***a)*** *Varustettu maadoitusjohtimella.* ***b)*** *Soveltuu arvokyltissä ilmoitetulle nimellisvirralle.* ***c)*** *Varustettu IEC-standardien mukaisilla suojalaitteilla - lämpömagneettinen differentiaalikatkaisin (vikavirtakatkaisin), jonka In=arvokyltin nimellisarvo- differentiaali-katkaisin, jonka herkkyys on Id=30 mA.* **3**. Varmista, että ympäristössä ei ole räjähdysvaaraa (AD). **4**. Laitteeseen asennettu sähköjohto on H05VVF-tyyppiä ja soveltuu sisäkäyttöön. **5.** Työnnä pistoke vastakkeeseen (älä käytä haaroitus- tai pienennysliittimiä) (katso kuva 3).

7. SÄÄTÖ
Laite on varustettu säätölaitteilla, jotka on sijoitettu etuosaan suojattuihin tauluihin. **1. Termostaatti:** Säätää tiskin sisäisen lämpötilan. **2. Altaan vastusten katkaisin:** Käytetään vesihaudealtaan vastusten päälle kytkemiseen. **3. Lämmityslamppujen katkaisin:** Käytetään lämmityslamppujen päälle kytkemiseen. **4. Kuvun nostokatkaisin:** Käytetään lasikuvun aukaisemiseen ja sulkemiseen- Asento II nostaminen- Asento O paikallaan- Asento I laskeminen. **HUOM:** Varmista, että lämmittävät tasot ja lämmityslamput on sammutettu vähintään 10 minuuttia ennen kuvun laskemista. Kun painat näppäintä **8 ”SET tai P”** yhden kerran, voit nähdä säädetyn lämpötilan, jota voidaan muuttaa näppäimillä **9 ”UP”** tai **10 ”DOWN”** (katso kuva 2).

8. ASIANMUKAISEN TOIMINNAN TARKISTUS
TARKISTA ETTÄ: 1. Pistoke on kytketty. **2**. Kupu on auki. **3**. Vesihaudesäiliön vastuksen kytkin on päällä (vihreä valo syttynyt). **4.** Lämmityslamppukytkin on päällä. **5**. Tarkista, että asetettu lämpötila on oikea. **6**. Laite on etäällä syttyvistä tai räjähdysherkistä materiaaleista.

FIN

Handleiding van de operator

1)Opening van de verpakking
2)Opening van de koepel
3)Schoonmaak van de interne kuip
4)Schoonmaak van de koepel en van de buitenkant
5)Afstandhouders ter ondersteuning van de kuipjes
6)Aansluiting op de elektrische stroom
7)De bediening
8)Controle van een normale werking

Handleiding van de persoon belast met het onderhoud (blz. 45)

1)Bervanging van de lampen
2)Vervanging van de motor voor het opheffen van de koepel
3)Elektrisch schema, Schema koelinstallatie

VAROITUKSIA

On erittäin tärkeää turvallisuuden kannalta, että ohjekirja säilytetään laitteen ohessa tulevaa käyttöä varten.

1. Laitetta saavat käyttää ainoastaan aikuiset. Älä anna lasten koskea käyttölaitteisiin tai leikkiä tuotteella. **2**. Tuotteen ominaisuuksien muuttaminen on vaarallista. **3**. Laitteen sähköasennuksen saa suorittaa ainoastaan ammattitaitoinen sähköasentaja tai joku muu asiantunteva henkilö. **4**. Älä yritä koskaan korjata laitetta itse. Ammattitaidottomien henkilöiden suorittamat korjaukset saattavat aiheuttaa vaurioita tai toimintahäiriöitä. **5**. Tuotteen saa huoltaa ainoastaan valtuutettu tekninen huoltokeskus. Käytä ainoastaan alkuperäisiä varaosia. **6**. Laite soveltuu ainoastaan elintarvikkeiden säilytykseen. **7**. Valmistaja vapautuu kaikesta vastuusta, jos turvamääräyksiä ei noudateta. Lisäksi valmistaja pidättää itselleen oikeuden suorittaa laitteen toimintaa parantavia muutoksia ilman ennakkoilmoitusta.

B

Onze producten zijn voor binnenshuis - niet installeren aan de buitenkant van lokalen/winkels.

1. OPENING VAN DE VERPAKKING
1a. De verpakking losmaken, de doos naar boven toe uittrekken, de houten planken losmaken, hierbij op de spijkers letten. **2**. De vorken van de ophijsmachine tussen het apparaat en de pallet of de kist steken. **3**. Het apparaat opheffen. **4**. De pallet of de kist elimineren. **5**. Het apparaat op een horizontale genivelleerde vlakte plaatsen. **6.** Kijk uit dat er niets in de verpakking achterblijft voordat u deze weggooit. **7**. Scheid de materialen op grond van de samenstelling om de verwerking ervan te vereenvoudigen. **8**. Het is mogelijk het apparaat te blokkeren met de wieltjes met rem (zie Fig. 1).

2. OPENING VAN DE KOEPEL
1. Sluit de stekker aan op het elektriciteitsnet zoals. **2**. Druk de schakelaar van het elektrisch hijstoestel (A) in de stand II tot aan de volledige opening bij de eindaanslag.

3. SCHOONMAAK VAN DE INTERNE KUIP
1. Verwijder het beschermfolie van het roestvrij staal. **2**. Maak de kuip schoon met een **SLECHTS VOCHTIG GEMAAKTE ZACHTE SPONS, GEBRUIK GEEN WATER.**

4. SCHOONMAAK VAN DE KOEPEL EN VAN DE BUITENKANT
1. Strikt alle detergenten vermijden die alcohol of solvents bevatten, die de koepel onherstelbaar zouden kunnen beschadigen en de doorzichtigheid ervan nadelig beïnvloeden. Gebruik geen schuurmiddelen of schuursponsjes. **2.** Voor de buitenkant gebruikt u dezelfde middelen als die voor de binnenkant gebruikt zijn. **3.** Alleen een zachte vochtige spons gebruiken. **4**.Droog het geheel af met een schone doek.

5. AFSTANDHOUDERS TER ONDERSTEUNING VAN DE KUIPJES
1. Verwijder het beschermfolie van de afstandhouders. **2**. Plaats de langste afstandhouders op de lange randen van de kuip. **3**. Plaats de kortste afstandhouders in de smalle openingen op de lange afstandhouders. Er zijn verschillende samenstellingen beschikbaar naar gelang het formaat van de kuipjes en de positie. **4**. Plaats de kuipjes tenslotte op de afstandhouders die naar wens geschikt zijn. (Zie Fig. 3).

6. AANSLUITING OP DE ELEKTRISCHE STROOM
1. Controleren of de spanning en de frequentie van het net overeenstemmen met die, die aangeduid is op het plaatje (A) op het apparaat.**2**. Er zich van vergewissen dat het voedingscontact: ***a)*** *is uitgerust met een geleider voor de aarding.* ***b)*** *aangepast is aan de nominale spanning aangeduid op het typeplaatje.*

c) *is uitgerust met de beschermingen volgens de IEC normen: - Contactverbreker (beter bekend als aardlekschakelaar) met In=nominale waarde zoals aangeduid op de plaat met technische gegevens. - Aardlekschakelaar met gevoeligheid Id =30 mA*. **3**. Controleren of er in de ruimte geen ontploffingsgevaar bestaat (AD).**4**. De elektrische voedingskabel die aangesloten is op het apparaat is: H05 VVF en is geschikt voor intern gebruik. **5**. Steek de stekker in het stopcontact (geen driewegstekkers of verloopstukken gebruiken) (zie Fig. 3).

7. DE BEDIENING

Het apparaat is uitgerust met bedieningsknoppen die zich aan de voorkant van de machine op een beschermd bedieningspaneel bevinden.**1. Thermostaat:** Deze regelt de temperatuur aan de binnenkant van het apparaat. **2. Schakelaar weerstanden kuip:** Deze dient om de weerstanden van de kuip van aan te steken. **3. Schakelaar verwarmingslampen:** Deze dient om de verwarmingslampen aan te steken. **4. Schakelaar opheffing koepel:** Deze dient om de koepel te openen en te sluiten.- Positie II opheffing- Positie O ruststand- Positie I afdaling. **N.B.:** Verzekert u zich ervan dat de verwarmingslampen tenminste 10 minuten uitgeschakeld zijn voor de koepel te sluiten. Indien de toets **8 “SET of P”** één keer wordt ingedrukt, biedt deze de mogelijkheid de ingestelde temperatuur te visualiseren, die vervolgens gewijzigd kan worden door te drukken op de toets **9 “UP”** of op de toets **10 “DOWN”** (zie Fig. 2).

8. CONTROLE VAN EEN NORMALE WERKING

CONTROLEER DAT: 1. De stekker in het stopcontact zit. **2.** De koepel open staat. **3**. De schakelaar van de weerstanden ingeschakeld (groene lichtje brandt) is. **4.** De schakelaar van de verwarmingslampen ingeschakeld is. **5**. Controleer of de ingestelde temperatuur de gewenste is. **6**. De apparatuur mag niet in de nabijheid staan van ontvlambaar materiaal of materialen met ontploffingsgevaar.

B

Εγχειρίδιο χρήστη

1)ΑΝΟΙΓΜΑ ΤΗΣ ΣΥΣΚΕΥΑΣΙΑΣ
2)ΆΝΟΙΓΜΑ ΤΟΥ ΘΟΛΟΥ ΠΡΟΣΤΑΣΙΑΣ
3)ΚΑΘΑΡΙΣΜΟΣ ΤΗΣ ΕΣΩΤΕΡΙΚΗΣ ΔΕΞΑΜΕΝΗΣ
4)ΚΑΘΑΡΙΣΜΟΣ ΤΟΥ ΘΟΛΟΥ ΚΑΙ ΤΟΥ ΕΞΩΤΕΡΙΚΟΥ
5)ΔΙΑΧΩΡΙΣΤΙΚΑ ΣΤΗΡΙΓΜΑΤΑ ΤΩΝ ΔΕΞΑΜΕΝΩΝ.
6)ΣΥΝΔΕΣΗ ΣΤΟ ΗΛΕΚΤΡΙΚΟ ΔΙΚΤΥΟ
7)ΡΥΘΜΙΣΗ
8)ΕΛΕΓΧΟΣ ΚΑΝΟΝΙΚΗΣ ΛΕΙΤΟΥΡΓΙΑΣ

Εγχειρίδιο συντηρητή (Σελ. 45)

1)ΑΝΤΙΚΑΤΑΣΤΑΣΗ ΤΩΝ ΛΑΜΠΤΗΡΩΝ
2)ΑΝΤΙΚΑΤΑΣΤΑΣΗ ΤΟΥ ΚΙΝΗΤΗΡΑ ΑΝΥΨΩΣΗΣ ΤΟΥ ΘΟΛΟΥ
3)Σχέδιο ηλεκτρικών, Σχέδιο ψυκτικής εγκατάστασης

ΠΡΟΣΟΧΗ

Ειναι πολυ σημαντι κο να διατηρηθει το παρον φυλλαδιο οδηγιων μαζι με τον εξοπλισμο για μελλοντι κες πληροφοριες, για λογους ασφαλειας.

1. Αυτη η συσκευη πρεπει να λειτουργησει μονο απο ενηλικα ατομα. Μην επιτρεπετε στα παιδια να χρησιμοποιουν τους ρυθμιστες της λειτουργιας η να παιζουν με αυτο το προιον. **2**. Ειναι επικινδυνο να παραποιειτε η να αλλαζετε τα χαρακτηριστικα αυτου του προιοντος. **3**. Οι ηλεκτρικες εργασιες απαραιτητες για την τοποθετηση της συσκευης πρεπει να γινονται απο ειδικευμενους ηλεκτρολογους η απο αρμοδιια ατομα. **4**. Μην προσπαθησετε ποτε να επισκευασετε την μηχανη μονοι σας. Οι επισκευες που γινονται απο μη αρμοδια ατομα μπορουν να προκαλασουν βλαβες η σοβαρες δυσλειτυργιες. **5**. Η βοηθεα για αυτο το προιον πρεπει να γινεται απο ενα αρμοδιο Κεντρο Τεχνικης Βοηθειας. Να χρησιμοποιειται μονο αυθεντικα ανταλλακτικα. **6**. Αυτη η συσκευη δεν ειναι καταλληλη για την συντηρηση εμπορευματων που δεν ειναι τροφιμα. **7**. Η κατασκευαστικη εταιρια αρνειται καθε ευθηνη σε περιπτωση που δεν σεβαστηκαν οι κατα των ατυχηματων οδηγιες. Επι πλεων διατηρει το δικαιωμα να κανει οποιαδηποτε βελτιωτικη αλλαγη χωρις προειδοποιειση.

GR

Τα προϊόντα μας είναι για εσωτερικούς χώρους η εγκατάσταση γίνεται εκτός χώρων καταστημάτων.

1. ΑΝΟΙΓΜΑ ΤΗΣ ΣΥΣΚΕΥΑΣΙΑΣ

1α. Κόψτε την ταινία, βγάλτε το κουτί προς τα πάνω. Ξεκαρφώστε τα ξύλινα σανίδια, δίνοντας προσοχή στα καρφιά. **2.** Τοποθετήστε τα πιρούνια του ανυψωτή μεταξύ της συσκευής και της παλέτας ή του κιβωτίου. **3.** Ανυψώστε τη συσκευή. **4.** Αφαιρέστε την παλέτα ή το κιβώτιο. **5**. Τοποθετήστε τη συσκευή σε μια επίπεδη επιφάνεια. **6.** Προσέξτε να μην αφήσετε τίποτα στη συσκευασία, πριν την πετάξετε. **7**. Ξεχωρίστε τα υλικά συσκευασίας σύμφωνα με τη σύνθεσή τους, για να διευκολύνετε τη διάθεσή τους. **8.** Είναι δυνατό να μπλοκάρετε τη συσκευή, δρώντας πάνω στις ρόδες με φρένο (βλέπε Εικ. 1).

2. ΆΝΟΙΓΜΑ ΤΟΥ ΘΟΛΟΥ ΠΡΟΣΤΑΣΙΑΣ

1. Συνδέστε το ρευματολήπτη στο ηλεκτρικό δίκτυο, όπως περιγράφεται. **2**. Πατήστε το διακόπτη του ηλεκτρικού ανυψωτή (A), σε θέση II έως το πλήρες άνοιγμα του τέλους διαδρομής.

3. ΚΑΘΑΡΙΣΜΟΣ ΤΗΣ ΕΣΩΤΕΡΙΚΗΣ ΔΕΞΑΜΕΝΗΣ

1. Αφαιρέστε την μεμβράνη προστασίας από το ανοξείδωτο ατσάλι. **2**. Καθαρίστε τη δεξαμενή, χρησιμοποιώντας ένα μαλακό σφουγγάρι **ΜΟΝΟ ΥΓΡΟ, ΜΗ ΧΡΗΣΙΜΟΠΟΙΗΣΕΤΕ ΝΕΡΟ.**

4. ΚΑΘΑΡΙΣΜΟΣ ΤΟΥ ΘΟΛΟΥ ΚΑΙ ΤΟΥ ΕΞΩΤΕΡΙΚΟΥ.

1. Αποφύγετε απολύτως τη χρήση αλκοολούχων καθαριστικών ή άλλων διαλυτικών, που μπορούν να βλάψουν ανεπανόρθωτα το θόλο, καθώς και προϊόντα ή σφουγγάρια, που χαράζουν. **2.** Χρησιμοποιείτε τα ίδια προϊόντα, που χρησιμοποιείτε για την εσωτερική καθαριότητα. **3.** Χρησιμοποιείτε μόνο ένα υγρό, μαλακό σφουγγάρι. **4.** Στεγνώστε με ένα καθαρό πανί.

5. ΔΙΑΧΩΡΙΣΤΙΚΑ ΣΤΗΡΙΓΜΑΤΑ ΤΩΝ ΔΕΞΑΜΕΝΩΝ.

1. Αφαιρέστε την μεμβράνη προστασίας από τα διαχωριστικά. **2.** Τοποθετήστε τα πιο μακριά διαχωριστικά στα μακριά πλαίσια της δεξαμενής. **3.** Τοποθετήστε τα πιο κοντά διαχωριστικά στις ειδικές σχισμές στα μακριά διαχωριστικά. Είναι διαθέσιμες διάφορες συνθέσεις, ανάλογα με το σχήμα των δεξαμενών και τη θέση. **4.** Τοποθετήστε τις δεξαμενές στα προδιατεθειμένα διαχωριστικά όπως επιθυμείτε. (Βλέπε Εικ. 3).

6. ΣΥΝΔΕΣΗ ΣΤΟ ΗΛΕΚΤΡΙΚΟ ΔΙΚΤΥΟ

1. Βεβαιωθείτε ότι η τάση και η συχνότητα του δικτύου αντιστοιχούν με εκείνες, που φέρονται στην πινακίδα της συσκευής (A). **2**. Βεβαιωθείτε ότι η πρίζα της τροφοδότησης είναι: **α)** Εφοδιασμένη με έναν αγωγό γείωσης. **β)** Ιδανική για το ρεύμα, που φέρεται στην πινακίδα. **γ)** Εφοδιασμένη με προστασία, σύμφωνα με τα πρότυπα της IEC: - Διακόπτης μαγνητοθερμικός διαφορικός με In= τιμή, που φέρεται στην πινακίδα- Διαφορικό με ευαισθησία =30 mA.

3. Βεβαιωθείτε ότι το περιβάλλον δε βρίσκεται σε κίνδυνο έκρηξης (AD). **4.** Το καλώδιο τροφοδότησης, που είναι συνδεδεμένο στη συσκευή είναι: H05 VVF ιδανικό για εσωτερικούς χώρους. **5**. Εισάγετε το ρευματολήπτη (Αποφύγετε τη χρήση τριπλών πριζών και μειώσεων) (βλέπε Εικ.3).

7. ΡΥΘΜΙΣΗ

Η συσκευή διαθέτει χειριστήριο ρύθμισης τοποθετημένο σε προστατευμένο πίνακα στο πρόσθιο μέρος.
1. Θερμοστάτης: Ρυθμίζει τη θερμοκρασία στο εσωτερικό της συσκευής. **2. Διακόπτης αντίστασης δεξαμενής**: Χρησιμεύει για να ανάβει τις αντιστάσεις στη δεξαμενή. **3. Διακόπτης** θερμαντικών λαμπών: Χρησιμεύει για να ανάβει τις θερμαντικές λάμπες. **4. Διακόπτης ανύψωσης θόλου:** Χρησιμεύει για να ανοίγει και να κλείνει το θόλο- Θέση ΙΙ ανύψωση - Θέση Ο ανάπαυση- Θέση Ι χαμήλωμα **N.B.**: Βεβαιωθείτε ότι έχετε σβήσει από τουλάχιστον 10 λεπτά τα θερμανθέντα επίπεδα και τις θερμαίνουσες λάμπες πριν χαμηλώσετε το θόλο. Πατώντας το κουμπί **8 « SET ή P »** μια φορά θα εμφανιστεί η προκαθορισμένη θερμοκρασία, που μπορεί να αλλάξει με το κουμπί **9 « UP »** ή το κουμπί **10 « DOWN»** (βλέπε Εικ. 2).

8. ΕΛΕΓΧΟΣ ΚΑΝΟΝΙΚΗΣ ΛΕΙΤΟΥΡΓΙΑΣ

ΕΛΕΓΞΤΕ ΟΤΙ: 1. Το βύσμα είναι συνδεδεμένο. **2.** Ο θόλος είναι ανοιχτός. **3.** Ο διακόπτης αντιστάσεων είναι ενεργοποιημένος (πράσινο φως αναμμένο). **4.** Ο διακόπτης θερμαντικών λαμπών είναι ενεργοποιημένος.
5. Ελέγξτε ότι η προκαθορισμένη θερμοκρασία είναι η επιθυμητή. **6.** Κρατήστε τη συσκευή μακριά από υλικό εύφλεκτο ή με κίνδυνο έκρηξης.

GR

Pokyny pro uživatele:

1)Otevření obalu
2)Otevření krycího poklopu
3)Čištění vnitřního prostoru
4)Čištění poklopu a vnějšku zařízení
5)Podpůrné rozpěrky pro zásobníky
6)Zapojení do elektrické sítě
7)Regulace
8)Kontrola správného fungování

Pokyny pro údržbu (str. 45)

1)Výměna žárovek
2)Výměna motoru pro zdvihání poklopu
3)Schéma elektrického zapojení, Schéma chladicího systému

UPOZORNĚNÍ

Z bezpečnostních důvodů je velmi důležité, aby tento návod s pokyny pro použití byl uložený v blízkosti zařízení a dostupný pro případné prostudování.

1. Toto zařízení mohou obsluhovat jen dospělé osoby. Nedovolte dětem, aby se dotýkaly ovládacích prvků nebo si s zařízením hrály. **2**. Je zakázáno poškozovat či měnit vlastnosti zařízení. **3**. Zapojení do elektrické sítě při instalování zařízení může provádět jen kvalifikovaný elektrikář nebo jiná povolaná osoba. **4**. Nikdy se nepokoušejte zařízení opravovat sami. Opravy prováděné nezkušenou osobou mohou přivodit poškození nebo závažné poruchy v fungování zařízení. **5**. Opravy tohoto zařízení mohou provádět výhradně autorizovaná střediska pro technickou asistenci. Používejte jen originální náhradní díly. **6.** Zařízení není vhodné pro uskladnění jiného zboží než potravinového. **7.** Výrobce odmítá jakoukoli zodpovědnost za nedodržování těchto bezpečnostních norem. Výrobce si vyhrazuje právo na provádění jakýchkoli změn za účelem zlepšení výrobku bez předchozího upozornění.

CZ

Naše výrobky jsou určené pro vnitřní prostory. Neinstalujte je venku před podnikem/obchodem.

1. OTEVŘENÍ OBALU
1a. Rozřízněte stahovací pásku a vytáhněte krabici směrem nahoru, rozmontujte dřevěné desky, dejte přitom pozor na hřebíčky. **2**. Zasuňte vidlice zdvihacího prostředku mezi zařízení a paletu nebo bednu. **3**. Nadzdvihněte zařízení. **4**. Odsuňte paletu nebo bednu. **5**. Položte zařízení na vodorovnou plochu. Před vyhozením obalového materiálu zkontrolujte, zda je prázdný. **7**. Rozdělte obalový materiál podle složení, abyste usnadnili jeho likvidaci. **8.** Zařízení můžete zajistit pomocí brzdicích prvků na kolečkách. (viz obr.1).

2. OTEVŘENÍ KRYCÍHO POKLOPU
1. Zapojte zařízení do elektrické sítě. **2**. Stiskněte spínač elektrického zdvihacího systému (A) do pozice č. II do kompletního otevření poklopu.

3. ČIŠTĚNÍ VNITŘNÍHO PROSTORU
1. Sejměte ochranný film z částí z nerezové oceli. **2.** Vyčistěte chladicí box jen měkkou **NAVLHČENOU HOUBOU. NEUMÝVEJTE VODOU.**

4. **ČIŠTĚNÍ POKLOPU A VNĚJŠKU ZAŘÍZENÍ**
1. V žádném případě nepoužívejte prostředky obsahující alkohol a jeho deriváty, protože by mohlo dojít k nenapravitelnému poškození poklopu. **2**. Nepoužívejte brusné prostředky ani drsné houby. **3**. Používejte stejné prostředky jako pro čištění vnitřního prostoru. **4**. Osušte čistým hadrem.

5. PODPŮRNÉ ROZPĚRKY PRO ZÁSOBNÍKY
1. Sejměte ochranný film z rozpěrek. **2**. Uspořádejte delší rozpěrky do příslušných štěrbin na okrajích chladicího boxu. **3**. Uspořádejte kratší rozpěrky do příslušných štěrbin na dlouhých rozpěrkách. Jsou možná různá uspořádání podle formátu a polohy vaniček. **4.** Připevněte zásobníky na rozpěrky nastavené podle vašich potřeb (viz obr. 3).

6. ZAPOJENÍ DO ELEKTRICKÉ SÍTĚ
1. Zkontrolujte, zda napětí a kmitočet v síti odpovídají údajům na štítku zařízení (A). **2.** Zkontrolujte, zda je síťová zásuvka: ***a)*** *vybavena vodičem pro uzemnění,* ***b)*** *vhodná pro jmenovitý proud, uvedený na štítku,* ***c)*** *vybavena ochranou podle norem IEC: - Magneto-tepelný spínač (ochranný spínač) s hodnotou In= jmenovitá hodnota uvedená na štítku.- Diferenciální vypínač s citlivostí Id =30 mA.* **3**. Ověřte, zda v prostředí nehrozí nebezpečí výbuchu (AD). **4.** Kabel zařízení je typu H05 VVF pro uzavřené prostory. **5**. Zapojte do síťové zásuvky (nepoužívejte rozdvojky ani redukce) (viz obr.3).

7. REGULACE
Zařízení je na přední straně opatřeno chráněným displejem s ovládači pro regulování funkcí.
1. Termostat: reguluje teplotu uvnitř zařízení. **2. Vypínač odporů boxu:** pro zapnutí odporů chladicího boxu. **3. Vypínač ohřívacích žárovek:** pro zapnutí ohřívacích žárovek. **4. Vypínač zařízení pro zdvihání poklopu:** pro otevírání a zavírání poklopu. Pozice II zdvih, pozice 0 zastavení, pozice I zavření. **POZN.:** Než poklop zavřete zkontrolujte, zda ohřívané police a žárovky jsou již alespoň 10 minut vypnuté. Stisknutím tlačítka **8 "SET nebo P"** lze zobrazit nastavenou teplotu. Teplotu lze měnit pomocí tlačítka **9 "UP"** nebo tlačítka **10 "DOWN"** (viz obr. 2).

8. KONTROLA SPRÁVNÉHO FUNGOVÁNÍ
PROVEĎTE NÁSLEDUJÍCÍ KONTROLU: 1. Zástrčka je správně zasunutá do sítě. **2.** Poklop je otevřený. **3.** Vypínač odporů vodní lázně je zapnutý (zelené světlo svítí). **4.** Vypínač ohřívacích žárovek je zapnutý. **5.** Nastavená teplota odpovídá vašim požadavkům. **6.** Neumisťujte zařízení do blízkosti hořlavých materiálů nebo do výbušného prostředí.

CZ

Kasutusjuhend

1)Pakendi avamine
2)Kaitsekatte avamine
3)Sisekambri puhastamine
4)Katte ja välisosa puhastamine
5)Säilitusnõude vahehoidikud
6)Elektriühendused
7)Reguleerimine
8)Hea töökorra kontrollimine

Hooldusjuhend (Lk 45)

1)Lampide vahetamine
2)Katte tõstemootori vahetamine
3)Elektriskeem, Külmutusseadme skeem

HOIATUSED

Turvalisuse huvides on väga oluline, et seda juhendit hoitaks seadme juures käepärast edasiseks konsulteerimiseks.

1. Käesoleva seadmega võivad töötada ainult täiskasvanud inimesed. Mitte lubada lastel juhtnuppe puutuda ega nendega mängida. **2**. On keelatud muuta seadme tehnilisi omadusi. **3.** Seadme paigaldamisel vajalikud elektritööd peab teostama kvalifitseeritud elektrik või asjatundja. **4**. Mitte kunagi püüda seadet ise parandada. Asjatundmatute isikute poolt teostatud parandused võivad põhjustada kahjustusi või raskeid avariisid. **5**. Käesoleva seadme hooldustöid peab teostama volitatud Tehnilise hoolduse keskus. Kasutada ainult originaalseid varuosi. **6**. Seade on mõeldud ainult toiduainete säilitamiseks ja ei sobi muude kaupade hoidmiseks. **7.** Tootja ei vastuta, kui käesolevaid ohutusnõudeid ei järgita. Tootja jätab endale õiguse teha muudatusi seadme arendamise eesmärgil ette teatamata.

Meie tooted on mõeldud kasutamisek siseruumides palume neid mitte paigaldada väljapoole ruume/ärihooneid.

EE

1. PAKENDI AVAMINE
1a. Lõigata kinnitusriba katki, tõsta kast üles ja võtta ribad ära, tõmmata naelad ettevaatlikult puitlaudadest välja. **2.** Asetada kahveltõstuki harud seadme ja kaubaaluse või kasti vahele. **3.** Tõsta seade üles.
4. Eemaldada kaubaalus või kast. **5**. Asetada seade tasasele, horisontaalsele pinnale. **6**. Enne pakendi ära viskamist veenduda, et see on tühi. **7.** Sorteerida pakkematerjalid koostise järgi lihtsustamaks jäätmekäitlust.
8. Seadet on võimalik paigal hoida rattapidurile vajutades. (vt Joon. 1).

2. KAITSEKATTE AVAMINE
1. Ühendada pistik elektrivõrku. **2**. Täielikuks avamiseks vajutada elektritõstuki lüliti (A) asendisse II.

3. SISEKAMBRI PUHASTAMINE
1. Eemaldada kaitsekile roostevabast terasest osadelt. **2.** Puhastada sisekambrit pehme **AINULT NIISUTATUD KÄSNAGA, VETT MITTE KASUTADA.**

4. KATTE JA VÄLISOSA PUHASTAMINE
1. Vältida kindlasti alkoholi või lahusteid sisaldavate puhastusvahendite kasutamist, sest need kahjustavad katet pöördumatult. **2**. Vältida abrasiivseid vahendeid või käsnu. **3**. Kasutada samu tooteid, millega puhastatakse seestpoolt. **4**. Kuivatada puhta lapiga.

5. SÄILITUSNÕUDE VAHEHOIDIKUD
1. Eemaldada kaitsekile vahehoidikutelt. **2**. Asetada pikemad kambri pikematele äärtele. **3**. Asetada lühemad vahehoidikud ettenähtud sälkudesse pikkadel vahehoidikutel. Olemas on eripaigutusega vahehoidikud vastavalt erinevate säilitusnõude kujule ja asendile. **4.** Seejärel paigaldada säilitusnõud oma soovi järgi asetatud vahehoidikutele. (Vt Joon. 3).

6. ELEKTRIÜHENDUSED
1. Veenduda, et elektrivõrgu pinge ja sagedus vastavad seadmele kinnitatud andmesildil (A) märgitud väärtustele. **2**. Veenduda, et elektripistikupesa on: ***a)*** *varustatud maandusjuhtmega.* ***b)*** *sobiv andmesildil märgitud nimivooluga.* ***c)*** *varustatud kaitsega vastavalt IEC kaitseklassi standarditele:- residuaalvoolu magnet-termokaitselüliti (tavaliselt päästelüliti), mille In= andmesildil märgitud nimiväärtus.*
- Diferentsiaalse tundlikkusega Id =30 mA. **3**. Kontrollida, et keskkond ei ole plahvatusohtlik (AD).
4. Seadmele paigaldatud ühendusjuhe H05 VVF on mõeldud kasutamiseks siseruumides. **5.** Ühendada pistik pistikupessa (mitte kasutada kolmikpistikupesa ega siirdmikke) (vt Joon. 3).

7. REGULEERIMINE
Seade on varustatud juhtnuppudega, mis asuvad kaitstud juhtpaneelis seadme esiosas.
1. Termostaat: reguleerib seadme temperatuuri. **2. Kambri küttetakistite lüliti:** kasutatakse kambri küttetakisti sisse lülitamiseks. **3. Küttelampide lüliti:** kasutatakse küttelampide põlema panemiseks. **4. Katte tõstelüliti:** kasutatakse katte avamiseks ja sulgemiseks Asend II tõstmine Asend 0 paigal Asend I alla laskmine. **NB:** Veenduda, et kuumad riiulid ja küttelambid on välja lülitatud vähemalt 10 minutit enne katte alla laskmist. Klahvi **8 "SET või P"** ühekordsel vajutamisel näitab seadistatud temperatuuri, mida saab muuta, vajutades Klahvi **9 "UP"** või Klahvi **10 "DOWN"** (vt Joon. 2).

8. HEA TÖÖKORRA KONTROLLIMINE
KONTROLLIDA, ET: 1. Pistik on pistikupesas. **2.** Kate on avatud. **3.** Topeltkastruli paagi küttetakisti lüliti on sisse lülitatud (roheline lamp põleb). **4.** Küttelampide lüliti on sisse lülitatud. **5.** Kontrollida, et kuvatav temperatuur vastab soovitud temperatuurile. **6.** Hoida seade eemal süttivatest või plahvatusohtlikest materjalidest.

EE

Instrukcija operatoram

1)Iepakojuma atvēršana
2)Aizsardzības vāka atvēršana
3)Iekšējās tilpnes tīrīšana
4)Vāka un ārpuses daļu tīrīšana
5)Tilpņu balsti
6)Pieslēgšana elektroenerģijas tīklam
7)
8)

Instrukcija tehniskās apkopes darbiniekam (45.lpp)

1)Lampu nomainīšana
2)Kupola pacelšanas motora nomaiņa
3)Elektriskā shēma, Saldēšanas aprīkojuma shēma

UZMANĪBU

Ir ļoti svarīgi, lai dotā instrukcija glabātos kopā ar iekārtu turpmāk sekojošajām konsultācijām drošības tehnikas ziņā.

1. Doto iekārtu drīkst iedarbināt tikai pieaugušie. Bērniem vajadzētu noliegt operēt ar un vadības pogām un rokturiem, vai spēlēties ar iekārtu. **2**. Ir aizliegts izmainīt vai modificēt iekārtas īpašības. **3.** Elektrotehnisko daļu, kas ir saistīta ar iekārtas instalāciju, drīkst veikt kvalificētam speciālistam elektriķim, vai kompetentam speciālistam. **4.** Nekādā gadījumā nav pieļaujams iekārtu remontēt patstāvīgi. Remontdarbi, ko ir veicis nekvalificēts personāls, var radīt nopietnus bojājumus un funkcionēšanas problēmas. **5**. Tehniskā palīdzība, attiecībā uz iekārtu, ir jāveic autorizētam tehniskās apkalpes centram. Jāizmanto tikai oriģinālas rezerves daļas. **6**. Iekārta nav piemērota jeb kādu produktu glabāšanai, kas nav pārtikas produkti. **7**. Ražotājuzņēmums neuzņemas nekādu atbildību gadījumā, ja netiek ievērotas minētās drošības normas. Tas pats attiecas arī uz modifikācijas veikšanas tiesībām, iekārtas uzlabošanas nolūkos, kas veikts bez iepriekšējas ražotāja informēšanas.

Mūsu produkti paredzēti tikai iekšējai lietošanai neinstalēt ārpus uzņēmuma/veikala telpām.

LV

1. IEPAKOJUMA ATVĒRŠANA
1a. Pārgriezt virvi, noņemt kārbu, pavelkot to uz augšu, izņemt naglas no koka dēļiem, īpašu uzmanību pievēršot naglām. **2**. Ievietot pacēlēja dakšas-spīles starp iekārtu un paleti vai kasti. **3.** Pacelt iekārtu. **4.** Noņemt paleti vai kasti. **5**. Novietot iekārtu uz līdzenas horizontālas virsmas. **6.** Pirms iepakojuma izmešanas pārliecinieties, vai tajā nekas nav palicis. **7.** No iepakojuma jāizņem visi priekšmeti - darba atvieglošanai vislabāk to izdarīt atbilstoši montāžas secībai. **8.** Var nodrošināt iekārtas bloķēšanu ar riteņu bremzes palīdzību (skatīt 1. zīm.).

2. AIZSARDZĪBAS VĀKA ATVĒRŠANA
1. Ieslēdziet iekārtu. **2**. Piespiediet elektriskās pacelšanas sistēmas (A) slēdzi II pozīcijā, līdz vāks ir pilnībā atvērts.

3. IEKŠĒJĀS TILPNES TĪRĪŠANA
1. Noņemiet aizsargplēvi no iekārtas nerūsējošā tērauda daļām. **2.** Tilpni drīkst tīrīt, izmantojot **TIKAI MĪKSTU MITRU SŪKLI, NELIETOT ŪDENI.**

4. VĀKA UN ĀRPUSES DAĻU TĪRĪŠANA
1. Nekad neizmantojiet tīrīšanas līdzekļus, kuru sastāvā ir alkohols vai šķīdinātāji, jo tie var neatgriezeniski sabojāt aizsargvāka virsmu. **2.** Tāpat atturieties no skrāpējošu tīrīšanas līdzekļu vai sūklīšu izmantošanas. **3**. Pielietojiet tos pašus tīrīšanas produktus, kurus izmantojiet iekārtas iekšpuses tīrīšanai. **4.** Noslaucīt ar tīru audumu.

5. TILPŅU BALSTI
1. Noņemiet aizsargplēvi no turētājiem. **2**. Novietojiet garākos balstus tilpnes garākajā daļā. **3**. novietojiet īsākos balstus uz speciālajām gropēm, kas ir uz garākajiem balstiem. Ir iespējamas dažādas konfigurācijas dažādu tilpņu lielumiem un stāvokļiem. **4.** Izvietojiet tilpnes atbilstoši Jūsu prasībām (sk. 3. Att.).

6. PIESLĒGŠANA ELEKTROENERĢIJAS TĪKLAM
1. Jāpārliecinās, vai elektroenerģijas tīkla spriegums un strāvas frekvence atbilst datiem, kas norādīti uz aprīkojuma plāksnītes (A). **2**. Jāpārliecinās, vai rozete ir ***a)*** *aprīkota ar attiecīgu zemējumu,* ***b)*** *piemērota uz plāksnītes norādītajiem strāvas parametriem,* ***c)*** *aprīkota ar nepieciešamo aizsardzību atbilstoši IEC normatīviem: - magnētiski- termisks diferenciāls slēdzis (vairākumā gadījumu izglābj dzīvību) ar "In" = attiecīgā tabulā norādīts lielums. Diferenciators ar jutīgumu Id = 30 mA*.

3. Jāpārliecinās, ka telpa nav iespējama sprādziena draudu (AD). **4**. Jāpārliecinās, ka iekārtas pieslēdzams energoapgādes vads ir H05 VVF, kas ir piemērots iekštelpām. **5**. Jāievieto kontaktdakša rozetē (nedrīkst izmantot trejgabalus vai reduktorus) (skatīt 3.zīm.).

7. NOREGULĒŠANA
Iekārtas funkciju slēdži ir izvietoti aizsardzības panelī iekārtas priekšpusē. **1. Termostats:** lai noregulētu temperatūru iekārtā. **2. Tilpnes pretestības ierīce:** nepieciešama, lai ieslēgtu tilpnes pretestību.
3. Sildlampu slēdzis: lai ieslēgtu sildlampas. **4. Vāka pacelšanas slēdzis:** lai atvērtu un aizvērtu vāku - II pozīcija, lai paceltu - O pozīcija, lai apturētu - I pozīcija, lai nolaistu. **Ievērojiet:** izslēdziet sildelementu plauktus un karstlapmas 10 minūtes pirms vāka nolaišanas. Nospiežot taustiņu **8 "SET vai P"** vienreiz, iespējams vizualizēt ieprogramēto iekārtas temperatūru, kuru iespējams izmainīt ar taustiņu **9 "UP"** (****augstāk***) vai taustiņu **10 "DOWN"** (****zemāk)***. (sk. 2. att.).

8. PAREIZAS FUNKCIONĒŠANAS PĀRBAUDE
PĀRBAUDIET, VAI: 1. Kontaktdakša ir ieslēgta; **2.** Vāks ir vaļā; **3.** Dubulttilpnes pretestības slēdzis ir ieslēgts (iedegas zaļa spuldzīte); **4.** Sildlampas ir ieslēgtas; **5.** Pārbaudiet, vai temperatūra ir pareizi noregulēta. **6.** Uzmaniet, lai iekārtas tuvumā neatrastos nekādi uzliesmojoši materiāli vai jebkādas citas uguns nedrošas un bīstamas vielas.

LV

Operatoriaus vadovas

1)Pakuotės atidarymas
2)Apsauginio gaubto atidarymas
3)Vidinės talpos valymas
4)Gaubto ir išorės valymas
5)Atraminiai padėkliukų skyrikliai
6)Pajungimas prie elektros tinklo
7)Reguliavimas
8)Veikimo tinkamumo patikrinimas

Techninio aptarnavimo darbuotojo vadovas (45 p.)

1)Lempų keitimas
2)Gaubtą pakeliančio motoro keitimas
3)Elektros schema, Šaldymo sistemos schema

DĖMESIO

Labai svarbu šią knygelę saugoti drauge su įranga, kad saugos sumetimais visada būtų galima ją pasiskaityti.

1. Šią įrangą įjungti gali tik suaugę žmonės. Neleiskite vaikams gadinti valdiklių ar jais žaisti. **2**. Draudžiama keisti įrangos technines savybes ar kitaip ją modifikuoti. **3**. Instaliavimui reikalingus techninius darbus turi atlikti kvalifikuotas elektrikas ar kompetetingas specialistas. **4**. Niekada nebandyti patiems remontuoti įrangos. Remonto darbus atliekant neįgudusiems asmenims, gali būti padaryta žala ar kilti rimtų sutrikimų. **5**. Šios įrangos priežiūrą turi atlikti įgaliota Techninė tarnyba. Naudoti tik originalias atsargines dalis. **6.** Įranga skirta tik maisto produktų saugojimui. **7.** Gamintojas atmeta bet kokią savo atsakomybę tuo atveju, jei nebuvo laikomasi čia pateiktų saugos taisyklių. Be to, gamintojas pasilieka sau teisę be atskiro įspėjimo atlikti įrangos patobulinimus.

Mūsų gaminiai skirti patalpoms neinstaliuokite jų lauke už parduotuvės/ įstaigos ribų.

1. PAKUOTĖS ATIDARYMAS
1a. Nupjauti suveržimo juostą, ištraukti dėžę pakeliant ją į viršų. Ištraukti iš lentų vinis, su vinimis elgtis atsargiai. **2**. Įvažiuoti pakeltuvo šakėmis tarp aparato ir padėklo ar dėžės. **3.** Pakelti aparatą. **4**. Pašalinti padėklą ar dėžę. **5**. Pastatyti aparatą ant horizontalaus išlyginto paviršiaus. **6**. Prieš išmetant pakuotę įsitikinti, ar joje nieko neliko. **7**. Išrūšiuoti pakavimo medžiagas, kad jas būtų lengviau utilizuoti. **8.** Aparatą galimą užfiksuoti užblokuojant stabdžiais jo ratus. (žr.1 pav.)

2. APSAUGINIO GAUBTO ATIDARYMAS
1. Įkišti kištuką į elektros tinklo lizdą. **2.** Paspausti elektrinio kėlimo mechanizmo jungiklį (A) į padėtį II, kol gaubtas pilnai atsidarys iki pat galinio išjungėjo.

3. VIDINĖS TALPOS VALYMAS
1. Nuimti apsauginę plėvelę nuo nerūdijančio plieno paviršių. **2.** Talpą valyti minkšta **TIK SUDRĖKINTA KEMPINE, NEPLAUTI VANDENIU.**

4. GAUBTO IR IŠORĖS VALYMAS
1. Jokiu būdu nenaudoti valiklių, kurių sudėtyje yra spirito ar jo produktų, nes šios medžiagos gali nepataisomai sugadinti gaubtą. **2.** Nenaudoti abrazyvinių medžiagų ar mazgočių. **3**. Naudoti tas pačias priemones, kaip ir vidaus valymui. **4** Nusausinti švariu audeklu.

5. ATRAMINIAI PADĖKLIUKŲ SKYRIKLIAI
1. Nuimti nuo skyriklių apsauginę plėvelę. **2.** Įtaisyti ilgiausius skyriklius ilguosiuose talpos kraštuose. **3.** Trumpesniuosius skyriklius įstatyti į tam skirtas kiaurymes ilguosiuose skyrikliuose. Priklausomai nuo padėkliukų formato ir padėties įmanomi įvairūs komponavimo variantai. **4**. Ant įtaisytų skyriklių savo nuožiūra sustatyti padėkliukus. (Žr.3 pav.).

6. PAJUNGIMAS PRIE ELEKTROS TINKLO
1. Įsitikinti, kad tinklo įtampa ir dažnis atitinka nurodytus skydelyje (A), įtaisytame ant aparato. **2.** Įsitikinti, ar maitinimo lizdas: ***a)*** *yra su įžeminimo laidu.* ***b)*** *atitinka skydelyje nurodytą nominalią srovę.* ***c)*** *yra su IEC reikalavimus atitinkančiomis saugomis: magnetoterminiu diferencialiniu jungikliu, kurio In= nominali skydelyje nurodyta vertė.- Diferencialu, kurio jautrumas Id=30 mA*. **3**. Įsitikinti ar aplinkui nėra sprogimų pavojaus (AD). **4.** Aparatūroje sumontuotas kebelis "H05 VVF" skirta patalpoms. **5**. Įkišti kištuką į elektros lizdą (nenaudoti trišakio ar sutrumpinimų) (žr. 3 pav.)

LT

7. REGULIAVIMAS
Aparatūra komplektuojama su reguliavimo valdikliais įtaisytais apsaugotame pulte priekinėje jos dalyje. **1. Termostatas:** reguliuoja aparatūros temperatūrą. **2. Talpos tenų jung.:** įjungia talpos kaitinimo elementus. **3. Kaitinimo lempų jung.:** įjungia kaitinimo lempas. **4. Gaubto pakėlimo jung.:** atidaro ir uždaro gaubtą - Padėtis II pakėlimas- Padėtis 0 sustojimas- Padėtis I nuleidimas. **N.B.:** prieš nuleidžiant gaubtą, įsitikinti kad kaitinamos lentynos ir kaitinimo lempos pabuvo išjungtos ne mažiau 10 minučių. Vieną kartą paspaudus mygtuką **8 "SET ar P",** ekrane parodoma nustatyta temperatūros vertė, kurią galima keisti mygtuku **9 "UP"** arba mygtuku **10 "DOWN".** (žr. 2 pav.).

8. VEIKIMO TINKAMUMO PATIKRINIMAS
ĮSITIKINTI AR: 1. Kištukas įstatytas į lizdą. **2.** Atidarytas gaubtas. **3.** Įjungtas tynės kaitinimo elementų jungiklis (šviečia žalia lemputė). **4.** Įjungtas kaitinimo lempų jungiklis. **5.** Patikrinti, ar nustatyta reikiama temperatūra. **6.** Laikyto aparatūra atokiai nuo degių ar sprogių medžiagų.

LT

Felhasználói kézikönyv

1)A csomagolás felbontása
2)A védőbúra kinyitása.
3)A belső tartály tisztítása
4)A búra és a kültér tisztítása
5)A rekeszek távolságtartó elemei
6)Csatlakoztatás az elektromos hálózathoz
7)Szabályozás
8)A szabályos működés ellenőrzése

Karbantartási kézikönyv (45. Old.)

1)Fénycsövek cseréje
2)A búraemelő motor cseréje
3)Elektromos vázlatrajz, Hűtőberendezés vázlatrajza

ELŐÍRÁSOK

Nagyon fontos, hogy a berendezéssel megőrizzék ezt a használati kézikönyvet biztonsági okokból a jövőbeni tanulmányozás céljára.

1. Ezt a berendezést csak felnőtt személyek működtethetik. Ne engedélyezzék a gyermekeknek, hogy megrongálják a vezérlőrendszert és játsszanak a berendezéssel. **2.** A berendezés jellemzőinek megváltoztatása vagy akár a módosítása is tilos. **3.** A berendezés beépítéséhez szükséges villamossági munkákat szakképzett villanyszerelő vagy hozzáértő személy végezheti el. **4**. Soha ne próbálják egymaguk megjavítani a berendezést. Tapasztalatlan személyek által végzett javítások károkat vagy komoly működési zavarokat okozhatnak. **5**. Ezen a berendezésen a szervízszolgáltatást az arra feljogosított Műszaki Szervízszolgálat hajthatja végre. Csak eredeti cserealkatrészeket alkalmazzanak. **6**. A berendezés nem alkalmas az élelmiszereken kívül más termékek tartósítására. **7**. A gyártó cég minden felelősséget elhárít magától abban az esetben, ha nem tartják be ezeket a balesetmegelőzési szabályokat. Ezenkívül fenntartja magának a jogot a bármilyen előzetes értesítés nélküli, fejlesztési célú módosítások bevezetésére.

A termékeink beltéri felhasználásúak ne építsék be azokat helységek/üzletek külterébe.

H

1. A CSOMAGOLÁS FELBONTÁSA

1a. Vágják el a tartószalagot, felfelé húzzák le a dobozt. Feszítsék fel a fadeszkákat, óvatosan járjanak el a szögek miatt. **2**. Vezessék be az emelő villáit a berendezés és a rakodólap vagy a láda közé. **3.** Emeljék fel a berendezést. **4.** Távolítsák el a rakodólapot vagy ládát. **5.** Helyezzék a berendezést egy vízszintes kiegyenlített felületre. **6**. Figyeljenek arra, hogy ne hagyjanak semmit a csomagolóanyagban, mielőtt azt eldobnák. **7**. A csomagolóanyagokat összetételük alapján különítsék el, ezáltal az újrafeldolgozásukat segítik. **8.** A berendezés a kerekeknél fékműködtetéssel rögzíthető. (lásd 1. ábra).

2. A VÉDŐBÚRA KINYITÁSA

1. Pontban leírtak szerint kössék be a csatlakozódugót az elektromos hálózatba. **2**. Nyomják a II-es pozícióba az elektromos emelő kapcsolóját (A) a végállásig történő teljes nyitás végrehajtásáig.

3. A BELSŐ TARTÁLY TISZTÍTÁSA

1. Távolítsák el a védőfóliát az inox acélról. **2. CSAK MEGENEDVESÍTETT,** puha szivaccsal tisztítsák a tartályt, **NE ALKALMAZZANAK VIZET.**

4. A BÚRA ÉS A KÜLTÉR TISZTÍTÁSA

1. Feltétlenül kerüljék az alkoholt vagy annak származékait tartalmazó tisztítószerek használatát, amelyek jóvátehetetlenül megkárosítanák a búrát. **2**. Kerüljék a dörzsölő hatású termékeket és szivacsokat. **3**. A beltér tisztításához alkalmazott termékeket használják. **4.** Egy tiszta törlőruhával szárítsák.

5. A REKESZEK TÁVOLSÁGTARTÓ ELEMEI

1. Vegyék le a védőfóliát a távolságtartó elemekről. **2.** Helyezzék a hosszabb távolságtartó elemeket a tartály hosszú peremeire. **3**. Helyezzék a rövidebb távolságtartó elemeket a hosszabb távolságtartó elemeken lévő megfelelő nyílásokba. Különféle összeállítások állnak rendelkezésre a rekeszek méreteitől és az elhelyezéstől függően. **4**. Kívánságuk szerint helyezzék a rekeszeket az előkészített távolságtartó elemekre (lásd 3. Ábra).

6. CSATLAKOZTATÁS AZ ELEKTROMOS HÁLÓZATHOZ
1. Győződjenek meg arról, hogy a hálózati feszültség és frekvencia megegyezzen a készülékre erősített táblácskán (A) feltüntetett adatokkal**. 2.** Bizonyosodjanak meg arról, hogy a hálózati csatlakozóaljzat ***a)*** *Földelt vezetékkel rendelkezzen.* ***b****) a tábla szerinti névleges áramhoz alkalmas legyen.* ***c****) az IEC szabványok által előírt védelmekkel rendelkezzen: differenciális mágneses termikus megszakító (hétköznapiasan kifejezve életmentő) és In =táblán feltüntetett névleges érték.-Differenciális Id=30 mA érzékenységgel.* **3.** Ellenőrizzék, hogy a környezet ne legyen robbanásveszélyes (AD). **4**. A készülékre szerelt tápvezeték: H05 VVF, beltéri használatra alkalmas. **5**. Illesszék be a csatlakozódugót (ne használjanak hármas csatlakozót és reduktorokat) (lásd 3.ábra).

7. SZABÁLYOZÁS
A berendezés az első részen található védett kapcsolótáblán elhelyezett szabályozó vezérlőrendszerrel rendelkezik. **1. Hőfokszabályozó:** A berendezés hőmérsékletét szabályozza. **2. Tartály fűtőellenállás megszak.:** A tartály fűtőellenállásainak bekapcsolására szolgál. **3. Melegítő lámpatestek kapcs.:** A melegítő lámpatestek bekapcsolására szolgál. **4. Búraemelő kapcs.:** A búra kinyitására és lecsukására szolgál - II felemelés pozíció - 0 leállás pozíció - I leengedés pozíció. **Megj.:** Győződjenek meg arról, hogy a búra leengedése előtt legalább 10 perccel lekapcsolták a polcok melegítését és a melegítő lámpatesteket. Az egyszer lenyomott **8-es "SET vagy P"** gomb lehetővé teszi a beállított hőmérséklet kijelzését, amely az **9-ös "UP"** gomb vagy a **10-os "DOWN"** gomb megnyomásával módosítható. (lásd 2. ábra).

8. A SZABÁLYOS MŰKÖDÉS ELLENŐRZÉSE
ELLENŐRIZZÉK, HOGY: 1. A csatlakozódugó be legyen kötve. **2.** A búra nyitva legyen. **3.** A vízfürdő fűtőellenállás megszakító be legyen kapcsolva (világító zöld fény). **4.** A melegítő lámpatestek kapcsolója be legyen kapcsolva. **5.** Ellenőrizzék, hogy a kívánt hőmérséklet legyen beállítva. **6.** Tartsák távol a berendezést gyúlékony vagy robbanásveszélyes anyagoktól.

H

Manwal għall użu

1)Istruzzjonijiet ta' kif tneħħi l-ippakkjar
2)Ftuħ ta' l-għatu ta' protezzjoni
3)Tindif tal-vaska interna
4)Tindif ta'l-għatu u l-partijiet ta' barra
5)Żammejja għar-reċipjenti
6)Konnessjoni mal- mejns
7)Kontrolli
8)Iċċekkjar gĦal Ħidma korretta

Manwal għall-manutenzjoni (Pġ. 45)

1)Tibdil tal-lampi
2)Tibdil tal-mutur ta' alzar ta' l-għatu
3)Dijagramma tal-mogħdija tal-wajers,
Dijagramma ta' l-unità ta' refriġerazzjoni

ATTENZJONI

Importanti ħafna li dan il-manwal ta' istruzzjonijiet jinżamm ma' l-appliance biex jiġi kkonsultat anke' fil-futur, għal raġunijiet ta' sikurta'.

1. Dan l-appliance irid jitħaddem biss minn persuni adulti. Tfal m'ghandhomx jitħallew ibabsu jew jilagħbu bil-pumijiet. **2**. Mhuwiex permess tibdil fil-karatteristiċl tal-appliance. **3.** Xogħolijiet elettriċi neċessarji għall-installazjoni tal-appliance iridu jkunu eżegwiti minn elettriċisti kwalifikati jew minn persuni kompetenti. **4**. Wieħed m'għandu qatt jipprova jsewwi l-appliance waħdu. Tiswija magħmula minn persuni mhux tal-mestjier jistgħu jikkawżaw danni serji. **5**. Tibdil jew tiswija fl-appliance għandhom isiru biss minn ċentru ta' Assistenza Teknika awtorizzat. Uża biss partijiet oriġinali. **6**. L-appliance huwiex maħluq biex jikkonserva oġġetti oħra li mhumiex alimentari. **7**. Id-ditta li ħolqot l-appliance ma' terfax responsabilita' meta n-normi speċifikati ma jiġux rispettati u l-miżuri ta' prikawzjoni ma'jiġux meħuda. Id-ditta tirriżerva d-dritt li tagħmel t-tibdil kollu neċessarju f'dawn il-każijiet mingħajr pre-avvis.

Il-prodotti tagħna huma għall-użu intern tinstallax fuq barra tal-bini/ħwienet.

1. ISTRUZZJONIJIET TA' KIF TNEĦĦI L-IPPAKKJAR
1a. Aqta' l-faxxa ta' fuq u għolli l-ippakkjar tal-kartun. Neħħi l-imsiemer mill-kaxxa tal-injam b'attenzjoni. **2**. Daħħal il-frieket tal-forklifter bejn l-appliance u l-kaxxa. **3**. Għolli l-appliance. **4**. Neħħi l-kaxxa. **5**. Poġġi l-appliance fuq wiċċ ċatt u lixx. **6.** Kun żgur li ma fadal xejn fl-ippakkjar qabel ma tarmi. **7.** Issepara l-materjal tal-ippakjar biex tiffaċilita r-rimi tiegħu. **8**. Tista' żżomm l-appliance f'postu billi tuża l-pedali tal-brejkijiet (ara Disinn 1)**.**

2. FTUĦ TA' L-GĦATU TA' PROTEZZJONI
1. Iplakkja l-magna fis-sokit li jipprovdi d-dawl. **2.** Dawwar is-swiċċ tas-sistema elettrika li terfa' (A) għal pożizzjoni II sakemm l-għatu jkun miftuħ kollu.

3. TINDIF TAL-VASKA INTERNA
1. Neħħi r-rita protettiva minn fuq il-partijiet ta' l-i*stainless steel*. **2.** Naddaf il-vaska bi sponża ratba **U UMDA. TUŻAX ILMA.**

4. TINDIF TA'L-GĦATU U L-PARTIJIET TA' BARRA
1. Qatt m'għandek tuża deterġenti li jkun fihom alkoħol jew derivattivi, li jistgħu jagħmlu ħsara irreparabbli `l-għatu. **2.** L-anqas m'għandek tuża prodotti li joborxu jew sponoż. **3**. Uża l-istess prodotti bħal dawk li tuża għat-tindif fuq ġewwa. **4**. Nixxef b'biċċa nadifa.

5. ŻAMMEJJA GĦAR-REĊIPJENTI
1. Neħħi r-rita protettiva minn maż-żammejja. **2**. Qiegħed iż-żammejja fuq in-naħat it-twal tal-vaska. **3.** Qiegħed iż-żammejja l-qosra fit-toqob il-qosra speċjali taż-żammejja t-twal. Arranġamenti differenti huma disponibbli għal daqsijiet u pożizzjonijiet differenti ta' reċipjenti. **4**. Qiegħed ir-reċipjenti skond il-ħ tiġijiet tiegħek (ara figura 3).

6. KONNESSJONI MAL- MEJNS
1. Kun żgur li l-vultaġġ u l-frekwenza tal-mejns huma l-istess bħal dawk mniżżla fuq ir-Rating Plate A imwaħħla mal-appliance. **2**. Kun żgur li s-sokkitt li miegħu se tqabbad :

M

a) *Huwa ertjat kif suppost,* ***b)*** *jissodisfa l-prirekwiżiti kollha tal-kurrent ratat hekk kif stipolat fuq ir-rating plate.* ***c)*** *Jikkonforma mar-regolamenti tal-IEC: l-iswiċċ differenzjali manjetiku-termali ġhandu In=valur nominali li huwa dak dikjarat fuq il-plakka tar-Rating: Id-differenzjal b'sensittivita Id ta' 30mA*. **3.** Kun żgur li m'hemm l-ebda periklu ta' splużżjoni (AD) fil-kamra. **4**. Il-'cable' tal-appliance huwa H05VVF, iddisinjat għall-użu intern. **5**. Daħħal il-plakka ġewwa s-sokkit (tużax adattaturi għas-sistema ta' bi tlieta jew adattaturi li jnaqqsu l-kurrent) (ara disinn 3).

7. KONTROLLI
Fl-apparat jinsabu kontrolli f'panew protett fuq in-naħa ta' quddiem. **1. Termostat:** sabiex taġġusta t-temperatura ta' l-apparat. **2. Swiċċ tar-reżistenza tal-vaska:** Jintuża biex jixgħel ir-reżistenza tal-vaska. **3. Swiċċ tad-dawl li jsaħħan:** sabiex tixgħel il-lampi li jsaħħnu. **4. Swiċċ li jgħolli l-għatu:** sabiex jiftaħ jew jagħlaq l-għatu - Qiegħed fil-Pożizzjoni II biex tgħolli - Pożizzjoni 0 biex tieqaf - Pożizzjoni I biex tniżżel **N.B.:** Itfi, l-ixkaffi msaħħna u l-lampi ta' sħana għaxar minuti qabel ma tniżżel l-għatu. Agħfas Buttuna **8 "SET jew P"** darba sabiex tiġi ssettjata t-temperatura, li din tista' tiġi mibdula billi tagħfas il-buttuna **9 "UP"** jew buttuna **10 "DOWN"** (ara fig. 2).

8. IĊĊEKKJAR GĦAL ĦIDMA KORRETTA
Kun żgur li: 1. il-plagg huwa kkonnettjat; **2.** L-għatu huwa miftuħ **3.** Ir-reżistenza ta' l-iswiċċ tal-vaska banju-marija huwa mixgħul (dawl aħdar jixgħel); **4.** Dawl tas-sħana huwa mixgħul. **5.** Iċċekkja li t-temperatura stabbilita hija xierqa. **6.** Żomm il-makna l-bogħod minn kull materjal li jaqbad jew periklu ta' splużjoni.

M

Podrecznik operatora

1)Instrukcje otwierania opakowania
2)Otwieranie kopuły ochronnej
3)Mycie wanny wewnętrznej
4)Mycie kopuły i zewnętrzne
5)Rozpórki odległościowe wanienek
6)Podłączenie do sieci elektrycznej
7)
8)

Podrecznik obslugi konserwacyjnej (str. 45)

1)Wymiana żarówek
2)Wymiana silnika do podnoszenia kopuły
3)Schemat elektryczny, Schemat urządzenia ochłodzącego

UWAGI

Instrukcje należy zachować wraz z urządzeniem w celu konsultacji i bezpieczeństwa.

1. Urządzenie musi być podłączone tylko przez osoby dorosłe. Nie wolno dzieciom dotykać przycisków czy bawić się urządzeniem. **2**. Jest zabronione fałszowanie czy zmienianie charakterystyki urządzenia. **3.** Prace elektryczne konieczne do instalacji urządzenia muszą być wykonane przez wykwalifikowanego elektryka lub przez kompetentną osobę. **4**. Nigdy nie próbuj reperować urządzenia sam. Naprawy wykonane przez osoby niedoświadczone mogą spowodować uszkodzenia lub złe funkcjonowanie urządzenia. **5**. Serwis musi być wykonany przez upoważnione Centrum Techniczne. Stosować tylko części zamienne oryginalne. **6**. Urządzenie nie jest przystosowane do konserwacji produktów innych niż artykuły żywnościowe. **7**. Producent nie bierze na siebie żadnej odpowiedzialności jeśli przepisy dotyczące bezpieczeństwa pracy nie będą przestrzegane. Producent zastrzega sobie prawo naniesienia zmian ulepszających bez zawiadomienia.

Nasze produkty są przeznaczone do użytku wewnętrznego instalować ich na zewnątrz lokali czy sklepów

1. INSTRUKCJE OTWIERANIA OPAKOWANIA
1a. Przeciąć taśmę, zdjąć pudełko unosząc je w górę. Wyciągnąć ostrożnie gwoździe z drewnianych desek. **2**. Włożyć widły wózka widłowego między urządzeniem a paletą lub skrzynią. **3**. Podnieść urządzenie. **4**. Pozbyć się palety lub skrzyni. **5**. Postawić urządzenie na równej powierzchni. **6**. Zwrócić uwagę, aby nie pozostawić niczego w opakowaniu przed jego wyrzuceniem. **7**. Dokonać segregacji różnych opakowań w celu ich łatwiejszego recyklingu. **8**. Istnieje możliwość unieruchomienia urządzenia blokując kółka. (Patrz rys.1).

PL

2. OTWIERANIE KOPUŁY OCHRONNEJ
1. Podłączyć wtyczkę do sieci elektrycznej. **2**. Nacisnąć włącznik podnośnika elektrycznego (A) w pozycji II aż do całkowitego otwarcia.

3. MYCIE WANNY WEWNĘTRZNEJ
1. Zdjąć folię ochronną ze stali inox. **2.** Myć wannę miękką gąbką **TYLKO ZWILŻONĄ, NIE UŻYWAĆ WODY.**

4. MYCIE KOPUŁY I ZEWNĘTRZNE
1. Stanowczo unikać środków zawierających alkohol lub jego pochodne, które uszkodziłyby kopułę nieodwracalnie. **2.** Unikać produktów i gąbek ostrych. **3.** Używać tych samych produktów co do mycia wewnątrz. **4.** Wytrzeć do sucha czystą ściereczką.

5. ROZPÓRKI ODLEGŁOŚCIOWE WANIENEK
1. Zdjąć folię ochronną z rozpórek. **2.** Umocować dłuższe rozpórki na długich krawędzich wanny. **3.** Umocować krótsze rozpórki w odpowiednich otworach na dłuższych rozpórkach. Można uzyskać różne ustawienia w zależności od formatu wanienek i pozycji. **4.** Zamontować wanienki na rozpórkach umocowanych zgodnie z życzeniem klienta. (patrz rys. 3).

6. PODŁĄCZENIE DO SIECI ELEKTRYCZNEJ
1. Upewnić się czy napięcie i częstotliwość sieci odpowiadają parametrom wskazanym na tabliczce (A) umieszczonej na urządzeniu. **2.** Upewnić się czy gniazdko wtyczkowe zasilania jest: ***a)*** *wyposażone w przewód uziomowy.* ***b)*** *odpowiednie do prądu nominalnego określonego na tabliczce.* ***c)*** *wyposażone w zabezpieczenia zgodnie z normami IEC:- Włącznik magnetyczno-termiczny (zwykle puszka odcinająca dopływ prądu) z In= wartość nominalna wskazana na tabliczce. - Przekładnia różniczkowa ze skutecznością Id =30 mA.*

3. Sprawdzić czy w pomieszczeniu nie ma ryzyka eksplozji (AD). **4.** Przewód zasilający zamontowany do urządzenia to: H05 VVF, przystosowany do użytku wewnątrz pomieszczeń. **5**. Włożyć wtyczkę do gniazdka (nie używać potrójnych złączek ani złączek redukcyjnych) (patrz rys. 3).

7. REGULACJA
Urządzenie jest wyposażone w sterowniki regulacji znajdujące się na tablicy ochronnej na przodzie urządzenia. **1. Termostat:** Reguluje temperaturę urządzenia. **2. Włacznik grzałek wanny:** służy do właczenia grzałek wanny. **3. Wlacznik lamp podgrzewających:** służy do włączenia lamp podgrzewających. 4. Włącznik podnoszenia kopuły: Służy do otwierania i zamykania kopuły - Pozycja II podnoszenie-Pozycja 0 postój-Pozycja I opuszczanie.**Uwaga:** Upewnić się, czy półki podgrzewane i lampki podgrzewające zostały wyłączone przynajmniej 10 minut przed opuszczeniem kopuły. Klawisz **8 "SET lub P"** naciśnięty jeden raz pozwala wyświetlić ustawioną temperaturę, która może być zmieniona naciskając klawisz **9 "UP"** lub Klawisz **10 "DOWN"** (patrz rys.2)

8. KONTROLA PRAWIDŁOWEGO DZIAŁANIA
SPRAWDZIĆ CZY: 1. Wtyczka została włożona do gniazdka. **2.** Kopula jest otwarta. **3.** Włącznik grzałek na parę został włączony, (światełko zielone włączone). **4.** Włącznik lampek podgrzewających jest włączony. **5.** Sprawdzić czy temperatura zaprogramowana jest tą żądaną. **6.** Ustawić uzrądzenie z dala od materiału łatwopalnego lub niebezpieczeństwa wybuchu.

PL

Príručka pre operatéra

1)Otvorenie obalu
2)Otváranie ochranného kupolovitého poklopu
3)Čistenie vnútorného priestoru
4)Čistenie kupolovitého poklopu a vonkajšieho priestoru
5)Podporné rozperky pre vaničky
6)Napojenie na elektrickú sieť
7)Nastavenie
8)Kontrola správneho fungovania

Príručka pre údržbára (str. 45)

1)Výmena žiarovky vnútorného osvetlenia
2)Výmena motoru dvíhania ochranného kupolovitého poklopu
3)Schéma elektrického zapojenia, Schéma chladiaceho zariadenia

UPOZORNENIE !

Z bezpečnostných dôvodov je veľmi dôležité, aby tento návod na obsluhu bol uložený v blízkosti prístrojového zariadenia a bol dostupný pre prípadné preštudovanie.

1. Toto prístrojové zariadenie môžu obsluhovať len dospelé osoby. Nedovoľte deťom, aby sa dotýkali ovládacích prvkov alebo sa hrali s prístrojom. **2.** Je zakázané poškodzovať alebo zmeniť vlastnosti prístrojového zariadenia. **3.** Napojenie na elektrickú energiu pri inštalácií prístrojového zariadenia môžu vykonávať len kvalifikovaní elektrikári alebo iní kompetentní pracovníci. **4**. Nikdy sa nepokúšajte prístrojové zariadenie opravovať sami. Opravy, vykonané neskúsenými osobami, môžu zapríčiniť poškodenie alebo vážne poruchy v prevádzke prístrojového zariadenia. **5**. Opravy tohoto prístrojového zariadenia môžu vykonávať výhradne autorizované stredisková pre technický servis. Používajte len originálne náhradné diely. **6**. Prístrojové zariadenie nie je vhodné pre konzervovanie iného tovaru ako potravinového. **7**. Výrobca odmieta akúkoľvek zodpovednosť, ak neboli dodržané tieto bezpečnostné normy. Výrobca si vyhradzuje právo na vykonanie akýchkoľvek modifikácií za účelom zlepšenia výrobku, bez predchádzajúceho upozornenia.

Naše výrobky sú určené do vnútorných priestorov neinštalujte ich na vonkajšej strane priestorov / obchodov.

1. OTVORENIE OBALU

1a. Rozrežte sťahovaciu pásku, vytiahnite krabicu smerom dohora. Odmontujte drevené dosky, pričom dávajte pozor na klince. **2**. Zasuňte zdvihákové vidlice medzi prístrojové zariadenie a paletu alebo debnu. **3.** Nadvihnite prístrojové zariadenie. **4**. Odstráňte paletu alebo debnu. **5.** Prístrojové zariadenie postavte na rovnú horizontálnu plochu. **6**. Pred vyhodením obalu skontrolujte, či v ňom nič nezostalo. **7.** Obalové materiály roztrieďte podľa zloženia tak, aby ste uľahčili likvidáciu odpadu. **8**. Prístroj je možné zaistiť pomocou brzdiacich prvkov na kolieskách. (Pozri obr.1).

2. OTVORENIE OCHRANNÉHO KUPOLOVITÉHO POKLOPU

1. Zapojte zástrčkovú vidlicu do elektrickej siete ako. **2**. Stlačte vypínač elektrického dvíhania (A) do polohy II., až kým sa ochranný poklop kompletne neotvorí na doraz.

3. ČISTENIE VNÚTORNÉHO PRIESTORU

1. Vytiahnite ochrannú fóliu z častí z nehrdzavejúcej ocele. **2.** Vnútorné časti chladiaceho boxu čistite mäkkou **LEN NAVLHČENOU HUBKOU. NEPOUŽÍVAJTE VODU.**

4. ČISTENIE KUPOLOVITÉHO POKLOPU A VONKAJŠIEHO PRIESTORU

1. V žiadnom prípade nepoužívajte prípravky, ktoré obsahujú alkohol alebo iné rozpúšťadlá, lebo by mohli trvale poškodiť priesvitný povrch kupolovitého poklopu. **2**. Používajte výlučne mäkkú navlhčenú hubku. **3**. Drevené povrchy sa musia čistiť špeciálnymi prípravkami na báze vodných emulzií a bez obsahu rozpúšťadiel, ktoré sú bežne dostať na trhu. **4.** Poutierajte mäkkou utierkou.

5. PODPORNÉ ROZPERKY PRE VANIČKY

1. Vytiahnite ochrannú fóliu z rozperok. **2.** Najdlhšie rozperky umiestnite do príslušných zárezov na okrajoch boxu. **3**. Kratšie rozperky umiestnite do príslušných zárezov na dlhých rozperkách. K dispozícii sú rôzne kompozície v závislosti od formátu vaničiek a od ich polôh umiestnenia. **4.** Namontujte vaničky do nastavených rozperok podľa Vašeho želania. (Pozri obr. 3).

SK

6. NAPOJENIE NA ELEKTRICKÚ SIEŤ
1. Presvedčte sa, či napätie a frekvencie siete zodpovedajú údajom, ktoré sú uvedené na údajovom štítku (A) prístrojového zariadenia. **2.** Presvedčte sa, či sieťová zásuvka je: ***a)*** *Vybavená uzemneným vodičom.* ***b)*** *Vhodná na nominálny prúd, ktorý je uvedený na údajovom štítku.* ***c)*** *Vybavená ochranami v zmysle noriem IEC:- Diferenciálnym magnetotermickým vypínačom (bežne nazývaným ako životazáchranná poistka) s In = nominálnou hodnotou, uvedenou na údajovom štítku.- Diferenciálnym vypínačom s citlivosťou Id =30 mA.*
3. Overte si, či v prostredí nehrozí nebezpečenstvo výbuchu (AD). **4.** Napájací kábel namontovaný na prístrojovom zariadení je typu: H05 VVF, vhodný pre vnútorné prostredia. **5**. Zapojte zástrčkovú vidlicu (nepoužívajte rozdvojky a reduktory) (Pozri obr.3).

7. NASTAVENIE
Prístrojové zariadenie je vybavené ovládačmi na regulovanie funkcií, umiestnenými na prednej strane zariadenia. **1. Termostat:** Reguluje teplotu zariadenia. **2. Vypínač tepelných článkov boxu:** Slúži na zapnutie tepelných článkov chladiaceho boxu. **3. Vypínač výhrevných žiaroviek:** Slúži na zapnutie výhrevných žiaroviek. **4. Vypínač dvíhania kupolovitého poklopu.** Zdvíha kupolovitý poklop: Slúži na otváranie a zatváranie ochranného kupolovitého poklopu - Poloha II. dvíhanie - Poloha 0 zastavenie - Poloha I. klesanie, zatváranie. **N.B.:** Overte si, či ohrievané police a výhrevné žiarovky sú vypnuté už aspoň 10 minút pred zatvorením kupolovitého poklopu. Tlačítko **8 "SET alebo P",** stlačené jedenkrát, dovolí zobraziť nastavenú teplotu.Teplotu je možné zmeniť pomocou tlačítka **9"UP"**alebo tlačítka **10"DOWN"** (Pozri obr. 2).

8. KONTROLA SPRÁVNEHO FUNGOVANIA
SKONTROLUJTE, ČI: 1. Zástrčková vidlica je zapojená. **2.** Kupolovitý poklop je otvorený. **3.** Vypínač tepelných článkov vaničky je zapnutý (rozsvietené zelené svetlo kontrolky). **4.** Vypínač výhrevných žiaroviek je zapnutý. **5.** Nastavená teplota je tá, ktorá je požadovabná. **6.** Do blízkosti prístrojového zariadenia je zakázané sa približovať s horľavými materiálmi alebo s ľahko výbušnými predmetmi.

SK

Priročnik za delavca

1)Navodila za odstranitev embalaže
2)Odpiranje zaščitne kupole
3)Čiščenje notranje kadi
4)Čiščenje kupole in zunanje površine
5)Podporni distančniki za kad
6)Povezava na električno omrežje
7)Uravnavanje
8)Kontrole za dobro delovanje hladilnika

Priročnik za vzdrževalno osebje (stran 45)

1)Zamenjava notranjih žarnic
2)Zamenjava motorja za dviganje kupole
3)Električna shema, Shema naprave za hlajenje

OPOZORILA

Je zelo važno, da se ta priročnik dobro shrani skupaj z napravo za bodočo konzultacijo, predvsem zaradi varnosti.

1. Samo odrasle osebe lahko opravljajo kontrole in vzdrževanje te naprave. Ni dovoljeno, da se otroci dotikajo komand ali da se igrajo z njimi. **2.** Je strogo prepovedano ponarediti ali spremeniti karakteristike te naprave. **3**. Vse električne dela potrebne za instalacijo naprave morajo biti opravljene od kvalificiranega električarja ali kvalificiranega osebja. **4**. Nikoli ne poskusiti popravljati sami te naprave. Popravila opravljene od nekvalificiranega osebja lahko povzročijo škodo ali slabo delovanje naprave. **5.** Vzdrževanje te naprave mora biti opravljeno od avtoriziranega Servisa. Uporabljati samo originalne rezervne dele. **6.** Ta naprava ni primerna za konzerviranje drugega blaga razen jestvin. **7.** Proizvajalec ne odgovarja če ti protinezgodni predpisi niso upošteti. Proizvajalec si pridrža pravico, da spremeni in izboljša svoje izdelke brez predhodnega obvestila.

Naši izdelki so proizvedeni za uporabo samo v notranjih prostorih nikoli ne montirajte te izdelke na odprtih prostorih.

1. NAVODILA ZA ODSTRANITEV EMBALAŽE

1a. Prerezati pakirni trak, sneti karton navzgor. Ruvati žeblje iz lesenih desk, biti posebno pozorni na žeblje. **2**. Pozicionirati vile viličarja med napravo in paleto ali leseni zaboj. **3**. Dvigniti napravo. **4**. Odstraniti paleto ali zaboj. **5.** Postaviti napravo na horizontalno ravno površino. **6**. Dobro preveriti, da noben del ne ostane v embalaži preden se jo odstrani. **7**. Ločiti materiale kateri sestavljajo embalažo glede na njihovo sestavljanje tako da se olajša odvajanje. **8**. Je mogoče preprečiti gibanje naprave če se ravna na kolesca z zavoro (glej skico. 1).

2. ODPIRANJE ZAŠČITNE KUPOLE

1. Povezati vtičnico na električno omrežje. **2**. Vključiti stikalo za dviganje kupole (A) in postaviti ga na položaj II dokler se kupola popolnoma ne odpre.

3. ČIŠČENJE NOTRANJE KADI

1. Odstraniti zaščitni transparent na dnu in na robovih. **2.** Očistiti kad z eno mehko, vlažno gobo. **NE UPORABLJATI VODE.**

4. ČIŠČENJE KUPOLE IN ZUNANJE POVRŠINE

1. Ne uporabljati čistilnih sredstev katere vsebujejo alkohol ali druge solvente ker bi lahko poškodovali kupolo. **2**. Ne uporabljati abrazivnih sredstev ali gob. **3**. Uporabljati enake čistilne sredstva kot za čiščenje notranje strukture. **4**. Obrisati z čisto krpico.

5. PODPORNI DISTANČNIKI ZA KAD

1. Odstraniti zaščitni transparent z distančnikov. **2**. Postaviti najdaljše distančnike v primerne luknje na robovih kadi. **3**. Postaviti najkrajše distančnike v primerne luknje na dolgih distančnikih. Dobijo se na razpolago različne kombinacije katere se razlikujejo zaradi velikosti kadi in njihovih položajev. **4**. Končno instalirati kadi na distančnike kateri so bili postavljeni po zaželeni razdalji (glej skico 3).

6. POVEZAVA NA ELEKTRIČNO OMREŽJE

1. Dobro preveriti, da napetost in frekvenca omrežja so enake kot tiste navedene na tablici (A) katera se nahaja na napravi **2.** Dobro preveriti, da vtičnica: ***a)*** *ima ozemljitev.* ***b)*** *ustreza nominalnemu toku naveden na tablici.* ***c)*** *ima vse predpisane IEC zaščite: - diferencialno magnetotermično stikalo z In=nominalno vrednostjo navedena na tablici - Diferencial z občutljivostjo Id=30 mA.*

SLO

3. Dobro preveriti, da naprava ne bo montirana v prostoru kateri je potencialno nevaren za eksplozije (AD). **4**. Kabel za napajanje montiran na napravi mora biti "H05 VVF" za notranje prostore**. 5.** Vtakniti vtikač v vtičnico (ne uporabljati pomožnih vtičnic ali redukcij). **POZOR:** če je bila naprava napačno postavljena med prevozom ali skladiščenjem (položena vodoravno ali preobrnjena), jo je treba pustiti vsaj 3 ure v pravilnem položaju pred povezavo na električno omrežje. **6**. Vtakniti vtikač v vtičnico (ne uporabljati pomožnih vtičnic ali redukcij). (glej skico 3).

7. URAVNAVANJE
Naprava je opremljena z komandami za uravnavanje katere se nahajajo na zaščitnem kvadrantu na sprednji strani hladilnika. **1. Termostat:** uravnava temperaturo naprave. **2. Stikalo za električne upore kadi:** je potrebno za prižiganje električne upore kadi. **3. Stikalo za ogrevalne žarnice:** je potrebno za prižiganje ogrevalnih žarnic. **4. Stikalo za dviganje kupole:** je potrebno za odpiranje in zapiranje kupole - Položaj II: kupola dvignjena - Položaj 0: odmor - Položaj I: kupola znižana. **POZOR:** preden se zniža kupolo je treba dobro preveriti, da ogrevanje predalov je bilo izključeno za vsaj 10 minut tako kot ogrevalne žarnice. Če se enkrat pritisne na gumb **8 "SET ali P"** je mogoče vizualizirati postavljeno temperaturo, katero je mogoče spremeniti če se pritisne na gumb **9 "UP"** (GOR) ali na gumb **10 "DOWN"** (DOL) (glej skico 2).

8. KONTROLE ZA DOBRO DELOVANJE HLADILNIKA
DOBRO PREVERITI, DA: 1. vtikač je vključen. **2.** Kupola je odprta. **3.** Stikalo za električne upore kadi “bagnomaria” je vključeno (zelena lučka prižgana). **4.** Stikalo za ogrevalne žarnice je vključeno.
5. Kontrolirati, da temperatura je postavljena na pravilno vrednost, kot zaželeno. **6.** Naprava ne sme bit postavljena blizu vnetljivega materiala ali predmetov kateri bi lahko eksplodirali.

SLO

I	Manuale del manutentore
UK	Maintenance manual
D	Wartungshandbuch
E	Manual de mantenimiento
F	Manuel du préposé à l'entretien
NL	Onderhoudshandleiding
P	Manual do ténico de manutenção
S	Manual för underhållspersonalen
DK	Vejledning til vedligeholdelsespersonale
FIN	Huolto-opas
B	Handleiding van de persoon belast met het onderhoud
GR	Εγχειρίδιο συντηρητή
CZ	Pokyny pro údržbu
EE	Hooldusjuhend
LV	Instrukcija tehniskās apkopes darbiniekam
LT	Techninio aptarnavimo darbuotojo vadovas
H	Karbantartási kézikönyv
M	Manwal għall-manutenzjoni
PL	Podrecznik obslugi konserwacyjnej
SK	Príručka pre údržbára
SLO	Priročnik za vzdrževalno osebje

I UK D E F NL P S DK FIN B GR CZ EE LV LT H M PL SK SLO

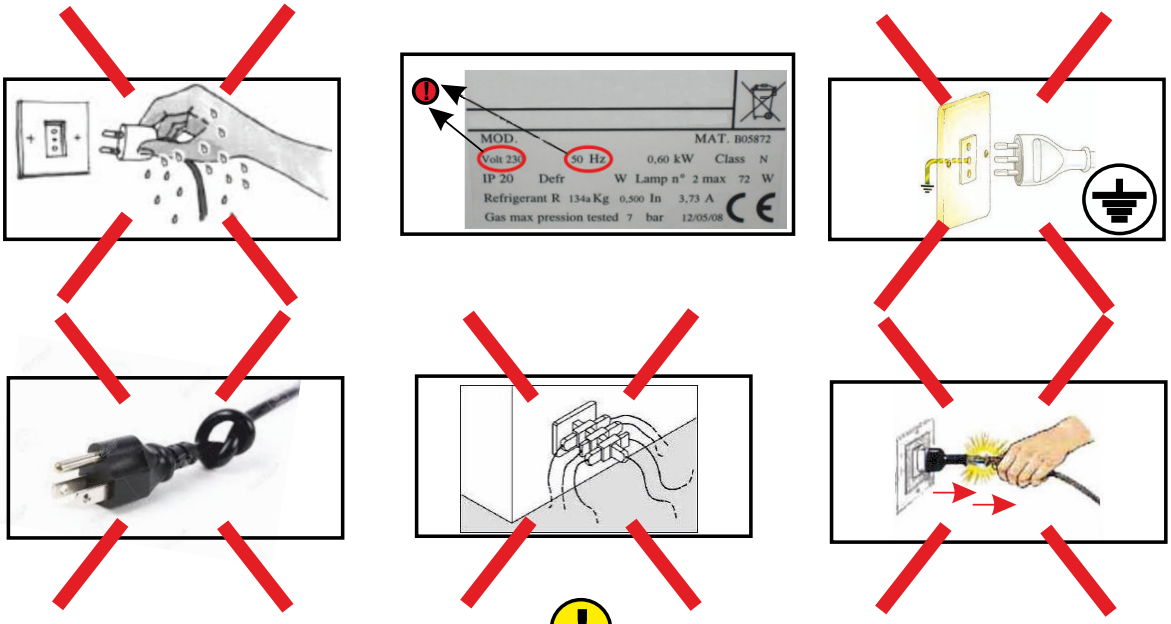

Fig.7

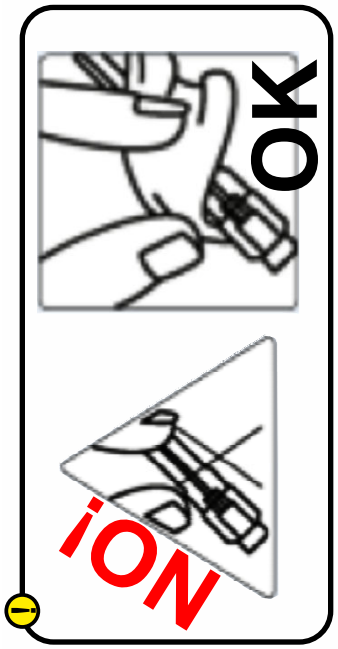

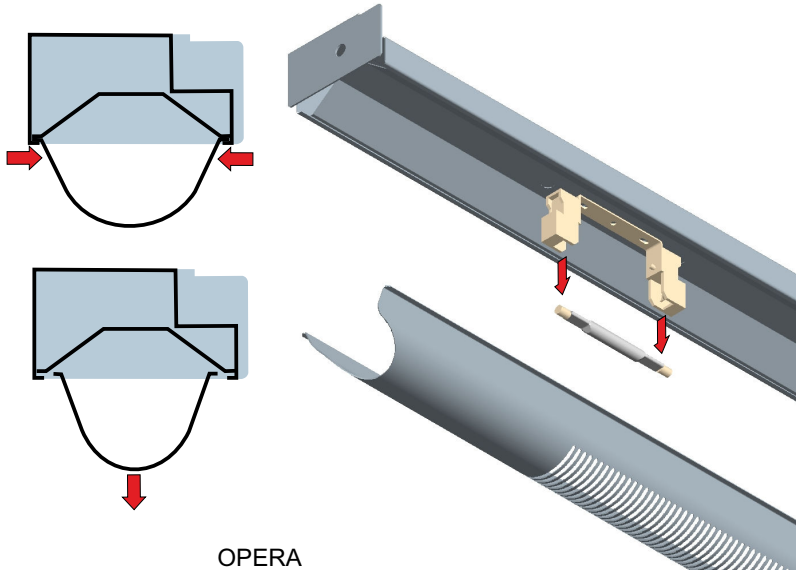

Fig.7B

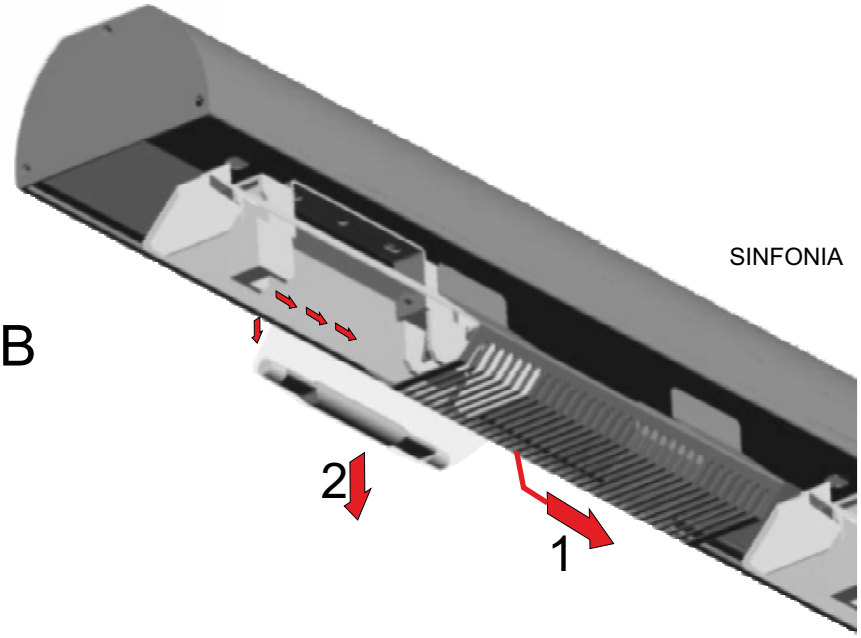

Fig.8

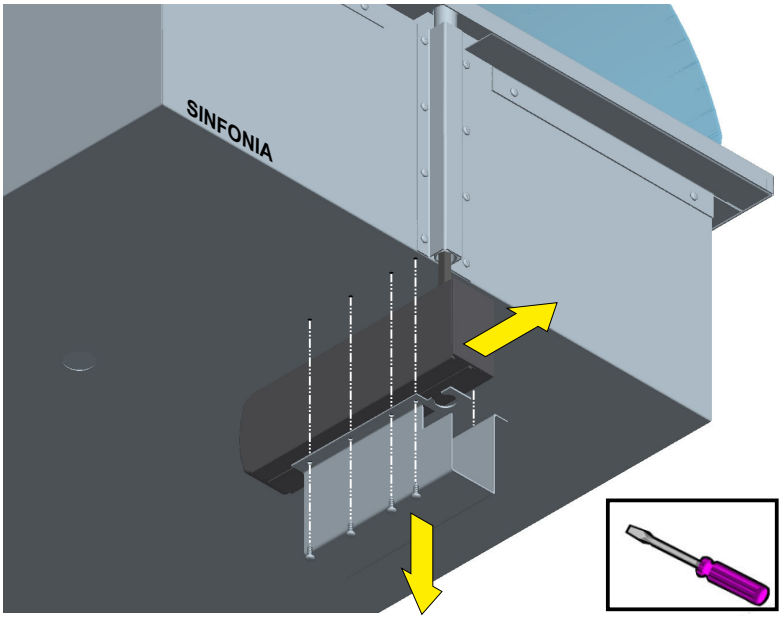

I

1. **SOSTITUZIONE DELLE LAMPADE** (vedi Fig. 7 / 7B).
1.Togliere l'alimentazione. **2.** Afferrare, con entrambe le mani, la griglia di protezione della lampada, quindi premere verso il centro e sfilare verso il basso. **3**. Spingere la lampada verso uno dei supporti in modo da liberare l'estremità opposta quindi toglierla dalla plafoniera. **4**. **Attenzione:** attendere che le lampade si siano raffreddate, la nuova lampada non deve essere assolutamente maneggiata a mani nude, operare la sostituzione afferrandola con un pezzo di carta. **5**. Ripristinare il tutto procedendo in senso inverso. **SINFONIA: 1.** Togliere l'alimentazione. **2. Attenzione:** attendere che le lampade si siano raffreddate, la nuova lampada non deve essere assolutamente maneggiata a mani nude, operare la sostituzione afferrandola con un pezzo di carta. **3**. Rimuovere la griglia di protezione facendola scorrere lateralmente. **4.** Spingere la lampada verso uno dei supporti in modo da liberare l'estremità opposta quindi toglierla dalla plafoniera. **5**. Ripristinare il tutto procedendo in senso inverso.

2. **SOSTITUZIONE DEL MOTORE DI SOLLEVAMENTO DELLA CUPOLA**
1. Sostenere la cupola. **2**.Togliere l'alimentazione elettrica. **3.** Allentare le viti di fissaggio del supporto motore (Fig.8), poste sui lati esterni, sotto la vasca. **4**.Scollegare i fili di alimentazione elettrica del motore stesso. **5**.Sfilare il motore dal supporto. **6**.Nel caso il motore fosse bloccato con la catena di sollevamento all'interno del tubo di guida, occorre ruotarlo e sfilare il motore e la catena verso il basso. **7.** Sostituire il motore e ripristinare tutto nelle stesse posizioni.

UK

1. **REPLACEMENT OF THE LAMPS** (see fig. 7 / 7B)
1. Open the cover. **2**. Turn the appliance off**. 3**. Take hold of the lamp's protective grid with both hands then push it towards the centre and remove from the bottom. **4.** Press the lamp towards one of the two supports in order to release the other end and then take it off of the lamp set. **5**. **Warning:** never handle the new lamp with bare hands. Use a piece of paper to take hold of it and replace it. **6**. Refit all parts by following the above instructions in reverse order. **SINFONIA: 1.** Turn the appliance off**. 2**. **Warning:** never handle the new lamp with bare hands. Use a piece of paper to take hold of it and replace it. **3.** Remove the protection grids by sliding it sidewards. **4**. Press the lamp towards one of the two supports in order to release the other end and then take it off of the lamp set. **5**. Refit all parts by following the above instructions in reverse order.

2. **REPLACEMENT OF COVER'S LIFTING MOTOR**
1. Lower the cover. **2**. Turn the appliance off. **3**. Loosen the fixing screws of the motor support, on the outside, under the basin. **4**. Take the motor out of the support. **5**. If the motor is blocked by the lifting chain inside the guide tube, you must remove all screws of the support and proceed to remove the motor and chain from the bottom. **6.** Disconnect the motor's power supply wires. **7**. Replace the motor and refit all components removed (see fig. 8).

D

1. **AUSTAUSCH DER LAMPEN** (siehe Abbildung 7 / 7B)
1. Die Kuppel öffnen. **2.** Strom wie abschalten. **3**. Fassen Sie das Schutzgitter der Lampe mit beiden Händen, drücken Sie in Richtung Zentrum und ziehen Sie es dann nach unten heraus. **4**. Schieben Sie die Lampe in Richtung einer der Halterungen und befreien Sie so das entgegengesetzte Ende. Nehmen Sie sie dann aus der Deckenleuchte. **5. Achtung:** Die neue Lampe darf in keinem Fall mit bloßen Händen angefasst werden. Fassen Sie sie während des Austauschs mit einem Stück Papier. **6.** Alles in umgekehrter Reihenfolge wieder zusammensetzen. **SINFONIA: 1**. Strom wie abschalten. **2**. **Achtung:** Die neue Lampe darf in keinem Fall mit bloßen Händen angefasst werden. Fassen Sie sie während des Austauschs mit einem Stück Papier. **3**. Das Schutzgitter entfernen bei sorgfaeltiger Schiebung.
4. Schieben Sie die Lampe in Richtung einer der Halterungen und befreien Sie so das entgegengesetzte Ende. Nehmen Sie sie dann aus der Deckenleuchte. **5.** Alles in umgekehrter Reihenfolge wieder zusammensetzen

2. **AUSTAUSCH DES HUBMOTORS DER KUPPEL.**
1. Die Kuppel schließen. **2**. Strom wie abschalten. **3**. Lösen Sie die Befestigungsschrauben des Motorlagers, die sich an den Außenseiten unter der Wanne befinden. **4.** Ziehen Sie den Motor aus dem Motorlager. **5**. Sollte der Motor mit der Hubkette innerhalb des Führungsrohrs blockiert sein, müssen alle Schrauben des Lagers abgeschraubt und der Motor und die Kette nach unten herausgezogen werden. **6.** Die Stromversorgungskabel vom Motor trennen. **7.** Den Motor ersetzen und alles in der ursprünglichen Position wieder montieren (siehe Abb. 8).

E

1. **SUSTITUCIÓN DE LAS LÁMPARAS** (Véase figura 7 / 7B)
1. Abrir la campana. **2.** Desconectar la energía eléctrica. **3**. Tomar con ambas manos la rejilla de protección de la lámpara, apretar hacia el centro y extraerla hacia abajo. **4.** Empujar la lámpara hacia uno de los soportes para poder liberar el extremo opuesto y quitarla del plafón. **5**. **Atención:** no manejar absolutamente la nueva lámpara con las manos desnudas; efectuar la sustitución tomándola con un pedazo de papel. **6.** Restablecer todas las condiciones procediendo en el orden inverso. **SINFONIA:** **1**. Desconectar la energía eléctrica. **2**. **Atención:** no manejar absolutamente la nueva lámpara con las manos desnudas; efectuar la sustitución tomándola con un pedazo de papel. **3.** Quitar la rejilla de protección deslizándola lateralmente. **4.** Empujar la lámpara hacia uno de los soportes para poder liberar el extremo opuesto y quitarla del plafón. **5.** Restablecer todas las condiciones procediendo en el orden inverso.

2. **SUSTITUCIÓN DEL MOTOR DE ELEVACIÓN DE LA CAMPANA**
1. Bajar la campana. **2.** Desconectar la energía eléctrica. **3**. Aflojar los tornillos de fijación del soporte del motor, situados en los lados exteriores, debajo de la cuba. **4**. Extraer el motor del soporte. **5.** Si el motor está bloqueado con la cadena de elevación en el interior del tubo de guía, es necesario desenroscar todos los tornillos del soporte y extraer el motor y la cadena hacia abajo. **6.** Desconectar los conductores de alimentación eléctrica del motor. **7**. Sustituir el motor y volver a colocar todo en las mismas posiciones (Véase figura 8).

F

1. **REMPLACEMENT DES LAMPES** (voir illustration 7 / 7B)
1. Ouvrir la vitrine bombée. **2.** Couper la tension électrique. **3**. Saisir des deux mains la grille de protection de la lampe, appuyer vers le centre et retirer vers le bas. 4. Pousser la lampe vers un des supports de sorte à libérer l'extrémité opposée pour pouvoir retirer l'ampoule du plafonnier. **4**. **Attention:** la nouvelle ampoule ne doit être en aucun cas manipulée à mains nues ; il faut la remplacer en la prenant à l'aide d'un bout de papier. **5**. Réinstaller le tout en procédant en sens inverse. **SINFONIA: 1.** Couper la tension électrique. **2**. **Attention** : la nouvelle ampoule ne doit être en aucun cas manipulée à mains nues ; il faut la remplacer en la prenant à l'aide d'un bout de papier. **3.** Retirer la grille de protection en faisant la glisser latéralement. **4.** Pousser la lampe vers un des supports de sorte à libérer l'extrémité opposée pour pouvoir retirer l'ampoule du plafonnier. **5.** Réinstaller le tout en procédant en sens inverse

2. **REMPLACEMENT DU MOTEUR DE LEVAGE DE LA VITRINE BOMBÉE**
1. Abaisser la vitrine bombée. **2**. Couper la tension électrique. **3**.Dévisser les vis de fixation du support du moteur, positionnées sur les côtés externes, sous la cuve. **4**. Retirer le moteur du support. **5**. En cas de moteur bloqué par la chaîne de levage à l'intérieur du tube de la glissière, dévisser toutes les vis du support et retirer le moteur et la chaîne vers le bas. **6**. Déconnecter les fils d'alimentation électrique du moteur. **7**. Remplacer le moteur et repositionner le tout (voir illustration 8).

NL

1. **VERVANGING VAN DE LAMPEN** (zie Fig. 7 / 7B)
1. Open de koepel. **2**. Sluit de elektriciteit af zoals. **3**. Pak het beschermrooster van de lamp met beide handen vast, druk het vervolgens naar het midden en haal het neerwaarts uit de plafonnière. Duw de lamp in de richting van één van beide steunpunten, zodat de andere kant vrijkomt, en neem deze vervolgens uit de plafonnière. **4**. **Let op:** de nieuwe lamp mag absoluut niet met blote handen vastgepakt worden. Breng de nieuwe lamp aan door deze met een stuk papier vast te pakken. **5.** Breng alles in de oorspronkelijke staat terug door de handeling in omgekeerde volgorde uit te voeren. **SINFONIA: 1**. Sluit de elektriciteit. **2**. **Let op:** de nieuwe lamp mag absoluut niet met blote handen vastgepakt worden. Breng de nieuwe lamp aan door deze met een stuk papier vast te pakken. **3.** Verwijder de beveiligingsrekken door deze zijdelings te schuiven. **4.** Duw de lamp naar een van de twee ondersteuningen om het andere uiteinde los te krijgen, haal de lamp vervolgens uit de lamp houder. **5.** Breng alles in de oorspronkelijke staat terug door de handeling in omgekeerde volgorde uit te voeren.

2. **VERVANGING VAN DE HEFMOTOR VAN DE KOEPEL**
1. Sluit de koepel. **2**. Sluit de elektriciteit af zoals. **3**. Draai de bevestigingsschroeven van de motorbehuizing aan de buitenzijden, onder de bak, los. **4**. Haal de motor uit de behuizing. **5**. Indien de motor door de hefketting in de geleidebuis geblokkeerd is, dient u alle schroeven van de behuizing los te draaien en de motor en de ketting naar beneden weg te nemen. **6**. Maak de elektriciteitsdraden van de motor los. **7**. Vervang de motor en breng alles weer in de oorspronkelijke staat terug (zie Fig. 8).

P

1. **SUBSTITUIÇÃO DAS LÂMPADAS** (ver a Fig. 7 / 7B)
1. Abra a cúpula. **2**. Desligue a alimentação. **3**. Segure com ambas as mãos, a grelha de protecção da lâmpada e, em seguida, pressione em direcção do centro e extraia-a por baixo. **4**. Empurre a lâmpada em direcção de um dos suportes a fim de libertar a extremidade oposta e remova-a do plafonnier. **5**. Atenção: a nova lâmpada não deve ser absolutamente manuseada com as mãos desprotegidas; efectue a substituição segurando-a com um pedaço de papel. **6**. Monte o conjunto novamente repetindo as mesmas operações na ordem inversa. **SINFONIA: 1**. Desligue a alimentação. **2**. **Atenção:** a nova lâmpada não deve ser absolutamente manuseada com as mãos desprotegidas; efectue a substituição segurando-a com um pedaço de papel. **3.** Retire a grade de segurança deslizando-a lateralmente. **4.** Empurre a lâmpada em direcção a um dos suportes por forma a libertar a outra extremidade e, de seguida, retire-a do suporte. **5**. Monte o conjunto novamente repetindo as mesmas operações na ordem inversa.

2. **SUBSTITUIÇÃO DO MOTOR DE ELEVAÇÃO DA CÚPULA**
1. Baixe a cúpula. **2**. Desligue a alimentação eléctrica. **3.** Desaperte os parafusos de fixação do suporte do motor, situados nos lados externos, em baixo do tanque**. 4.** Extraia o motor do suporte. **5**. Se o motor estiver bloqueado com uma corrente de elevação no interior do tubo de guia, é necessário desapertar todos os parafusos do suporte e extrair o motor e a corrente por baixo. **6.** Desligue os fios da alimentação eléctrica do próprio motor. **7**. Substitua o motor e volte a montar o conjunto na posição inicial (ver a Fig. 8).

S

1. **UTBYTE AV LAMPOR** (se fig. 7 / 7B)
1. Öppna kåpan. **2**. Bryt strömförsörjningen. **3**. Greppa om lampans skyddsgaller med båda händerna. Tryck det därefter mot mitten och dra nedåt. **4**. Skjut lampan mot ett av de två stöden så att den motsatta änden blir fri och ta bort den från lamphållaren. **5. OBS:** Den nya lampan får inte under några omständigheter hanteras med bara händer. Håll i den med ett hushållspapper vid bytet. **6.** Montera alltihop genom att utföra nedmonteringen i omvänd ordning. **SINFONIA: 1**. Bryt strömförsörjningen. **2**. **OBS:** Den nya lampan får inte under några omständigheter hanteras med bara händer. Håll i den med ett hushållspapper vid bytet. **3.** Tag bort säkerhetsnätet genom att förskjuta det i sidled**. 4.** Tryck lampan mot en av de två stöden för att frigöra den andra änden och tag sedan bort den från lamp setet. **5.** Montera alltihop genom att utföra nedmonteringen i omvänd ordning.

2. **UTBYTE AV MOTORN FÖR LYFT AV KÅPAN**
1. Sänk kåpan. **2.** Slå från strömmen. **3.** Lossa motorstödets fästskruvar som är placerade på utsidorna under vattenbadet. **4.** Dra ut motorn från stödet. **5.** Om motorn är blockerad med lyftkedjan inuti styrröret ska du skruva loss stödets skruvar och dra ut motorn och kedjan nedåt. **6.** Koppla ifrån motorns elkablar. **7.** Byt ut motorn och sätt tillbaka allt på samma plats (se fig. 8).

DK

1. **UDSKIFTNING AF PÆRER** (Jvf. fig. 7 / 7B)
1. Åbn hætten. **2.** Frakobl strømmen. **3**. Tag fat i pærens beskyttelsesgitter med begge hænder. Pres herefter mod midten af gitteret og træk det nedad. **4**. Pres pæren mod en af de to støtter, således at enden, der er anbragt i den modsatte støtte, løsnes. Fjern herefter pæren fra lampen. **5**. **Advarsel:** Den nye pære må under ingen omstændigheder berøres med bare hænder. I forbindelse med udskiftning skal der anbringes et stykke papir omkring pæren. **6**. Montér delene ved at udføre ovennævnte indgreb i omvendt rækkefølge. **SINFONIA: 1**. Frakobl strømmen. **2**. **Advarsel:** Den nye pære må under ingen omstændigheder berøres med bare hænder. I forbindelse med udskiftning skal der anbringes et stykke papir omkring pæren. **3.** Fjern sikkerhedsnettet ved at skubbe det sidelæns. **4.** Skub lampen hen mod en af de to støtter for at frigøre den på den anden side og løft den derefter op fra lampesættet. **5**. Montér delene ved at udføre ovennævnte indgreb i omvendt rækkefølge

2. **UDSKIFTNING AF MOTOR TIL HÆVNING AF HÆTTE**
1. Sænk hætten. **2.** Frakobl strømmen. **3.** Løsn fastgøringsskruerne på motorens støtte. Skruerne er anbragt på ydersiderne under beholderen. **4.** Fjern motoren fra støtten. **5.** Hvis motoren er blokeret med løftekæden indvendigt i styrerøret, er det nødvendigt at løsne samtlige skruer, der er anbragt på støtten, og fjerne motoren og kæden ved at trække dem nedad. **6.** Kobl ledningerne fra motoren. **7**. Udskift motoren og montér delene i de oprindelige positioner på ny. (Jvf. fig. 8)

FIN

1. **LAMPPUJEN VAIHTAMINEN** (katso kuva 7 / 7B)
1. Avaa kupu. **2.** Kytke virta pois päältä. **3**. Tartu lampun suojaritilään molemmin käsin, paina keskiosaa kohden ja poista se vetämällä sitä alaspäin. **4.** Työnnä lamppua yhtä tukea kohden siten, että vastakkainen pää vapautuu. Poista kattolamppu tämän jälkeen paikoiltaan. **5**. **Varoitus:** Älä kosketa uutta lamppua koskaan paljain käsin, vaan käsittele sitä paperipyyhkeen avulla vaihdon aikana. **6**. Pane kaikki osat takaisin paikoilleen suorittamalla annetut ohjeet päinvastaisessa järjestyksessä. **SINFONIA:** **1**. Kytke virta pois päältä. **2**. **Varoitus:** Älä kosketa uutta lamppua koskaan paljain käsin, vaan käsittele sitä paperipyyhkeen avulla vaihdon aikana. **3.** Poista turvaverkko työntämällä sitä sivuuttain. **4.** Työnnä lamppu kohti toista tukijaa vapauttaaksesi toinen pää ja ota se pois lamppusarjasta. **5**. Pane kaikki osat takaisin paikoilleen suorittamalla annetut ohjeet päinvastaisessa järjestyksessä

2. **KUVUN NOSTOMOTTORIN VAIHTO**
1. Laske kupu alas. **2**. Katkaise sähkö. **3**. Löysää ulkosivuille altaan alle sijoitettuja moottorin tuen kiinnitysruuveja. **4**. Vedä moottori tuesta. **5**. Mikäli moottori on lukittu paikalleen ohjausputken sisällä olevalla nostoketjulla, ruuvaa kaikki tuen ruuvit irti ja vedä moottori ja ketju ulos alakautta. **6.** Irrota moottorin sähköjohtimet. **7**. Vaihda moottori ja palauta kaikki osat alkuperäisille paikoilleen (katso kuva 8).

B

1. **VERVANGING VAN DE LAMPEN** (zie Fig. 7 / 7B)
1. Open de koepel. **2**. Schakel de elektrische voeding uit zoals. **3**. Met beide handen de beschermrooster van de lamp vastpakken, naar het centrum toe drukken en neerwaarts uithalen. **4**. Duw de lamp naar één van de twee supports zodanig dat het tegenovergestelde uiteinde vrijgemaakt wordt en haal vervolgens de lamp uit de plafonnière. **5**. **Let op**: de nieuwe lamp mag in geen geval met blote handen aangeraakt worden. De vervanging moet uitgevoerd worden met behulp van een stuk papier. **6.** Herstel alles door in de tegenovergestelde volgorde tewerk te gaan. **SINFONIA: 1**. Schakel de elektrische voeding. **2. Let op**: de nieuwe lamp mag in geen geval met blote handen aangeraakt worden. De vervanging moet uitgevoerd worden met behulp van een stuk papier. **3.** Verwijder het beschermingsrooster door hem opzij te schuiven. **4.** Duw de lamp naar een van de steunen toe om het andere uiteinde hiervan te bevrijden en verwijder de lamp uit de plafondverlichting. **5.** Herstel alles door in de tegenovergestelde volgorde tewerk te gaan.

2. **VERVANGING VAN DE MOTOR VOOR HET OPHEFFEN VAN DE KOEPEL**
1. Sluit de koepel. **2**. Sluit de elektrische voeding af zoals. **3**. De schroeven voor de vasthechting van de motor support, die zich op de buitenkanten onder de kuip bevinden, losdraaien. **4.** De motor uit de support halen. **5.** Indien de motor door de hefkettingen in de geleidebuis geblokkeerd is, dient u alle schroeven van de behuizing los te draaien en de motor en de ketting naar beneden weg te nemen. **6.** Koppel de elektriciteitsdraden van de motor los. **7**. Vervang de motor en breng alles in de oorspronkelijke staat terug (zie Fig. 8).

GR

1. **ΑΝΤΙΚΑΤΑΣΤΑΣΗ ΤΩΝ ΛΑΜΠΤΗΡΩΝ** (βλέπε Εικ. 7 / 7B)
1. Ανοίξτε το θόλο. **2.**Αφαιρέσατε την τροφοδοσία όπως περιγράφεται. **3**. Πιάστε με τα δύο χέρια, τη γρίλια προστασίας της λάμπας, μετά πιέστε προς το κέντρο και βγάλτε προς τα κάτω. **4**. Σπρώξτε τη λάμπα προς ένα από τα στηρίγματα με τρόπο, που να την ελευθερώσετε από την αντίθετη άκρη και μετά βγάλτε τη από την πλαφονιέρα. **5**. **Προσοχή:** η νέα λάμπα δε θα πρέπει με κανένα τρόπο να πιαστεί με γυμνά χέρια, κάντε την αντικατάσταση πιάνοντάς τη με ένα κομμάτι χαρτί. **6**. Για να αποκαταστήσετε τα πάντα, προβείτε στην αντίστροφη διαδικασία. **SINFONIA: 1.** Αφαιρέσατε την τροφοδοσία όπως. **2**. **Προσοχή:** η νέα λάμπα δε θα πρέπει με κανένα τρόπο να πιαστεί με γυμνά χέρια, κάντε την αντικατάσταση πιάνοντάς τη με ένα κομμάτι χαρτί. **3.** Αφαιρέστε το πλέγμα ασφαλείας συρόμενη πλαγίως. **4.** Σπρώξτε το φανό σε μέσα ενημέρωσης Τύπου προς το αντίθετο άκρο και στη συνέχεια αφαιρέστε το ανώτατο όριο φως. **5**. Για να αποκαταστήσετε τα πάντα, προβείτε στην αντίστροφη διαδικασία.

2. **ΑΝΤΙΚΑΤΑΣΤΑΣΗ ΤΟΥ ΚΙΝΗΤΗΡΑ ΑΝΥΨΩΣΗΣ ΤΟΥ ΘΟΛΟΥ**
1. Χαμηλώστε το θόλο. **2**. Αφαιρέσατε την ηλεκτρική τροφοδοσία όπως περιγράφεται. **3.** Χαλαρώστε τις βίδες στερέωσης του στηρίγματος του κινητήρα, που βρίσκονται στα εξωτερικά πλαϊνά, κάτω από τη δεξαμενή. **4.** Αποτραβήξτε τον κινητήρα από το στήριγμα. **5.** Στην περίπτωση, που ο κινητήρας μπλοκαριστεί με την αλυσίδα ανύψωσης στο εσωτερικό του σωλήνα οδηγού, πρέπει να ξεβιδώσετε όλες τις βίδες στήριξης και να βγάλετε τον κινητήρα και την αλυσίδα προς τα κάτω. **6.** Αποσυνδέστε όλα τα καλώδια ηλεκτρικής τροφοδοσίας από τον ίδιο τον κινητήρα. **7.** Αντικαταστήστε τον κινητήρα και αποκαταστήστε τα πάντα στις ίδιες θέσεις (βλέπε Εικ. 8).

CZ

1. **VÝMĚNA ŽÁROVEK** (viz obr. 7 / 7B)
1. Otevřete víko. **2**. Odpojte zařízení od elektrické sítě. **3.** Uchopte oběma rukama ochrannou mřížku žárovky, pak zatlačte středovou část a vytáhněte směrem dolů. **4.** Zatlačte žárovku směrem k jedné z podpěr tak, aby se protilehlý konec uvolnil a vytáhněte ji ze svítidla. **5. Pozor:** V žádném případě neberte novou žárovku do holých rukou. Při výměně ji držte zakrytou kouskem papíru. **6.** Vraťte vše do původního stavu opačným způsobem. **SINFONIA: 1.** Odpojte zařízení od elektrické sítě. **2. Pozor:** V žádném případě neberte novou žárovku do holých rukou. Při výměně ji držte zakrytou kouskem papíru. **3.** Odstrante mríž zabezpecení posunutím do boku. **4.** Stisknete lampu smerem nahoru, jedna ze dvou podpor, uvolní se konec a poté je možné vyjmout ji ven. **5.** Vraťte vše do původního stavu opačným způsobem**.**

2. **VÝMĚNA MOTORU PRO ZDVIHÁNÍ POKLOPU**
1. Zavřete poklop. **2**. Odpojte zařízení od elektrické sítě. **3.** Povolte šrouby nosiče motoru, které se nacházejí na vnější straně pod chladicím boxem. **4**. Vytáhněte motor z nosiče. **5**. Pokud je motor zablokovaný se zvedacím řetězem uvnitř vodicí trubice, je třeba vyšroubovat všechny šrouby nosiče a vytáhnout motor a řetěz směrem dolů. **6**. Odpojte dráty pro přívod proudu do motoru. **7**. Vyměňte motor za nový a při jeho montáži postupujte opačným způsobem (viz obr. 8).

EE

1. **LAMPIDE VAHETAMINE** (vt Joon. 7 / 7B)
1. Avada kate. **2**. Lülitada elektritoide välja. **3**. Võtta mõlema käega lambi kaitserestist, seejärel suruda seda keskpaiga poole ja tõmmata allapoole pealt ära. **4.** Suruda lampi ühe toe poole nii, et selle vastasots tuleb teiselt poolt lahti, ja seejärel võtta lamp lambipesast välja. **5**. **Tähelepanu:** uut lampi ei tohi mingil juhul puutuda paljaste kätega, lambi vahetamise ajal kasutada paberitükki lambist kinni hoidmiseks. **6**. Paigaldada kõik osad tagasi, toimides vastupidises järjekorras. **SINFONIA: 1.** Toestada kate. **2.** Lülitada elektritoide välja. **3.** Eemaldada õhutusrestid. **4.** Keerata säilituskambri all mootorialuse väliskülgedel asuvad kinnituskruvid lahti. **5.** Võtta mootor aluselt maha. **6.** Juhul, kui mootor on kinni jooksnud veoketiga juhttoru sees, tuleb kõik aluse kruvid lahti keerata ja mootor ja kett põhja poolt välja võtta. **7.** Mootori elektritoitejuhtmed lahti ühendada. **8.** Mootor välja vahetada ja kõik osad esialgses asendis uuesti paigaldada.

2. **KATTE TÕSTEMOOTORI VAHETAMINE**
1. Lasta kate alla. **2**. Lülitada elektritoide välja. **3**. Keerata säilituskambri all mootorialuse väliskülgedel asuvad kinnituskruvid lahti. **4**. Võtta mootor aluselt maha. **5**. Juhul, kui mootor on kinni jooksnud veoketiga juhttoru sees, tuleb kõik aluse kruvid lahti keerata ja mootor ja kett põhja poolt välja võtta. **6**. Mootori elektritoitejuhtmed lahti ühendada. **7**. Mootor välja vahetada ja kõik osad esialgses asendis uuesti paigaldada (vt Joon. 8).

LV

1. **LAMPU NOMAINĪŠANA** (sk. 7 / 7B. att.)
1. Atveriet vāku. **2.** Izslēdziet iekārtu. **3.** Satveriet lampas aizsargrežģi ar abām rokām, tad piespiediet to virzienā uz centru un izņemiet no apakšas. **4**. Piespiediet lampu virzienā uz vienu no diviem balstiem, lai varētu atbrīvot otru galu un tad izvelciet to no lampas ietvara. **5. Brīdinājums:** nekad nepieskarieties jaunai lampai ar plikām rokām. Varat izmantot papīra loksni, lai satvertu lampu un nomainītu to. **6**. Salieciet atpakaļ visas sastāvdaļas, ievērojot iepriekš aprakstītās darbības pretējā secībā. **SINFONIA: 1.** Izslēdziet iekārtu. **2. Brīdinājums:** nekad nepieskarieties jaunai lampai ar plikām rokām. Varat izmantot papīra loksni, lai satvertu lampu un nomainītu to. **3.** Nonemiet aizsardzibas režgi, sanos sabidot to kopa. **4.** Piespiediet spuldzi virziena pret vienu no diviem stativiem, lai atbrivotu tas otro galu, un tad iznemiet to no apgaismes ierices. **5.** Salieciet atpakaļ visas sastāvdaļas, ievērojot iepriekš aprakstītās darbības pretējā secībā.

2. **VĀKA PACELŠANAS MOTORA NOMAINĪŠANA**
1. Nolaidiet vāku. **2**. Izslēdziet iekārtu. **3**. Atskrūvējiet motora atbalsta skrūves zem tvertnes. **4**. Izņemiet motoru no balsta. **5**. Gadījuma ja motors ir bloķēts ar pacelšanas ķēdi, Jums jāatskrūvē visas balsta skrūves un jāizņem motors un ķēde no apakšas. **6**. Atvienojiet motora elektroenerģijas vadus. **7**. Nomainiet motoru un salieciet visas izņemtās sastāvdaļas pretējā secībā (sk. 8. att.).

LT

1. **LEMPŲ KEITIMAS** (žr. 7 / 7B pav.)
1. Atidaryti gaubtą. **2.**Išjungti maitinimą. **3**. Abiem rankom suėmus apsaugines lempos groteles, paspausti jas vidurio link ir ištraukti per apačią. **4**. Paspausti lempą vienos iš atramų link, kad atsikabintų priešingas kraštas, tada atskirti ją nuo plafono. **5**. **Dėmesio:** naujos lempos jokiu būdu negalima liesti plikomis rankomis, suimti ją reikia popieriaus skiaute. **6**. Viską vėl sumontuoti atliekant veiksmus priešingus aprašytiems. **SINFONIA: 1.** Išjungti maitinimą. **2. Dėmesio:** naujos lempos jokiu būdu negalima liesti plikomis rankomis, suimti ją reikia popieriaus skiaute. **3.** Nuimkite apsaugos groteles, pastumdami i šona. **4.** Pauspauskite lempa ties viena iš dvieju laikikliu (suportu), atsilaisvindami viena iš galu. Po to nuimkite ja iš irenginio. **5.** Viską vėl sumontuoti atliekant veiksmus priešingus aprašytiems

2. **GAUBTO PAKĖLIMO MOTORO KEITIMAS**
1. Nuleisti gaubtą. **2**. Atjungti elektros maitinimą. **3**. Atsukti motoro atramos tvirtinimo varžtus, esančius šonuose po talpa. **4**. Atskirti motorą nuo atramos. **5**. Tuo atveju jei motoras pakėlimo grandine pritvirtintas kreipiančiojo vamzdžio viduje, reikės atsukti visus atramos varžtus ir ištraukti motorą bei grandinę per apačią. **6**. Atjungti elektros maitinimo laidus nuo paties motoro. **7**. Pakeisti motorą ir viską vėl sumontuoti į tą pačią padėtį (žr. 8 pav.).

H

1. **FÉNYCSÖVEK CSERÉJE** (lásd 7 / 7B. ábra)
1. Nyissák ki a búrát. **2**. Pontban leírtak szerint kapcsolják le a hálózati csatlakozást. **3**. Fogják meg mindkét kézzel a fénycső védőrácsát, majd nyomják a középpont felé és lefelé húzzák le. **4**. Nyomják a fénycsövet az egyik tartóelem felé oly módon, hogy az ellentétes végződése kiszabadulhasson majd vegyék le a lámpatartóról. **5. Figyelem:** az új fénycsövet egyáltalán nem szabad megérinteni csupasz kézzel, egy darab papírral megfogva végezzék el a cseréjét. **6.** Szereljék vissza az egészet az ellenkező irányú eljárással. **SINFONIA: 1.** A le a hálózati csatlakozást. **2.** fénycsövet egyáltalán nem szabad megérinteni csupasz kézzel, egy darab papírral megfogva végezzék el a cseréjét. **3.** Vegye le a védőrácsot oldalt csúsztatva. **4.** Nyomja az izzót az egyik támasztó felé oly módon, hogy az azzal ellentétes része szabaddá váljon, majd vegye le a világítótestről. **5.** Szereljék vissza az egészet az ellenkező irányú eljárással

2. **A BÚRAEMELŐ MOTOR CSERÉJE**
1. Engedjék le a búrát. **2**. Pont szerint kapcsolják le a hálózati csatlakozást. **3**. Lazítsák meg a motor tartóállványát rögzítő csavarokat, amelyek a tartály alatt, a külső oldalfalakon találhatók. **4**. Húzzák ki a motort a tartóállványból. **5.** Abban az esetben, ha a motor rögzítve van az emelőlánccal a vezetőcső belsejében, akkor ki kell csavarozni a tartóállvány minden csavarját és lefelé húzni a motort és a láncot. **6**. Bontsák ki a motor tápvezetékeit. **7**. Cseréljék le a motort és szereljenek vissza mindent a kiindulási pozícióba (lásd 8. ábra).

M

1. **TIBDIL TAL-LAMPI** (ara figura 7 / 7B)
1. Iftaħ l-għatu. **2**. Itfi l-apparat. **3**. Żomm il-gradilja tal-lampa b'idejk it-tnejn u mbagħad mbotta għan-nofs u neħħi minn mal-qiegħ. **4**. Agħfas il-lampa lejn xi wieħed miż-żewġ irfid sabiex teħles in-naħa l-oħra, imbagħad aqlagħha minn postha. **5**. **Twissija:** qatt m'għandek tmiss il-lampa `l ġdida b'idejn mikxufin. Uża biċċa karta sabiex iżommha u tibdilha. **6**. Qiegħed il-partijiet kollha f'psthom billi ssegwi l-istruzzjonijiet t'hawn fuq f'ordni bil-maqlub. **SINFONIA: 1.** Itfi l-apparat. **2. Twissija:** qatt m'għandek tmiss il-lampa `l ġdida b'idejn mikxufin. Uża biċċa karta sabiex iżommha u tibdilha. **3.** Nehhi Il gradilja ta protezzjoni billi tressaqa lagenba. **4.** Ghafas il lampa lejn wahda miz zewg supporti biex jinhall it tarf l-iehor, u wara aqlaghha min posta. **5.** Qiegħed il-partijiet kollha f'psthom billi ssegwi l-istruzzjonijiet t'hawn fuq f'ordni bil-maqlub.

2. **TIBDIL TAL-MUTUR LI JGĦOLLI L-GĦATU**
1. Baxxi l-għatu. **2**. Itfi l-apparat. **3**. Ħoll il-viti li jġonġu l-irfid tal-mutur, fuq in-naħa ta' barra, taħt il-vaska. **4.** Oħroġ il-mutur il-barra mill- irfid tiegħu. **5**. Jekk il-mutur hu mblokkat mill-katina li terfa'ġewwa t-tubu gwida, għandek tneħħi l-viti kollha ta' l-irfidu tipproċedi billi tneħħi l-mutur u l-katina minn mal-qiegħ. **6.** Skonnettja l-wajers li jfornu l-provvista ta' l-elettriku `l-mutur. **7.** Ibdel il-mutur u erġa' qiegħed l-affarijiet kollha maqlugħa (ara figura 8).

PL

1. **WYMIANA ŻARÓWEK** (Patrz Rys. 7 / 7B)
1. Otworzyć kopułę. **2**. Odciąć zasilanie jak opisano. **3**. Obydwoma rękami chwycić kratę ochronną żrówki, następnie, nacisnąć w środku i wysunąć ku dołowi. **4**. Pchnąć żarówkę w kierunku jednej z podpórek, w taki sposób, aby uwolnić drugi koniec, a następnie wyciągnąć ją z palfoniery. **5. Uwaga:** nowej żarówki nie wolno dotykać gołymi rękoma, chwycić ją poprzez kawałek papieru. **6**. Powrócić do stanu pierwotnego postępując w odwrtonym porządku. **SINFONIA: 1.** Odciąć zasilanie. **2. Uwaga:** nowej żarówki nie wolno dotykać gołymi rękoma, chwycić ją poprzez kawałek papieru. **3.** Usun ruszt chroniacy lampe. **4.** Przesun lampe w prawa strone (do prowadnicy), stosujac lekki nacisk na sprezyny trzymajace klosz lampy. **5.** Powrócić do stanu pierwotnego postępując w odwrtonym porządku.

2. **WYMIANA SILNIKA PODNOSZĄCEGO KOPUŁĘ**
1. Opuścić kopułę. **2**. Odciąć zasilanei elektryczne jak opisano. **3**. Odkręcić śruby obudowy silnika znajdujące się na zewnątrz, pod wanną. **4**. Wysunąć silnik z obudowy. **5.** Jeśli okaże się, że silnik jest zablokowany wraz z łańcuchem wewnątrz rury lejowej, należy odkręcić wszystkie śruby i wysunąć silnik i łańcuch ku dołowi. **6**. Odłączyć przewody zasilania elektrycznego silnika. **7.** Wymienić silnik i powrócić do stanu pierwotnego (patrz Rys. 8).

SK

1. **VÝMENA ŽIAROVKY VNÚTORNÉHO OSVETLENIA** (Pozri obr. 7 / 7B)
1. Otvorte ochranný kupolovitý poklop. **2**. Vypnite prívod elektrickej energie ako. **3**. Obidvoma rukami uchopte ochranný rošt žiarovky, potlačte ho do stredu a vytiahnite smerom dole. **4**. Potlačte žiarovku smerom k jednému zo suportov tak, aby sa uvoľnil opačný koniec a vyberte ju z plafónu. **5**. **Pozor**: Novú žiarovku absolútne nesmiete chytať holými rukami ! Uchopte ju pomocou papiera. **6**. Obnovte všetky zapájania postupujúc v opačnom poradí. **SINFONIA: 1.** Vypnite prívod elektrickej energie. **2. Pozor**: Novú žiarovku absolútne nesmiete chytať holými rukami ! Uchopte ju pomocou papiera. **3.** Vysunúť ochrannú mriežku. **4.** Žiarovku zatlačiť proti jednej z dvoch úchytiek a uvoľniť jej opačný koniec, následne ju vyňať zo stropnej lampy. **5.** Obnovte všetky zapájania postupujúc v opačnom poradí**.**

2. **VÝMENA MOTORU DVÍHANIA OCHRANNÉHO KUPOLOVITÉHO POKLOPU**
1. Zatvorte ochranný kupolovitý poklop. **2.** Vypnite prívod elektrickej energie ako je uvedené. **3**. Povoľte upevňovacie skrutky zo suportu motora, nachádzajúce sa na vonkajších stranách pod chladiacím boxom. **4.** Vysuňte motor zo suportu. **5**. V prípade, že by bol motor zablokovaný dvíhacou reťazou vo vnútri vodiacej trubice, doporučujeme odskrutkovať všetky skrutky zo suportu a vysunúť motor a reťaze smerom dole. **6**. Odpojte vodiče elektrického napájania zo samotného motora. **7**. Vymeňte motor za nový a obnovte všetky zapájania postupujúc v opačnom poradí. (Pozri obr. 8)

SLO

1. **ZAMENJAVA NOTRANJIH ŽARNIC** (glej skico 7 / 7B)
1. Odpreti kupolo. **2**. Izključiti električno napajanje. **3**. Prijeti z obema rokami rešetko za zaščito okova za žarnice in jo sneti navzdol. **4**. Poriniti žarnico proti eno oporo tako da se drugi konec sname. Odstraniti žarnico. **5**. **POZOR:** ne dotikati z golimi rokami novo žarnico, prijeti žarnico z koncem papirja. **6**. Za montažo delov ponoviti postopek v nasprotno smer. **SINFONIA: 1.** Izključiti električno napajanje. **2. POZOR:** ne dotikati z golimi rokami novo žarnico, prijeti žarnico z koncem papirja. **3.** Odstranite varnostno mrežo drsno na stran. **4.** Potisnite žaromet do prve podpore skrajno nasproti tako da se sprosti, potem ga odstranite iz ohišja. **5.** Za montažo delov ponoviti postopek v nasprotno smer.

2. **ZAMENJAVA MOTORJA ZA DVIGANJE KUPOLE**
1. Znižati kupolo. **2**. Izključiti električno napajanje. **3**. Popustiti vijake za pritrditev opore motorja kateri se nahajajo na zunanji strani, pod kadjo. **4**. Dvigniti motor z opore. **5**. Če je motor blokiran zaradi verige za dviganje, katera se nahaja v notranjost vodilne cevi, je treba odviti vse vijake na opori in sneti motor in verigo navzdol. **6**. Odstraniti vse kable za električno napajanje motorja. **7**. Zamenjati motor in ponovno montirati vse dele na originalno mesto (glej skico 8).

I

1) Compressore **2)** Condensatore **3)** Comando cupola - interruttore **4)** Evaporatore **5)** Filtro **6)** Interruttore **8)** Morsettiera **9)** Motoriduttore **12)** Sonda **13)** Spina **15)** Termostato **21)** Resistenza **28)** Galleggiante **29)** Sirena **30)** Potenziometro **31)** Scheda LED **32)** Sonda umidità **33)** Scheda WIFI **34)** Antenna **35)** Elettroserratura **36)** Porta USB **37)** Inverter **38)** Controllo valvola elettronica **39)** Valvola elettronica **40)** Sonda valvola elettronica **41)** Trasduttore **42)** Ricevitore **43)** Valvola termostatica **47)** Lampada (UV) **48)** Teleruttore **49)** Lampade IR

UK

1) Compressor **2)** Condenser **3)** Cover control **4)** Evaporator **5)** Filter **6)** Switch **8)** Terminal board **9)** Motor reducer **12)** Probe **13)** Plug **15)** Thermostat **21)** Resistor **28)** Float **29)** Alarm **30)** Potentiometer **31)** electronic card (LED) **32)** Probe (humidity) **33)** WIFI- Card **34)** Aerial **35)** Electric lock **36)** USB port **37)** Inverter **38)** Controller for the electronic valve **39)** Electronic valve **40)** Electronic valve probe **41)** Transducer **42)** Receiver **43)** Thermostatic valve **47)** Lamp (UV) 48) Remote switch 49) IR lamps

D

1) Kompressor **2)** Verflüssiger **3)** Steuerung Kuppel **4)** Verdampfer **5)** Filter **6)** Schalter **8)** Klemmleiste **9)** Getriebemotor **12)** Sensor **13)** Netzsteckdose **15)** Thermostat **21)** Widerstand **28)** Schwimmer **29)** Alarm **30)** Potentiometer **31)** Elektronische Karte (LED) **32)** Sonde (Luftfeuchtigkeit) **33)** elektronische Karte (WIFI) **34)** Antenne **35)** Elektroschloss **36)** USB-Port **37)** Wandler **38)** Elektronische Ventilsteuerung **39)** Elektronisches Ventil **40)** Elektronische Ventilsonde **41)** Wandler **42)** Empfänger **43)** Thermostatventil **47)** Lampe (UV) 48) Fernschalter 49) IR-Lampen

E

1) Compresor **2)** Condensador **3)** Mando campana **4)** Evaporador **5)** Filtro **6)** Interruptor **8)** Caja de bornes **9)** Motorreductor **12)** Sonda **13)** Enchufe **15)** Termostato **21)** Resistencia **28)** Flotador **29)** Alarma **30)** Potenciómetro **31)** Tarjeta electrónica (LED) **32)** Sonda (humedad) **33)** Tarjeta (WIFI) **34)** Antena **35)** Cerradura eléctrica **36)** Puerto USB **37)** Inversor **38)** Controlador de válvula electrónica **39)** Valvula electronica **40)** Sonda de la válvula electrónica **41)** Transductor **42)** Receptor **43)** Válvula termostática **47)** Lámpara (UV) 48) Telerruptor 49) Lámparas IR

F

1) Compresseur **2)** Condenseur **3)** Commande vitrine bombée **4)** Évaporateur **5)** Filtre **6)** Interrupteur **8)** Bornier **9)** Motoréducteur **12)** Sonde **13)** Prise de courant **15)** Thermostat **21)** Résistance **28)** Flotteur **29)** Alarme **30)** Potentiomètre **31)** Conseil (LED) **32)** Sonde (humidité) **33)** Carte (WIFI) **34)** Antenne **35)** Serrure électrique **36)** Port usb **37)** Onduleur **38)** Contrôleur de vanne électronique **39)** Valve électronique **40)** Sonde de la vanne électronique **41)** Transducteur **42)** Récepteur **43)** Vanne thermostatique **47)** Lampe (UV) 48) Télérupteur 49) Lampes IR

SINFONIA 6 DRY'20
(XR30CH)

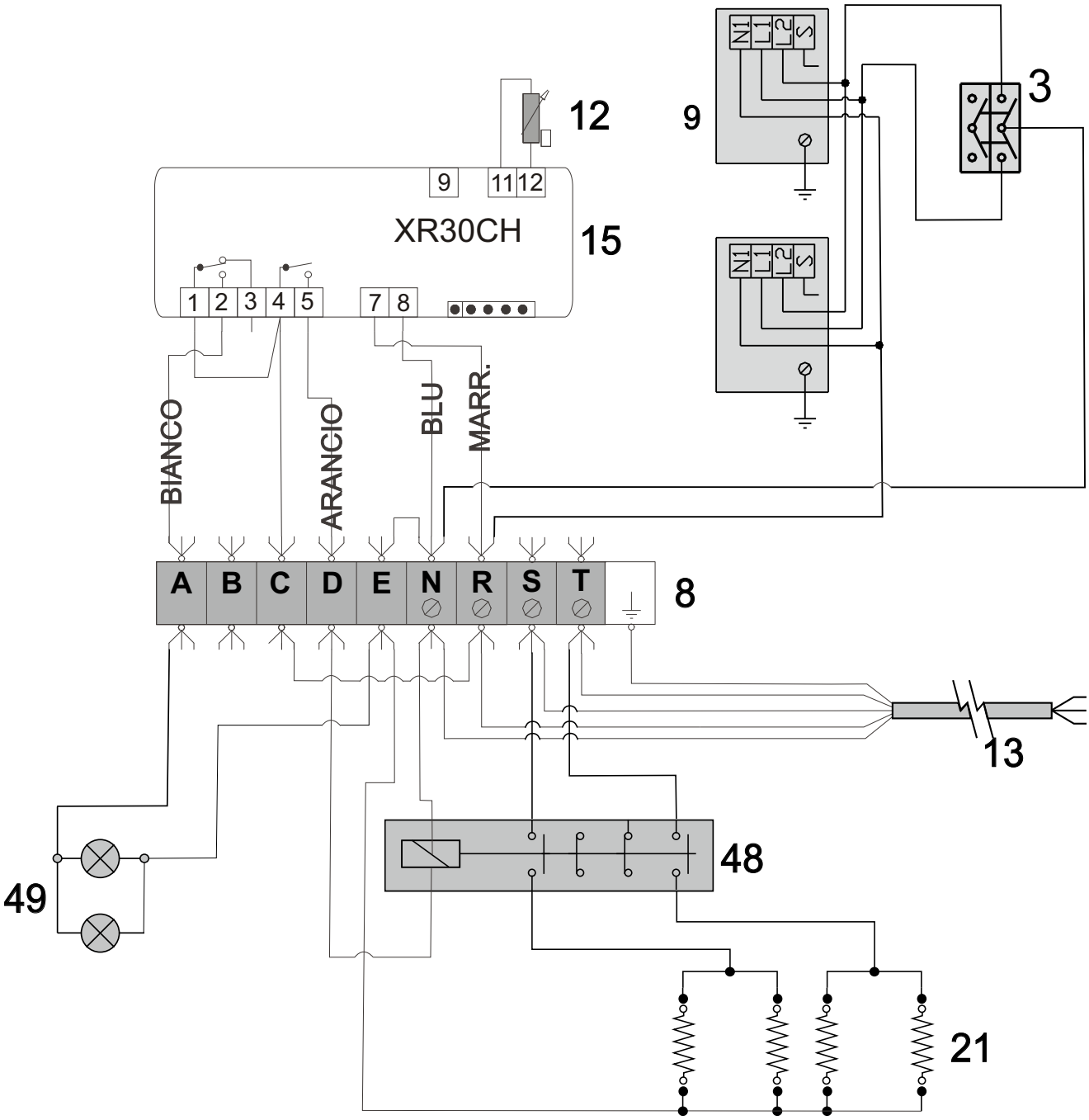

ARMONIA DRY'20
(XR30CH)

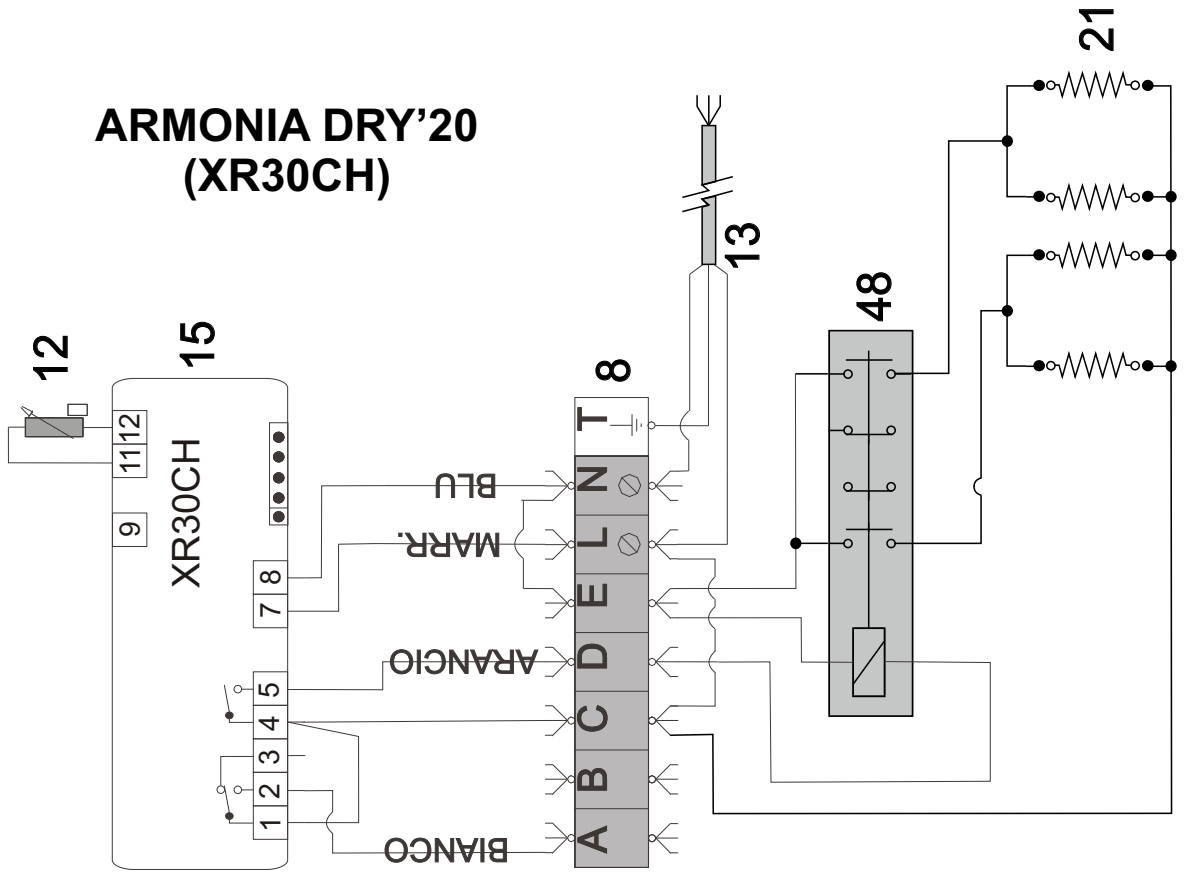

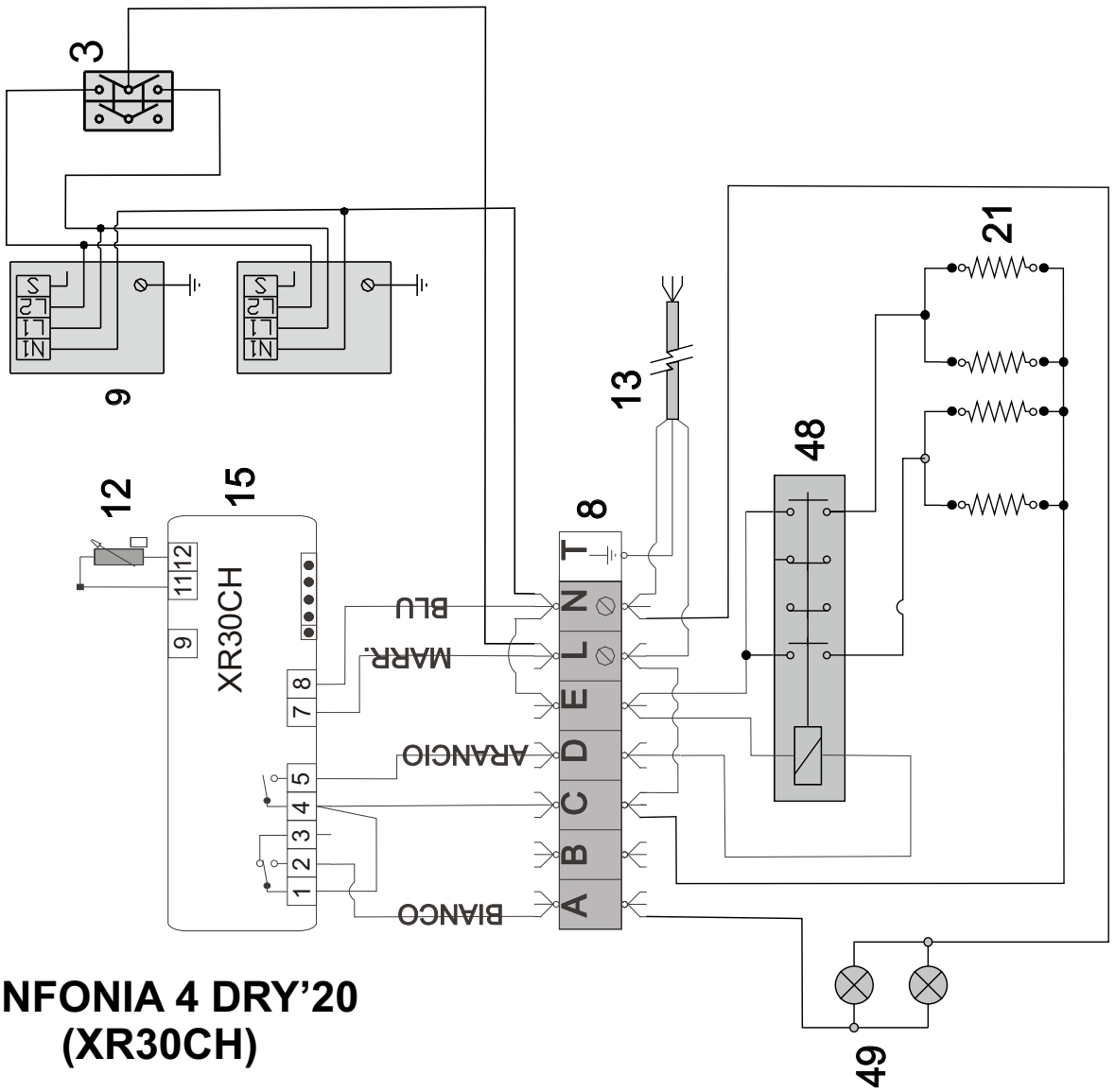

SINFONIA 4 DRY'20
(XR30CH)

Il **non** buon funzionamento della macchina causato da inosservanza di quanto spiegato e/o mostrato in questo manuale, declina ogni tipo di responsabilità.

We decline any responsibility if the bad performance of the equipment is caused by non compliance to what is shown and/or explained in this manual.

Das nicht reibungslose Betrieb des Geraetes, verursacht durch Nichtbeachtung wie in diesem Handbuch dargestellt ist, übernimmt keine Haftung.

Le mauvais fonctionnement de la machine causés par le non-respect comme expliqué et / ou illustrés dans ce manuel, décline toute la responsabilité

Esta compañía declina toda responsabilidad si el mal funcionamiento del equipo es causado por el incumplimiento de lo que se muestra y/o se explica en este manual.

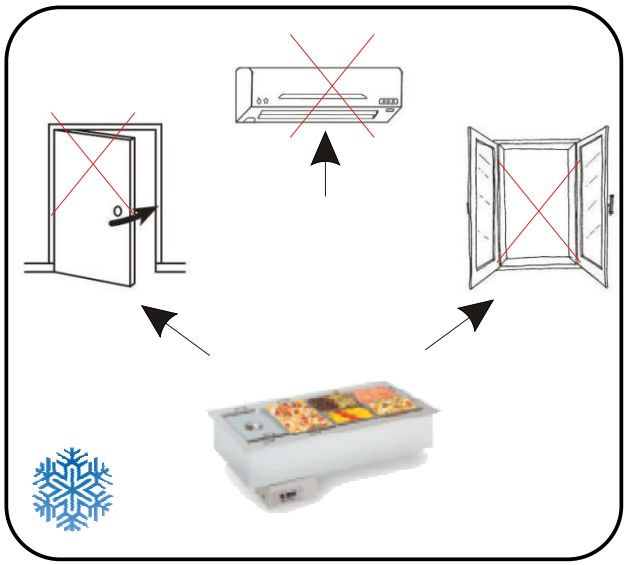

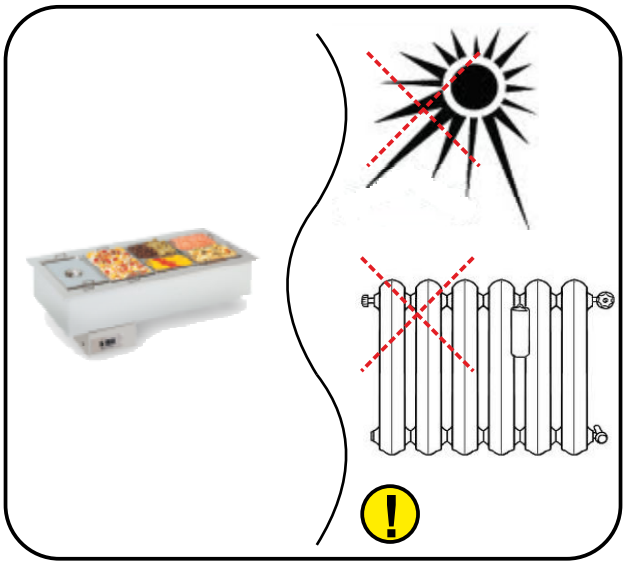

- Se il cavo di alimentazione è danneggiato, deve essere sostituito dal produttore, dal suo centro di assistenza o da personale qualificato per evitare rischi
- If the supply cord is damaged, it must be replaced by the manufacturer, its service agent, or similarly qualified persons in order to avoid a hazard.
- Wenn die Anschlussleitung beschädigt ist, darf sie nur von einem autorisierten Kundendienst ausgewechselt werden, um Gefahr zu vermeiden.
- Si le câble d'alimentation est endommagé, il doit être remplacé par le fabricant, des représentants ou des professionnels agréés afin d'éviter les dangers.
- Si el cable de alimentación está dañado, debe ser reemplazado por el fabricante, por su Centro de servicio o personal calificado. para evitar riesgos

PER UN AVVIO CORRETTO!!!
1. AVVIARE LA VETRINA
2. PORTARLA ALLA GIUSTA TEMPERATURA
3. SOLO ORA E' POSSIBILE CARICARLA

FOR A CORRECT STARTING!!!
1: START THE DISPLAY CABINET
2: WAIT THAT IT REACHES THE CORRECT TEMPERATURE
3: ONLY NOW IT CAN BE LOADED

FUER EINE KORREKTE INBETRIEBNAHME
1. VITRINE EINSCHALTEN
2. WARTEN BIS DIE KORREKTE TEMPERATUR ERREICHT WIRD
3. NUR JETZT IST ES MOEGLICH DEN KUEHLSCHRANK MIT

Para un arranque correcto !!!
1- Arrancar el exposidor
2- Esperar que llegue a la temperatura correcta
3- Solamanete ahora es posible cargarlo

POUR UN DÉMARRAGE CORRECT !!!
1. DÉMARRER LA VITRINE
2. FAITES-LA ATTEINDRE LA BONNE TEMPÉRATURE
3. SEULEMENT MAINTENANT IL EST POSSIBLE DE LA CHARGER

AVVIO & START

COLD ENGINEERING
TECFRIGO

TECFRIGO s.p.a.
42024 Castelnovo di Sotto
(Reggio Emilia) Italy
Via Galileo Galilei, 22
Tel. 0522.683246 / 0522.688443
Fax 0522.682196
Fax Uff. amm. 0522.688444
e-mail: info@tecfrigo.com
http://www.tecfrigo.com

TÜVRheinland CERTIFIED

Management System
ISO 9001:2015

www.tuv.com
ID 9105015489

COLD ENGINEERING
TECFRIGO

COLD MASTER
COLD ENGINEERING
CHEF PROGRAM & IPER MARKET

FROSTEMILY
COLD HIGH TECHNOLOGY