ISOLA 4 - 6 M DRY

INSTALLAZIONE E USO
INSTALLATION AND USE
ZUSAMMENBAU
UND BETRIEB
INSTALACIÓN Y USO
INSTALLATION ET
MODE D'EMPLOI
INSTALLATIE EN GEBRUIK
INSTALAÇÃO E USO
INSTALLATION OCH BRUK
INSTALLATIONS OG
BETJENINGS
ASENNUS JA KÄYTTÖ
INSTALLATIE EN GEBRUIK
ΤΟΠΟΘΕΤΗΣΗ ΚΑΙ ΧΡΗΣΗ
INSTALACE A POUŽITÍ
UZSTĀDĪŠANA UN
EKSPLUATĀCIJA
INSTALACIJA IN UPORABA
PAIGALDAMINE JA
KASUTAMINE
BEÉPÍTÉS ÉS HASZNÁLAT
INŠTALÁCIA A POUŽITIE
INSTALACJA I
UZYTKOWANIE
ISTALLAZJONI U UżU
INSTALIAVIMAS IR
NAUDOJIMAS

MANUTENZIONE
MAINTENANCE
INSTANDHALTUNG
MANTENIMIENTO
ENTRETIEN
ONDERHOUD
MANUTENÇÃO
UNDERHÅLL
VEDLIGEHOLDEL-
SESANVISNING
HUOLTO-OHJEET
ONDERHOUD
ΣΥΝΤΗΡΗΣΗ
ÚDRŽBA
APKOPE
VZDRŽEVANJE
HOOLDUS
KARBANTARTÁS
ÚDRŽBA
KONSERWACJA
MANUTENZJONI
TECHNINIS APTARNAVIMAS

Italiano I
English UK
Deutsch D
Español E
Français F
Nederlands NL
Português P
Svenska S
Dansk DK
Suomi FIN
Vlaams B
Ellinika GR
Čeština CZ
Esti keel EE
Latviešu valoda LV
Lietuvių kalba LT
Magyar H
Malti M
Polski PL
Slovenčina SK
Slovenščina SLO

COLD
ENGINEERING
TECFRIGO

Manuale Originale
in ITALIANO

I
UK
D
E
F
NL
P
S
DK
FIN
B
GR
CZ
EE
LV
LT
H
M
PL
SK
SLO

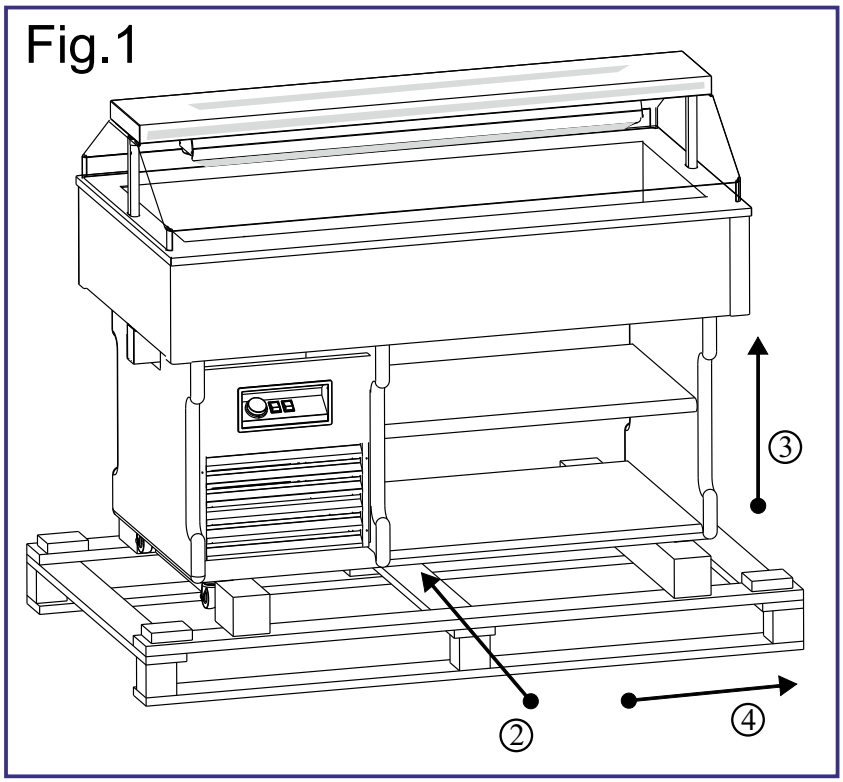

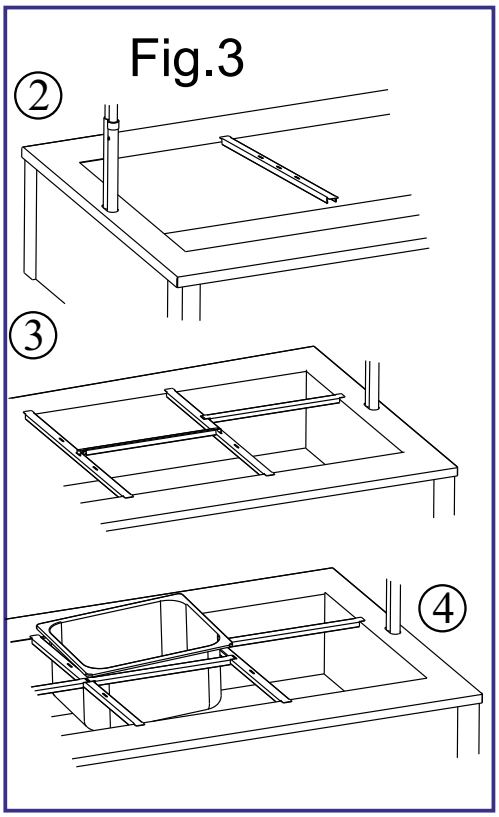

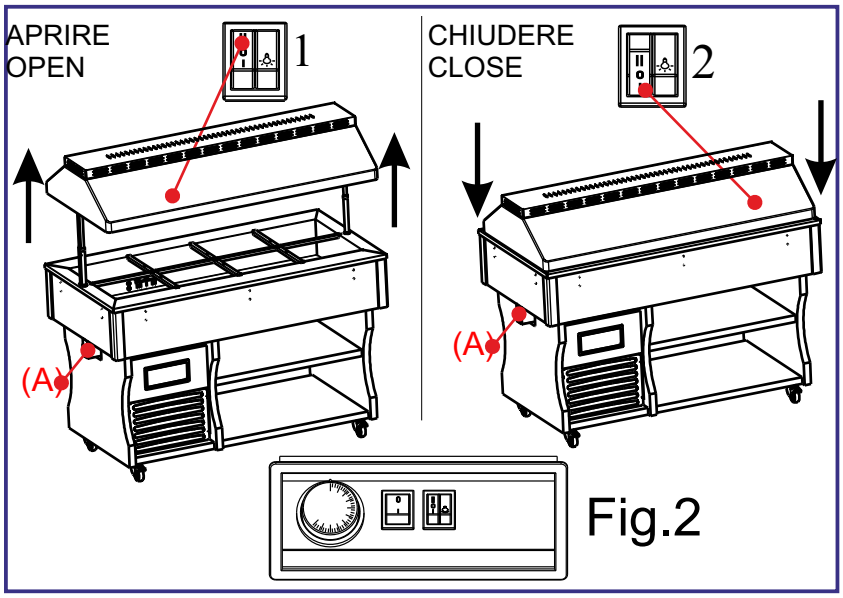

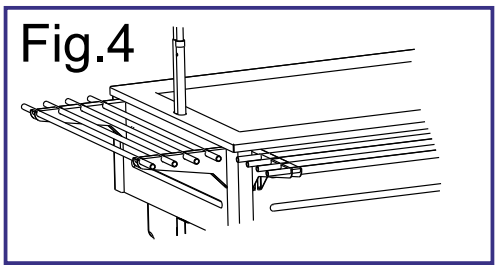

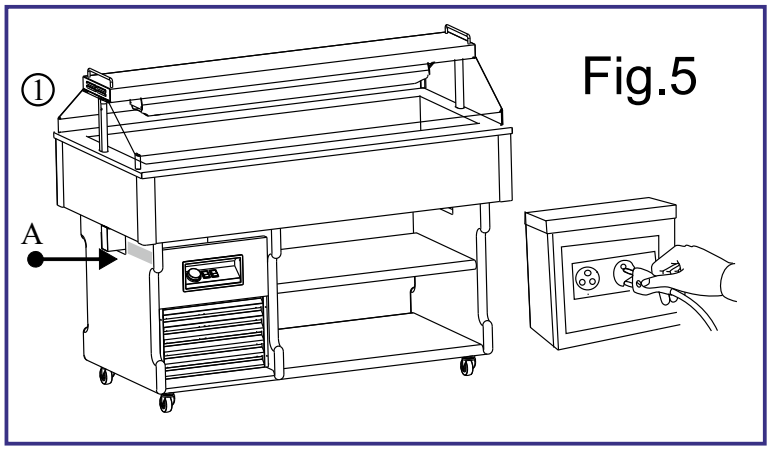

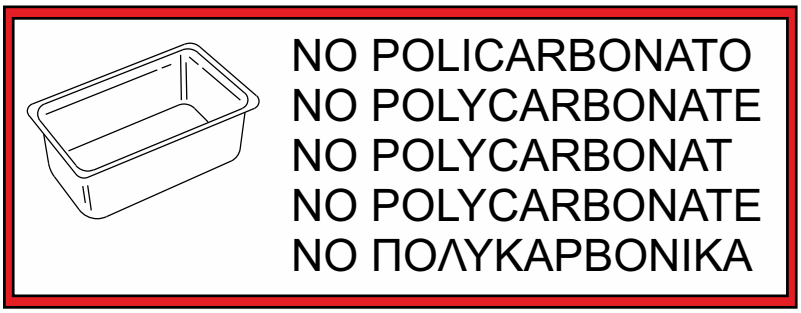

Se si utilizza la cappa non completamente aperta “H1” e poi si dovesse cambiarle di nuovo l’altezza d’apertura in “H2 ...”, prima vanno resettati gli attuatori (A)(FIG.2), portando SEMPRE a fine corsa, superiore o inferiore, la cappa. Per evitare eventuali disassamenti fra loro. **IMPORTANTISSIMO**

When using the dome not completely open “H1” and afterwards one changes again the height of the opening like “H2”, you have to reset before the lifting motors (motoreducers) (A)(FIG.2) bringing the dome ALWAYS at its upper or lower limit stop. This to avoid any eventual misalignment between the two motoreducers. **VERY IMPORTANT !**

Wenn die Abdeckhaube nicht komplett hochgefahren utilisiert wird “H1” und die Hoehe zwischendurch verstellt wird “H2”,muss man Antriebemotore (A) (FIG.2) zurueckstellen (Reset) und die Abdeckhaube IMMER komplett hochfahren oder komplett herunterfahren um Fluchtfehler zu vermeiden. **SEHR WICHTIG**

MUY IMPORTANTE. Si la campana se usa no completamente elevada H1 y en seguida se cambia el nivel de elevación en H2 , hay que reajustar los motores (A)(FIG.2) llevando SIEMPRE la campana, hasta el limite, inferior o superior, para evitar posible desviaciones entre los motores.

Dans le cas où le couvercle n'est pas complètement ouvert « H1 » et vous devez le ouvrir encore en «H2 » , avant de faire ça il faut réinitialiser les motoreducteurs (A)(FIG.2) en conduisant TOUJOURS en fin de course vers le haut ou vers le bas, le couvercle.
Cela pour éviter tout défaut d'alignement entre eux. **TRES IMPORTANT**

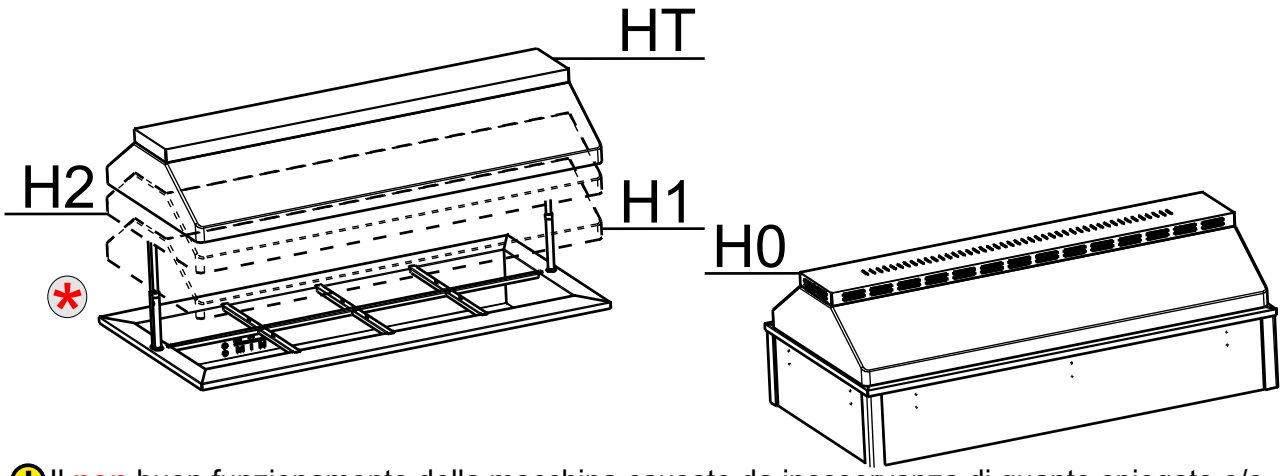

Il **non** buon funzionamento della macchina causato da inosservanza di quanto spiegato e/o mostrato in questo manuale, declina ogni tipo di responsabilità per Tecfrigo SPA.

Tecfrigo SPA declines any responsibility if the bad performance of the equipment is caused by non compliance to what is shown and/or explained in this manual.

Das nicht reibungslose Betrieb des Geraetes, verursacht durch Nichtbeachtung wie in diesem Handbuch dargestellt ist, übernimmt keine Haftung für Tecfrigo Spa.

Le mauvais fonctionnement de la machine causés par le non-respect comme expliqué et / ou illustrés dans ce manuel, décline toute la responsabilité de Tecfrigo spa

Tecfrigo SPA declina toda responsabilidad si el mal funcionamiento del equipo es causado por el incumplimiento de lo que se muestra y/o se explica en este manual.

I
UK
D
E
F
NL
P
S
DK
FIN
B
GR
CZ
EE
LV
LT
H
M
PL
SK
SLO

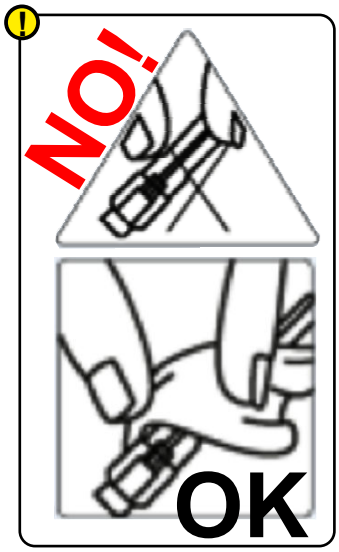

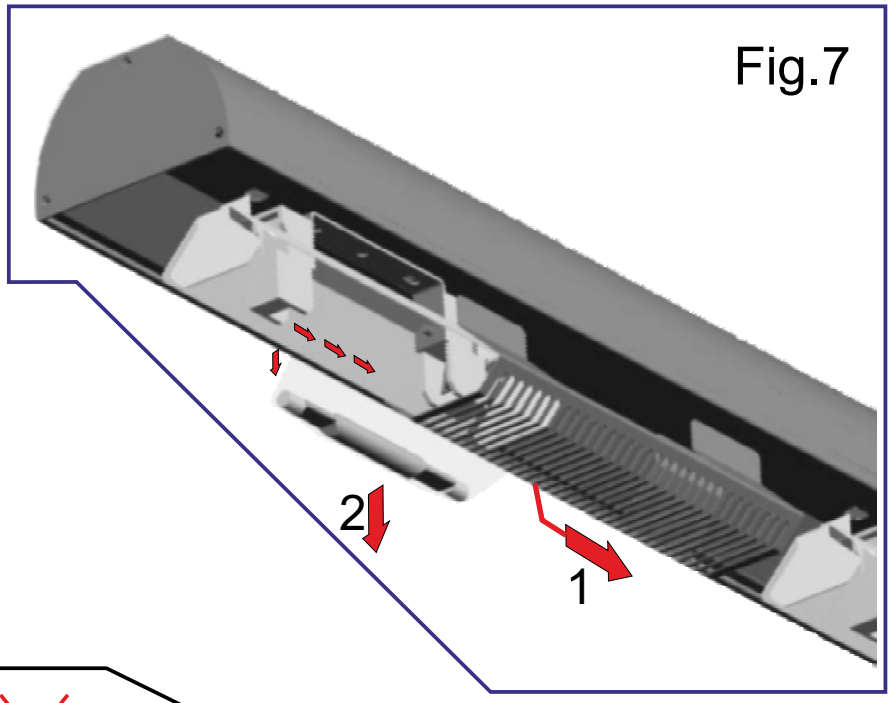

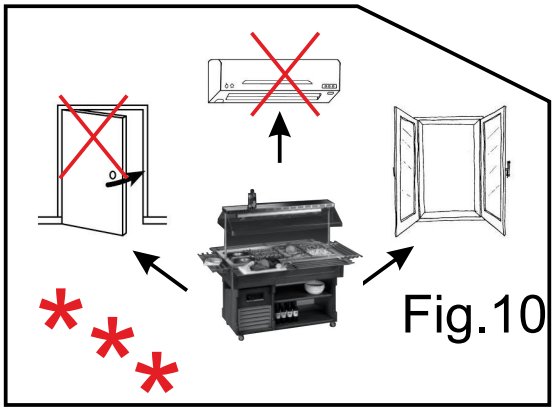

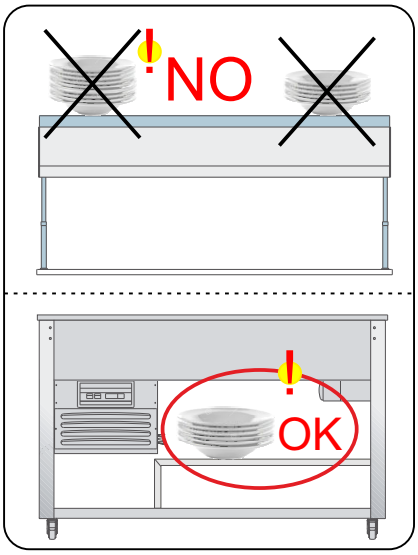

- Se il cavo di alimentazione è danneggiato, deve essere sostituito dal produttore, dal suo centro di assistenza o da personale qualificato per evitare rischi
- If the supply cord is damaged, it must be replaced by the manufacturer, its service agent, or similarly qualified persons in order to avoid a hazard.
- Wenn die Anschlussleitung beschädigt ist, darf sie nur von einem autorisierten Kundendienst ausgewechselt werden, um Gefahr zu vermeiden.
- Si le câble d'alimentation est endommagé, il doit être remplacé par le fabricant, des représentants ou des professionnels agréés afin d'éviter les dangers.
- Si el cable de alimentación está dañado, debe ser reemplazado por el fabricante, por su Centro de servicio o personal calificado. para evitar riesgos

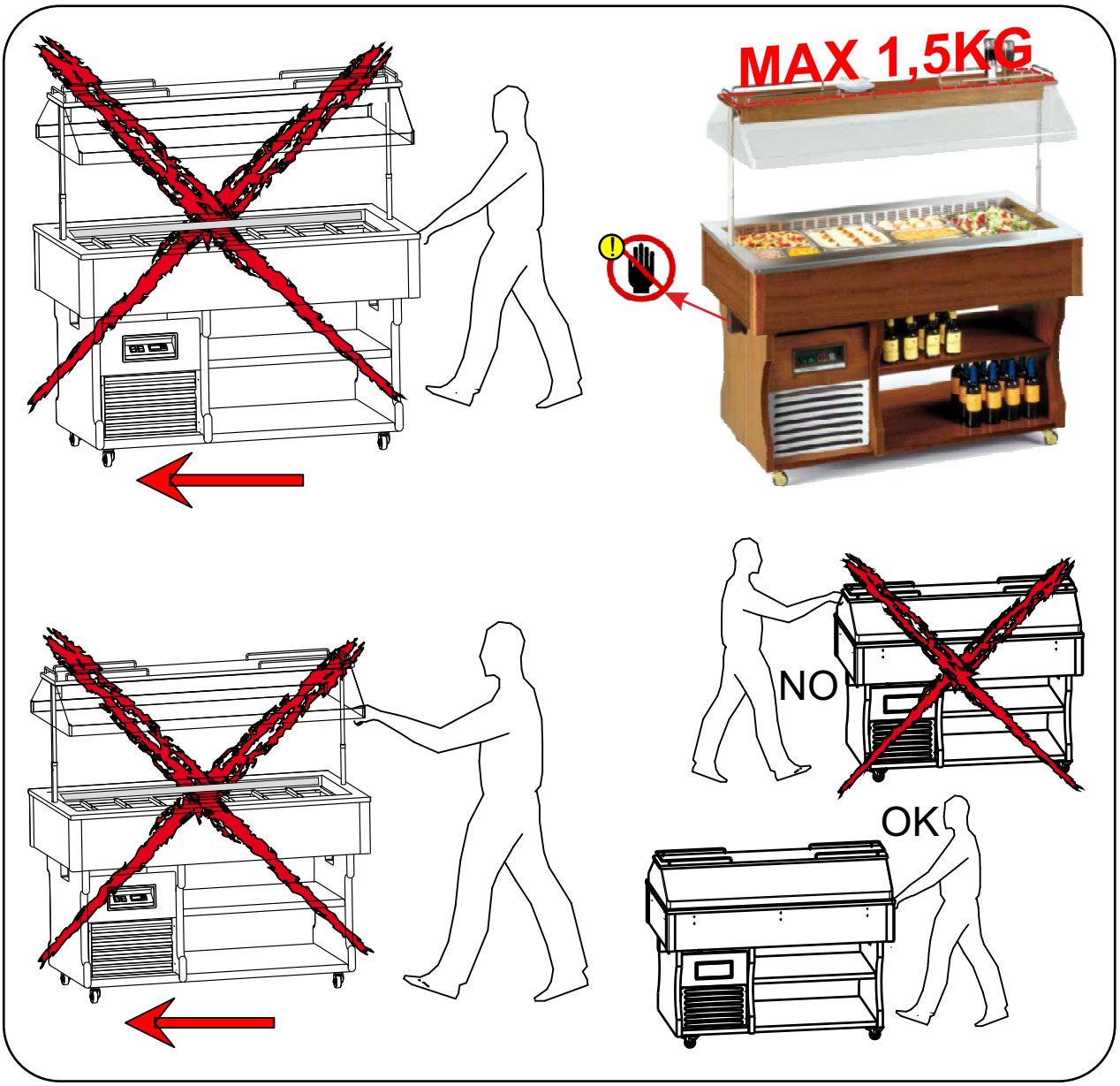
MAX 1,5KG
NO
OK

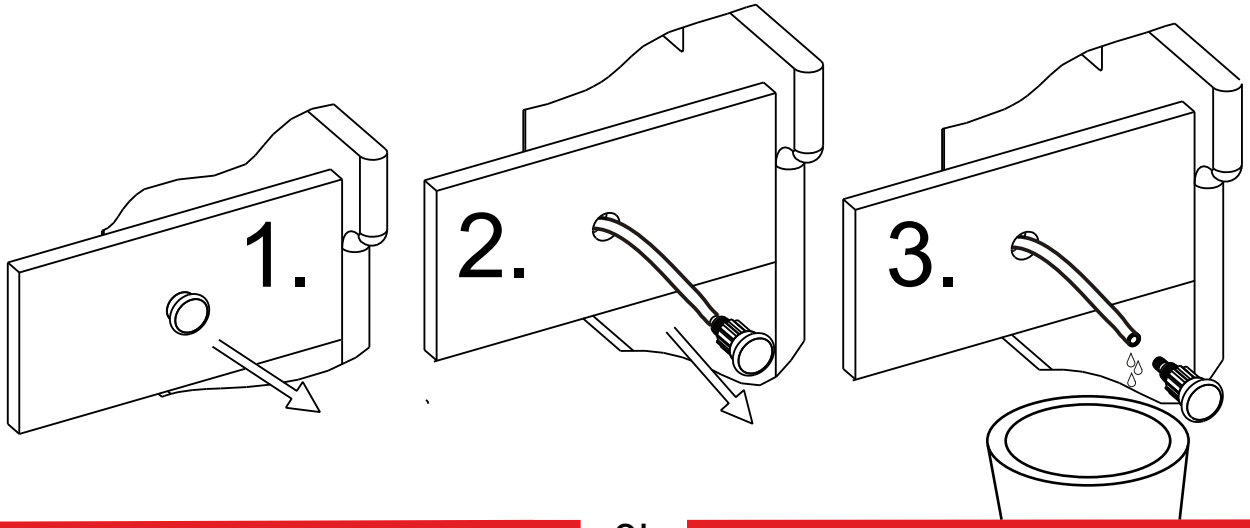
1.
2.
3.

I

Manuale dell'operatore:

1. Apertura dell'imballaggio
2. Apertura della cupola di protezione
3. Pulizia della vasca interna
4. Pulizia della cupola e dell'esterno
5. Distanziali di sostegno delle vaschette
6. Portapiatti
7. Collegamento alla rete elettrica
8. Regolazione
9. Controllo di un regolare funzionamento
10. Pulizia della vasca
11. Sostituzione delle lampade

Manuale del manutentore (Pag.46):

1. Sostituzione del motore di sollevamento della cupola
2. Sostituzione delle resistenze
3. Schema impianto di refrigerazione e schema elettrico

AVVERTENZE (vedi Fig.10)

E' molto importante che questo libretto istruzioni venga conservato con l'apparecchiatura per consultazioni future, per ragioni di sicurezza.
1. Quest'apparecchiatura deve essere fatta funzionare solo da persone adulte. Non permettere ai bambini di manomettere i comandi o giocare con essa. **2**. E' vietato alterare o comunque modificare le caratteristiche dell'apparecchiatura. **3**. I lavori elettrici necessari per l'installazione dell'apparecchiatura devono essere eseguiti da elettricista qualificato o da persona competente. **4**. Non cercare mai di riparare l'apparecchiatura da soli. Riparazioni effettuate da persone inesperte possono causare danni o gravi disfunzioni. **5**. L'assistenza a questa apparecchiatura deve essere effettuata da un Centro Assistenza Tecnico autorizzato. Usare solo ricambi originali. **6**. L'apparecchiatura non è idonea alla conservazione di derrate diverse da quelle alimentari. **7**. La casa costruttrice declina ogni responsabilità qualora queste norme antinfortunistiche non siano rispettate. La stessa si riserva il diritto di apportare tutte le modifiche migliorative senza alcun preavviso. **8**. Evitare di installare l'apparecchiatura direttamente ai raggi solari. **9**. Non installare l'apparecchiatura vicino a fonti di calore (come stufe,caloriferi ecc.) e correnti d'aria (come finestre, porte, griglie di ventilazione, aria condizionata, ecc …). **10**. Mantenere le griglie di ventilazione del gruppo compressore lontano da pareti di almeno 30cm. **11**. Ricordare di non far sporgere i prodotti esposti oltre al perimetro dei ripiani o griglie. **12.** Se l'apparecchiatura rimane ferma ed inutilizzata,è indispensabile lasciare aperta la porta di almeno 10 cm

I nostri prodotti sono da interni - non installare all'esterno dei locali/negozi.

1. APERTURA DELL'IMBALLAGGIO
IMBALLAGGIO IN SCATOLA DI CARTONE 1a. Tagliare la reggia, sfilare la scatola verso l'alto.
IMBALLO IN CASSA DI LEGNO 1b. Schiodare le tavole di legno,prestando attenzione ai chiodi.
2. Infilare le forche del sollevatore fra l'apparecchiatura e pallet o cassa. **3**. Sollevare l'apparecchiatura. **4**. Eliminare il pallet o cassa. **5**. Posare l'apparecchiatura su un piano livellato orizzontale. **6**. Fare attenzione a non lasciare niente nell'imballo prima di buttarlo. **7.** Separare i materiali dell'imballaggio secondo la composizione in modo da facilitarne lo smaltimento. **8**. È possibile bloccare l'apparecchiatura agendo sulle ruote con freno (vedi Fig.1).

2. APERTURA DELLA CUPOLA DI PROTEZIONE
1. Collegare la spina alla rete elettrica come descritto al Capitolo 7. **2**. Premere l'interruttore del sollevatore elettrico (**A**) in posizione II fino all'apertura completa a finecorsa. **3. N.B.:** Accertarsi di aver spento da almeno 10 minuti i piani riscaldati e le lampade riscaldanti prima di abbassare la cupola (vedi Fig. 2).

3. PULIZIA DELLA VASCA INTERNA
1. Asportare la pellicola di protezione dall'acciaio inox. **2**. Pulire la vasca con spugna morbida **SOLO INUMIDITA, NON USARE ACQUA.**

4. PULIZIA DELLA CUPOLA E DELL'ESTERNO
1. Evitare assolutamente detergenti contenenti alcool o solventi che danneggerebbero la cupola irrimediabilmente, compromettendone la trasparenza. **2**. Utilizzare solo una spugna morbida inumidita. **3.** Le superfici in legno devono essere pulite con prodotti specifici che si trovano comunemente in commercio, a base di emulsioni acquose, prive di solventi. **4**. Asciugare con un panno pulito.

5. DISTANZIALI DI SOSTEGNO DELLE VASCHETTE
1. Togliere la pellicola di protezione dai distanziali. **2**. Sistemare i distanziali più lunghi sui bordi della vasca. **3**. Sistemare i distanziali più corti nelle apposite feritoie sui distanziali lunghi. Diverse composizioni sono disponibili in funzione del formato delle vaschette e della posizione. **4**. Montare infine le vaschette sui distanziali predisposti a v.s piacere (vedi Fig.3).

6. PORTAPIATTI *OPTIONAL*
Fissare le mensole al mobile esterno, avvitando le viti fornite, nei fori predisposti (vedi Fig. 4).

7. COLLEGAMENTO ALLA RETE ELETTRICA
1. Accertarsi che la tensione e la frequenza della rete corrispondano a quelle indicate sulla targhetta **(A)** posta sull'apparecchio. **2**. Accertarsi che la presa di alimentazione sia: ***a****) Dotata di un conduttore di messa a terra.* ***b****) Idonea alla corrente nominale di targa.* ***c****) Sia dotata delle protezioni secondo le norme IEC : - Interruttore magnetotermico differenziale (più comunemente salva vita) con In= valore nominale riportato in targa.- Differenziale con sensibilità Id =30 mA.* **3**. Verificare che l'ambiente non sia con pericolo di esplosione (AD). **4**. Il cavo di alimentazione montato sull'apparecchio è: H05 VVF idoneo per ambienti interni. **5**. Inserire la spina (non usare prese triple e riduzioni) (vedi Fig.5).

8. REGOLAZIONE
L'apparecchiatura è dotata di comandi di regolazione situati in quadretto protetto posto sulla parte anteriore. **1. Termostato:** Regola la temperatura dell'apparecchiatura. **2**. **Int. resistenze vasca:** Serve per accendere le resistenze della vasca. **3**. **Int. lampade riscaldanti:** Serve per accendere le lampade riscaldanti. **4**. **Int. sollevamento cupola:** Serve per aprire e chiudere la cupola- Posizione II sollevamento - Posizione O sosta - Posizione I abbassamento **N.B.:** Accertarsi di aver spento da almeno 10 minuti i piani riscaldati e le lampade riscaldanti prima di abbassare la cupola. Il **Tasto 8** "SET o P" premuto una volta consente di visualizzare la temperatura impostata, che potrà essere modificata agendo sul **Tasto 9** "UP" o sul **Tasto 10** "DOWN" (vedi Fig. 6).

9. CONTROLLO DI UN REGOLARE FUNZIONAMENTO
CONTROLLARE CHE: 1. La spina sia inserita. **2**. La cupola sia aperta. **3**. L'interruttore resistenze sia inserito, (luce verde accesa). **4**. L'interruttore lampade riscaldanti sia inserito. **5**. Controllare che la temperatura impostata sia quella desiderata. **6**. Tenere l'apparecchiatura lontana da materiale incendiabile o con pericolo d'esplosione.

10. PULIZIA DELLA VASCA
1. Togliere l'alimentazione elettrica, agendo sull'interruttore generale e sfilando la spina dalla presa.
2. Pulire la vasca con spugna morbida **SOLO INUMIDITA, NON USARE ACQUA. 3**. Asciugare tutto con cura usando un panno morbido e pulito. **4**. Ripristinare l'alimentazione elettrica.

11. SOSTITUZIONE DELLE LAMPADE
1. Togliere l'alimentazione. **2. Attenzione:** attendere che le lampade si siano raffreddate, la nuova lampada non deve essere assolutamente maneggiata a mani nude, operare la sostituzione afferrandola con un pezzo di carta. **3**. Rimuovere la griglia di protezione facendola scorrere lateralmente. **4.** Spingere la lampada verso uno dei supporti in modo da liberare l'estremità opposta quindi toglierla dalla plafoniera.
5. Ripristinare il tutto procedendo in senso inverso (vedi Fig. 7).

Vogliamo ringraziare la Sua preferenza per le nostre apparecchiature, che osservano rigorosamente tutte le direttive e le normative europee applicabili.
Venendo incontro alle Sue aspettative siamo certi di soddisfare le Sue necessità.
Nella parte finale di questo libretto troverà il certificato di garanzia. Le chiediamo di compilarlo in ogni sua parte, ritagliarlo e spedircelo tramite raccomandata.
Grazie
Tecfrigo spa

UK

Operator's guide:

1. Unpacking instructions
2. Opening the protective cover
3. Cleaning the internal basin
4. Cleaning the cover and external parts
5. Holders for containers
6. Plate-holder
7. Connection to the mains
8. Controls
9. Checking correct operation
10. Cleaning the basin
11. Replacement of the lamp

Maintenance manual (Page 46):

1. Replacement of the cover's lifting motor
2. Replacement of the resistors
3. Wiring diagram diagram of refrigeration unit

WARNINGS (see fig. 10)

It is most important that this instruction booklet is kept together with the appliance both for future reference and for reasons of safety. 1. Adults should operate this appliance only. Do not allow children to use the controls or play with it. **2**. It is forbidden to modify in any way the main functions and characteristics of this appliance. **3**. The electrical installation of the appliance should be carried out by a qualified electrician or other competent person. **4**. Never attempt to carry out repairs unassisted. Inexpert repairs can cause serious damage and malfunction. **5**. Assistance has to be provided by an authorized engineer only. Always use original spare parts. **6**. This appliance is not suitable for the storage of basic commodities not including food-stuffs. **7**. The manufacturers of this appliance accept no responsibility for the consequences of misuse in contravention of these safety instructions. It further reserves the right to carry out improvements without prior notice. **8**. Avoid installing the cabinet directly in line with sunlight. **9**. Never install the appliance near sources of heat (such as radiators, stoves, etc) and drafts (such as windows, doors, ventilation systems, air conditioning, etc ...). **10**. Keep the ventilation grills free from obstruction for at least 30 cm. **11**. Ensure that the products displayed on the shelves and grills do not hang over the edges. **12**. If the appliance is not working and unused,it is indispensable to keep the door open at least 10 cm.

Our products are for internal use only do not install outside restaurants, shops

1. UNPACKING INSTRUCTIONS
CARDBOARD BOXES 1a. Cut surrounding tape. Remove the cardboard package by sliding it upwards. **WOODEN CRATE 1b**. Remove the nails from the wooden crate with care. **2**. Insert forks of forklift truck between the appliance and pallet or crate. **3**. Lift the appliance. **4**. Remove the pallet or crate. **5**. Place the appliance on a flat, level surface. **6.** Make sure there is nothing left in the package before disposing of it. **7**. Sort out the packaging materials in order to facilitate disposal. **8**. The appliance can be locked in place by engaging the wheel brakes (see fig. 1).

2. OPENING THE PROTECTIVE COVER
1. Plug the machine into the power supply socket, as described in Chapter 7. **2.** Turn the switch of the electric lifting system **(A)** to position II until the cover is fully open. **3. N.B.**: turn the heated shelves and heating lamps off ten minutes before lowering the cover (see fig. 2).

3. CLEANING THE INTERNAL BASIN
1. Remove the protective film from the stainless steel parts. **2**. Clean the basin with a soft, **DAMP SPONGE DO NOT USE WATER.**

4. CLEANING THE COVER AND EXTERNAL PARTS
1. Never use detergents containing alcohol or solvents which would irremediably damage the cover, compromising its transparency. **2.** Use only a soft damp sponge. **3**. As far as the wooden surfaces are concerned, use proprietary detergents especially designed for wooden surfaces, which are water-based and do not contain solvents. **4**. Dry with a clean cloth.

5. HOLDERS FOR CONTAINERS
1. Remove the protection film from the holders. **2**. Place the longer holders on the long sides of the basin. **3**. Place the shorter holders on the special slots on the longer holders. Different arrangements are available for different container sizes and positions**. 4**. Position the containers in accordance to your requirements (see fig. 3).

6. PLATE- HOLDER OPTIONAL
Fasten the shelves to the outer cabinet, by tightening the screws inside the holes provided for this purpose (see fig. 4).

UK

7. CONNECTION TO THE MAINS
1. Ensure that mains voltage and frequency are the same as those stated on the rating plate **(A)** attached to the appliance. **2.** Ensure that the supply socket: ***a)*** *is properly earthed;* ***b)*** *fulfils the requirements of the rated current as set out on the rating plate;* ***c)*** *complies with the IEC regulations:- thermal-magnetic switch with In = rated value as stated on the rating plate;- differential with Id sensitivity=30 mA.* **3**. Ensure that there is no danger of explosion (AD) in the room. **4**. Make sure the environment is suitable for the power supply cable provided. The cable of the appliance is H05 VVF, designed for internal use. **5.** Insert the plug in the socket (do not use three-way adapters and reduction adapters) (see fig. 5).

8. CONTROLS
The appliance features controls situated in a protected panel on the front side. **1. Thermostat: t**o adjust the temperature in the appliance. **2. Basin resistor switch:** to switch on the resistors of the basin.
3. Heating lamp switch: to switch on the heating lamps. **4. Cover lifting switch: t**o open and close the cover - Position II to lift - Position O to stop - Position I to lower. **N.B.:** turn the heated shelves and heating lamps off ten minutes before lowering the cover. Press button **8 "SET or P"** once to display the temperature set-point, which can be changed by pressing button **9 "UP"** or button **10 "DOWN"** (see fig. 6).

9. CHECKING CORRECT OPERATION
Make sure that: 1. plug is connected; **2**. cover is open; **3**. resistor switch is on (green light lit up);
4. heating lamps are on; **5**. Check that the set temperature is correct. **6**. Keep the machine away from inflammable material or any danger of explosion.

10. CLEANING THE BASIN
1. Turn off the power switch and pull the plug out of its socket. **2**. Clean the basin with a soft, **DAMP SPONGE DO NOT USE WATER. 3**. Carefully dry each item with a dry, clean cloth. **4**. Reconnect the appliance to the power supply.

11. REPLACEMENT OF THE LAMP
1. Turn the appliance off**. 2**. **Warning:** never handle the new lamp with bare hands. Use a piece of paper to take hold of it and replace it. **3.** Remove the protection grids by sliding it sidewards. **4**. Press the lamp towards one of the two supports in order to release the other end and then take it off of the lamp set.
5. Refit all parts by following the above instructions in reverse order (see fig. 7).

D

Bedienungshandbuch:

1. Auspacken
2. Öffnen der prexiglasschutzkuppel
3. Reinigung der inneren wanne
4. Reinigung der haube und aussenreinigung
5. Halterdistanzstücke der schalen
6. Tellerträger
7. Elektroanschluss
8. Einstellung
9. Kontrolle eines einwandfreien betriebs
10. Reinigung der wasserbadwanne
11. Austauschen der lampen

Wartungshandbuch (S. 46):

1. Ersetzen des hubmotors der kuppel
2. Ersatz der widerstände
3. Elektroschema, kühlanlageschema

SICHERHEITSHINWEISE (Sehen bild 10)

Wichtig! Aus Sicherheitsgründen muß man die Betriebsanleitung ständig am Einsatzort der Vitrine griffbereit aufbewahren. 1. Arbeiten mit der Maschine dürfen nur von zuverlässigen Erwachsenen durchgeführt werden. Kinder dürfen keinesfalls die Vitrine berühren, in der Nähe der Vitrine spielen oder an den Regelschaltern spielen. **2**. Es dürfen aus Sicherheitsgründen keine Modifikationen an der Vitrine vorgenommen werden. **3**. Arbeiten an elektrischen Teilen für die Montage der Vitrine dürfen nur von einer Elektrofachkraft oder unter Aufsicht von Fachleuten durchgeführt werden. **4**. Die Vitrine niemals selbstständig reparieren. Die durch unqualifiziertes Personal durchgeführten Reparaturen können Schäden und Funktionsstörungen verursachen. **5**. Der technische Kundendienst dieser Vitrine darf nur von einem Vertragshändler - Kundendienstservicestelle durchgeführt werden. Nur Originalersatzteile verwenden! **6**. Das Gerät ist nur für Lebensmittel geeignet! **7**. Eine Haftung und Gewährleistung ist bei Nichtbeachtung dieser Unfallverhütungshinweise ausgeschlossen. Änderungen und Verbesserungen ohne vorherige Benachrictigung vorbehalten. **8**. Aufstellung der vitrine bei direkter sonneneinstrahlung vermeiden. **9**. Gerät nich in der Nähe von Wärmequellen wie Öfen, Heizkörper usw. nicht Aufstellen. Zugluft (Fenster, Belüftungssystem, Klimaanlage, etc ...). **10**. Sicherstellen, daß der abstand der Lüftungsgitter am Aggregat von der Wand mindestens 30cm beträgt. **11**. Denken Sie daran, dass die ausgestellten Produkte nicht über die Ablagen oder Gitter hinnausstrecken dürfen. **12.** Die Tür für mindestens 10 cm. unbedingt offen lassen, falls die Vitrine stillstehend und unbenützt bleiben sollte.

Unsere Produkte eignen sich für Innenräume nicht im Aussenbereich von Räumen/Geschäften anbringen.

1. AUSPACKEN
KARTONVERPACKUNG 1a. Umreifungsband entfernen, Karton nach oben herausnehmen. **HOLZKISTENVERPACKUNG 1b**. Mit aller Vorsicht wegen der Nägel die Holzplatte losnageln. **2**. Gabel des Gabelstaplers zwischen Schrank und Pallet oder Kiste hineinstecken. **3**. Schrank anheben. **4**. Pallet oder Kiste entfernen. **5**. Schrank auf eine nivellierte waagerechte Abstellfläche setzen (Sehen bild 1).

2. ÖFFNEN DER PREXIGLASSCHUTZKUPPEL
1. Den Stecker an das Stromnetz, wie in Kapitel 7 beschrieben, anschließen. **2**. Den Schalter des Elektrohebers (**A**) in Position II bis zum völligen Öffnen bei Endanschlag drücken. **3. N.B.:** Sich darüber vergewissern,seit mindestens 10 Minuten die Heizlampe ausgestellt zu haben,bevor man die Kuppel absenkt (Sehen bild 2).

3. REINIGUNG DER INNEREN WANNE
1. Die Plastikschutzfolie des Inox-Stahls ablösen. **2**. Die Wanne mit einem nur befeuchtetem, weichen Schwamm reinigen. **KEIN WASSER VERWENDEN**.

4. REINIGUNG DER HAUBE UND AUSSENREINIGUNG
1. In jedem Fall Reinigungsmittel vermeiden, die Alkohol oder Lösungsmittel enthalten, die die Haube nicht wiedergutzumachend beschädigen könnten, indem sie der Durchsichtigkeit schaden. **2**. Nür einen weichen, leicht feuchten Schwamm verwenden. **3.** Holzflächen mit im Handel erhältlichem Spezialreiniger reinigen. Es handelt sich um Wasseremulsionen ohne Lösungsmittel. **4**. Mit einem sauberen Tuch abtrocknen.

5. HALTERDISTANZSTÜCKE DER SCHALEN
1. Die Plastikschutzfolie von den Distanzstücken ablösen. **2**. Die Querdistanzstücke (die längeren) in den vorgesehenen Schlitzen an den Wannenrändern anordnen. **3.** Die Querdistanzstücke (die kürzeren) in den vorgesehenen Schlitzen auf den langen Querdistanzstücken anordnen. Verschiedene Anordnungen sind je nach Form der Schalen und je Position erhältlich. **4**. Schließlich die Schalen auf die vorgesehenen Distanzstücke nach eigener Wahl montieren (Sehen bild 3).

D

6. TELLERTRÄGER OPTIONAL
Die Konsollager am Aussen des Schrankes befestigen, durch Anschrauben der mitgelieferten Schrauben in den vorgesehenen Löchern (Sehen bild 4).

7. ELEKTROANSCHLUSS
1. Netzspannung und Frequenz müssen mit den auf dem Geräteschild (**A**) angegebenen Werten übereinstimmen. **2**. Überprüfen Sie, daß die Steckdose: ***a****) einen Nulleiter hat,* ***b****) zu dem auf dem Schild angegebenen Nennstrom In paßt,* ***c****) mit Schutzvorrichtungen (Schutzschalter) den IEC-Normen gemäß ausgerüstet ist, und zwar mit einem In= Nennwert, der auf dem Schild mit Id= 30mA angegeben ist.*
3. Überprüfen Sie, daß keine Explosionsgefahr am Aufstellungsort besteht (AD). **4**. Das auf dem Gerät angebrachte Speisekabel ist "H05 VVF"; es ist für Innenräume geeignet. **5**. Stecker in die Steckdose stecken (keine 3-fach Stecker und Reduktionen verwenden) (Sehen bild 5).

8. EINSTELLUNG
Das Gerät ist mit Einstellsteuerungen ausgestattet, die sich in einem geschützten Kasten auf der Vorderseite befinden. **1. Thermostat:** Reguliert die Temperatur des Geräts. **2. Schalter der Wannenwiderstände:** Zum Einschalten der Widerstände der Wasserbadwanne. **3. Schalter der Aufheizlampen:** Zum Einschalten der Aufheizlampen. **4. Schalter des Kuppelanhubs:** Zum Öffnen und Schließen der Kuppel - Position II Anhub - Position O Stillstand - Position I Absenkung. **NB:** Versichern Sie sich, dass die beheizten Ablagen und die Aufheizlampen seit mindestens 10 Minuten ausgeschaltet sind, bevor Sie die Kuppel absenken. Das einmalige Drücken der Taste **8 “SET oder P”** ermöglicht das Ablesen der voreingestellten Temperatur, die durch Drücken der Taste **9 “UP”** oder **10 “DOWN”** geändert werden kann. (siehe Abb. 6).

9. KONTROLLE EINES EINWANDFREIEN BETRIEBS
PRÜFEN SIE: 1. Der Stecker muß eingesteckt sein. **2**. Kuppel geöffnet. **3**. Schalter des Wannen-Widerstandes eingeschaltet (grünes Licht leuchtet). **4**. Schalter des Infrarotheizlampe eingeschaltet.
5. Sich darüber vergewissern, dass die vorgegebene Temperatur mit der gewünschten übereinstimmt.
6. Das Gerät entfernt von entzündbarem oder der Explosionsgefahr ausgesetztem Material halten.

10. REINIGUNG DER WASSERBADWANNE
1. Strom abschalten, indem man den Hauptschalter betätigt und den Stecker aus der Steckdose herauszieht. **2**. Die Wanne mit einem nur befeuchtetem, weichen Schwamm reinigen. **KEIN WASSER VERWENDEN**. **3**. Das ganze mit Sorgfall unter Verwendung eines weichen und sauberen Tuches abtrocknen. **4**. Die Stromversorgung wiederherstellen.

11. AUSTAUSCHEN DER LAMPEN
1. Strom wie abschalten. **2**. **Achtung:** Die neue Lampe darf in keinem Fall mit bloßen Händen angefasst werden. Fassen Sie sie während des Austauschs mit einem Stück Papier. **3**. Das Schutzgitter entfernen bei sorgfaeltiger Schiebung. **4**. Schieben Sie die Lampe in Richtung einer der Halterungen und befreien Sie so das entgegengesetzte Ende. Nehmen Sie sie dann aus der Deckenleuchte. **5.** Alles in umgekehrter Reihenfolge wieder zusammensetzen (Sehen bild 7).

Manual del usuario:

1. Apertura del embalaje
2. Apertura de la campana de protección
3. Limpieza de la cuba interior
4. Limpieza de la campana y del exterior
5. Distanciadores de soporte de las cubetas
6. Repisa portaplatos
7. Conexión a la red eléctrica
8. Regulación
9. Control del funcionamiento
11. Sustitución de las lámparas

Manuale del manutentore (Pág.46):

1. Sustitución del motor de elevación de la campana
2. Sustitución de las resistencias
3. Esquemas eléctrico, esquema equipo refrigeración

E

OBSERVACIONES (Véase figura 10)

Es muy importante conservar el presente manual de instrucciones junto con el aparato para futuras consultas, por razones de seguridad. 1. Este aparato tiene que ser puesto en funcionamiento sólo por personas adultas. No hay que permitir a los niños la manipulación de los mandos y controles como tampoco que jueguen con el producto. **2**. Es prohibido alterar o modificar en cualquier manera las características del aparato. **3**. Los trabajos eléctricos necesarios para la instalación del aparato tienen que ser realizados por un electricista calificado o por una persona competente. **4**. No tratar de reparar el aparato solos. Las reparaciones efectuadas por personas inexpertas pueden causar daños o graves disfunciones. **5** .La asistencia al presente aparato tiene que ser efectuada por un Centro de Asistencia Técnica autorizado. Usar solamente piezas de recambio originales. **6**. El aparato es apto para la conservación de productos alimenticios solamente. **7**. La casa fabricante declina toda responsabilidad en el caso de que estas normas contra accidentes no fueran respetadas.Además se reserva el derecho de aportar modificaciones por mejorías técnicas sin ningún preaviso. **8**. Evitar la instalación del aparato cerca de los rayos solares. **9**. No instalar el aparto cerca de fuentes de calor tales como estufas termosifones,etc. Borradores (ventanas, puertas, rejas de ventilación, aire acondicionado, etc ...). **10**. Mantener alejadas de paredes las rejillas de ventilación del grupo compresor a una distancia no inferior a los 30cm. **11**. Recordarse de que los productos no deben salir fuera del perímetro de las estantes o bandejas. **12**. Si el aparto està parado y inutilizado, es indispensable dejar la puerta abierta,al menos 10 cm.

Nuestros productos son para el interior, non instalarlos en el exterior de los locales/tiendas.

1. APERTURA DEL EMBALAJE
EMBALAJE EN CAJA DE CARTÓN 1a. Cortar la cinta, sacar la caja hacia arriba.
EMBALAJE EN CAJÓN DE MADERA 1b. Desclavar las tablas de madera, teniendo cuidado con los clavos. **2.** Introducir las horquillas del elevador entre el equipo y la paleta o caja. **3**. Elevar el equipo. **4**. Eliminar la paleta o caja. **5.** Colocar el equipo en un plano horizontal nivelado. **6.** Antes de desechar el embalaje verificar si quedó algo adentro. **7.** Separar los materiales del embalaje según la composición para facilitar su eliminación. **8.** Es posible bloquear el equipo con el freno de las ruedas (Véase figura 1).

2. APERTURA DE LA CAMPANA DE PROTECCIÓN
1. Conectar el enchufe en la red eléctrica como se describe en el Capítulo 7. **2**. Poner el interruptor del elevador eléctrico **(A)** en la posición II hasta que se abra completamente al final de carrera.
3. NOTA: Por lo menos 10 minutos antes de bajar la campana es necesario apagar el equipo para que se enfríe (Véase figura 2).

3. LIMPIEZA DE LA CUBA INTERIOR
1. Quitar la película de protección del acero inoxidable. **2.** Limpiar la cuba con una esponja suave **SOLAMENTE HUMEDECIDA NO USAR AGUA.**

4. LIMPIEZA DE LA CAMPANA Y DEL EXTERIOR
1. Limpiar evitando el uso de detergentes que contengan alcohol u solventes que dañarían la campana de manera irreparable, comprometiendo la transparencia. **2.** Usar solamente una esponja blanda humedecida. **3.** Limpiar las superficies de madera con productos específicos que se encuentran normalmente en el mercado, a base de emulsiones acuosas, sin solventes. **4**. Secar con un paño limpio.

5. DISTANCIADORES DE SOPORTE DE LAS CUBETAS
1. Quitar la película de protección de los distanciadores. **2.** Colocar los distanciadores más largos sobre los bordes de la cuba. **3.** Colocar los distanciadores más cortos en las ranuras correspondientes sobre los distanciadores largos. Existen distintas combinaciones en función del formato de las cubetas y la posición. **4.** Por ultimo colocar las cubetas en los distanciadores correspondientes, come se desee (Véase figura 3).

6. REPISA PORTAPLATOS *OPTIONAL*
Fijar las ménsulas en el mueble externo enroscando los tornillos suministrados en los orificios predispuestos (Véase figura 4).

7. CONEXIÓN A LA RED ELÉCTRICA
1. Fijarse bien que la tensión y la frecuencia de la red correspondan a las indicadas en la placa **(A)** colocada en el aparato. **2**. Fijarse bien que la toma de alimentación: ***a)*** *Tenga un conductor de protección de tierra.* ***b)*** *Sea apta para la corriente nominal (In) especificada en la placa.* ***c)*** *Tenga protecciones según las normas IEC: Interruptor magnetotérmico diferencial con In = valor nominal indicado en la placa con sensibilidad Id = 30 mA.* **3.** Verificar que el ambiente no presente peligros de explosión (AD). **4**. El cable de alimentación montado en el equipo es "H05 VVF", idóneo para ambientes interiores.
5. Introducir el enchufe (no utilizar ni clavijas triples ni reducciones) (Véase figura 5).

8. REGULACIÓN
El equipo consta de mandos de regulación situados en el cuadrante protegido situado en la parte delantera. **1. Termostato:** Regula la temperatura del equipo. **2. Int. resistencias de la cuba:** Sirve para encender las resistencias de la cuba. **3. Int. lámparas de calentamiento:** Sirve para encender las lámparas de calentamiento. **4. Int. elevación campana:** Sirve para abrir y cerrar la campana: - Posición II elevación - Posición O parada - Posición I descenso. **NOTA:** Por lo menos 10 minutos antes de bajar la campana es necesario apagar el equipo para que se enfríe. Si se pulsa la tecla **8 "SET o P"** (una vez) se visualizará la temperatura programada, que podrá modificarse con las teclas **9 "UP**" y **10 "DOWN"** (Véase figura 6).

9. CONTROL DEL FUNCIONAMIENTO
CONTROLAR QUE: 1. El enchufe esté conectado. **2**. La campana esté abierta. **3**. El interruptor de las resistencias de la cuba esté accionado (luz verde encendida). **4**. El interruptor de las lámparas de calentamiento esté conectado. **5**. La temperatura programada sea la deseada. **6**. No haya cerca del equipo material inflamable o explosivo.

10. LIMPIEZA DE LA CUBA
1. Desconectar la alimentación eléctrica, apagando el interruptor general y quitando el enchufe de la toma. **2**. Limpiar la cuba con una esponja suave **SOLAMENTE HUMEDECIDA NO USAR AGUA**.
3. Secar todo con cuidado con un paño suave y limpio. **4**. Restablecer la conexión con la red eléctrica.

11. SUSTITUCIÓN DE LAS LÁMPARAS
1. Desconectar la energía eléctrica. **2**. **Atención:** no manejar absolutamente la nueva lámpara con las manos desnudas; efectuar la sustitución tomándola con un pedazo de papel. **3.** Quitar la rejilla de protección deslizándola lateralmente. **4.** Empujar la lámpara hacia uno de los soportes para poder liberar el extremo opuesto y quitarla del plafón. **5.** Restablecer todas las condiciones procediendo en el orden inverso (Véase figura 7).

Guide de l'opérateur:

1. Déballage
2. Ouverture de la vitrine bombée de protection
3. Nettoyage de la cuve interne
4. Nettoyage de la vitrine bombée et nettoyage externe
5. Entretoises de soutien des cuves
6. Porte-plats
7. Branchement au réseau électrique
8. Réglage
9. Contrôle du fonctionnement régulier
10. Nettoyage de la cuve
11. Remplacement des lampes

Manuel du préposé à l'entretien (Pag.46):

1. Remplacement du moteur de levage de la vitrine bombée
2. Remplacement des résistances
3. Schema electrique,schema installation de refrigeration

F

AVERTISSEMENTS (voir illustration 10)

Il est très important que ce manuel de mode d'emploi soit bien rangé pour de futures consultations mais aussi pour des raisons de sécurité. 1. Seuls des adultes devront faire fonctionner cet appareil. Ne pas laisser des enfants toucher les commandes ou jouer avec l'appareil. **2**. Il est interdit d'altérer ou de modifier les caractéristiques de l'appareil. **3**. Les travaux électriques nécessaires pour l'installation de l'appareillage doivent être exécutés par un électricien qualifié ou par une personne compétente. **4**. Ne jamais essayer de réparer l'appareil tout seuls. Des réparations effectuées par des personnes inexpérimentées peuvent provoquer de graves dommages. **5**. L'assistance à cet appareil doit être effectué par un Centre de Service Après-Vente autorisé. Utiliser seulement des pièces de rechange originales. **6**. L'appareillage n'est pas adapté pour la conservation de denrées non alimentaires. **7**. Le Constructeur décline toute responsabilité au cas où les normes en faveur de la prévention des accidents de travail, n'étaient pas respectées. En outre, il se réserve le droit d'apporter toutes les modifications qu'il jugera utiles, sans aucun préavis. **8**. Eviter d'exposer l'appareil directèment aux rayons du soleil. **9**. N'installè pas l'appareil près soucer de chaleur comme radiateurs, calorifères etc. Courants d'air (fenêtres, portes, grilles de ventilation, de climatisation, etc ...). **10**. Mantenir les grilles de ventilation du groupe compresseur loin de murs au moins 30cm. **11**. Rappelez-vous que les produits exposés ne doivent pas dépasser du périmètre des étagères ou des grilles. **12**. Si l'appareil reste inutilisée et donc arrêtée, il est indispensable de laisser une ouverture de porte d'un minimum de 10 cm.

Nos produits sont conçus pour utilisation à l'intérieur: ne pas installer à l'extérieur des locaux/magasins.

1. DÉBALLAGE
EMBALLAGE DANS DES BOÎTES EN CARTON 1a. Enlever les bandes qui cerclent l'emballage et dégager le carton vers le haut. **EMBALLAGE DANS DES CAISSES EN BOIS 1b**. Déclouer les planches de bois en faisant attention aux clous. **2.** Enfiler les fourches de l'élévateur entre la vitrine et la palette ou la caisse. **3**. Soulever la vitrine. **4**. Éliminer la palette ou la caisse. **5**. Poser la vitrine sur un sol nivelé horizontal. **6**. S'assurer de n'avoir rien laissé dans l'emballage avant de le jeter. **7.** Séparer les matières de l'emballage selon leur composition, afin d'en faciliter l'élimination. **8.** Il est possible de bloquer l'appareil en agissant sur les roues avec frein (voir illustration 1).

2. OUVERTURE DE LA VITRINE BOMBÉE DE PROTECTION
1. Brancher la fiche au réseau électrique selon les indications du Chapitre 7. **2**. Appuyer sur l'interrupteur de l'élévateur électrique **(A)** en position II jusqu'à l'ouverture complète en fin de course. **3. N.B.:**s'assurer d'avoir éteint depuis au moins 10 minutes les plaques chauffées et les lampes chauffantes avant d'abaisser la vitrine bombée (voir illustration 2).

3. NETTOYAGE DE LA CUVE INTERNE
1. Enlever la pellicule de protection de l'acier inox. **2**. Nettoyer la cuve avec une éponge douce **À PEINE HUMIDIFIÉE, NE PAS UTILISER D'EAU.**

4. NETTOYAGE DE LA VITRINE BOMBÉE ET NETTOYAGE EXTERNE
1. Éviter absolument d'utiliser des détergents contenant de l'alcool ou des solvants qui abîmeraient irrémédiablement la vitrine bombée en en compromettant la transparence. **2**. Utiliser seulement une éponge douce humidifiée. **3**. Les surfaces en bois doivent être nettoyées avec des produits spécifiques, communément en vente dans le commerce, à base d'émulsions aqueuses et sans solvants. **4**. Essuyer à l'aide d'un chiffon propre.

5. ENTRETOISES DE SOUTIEN DES CUVES
1. Retirer la pellicule de protection qui recouvre les entretoises. **2.** Positionner les entretoises les plus longues sur les bords de la cuve. **3.** Positionner les entretoises les plus courtes dans les fentes prévues à cet effet sur les entretoises longues. Différentes compositions sont disponibles en fonction du format des cuves et de la disposition. **4**. Monter enfin les cuvettes sur les entretoises positionnées au choix (voir illustration 3).

6. PORTE-PLATS *OPTIONAL*
Fixer les supports sur le meuble externe en vissant les vis fournies dans les trous prévus à cet effet (Voir illustration 4).

7. BRANCHEMENT AU RÉSEAU ÉLECTRIQUE
1. S'assurer que la tension et la fréquence du réseau correspondent à celles qui figurent sur la plaquette **(A)** située sur l'appareil. **2**. S'assurer que la prise d'alimentation est: ***a)*** *dotée d'un conducteur de mise à la terre;* ***b)*** *adaptée au courant nominal spécifié sur la plaquette;* ***c)*** *dotée des protections conformément aux normes IEC : - Interrupteur magnétothermique différentiel (plus communément disjoncteur) avec In = valeur nominale indiquée sur la plaquette. - Différentiel avec sensibilité Id = 30 mA.* **3**. S'assurer qu'il n'y a aucun danger d'explosion (AD) dans le local. **4**. S'assurer que le câble d'alimentation monté sur l'appareil est : H05 VVF, câble prévu pour des usages internes. **5**. Introduire la fiche dans la prise (ne pas utiliser de prises triples ni d'adaptateurs) (voir illustration 5).

8. RÉGLAGE
La vitrine est dotée de commandes de réglage situées sur un panneau avant protégé. **1. Thermostat :** il régle la température de l'appareil. **2. Int. résistances cuve :** il sert à allumer les résistances de la cuve. **3. Int. lampes chauffantes:** il sert à allumer les lampes chauffantes. **4. Int. de levage de la vitrine bombée:** il sert à ouvrir et à fermer la vitrine bombée - Position II pour lever - Position O pour arrêter - Position I pour abaisser. **N.B. :** s'assurer d'avoir éteint depuis au moins 10 minutes les plaques chauffées et les lampes chauffantes avant d'abaisser la vitrine bombée. Appuyer sur la Touche **8 « SET ou P »** pour visualiser la température programmée qu'il sera possible de modifier à l'aide de la Touche **9 « UP »** ou de la Touche **10 « DOWN »** (Voir illustration 8).

9. CONTRÔLE DU FONCTIONNEMENT RÉGULIER
CONTRÔLER QUE/QU': 1. La fiche est branchée. **2**. La vitrine bombée est ouverte. **3**. L'interrupteur des résistances est activé (voyant vert allumé). **4**. L'interrupteur des lampes chauffantes est activé. **5**. La température configurée est correcte. **6**. L'équipement est situé à l'abri de tout matériau pouvant provoquer des incendies ou des explosions.

10. NETTOYAGE DE LA CUVE
1. Couper la tension électrique en agissant sur l'interrupteur général et en détachant ensuite la fiche de sa prise. **2.** Nettoyer la cuve avec une éponge douce **À PEINE HUMIDIFIÉE, NE PAS UTILISER D'EAU.** **3.** Essuyer le tout avec soin à l'aide d'un chiffon doux et propre. **4**. Rebrancher l'appareil.

11. REMPLACEMENT DES LAMPES
1. Couper la tension électrique. **2**. **Attention** : la nouvelle ampoule ne doit être en aucun cas manipulée à mains nues ; il faut la remplacer en la prenant à l'aide d'un bout de papier. **3.** Retirer la grille de protection en faisant la glisser latéralement. **4.** Pousser la lampe vers un des supports de sorte à libérer l'extrémité opposée pour pouvoir retirer l'ampoule du plafonnier. **5.** Réinstaller le tout en procédant en sens inverse (voir illustration 7).

Bedieningshandleiding:

1. Uitpakinstructies
2. Het openen van de beschermkoepel
3. Reiniging van de interne bak
4. Reiniging van de koepel en van de buitenkant
5. Dragers van de bakken
6. De bordenrekken
7. Aansluiting op het elektriciteitsnet
8. De bediening
9. Controle van een goede werking
10. Reiniging van de bak
11. Vervanging van de lampen

Onderhoudshandleiding (Blz. 46):

1. Vervanging van de hefmotor van de koepel
2. Vervanging van de weerstanden
3. Elektrisch schema, Schema van de koeleenheid

NL

WAARSCHUWINGEN (zie Fig. 10)

It is most important that this instruction booklet is kept together with the appliance both for future reference and for reasons of safety. 1. Dit apparaat mag alleen door volwassenen bediend worden. Laat niet toe dat kinderen met dit produkt spelen of aan de bedieningsknoppen komen. **2**. Pogingen om de hoofdfuncties of karakteristiek van dit apparaat te veranderen of aan te passen in welke vorm dan ook kunnen gevaarlijk zijn. **3**. De aansluiting van de elektriciteit moet uitgevoerd worden door gekwalificeerde electriciens of ander bevoegd personeel. **4.** Probeer nooit zelf reparaties uit te voeren. Door onvakkundige reparaties kunnen grote schade en storingen veroorzaakt worden. **5**. Voor technische hulpverlening moet men zich wenden tot een bevoegde service dienst. Bij het vervangen van onderdelen alleen originele onderdelen gebruiken. **6**. Deze apparatuur is alleen geschikt voor de opslag van levensmiddelen. **7**. De fabrikant van deze apparatuur is niet verantwoordelijk voor de gevolgen van misbruik of handelingen in strijd met deze veiligheidsinstrukties. Bovendien behoudt zij het recht verbeteringswerkzaamheden uit te voeren zonder er melding van te maken. **8**. Installeer de vitrine niet rechtstreeks in de zon. **9.** Installeer het apparaat niet in de buurt van warmtebronnen, zoals kachels, centrale verwarming enz. **10**. Houd de ventilatieroosters van de compressorgroep ten minste 30cm van de wand. **11**. Denk eraan dat de tentoongestelde producten niet buiten de omtrek van de schappen of roosters mogen steken. **12**. Als de vitrine stilstaat en niet wordt gebruikt, moet de deurminstens 10 cm open worden gelaten.

Onze producten zijn bedoeld voor binnengebruik installeer ze niet buiten vertrekken/winkels.

1. UITPAKINSTRUCTIES
KARTONNEN VERPAKKING 1a. Snijd omliggend tape door. Verwijder de kartonnen verpakking door deze naar boven te schuiven. **HOUTEN KIST 1b.** Haal de spijkers voorzichtig uit het hout. **2**. Steek de vorken van de vorkheftruck tussen het apparaat en de pallet of kist. **3**. Til het apparaat op. **4**. Verwijder de pallet of kist. **5.** Plaats het apparaat op een vlakke horizontale bodem. **6**. Controleer dat de verpakking helemaal leeg is, alvorens deze weg te gooien. **7**. Scheid de verschillende materialen van de verpakking om het verwerken ervan te vergemakkelijken. **8**. Het apparaat kan geblokkeerd worden met behulp van de wieltjes met rem (zie Fig. 1).

2. HET OPENEN VAN DE BESCHERMKOEPEL
1. Sluit de stekker op het elektriciteitsnet aan zoals beschreven in hoofdstuk 7. **2**. Druk de schakelaar **(A)** van het elektrische openings- en sluitingssysteem op stand II tot deze volledig tot de eindaanslag geopend is. **3. N.B.:** Verzeker u ervan dat de verwarmende platen en lampen al minstens 10 minuten uit zijn, alvorens de koepel te sluiten (zie Fig. 2).

3. REINIGING VAN DE INTERNE BAK
1. Verwijder het beschermfolie van het roestvrij staal. **2**. Reinig de bak met een zachte **SLECHTS VOCHTIG GEMAAKTE spons, GEBRUIK GEEN WATER.**

4. REINIGING VAN DE KOEPEL EN VAN DE BUITENKANT
1. Gebruik geen alcoholhoudende schoonmaakproducten of oplosmiddelen, die de koepel onherstelbaar zouden beschadigen door de koepel ondoorzichtig te maken. **2**. Gebruik slechts een zachte vochtige spons. **3**. De houten oppervlakken dienen gereinigd te worden met speciale producten op waterbasis en vrij van oplosmiddelen, die gewoon in de handel verkrijgbaar zijn. **4**. Droog het geheel met een schone doek af.

5. DRAGERS VAN DE BAKKEN
1. Verwijder het beschermfolie van de dragers. **2**. Bevestig de langste dragers in de openingen aan de randen van de bak. **3**. Bevestig de kortste dragers in de smalle openingen op de lange afstandstukken. Er zijn verschillende composities mogelijk, afhankelijk van het formaat en de plaats van de bakken.
4. Bevestig de bakken tenslotte op de dragers die u naar wens geschikt hebt (zie Fig. 3).

6. DE BORDENREKKEN *OPTIONAL*
Bevestig de steunen aan de buitenkant van het meubel door de bijgeleverde schroeven in de daarvoor bestemde openingen te schroeven (zie Fig. 4).

7. AANSLUITING OP HET ELEKTRICITEITSNET
1. Voordat u het apparaat aansluit, controleren of de netspanning en de frequentie overeenkomen met die, die aangegeven staan op het typeplaatje **(A),** dat zich op het apparaat bevindt. **2.** Controleer of het stopcontact de volgende technische eigenschappen heeft: ***a)*** *Voorzien van aardleiding* ***b)*** *Geschikt voor de nominale netspanning zoals aangegeven op het typeplaatje.* ***c)*** *Voorzien van de beschermingen zoals voorgeschreven in IEC normen: - Contactverbreker (beter bekend als aardlekschakelaar) met In = nominale waarde zoals vermeld op het plaatje met de technische gegevens.- Aardlekschakelaar met Id gevoeligheid = 30mA.* **3.** Controleer of er in de ruimte van installatie geen gevaar voor explosie bestaat (AD). **4**. De voedingskabel die op het toestel aangesloten is, is: H05 VVF geschikt voor gebruik binnenshuis. **5**. Steek de stekker in het stopcontact (gebruik geen driewegstekkers en verloopstekkers) (zie Fig. 5).

NL

8. DE BEDIENING
De bedieningsknoppen van het apparaat zijn te vinden aan de voorkant op een afgeschermd paneel. **1. Thermostaat:** Regelt de temperatuur van het apparaat. **2. Schakelaar verwarmingselementen bak:** deze dient om de verwarmingselementen van de bak in te schakelen. **3. Schakelaar verwarmingslampen:** deze dient om de verwarmende lampen in te schakelen. **4. Schakelaar openen van de koepel:** deze dient voor het openen en sluiten van de koepel.- Stand II om deze te openen - Stand O voor de ruststand - Stand I om deze te sluiten. **N.B.:** Verzeker u ervan dat de verwarmende platen en lampen al minstens 10 minuten uit zijn alvorens de koepel te sluiten. Wanneer u éénmaal op toets **8 "SET of P"** drukt, wordt de ingestelde temperatuur weergegeven, die gewijzigd kan worden door op toets **9 "UP"** of toets **10 "DOWN"** te drukken (zie Fig. 6).

9. CONTROLE VAN EEN GOEDE WERKING
CONTROLEER DAT: 1. De stekker in het stopcontact zit. **2.** De koepel openstaat. **3**. De schakelaar van de verwarmingselementen ingeschakeld is (groen lampje brandt). **4**. De schakelaar van de verwarmende lampen ingeschakeld is. **5.** Controleer of de ingestelde temperatuur de gewenste is. **6**. Houd het apparaat verwijderd van ontvlambaar materiaal of met ontploffingsgevaar.

10. REINIGING VAN DE BAK
1. Sluit de elektriciteitstoevoer af door de algemene schakelaar in te drukken en de stekker uit het stopcontact te halen. **2.** Reinig de bak met een zachte **SLECHTS VOCHTIG GEMAAKTE spons, GEBRUIK GEEN WATER. 3**. Droog alles zorgvuldig met een schone en zachte doek af. **4**. Herstel de elektriciteitstoevoer.

11. VERVANGING VAN DE LAMPEN
1. Sluit de elektriciteit. **2**. **Let op:** de nieuwe lamp mag absoluut niet met blote handen vastgepakt worden. Breng de nieuwe lamp aan door deze met een stuk papier vast te pakken. **3.** Verwijder de beveiligingsrekken door deze zijdelings te schuiven. **4.** Duw de lamp naar een van de twee ondersteuningen om het andere uiteinde los te krijgen, haal de lamp vervolgens uit de lamp houder. **5.** Breng alles in de oorspronkelijke staat terug door de handeling in omgekeerde volgorde uit te voeren (zie Fig. 7).

Manual do operador:

1. Abertura da embalagem
2. Abertura da cúpula de protecção
3. Limpeza do tanque interno
4. Limpeza da cúpula e da parte externa
5. Distanciadores de suporte das bandejas
6. Porta-pratos
7. Ligação à rede eléctrica
8. Regulação
9. Controlo de um regular funcionamento
10. Limpeza do tanque
11. Substituição das lâmpadas

Manual do ténico de manutenção (Pag.46):

1. Substituição do motor de elevação da cúpula
2. Substituição das resistências
3. Esquema eléctrico,Esquema do sistema de arrefecimento

ADVERTÊNCIAS (ver a Fig. 10)

P

É muito importante que este manual de instruções seja conservado junto com a aparelhagem para consultações futuras, por motivos de segurança. 1. Esta aparelhagem deve entrar em função só através da intervenção de pessoas adultas. Não permita às crianças de modificar os comandos ou brincar com o produto. **2.** É arriscado alterar,ou de qualque modo,modificar as características do produto. **3**. Os trabalhos eléctricos necessários para a instalação da aparelhagem devem ser realizado por electricista qualificado ou por pessoa competente. **4**. Não tente nunca consertar a máquina sem nenhuma ajuda. Reparações efetuadas por pessoas inexperientes podem causar danos ou graves disfunções. **5**. A assistência para este produto deve ser efetuada por um Centro de Assistência Técnica autorizado. Use só peças de troca originais. **6.** A aparelhagem não é adequada para a conservação de produtos diferentes daqueles alimentares. **7**. A casa construtora declina toda e qualquer responsabilidade no caso em que estas normas contra acidentes não forem respeitadas. Além disto, se reserva o direito de realizar modificações melhorativas sem nenhum pré-aviso. **8**. Evitar de instalar a vitrina directamente sob os raios do sol. **9**. Não instalar o aparelho em proximidades de fontes de calor tais como aquecedores, caloríficos, etc. **10**. Manter as grelhas de ventilação do grupo compressor distante das paredes pelos menos de uns 30 cm. **11**. Recorde-se de não deixar os produtos expostos sobressair fora do perímetro das prateleiras ou grelhas. **12**. Se a vitrina ficar parada e inutilizada, é indispensável deixar a portaaberta no mínimo uns 10 cm.

Os nossos productos destinam-se a ser utilizados em interiores è favour de não os instalr em zones exteriores a edificios.

1. ABERTURA DA EMBALAGEM
EMBALAGEM EM CAIXA DE CARTÃO 1a. Corte a fita e extraia a caixa por cima. **EMBALAGEM EM CAIXA DE MADEIRA 1b.**Despregue as tábuas de madeira,tomando cuidado com os pregos. **2**.Introduza os garfos do elevador entre a aparelhagem e o pallet ou a caixa**. 3.** Eleve a aparelhagem. **4**. Elimine o pallet ou a caixa. **5**. Posicione a aparelhagem num plano horizontal nivelado. **6**. Preste atenção para não deixar nenhum elemento na embalagem antes de deitá-la. **7.** Separe os materiais da embalagem de acordo com a sua composição de maneira a facilitar a eliminação. **8**. É possível bloquear a aparelhagem actuando nas rodas com travão (ver a Fig. 1).

2. ABERTURA DA CÚPULA DE PROTECÇÃO
1. Ligue a ficha na tomada de corrente eléctrica conforme descrito no capítulo 7. **2**. Carregue no interruptor do elevador eléctrico **(A)** na posição II até à abertura completa no fim de curso. **3. NOTA**: verifique de ter desligado desde pelo menos 10 minutos as prateleiras aquecidas e as lâmpadas aquecedoras antes de baixar a cúpula (ver a Fig. 2).

3. LIMPEZA DO TANQUE INTERNO
1. Tire a película de protecção do aço inoxidável. **2**. Limpe o tanque com uma esponja macia **SÓ HUMEDECIDA, NÃO UTILIZE ÁGUA.**

4. LIMPEZA DA CÚPULA E DA PARTE EXTERNA
1. Evite absolutamente o uso de detergentes que contenham álcool ou solventes que podem estragar a cúpula irremediavelmente, prejudicando a sua transparência. **2**. Utilize somente uma esponja macia humedecida. **3**. As superfícies de madeira devem ser limpas com produtos específicos que se encontram normalmente em comércio,à base de emulsões aquosas,sem solventes. **4.**Enxugue com um pano limpo.

5. DISTANCIADORES DE SUPORTE DAS BANDEJAS
1. Tire a película de protecção dos distanciadores. **2**. Posicione os distanciadores mais compridos nas bordas do tanque. **3**. Posicione os distanciadores mais curtos nas próprias aberturas nos distanciadores compridos. Estão disponíveis várias composições em função do formato das bandejas e da posição.
4. Monte, enfim, as bandejas nos distanciadores a seu gosto (ver a Fig. 3).

6. PORTA-PRATOS *OPTIONAL*
Fixe as prateleiras no móvel externo,apertando os parafusos fornecidos nos próprios furos (ver a Fig. 4).

7. LIGAÇÃO À REDE ELÉCTRICA
1. Verifique se a tensão e a frequência da rede correspondem às indicadas na placa **(A)** posta na aparelhagem. **2**. Verifique se a tomada de alimentação está: ***a)*** *Munida de um condutor de ligação à terra.* ***b)*** *Adequada à corrente nominal especificada na placa.* ***c)*** *Munida das protecções de acordo com as normas IEC: - Interruptor termomagnético diferencial (ou seja, salva vidas) com In = valor nominal indicado na placa. - Diferencial com sensibilidade Id = 30 mA.* **3**. Verifique se no ambiente não há perigo de explosão (AD). **4**. O cabo de alimentação montado na aparelhagem é do tipo H05 VVF adequado para ambientes internos. **5**. Introduza a ficha na tomada (não utilize fichas triplas ou reduções) (ver a Fig. 5).

8. REGULAÇÃO
A aparelhagem possui comandos de regulação situados num quadrante protegido posto no lado dianteiro. **1. Termostato:** regula a temperatura da aparelhagem. **2. Int. das resistências do tanque:** serve para ligar as resistências do tanque. **3. Int. das lâmpadas aquecedoras:** serve para acender as lâmpadas aquecedoras. **4. Int. de elevação da cúpula:** serve para abrir e fechar a cúpula - Posição II elevação - Posição O paragem - Posição I descida. **NOTA:** certifique-se de ter desligado desde pelo menos 10 minutos os planos aquecidos e as lâmpadas aquecedoras, antes de baixar a cúpula. Ao carregar uma vez na tecla **8 "SET o P"** visualiza-se a temperatura seleccionada, que poderá ser modificada premindo a tecla **9 "UP"** ou a tecla **10 "DOWN"** (ver a Fig. 6).

9. CONTROLO DE UM REGULAR FUNCIONAMENTO
VERIFIQUE SE: 1. A ficha está ligada. **2.** A cúpula está aberta. **3.** O interruptor das resistências está activado (luz verde acesa). **4**. O interruptor das lâmpadas aquecedoras está activado. **5**. Verifique se a temperatura programada corresponde à desejada. **6**. Mantenha a aparelhagem afastada de material inflamável ou com perigo de explosão.

10. LIMPEZA DO TANQUE
1. Desligue a alimentação eléctrica, actuando no interruptor geral e extraindo a ficha da própria tomada. **2**. Limpe o tanque com uma esponja macia **SÓ HUMEDECIDA, NÃO UTILIZE ÁGUA. 3**. Enxugue o conjunto cuidadosamente utilizando um pano limpo e macio. **4**. Ligue novamente a alimentação eléctrica.

11. SUBSTITUIÇÃO DAS LÂMPADAS
1. Desligue a alimentação. **2**. **Atenção:** a nova lâmpada não deve ser absolutamente manuseada com as mãos desprotegidas; efectue a substituição segurando-a com um pedaço de papel. **3.** Retire a grade de segurança deslizando-a lateralmente. **4.** Empurre a lâmpada em direcção a um dos suportes por forma a libertar a outra extremidade e, de seguida, retire-a do suporte. **5**. Monte o conjunto novamente repetindo as mesmas operações na ordem inversa (ver a Fig. 7).

P

Manual för operatören:

1. Hur du öppnar förpackningen
2. Öppning av skyddskåpa
3. Invändig rengöring av vattenbehållaren
4. Rengöring av kåpan och utsidan
5. Upphängningslister för småbehållarna
6. Tallrikshylla
7. Nätanslutning
8. Inställning
9. Funktionskontroll
10. Rengöring av vattenbehållaren
11. Utbyte av lampor

Manual för underhållspersonalen (sid. 46):

1. Utbyte av motorn för lyft av kåpan
2. Utbyte av resistanser
3. Elschema, Ritning över kylenhet

S

FÖRSIKTIGHETSÅTGÄRDER (se fig. 10)

Det är mycket viktigt att denna bruksanvisning förvaras i anslutning till apparaten för framtida behov och av säkerhetsskäl. 1. Denna apparat får endast användas av vuxna personer. Låt aldrig minderåriga fingra på reglagen eller leka med produkten. **2**. Det är riskfyllt att modifiera apparatens egenskaper. **3**. Arbeten på elsystemet i samband med installering av apparaten bör utföras av en kvalificerad elektriker eller en kompetent person. **4**. Försök aldrig att reparera apparaten på egen hand. Reparationer utförda av ej kvalificerade personer kan orsaka skador och allvarliga funktionsfel. **5**. Service av denna produkt ska utföras av en auktoriserad serviceverkstad. Använd endast originalreservdelar. **6**. Apparaten är inte avpassad för att förvara andra varor än livsmedel. **7**. Tillverkaren avsäger sig allt ansvar om dessa säkerhetsföreskrifter inte respekteras. Vidare förbehålls rätt till ändringar utan varsel. **8**. Undvik att installera montern under direkt solljus. **9**. Installera inte apparaten i närheten av värmekällor (t.ex. kaminer, element o.s.v.). **10**. Se till att kompressorns ventilationsgaller placeras på ett avstånd på 30 cm från väggar. **11**. Placera inte produkter i montern som är större än hyllornas och gallrens omkrets. **12**. Det är nödvändigt att lämna luckan öppen (min. 10 cm) om montern inte används.

Våra produkter är avsedda att användas inomhus - installera dem inte utanför lokalen/affären.

1. HUR DU ÖPPNAR FÖRPACKNINGEN
FÖRPACKNING I PAPPKARTONG 1a. Skär av bandet och lyft kartongen uppåt för att flytta bort den. **FÖRPACKNING I TRÄLÅDA 1b**. Dra försiktigt ur spikarna i trälådan. **2.** För in truckgafflarna mellan anordningen och pallen eller lådan. **3.** Lyft upp anordningen. **4.** Flytta bort pallen eller lådan. **5.** Placera anordningen på ett horisontellt och jämnt plan. **6.** Se till att du inte lämnar kvar något i förpackningen innan du kastar bort den. **7.** Tänk på att skilja de olika förpackningsmaterialen åt, så att du förenklar avfallshanteringen. **8**. Du kan blockera skåpet genom att vrida på bromshjulen (se fig. 1).

2. ÖPPNING AV SKYDDSKÅPA
1. Anslut stickkontakten till elnätet enligt avsnitt 7. **2**. Tryck in strömbrytaren för den elektriska hissen **(A)** till läge II ända tills är helt öppet i slutläge. **3. OBS:** Det måste säkert ha gått minst tio minuter efter släckning av värmeplattor och lampor innan man öppnar kupan (se fig. 2).

3. INVÄNDIG RENGÖRING AV VATTENBEHÅLLAREN
1. Avlägsna skyddsfilmen från ytan i rostfritt stål. **2**. Rengör vattenbehållaren med en mjuk tvättsvamp, **BARA LITE FUKTIG. ANVÄND INTE VATTEN.**

4. RENGÖRING AV KÅPAN OCH UTSIDAN
1. Undvik alltid rengöringsmedel som innehåller alkohol och lösningsmedel som skadar kåpan allvarligt och äventyrar genomskinligheten. **2.** Använd endast en mjuk fuktig tvättsvamp. **3**. Använd särskilda rengöringsmedel av den typ som säljs i handeln för utvändiga träytor. Endast vattenbaserade emulsioner utan lösningsmedel får användas. **4.** Torka med en ren trasa.

5. UPPHÄNGNINGSLISTER FÖR SMÅBEHÅLLARNA
1. Ta bort skyddsfilmen från mellanläggen. **2.** Placera de tvärgående mellanläggen (de längsta) i de därtill avsedda spåren på diskens kanter. **3**. Placera de tvärgående mellanläggen (de kortaste) i de därtill avsedda spåren på de långa tvärgående mellanläggen. Det finns olika kombinationer beroende på behållarnas storlek och placering. **4**. Montera till sist behållarna på mellanläggen som kan placeras efter eget önskemål (se fig. 3).

6. TALLRIKSHYLLA *OPTIONAL*
Montera hyllorna på utsidan av bänken genom att skruva fast de medföljande skruvarna i de preparerade hålen (se fig. 4).

7. NÄTANSLUTNING
1. Se till att nätspänning och nätfrekvens motsvarar vad som står på typskylten **(A)** på apparaten. **2**. Se till att strömuttaget är: ***a)*** *försett med jordledning.* ***b)*** *lämpligt för den märkström som anges på typskylten.* ***c)*** *försett med skyddsanordningar enligt IEC-normer:-Termomagnetisk differentialbrytare (jordfelsbrytare) med In = märkvärde som anges på typskylten. Differential med känslighet Id = 30 mA.* **3**. Kontrollera att det inte finns explosionsrisk i omgivningen (AD). **4.** Strömkabeln som anslutits till apparaten är H05 VVF och lämplig för inomhusbruk. **5**. Sätt i stickkontakten (använd inte grenkontakt eller adapter) (se fig. 5).

8. INSTÄLLNING
Disken är utrustad med justerreglage som sitter i en skyddad elpanel på framsidan.
1. Termostat: Reglerar temperaturen inuti disken. **2. Strömbrytare för vattenbadets motstånd:**Används för att slå på vattenbadets motstånd. **3. Strömbrytare för värmelampor:** Används för att slå på värmelamporna. **4. Strömbrytare för lyftning av kupan:** Används för att öppna och stänga kupan: -Läge II höjning- Läge O stilla- Läge I sänkning. **OBS:** Det måste säkert ha gått minst tio minuter efter släckning av värmeplattor och lampor innan man öppnar kupan. Tryck på knapp **8 "SET/P"** för att visa den inställda temperaturen. Den kan modifieras om du trycker på knapp **9 "UP"** eller **10 "DOWN"** (se fig. 6).

9. FUNKTIONSKONTROLL
KONTROLLERA ATT: 1. Stickkontakten är ansluten. **2.** Kåpan är öppen. **3**. Strömbrytaren för behållarens motstånd är tillslagen (grön lampa tänd). **4.** Strömbrytaren för värmelampor är tillslagen. **5.** Kontrollera att den inställda temperaturen är den önskade. **6**. Att det inte finns något lättantändligt material eller att det inte finns fara för explosion i närheten av apparaten.

10. RENGÖRING AV VATTENBEHÅLLAREN
1. Slå från eltillförseln med huvudströmbrytaren och dra ut kontakten ur uttaget. **2**. Rengör vattenbehållaren med en mjuk tvättsvamp, **BARA LITE FUKTIG. ANVÄND INTE VATTEN. 3**. Torka av allting ordentligt med en mjuk och ren trasa. **4.** Koppla tillbaka elförsörjningen.

11. UTBYTE AV LAMPOR
1. Bryt strömförsörjningen. **2**. **OBS:** Den nya lampan får inte under några omständigheter hanteras med bara händer. Håll i den med ett hushållspapper vid bytet. **3.** Tag bort säkerhetsnätet genom att förskjuta det i sidled**. 4.** Tryck lampan mot en av de två stöden för att frigöra den andra änden och tag sedan bort den från lamp setet. **5.** Montera alltihop genom att utföra nedmonteringen i omvänd ordning (se fig. 7).

Vejledning til operatør:

1. Instruktioner om udpakning
2. Åbning af beskyttelseshætte
3. Indvendig rengøring af kammer
4. Rengøring af hætte og yderside
5. Afstandsstykker til støtte af bakker
6. Tallerkenholder
7. Tilslutning til strømforsyningen
8. Regulering
9. Funktionskontrol
10. Rengøring af kammer
11. Udskiftning af pærer

Vejledning til vedligeholdelsespersonale (Side 46):

1. Udskiftning af motor til hævning af hætte
2. Udskiftning af varmelegemer
3. Ledningsdiagram, Diagram over køleenheden

ADVARSEL (Jvf. fig. 10)

Det er meget vigtigt, at denne instruktionsanvisning holdes sammen med apparatet både for fremtidige referencer og af sikkerhedshensyn. 1. Dette apparat må kun betjenes af voksne. Man bør ikke tillade børn at benytte reguleringen eller lege med dette produkt. **2**. Forsøg på at ændre eller på anden måde modificere dette produkts hovedfunktioner og egenskaber kan medføre sikkerhedsrisiko. **3**. De elektriske installationer på dette produkt må kun udføres af en elektriker eller anden kompetent person. **4**. Udfør aldrig reparationer uden hjælp. Reparationer af ukyndige kan medføre funktionsfejl eller alvorlige skader. **5**. Reparationer af apparatet skal finde sted ved et autoriseret servicecenter. Anvend udelukkende originale reservedele. **6**. Apparatet er kun egnet til opbevaring af madvarer. **7**. Producenten kan ikke gøres ansvarlig for skader, der opstår som følge af manglende overholdelse af disse normer vedrørende forebyggelse af arbejdsulykker. Producenten forbeholder sig endvidere ret til udførelse af ændringer uden forudgående meddelelse herom, såfremt ændringerne er et led i produktudvikling. **8**. Installér ikke montren på steder med direkte sollys. **9**. Installér ikke apparatet i nærheden af varmekilder (eksempelvis varmeapparater, radiatorer osv.). **10**. Sørg for, at kompressorens udluftningsriste anbringes min. 30 cm fra væggene. **11**. Husk at montren ikke må benyttes til udstilling af produkter, der er større end hyldernes eller ristenes omkreds. **12**. Det er nødvendigt at lade lågen stå åben (min. 10 cm), hvis montren standses og ikke længere skal benyttes.

DK

Vores produkter er beregnet til indendørs brug og må derfor ikke installeres uden for lokalet forretningen.

1. INSTRUKTIONER OM UDPAKNING
EMBALLERING I PAPKASSE 1a. Skær det omliggende strapbånd over. Fjern papkassen ved at trække den opad. **EMBALLERING I TRÆKASSE 1b.** Tag forsigtigt træbrædderne af, men pas på sømmene. **2.** Indsæt truckens gafler mellem apparatet og pallen eller kassen. **3.** Løft apparatet. **4**. Fjern pallen eller kassen.) **5.** Anbring diske på et fuldstændigt vandret underlag. **6**. Kontrollér at emballagen er tom, inden den kasseres. **7**. Sortér emballagens forskellige dele på baggrund af materialetypen for at forenkle bortskaffelsen**. 8.** Det er muligt at blokere apparatet ved at gribe ind på hjulene med bremse (Jvf. fig. 1).

2. ÅBNING AF BESKYTTELSESHÆTTE
1. Sæt stikket i stikkontakten som beskrevet i kapitel 7. **2.** Flyt afbryderen til den elektriske løfter **(A)** til position II, indtil hætten er åbnet fuldstændigt. **3. N.B.:** Kontrollér,at varmepladerne og varmelamper har været slukket i min.10 minutter,inden hætten sænkes (Jvf. Fig. 2).

3. INDVENDIG RENGØRING AF KAMMER
1. Fjern plastfilmen, der beskytter det rustfrie stål. **2.** Rengør bund med en fugtig og blød svamp. **ANVEND IKKE VAND.**

4. RENGØRING AF HÆTTE OG YDERSIDE
1. Undgå under alle omstændigheder brug af opløsningsmidler, der indeholder alkohol eller lignende, der kan beskadige hætten og øve negativ indflydelse på hættens gennemsigtighed. **2**. Rengør ved hjælp af en blød og fugtig svamp. **3**. Anvend specifikke rengøringsmidler til træoverflader, der kan anskaffes i handelen. Disse rengøringsmidler skal være baseret på vandemulsioner, og må under ingen omstændigheder indeholde opløsningsmidler. **4**. Tør med en ren klud.

5. AFSTANDSSTYKKER TIL STØTTE AF BAKKER
1. Fjern beskyttelsesplasten fra afstandsstykkerne. **2.** Anbring de lange afstandsstykker i de respektive huller på kanten af kammeret. **3.** Anbring de korte afstandsstykker i de respektive huller på de lange afstandsstykker. Der findes forskellige udformninger afhængigt af bakkernes størrelse og placering. **4.** Montér herefter bakkerne på afstandsstykkerne, der gør det muligt at tilpasse bakkernes placering individuelt (Jvf. Fig. 3).

6. TALLERKENHOLDER OPTIONAL
Fastgør hylderne på den udvendige struktur ved at fastspænde skruerne i hullerne, som er boret forudgående (Jvf. Fig. 4).

7. TILSLUTNING TIL STRØMFORSYNINGEN
1. Kontrollér, at netspænding og -frekvens er i overensstemmelse med angivelserne på skiltet, der er anbragt på apparatet **(A). 2**. Kontrollér, at stikket: ***a)*** *er forsynet med en jordleder* ***b)*** *er passende i forhold til mærkestrømmen* ***c)*** *er forsynet med beskyttelsesanordninger som foreskrevet i IEC normerne - Termomagnetisk differentialafbryder (normalt kaldet overophedningssikring) med In = nominel mærkeværdi - Differentialafbryder med udløsningsstrøm på Id = 30 mA.* **3.** Man skal sikre, at der ikke er fare for eksplosion (AD). **4**. Apparatets forsyningsledning er af typen H05VVF og er egnet til indendørs brug. **5**. Indsæt stikket i stikkontakten (benyt ikke multipelstik og adaptere) (Jvf. Fig. 5).

8. REGULERING
Apparatet er forsynet med kontrolknapper, der anbragt i beskyttet betjeningspanel på apparatets forside. **1. Termostat:** Angiver temperaturen i apparatet. **2. Afbryder for varmelegemer i vandbad:** Afbryderen anvendes til tænding af varmelegemerne i vandbad. **3. Afbryder for varmelamper:** Afbryderen anvendes til tænding af varmelamperne. **4. Afbryder for hævning af hætte:** Anvendes til åbning og lukning af hætten- Position II: Hævning- Position O: Stop- Position I: Sænkning. **N. B. :** Kontrollér, at varmepladerne og varmelamper har været slukket i min. 10 minutter, inden hætten sænkes. Ved at trykke på tast **8 ”SET eller P”** en gang er det muligt at fremvise den indstillede temperatur, der kan ændres ved hjælp af tasterne **9 ”UP”** eller **10 ”DOWN**” (Jvf. Fig. 6).

9. FUNKTIONSKONTROL
UNDERSØG AT: 1. Stikket er tilsluttet. **2**. Hætte åben. **3**. Afbryderen for varmelegemerne i bund er aktiveret, (grønt lys tændt). **4.** Afbryder for varmepærer aktiveret. **5.** Kontrollér, at den indstillede temperatur er korrekt. **6.** Kontrollér, at apparatet ikke anbringes i nærheden af brandfarlige materialer eller materialer, som udgør en eksplosionsfare.

10. RENGØRING AF KAMMER
1. Frakobl strømmen ved hjælp af hovedafbryderen. Træk herefter stikket ud af stikkontakten. **2**. Rengør kammeret med en fugtig og blød svamp. **ANVEND IKKE VAND. 3.** Tør delene omhyggeligt af med en tør og ren klud. **4.** Tilslut strømmen.

11. UDSKIFTNING AF PÆRER
1. Frakobl strømmen. **2**. **Advarsel:** Den nye pære må under ingen omstændigheder berøres med bare hænder. I forbindelse med udskiftning skal der anbringes et stykke papir omkring pæren. **3.** Fjern sikkerhedsnettet ved at skubbe det sidelæns. **4.** Skub lampen hen mod en af de to støtter for at frigøre den på den anden side og løft den derefter op fra lampesættet. **5**. Montér delene ved at udføre ovennævnte indgreb i omvendt rækkefølge (Jvf. Fig. 7).

DK

Käyttöopas:

1. Pakkauksen avausohjeet
2. Suojakuvun avaus
3. Sisäisen altaan puhdistus
4. Kuvun ja ulkopuolen puhdistus
5. Säilöiden tukikappaleet
6. Lautashylly
7. Liitäntä sähköverkkoon
8. Säätö
9. Asianmukaisen toiminnan tarkistus
10. Altaan puhdistus
11. Lamppujen vaihto

Huolto-opas (sivu 46):

1. Kuvun nostomottorin vaihto
2. Vastusten vaihto
3. Johtojen kaavakuva, Jäähdytyslaitteen kaavakuva

FIN

VAROITUKSIA (katso kuva 10)

On erittäin tärkeää turvallisuuden kannalta, että ohjekirja säilytetään laitteen ohessa tulevaa käyttöä varten. 1. Laitetta saavat käyttää ainoastaan aikuiset. Älä anna lasten koskea käyttölaitteisiin tai leikkiä tuotteella. **2**.Tuotteen ominaisuuksien muuttaminen on vaarallista. **3**. Laitteen sähköasennuksen saa suorittaa ainoastaan ammattitaitoinen sähköasentaja tai joku muu asiantunteva henkilö. **4**. Älä yritä koskaan korjata laitetta itse. Ammattitaidottomien henkilöiden suorittamat korjaukset saattavat aiheuttaa vaurioita tai toimintahäiriöitä. **5**. Tuotteen saa huoltaa ainoastaan valtuutettu tekninen huoltokeskus. Käytä ainoastaan alkuperäisiä varaosia. **6**. Laite soveltuu ainoastaan elintarvikkeiden säilytykseen. **7**. Valmistaja vapautuu kaikesta vastuusta, jos turvamääräyksiä ei noudateta. Lisäksi valmistaja pidättää itselleen oikeuden suorittaa laitteen toimintaa parantavia muutoksia ilman ennakkoilmoitusta. **8**. Älä asenna vitriiniä suoraan auringonvaloon. **9**. Älä asenna laitetta lähelle lämpöä tuottavia laitteita, kuten lämmittimiä, lämpöpattereita jne. **10**. Jätä kompressoriyksikön ritilöiden ja seinien välille vähintään 30 cm etäisyys. **11**. Muista, että esillä olevien tuotteiden ei tule työntyä ulos hyllyiltä tai ritilöiltä. **12**. Jos vitriiniä ei käytetä, jätä ovi auki vähintään 10 cm; tämä on erittäin tärkeää.

Tuotteemme on tarkoitettu sisäkäyttöön - älä asenna toimitilan/liikkeen ulkopuolelle.

1. PAKKAUKSEN AVAUSOHJEET
PAHVIPAKKAUKSET 1a. Leikkaa ympäröivä teippi. Irrota pahvipakkaus liu'uttamalla sitä ylöspäin. **PUUPAKKAUS 1b**. Irrota naulat varovasti puupakkauksesta. **2**. Aseta trukin haarukat laitteen ja kuormalavan tai laatikon väliin. **3**. Nosta laite. **4**. Irrota kuormalava tai laatikko. **5**. Aseta kylmätiski tasaiselle vaakapinnalle. **6**. Tarkista, että laatikossa ei ole mitään ennen kuin se hävitetään. **7**. Lajittele pakkausmateriaalit valmistusmateriaalin mukaan jätteiden hävittämisen helpottamiseksi. **8**. Laite voidaan lukita jarruilla varustetuilla pyörillä (katso kuva 1).

2. SUOJAKUVUN AVAUS
1. Kytke pistoke pistorasiaan luvun 7 ohjeiden mukaan. **2.** Paina sähköisen nostimen katkaisin **(A)** asentoon II,kunnes kupu avautuu loppuun asti. **3. HUOM.** Varmista,että lämmitystasot ja lämmityslamppu ovat olleet sammutettuina vähintään 10 minuuttia ennen kuvun laskemista (katso kuva 2).

3. SISÄISEN ALTAAN PUHDISTUS
1. Poista kalvo, joka suojaa ruostumatonta terästä. **2**. Puhdista säiliö pehmeällä sienellä, joka on **AINOASTAAN KOSTUTETTU, ÄLÄ KÄYTÄ VETTÄ.**

4. KUVUN JA ULKOPUOLEN PUHDISTUS
1. Vältä ehdottomasti alkoholia tai sen johdannaisia sisältävien puhdistusaineiden käyttöä. Ne vaurioittavat kupua peruuttamattomasti. **2**. Käytä ainoastaan kosteaa, pehmeää sientä. **3**. Puupinnat tulee puhdistaa yleisesti markkinoilta löytyvillä erikoistuotteilla, jotka ovat vesipohjaisia eivätkä sisällä liuottimia. **4**. Kuivaa puhtaalla pyyhkeellä.

5. SÄILÖIDEN TUKIKAPPALEET
1. Poista välikappaleiden pinnalla oleva suojakelmu**. 2.** Aseta pidemmät välikappaleet altaan reunoille. **3.** Aseta lyhyemmät välikappaleet pitkissä välikappaleissa oleviin uriin. Voit muodostaa useampia eri kokoonpanoja altaiden koosta ja niiden paikasta riippuen. **4**. Asenna lopuksi altaat haluamallasi tavalla asetettuihin välikappaleisiin (katso kuva 3).

6. LAUTASHYLLY *OPTIONAL*
Kiinnitä hyllyt lämpötiskin ulkopuolelle ruuvaamalla ohessa toimitetut ruuvit reikiinsä (katso kuva 4).

7. LIITÄNTÄ SÄHKÖVERKKOON
1. Varmista,että sähköjännite ja taajuus vastaavat laitteen taakse kiinnitetyn kyltin **(A)** arvoja. **2**. Varmista, että pistorasia on: ***a)*** *Varustettu maadoitusjohtimella.* ***b)*** *Soveltuu arvokyltissä ilmoitetulle nimellisvirralle.* ***c)*** *Varustettu IEC-standardien mukaisilla suojalaitteilla - lämpömagneettinen differentiaalikatkaisin (vikavirtakatkaisin), jonka In=arvokyltin nimellisarvo- differentiaali-katkaisin, jonka herkkyys on Id=30 mA.* **3.** Varmista, että ympäristössä ei ole räjähdysvaaraa (AD). **4**. Laitteeseen asennettu sähköjohto on H05VVF-tyyppiä ja soveltuu sisäkäyttöön. **5**. Työnnä pistoke vastakkeeseen (älä käytä haaroitus- tai pienennysliittimiä) (katso kuva 5).

8. SÄÄTÖ
Laite on varustettu säätölaitteilla, jotka on sijoitettu etuosaan suojattuihin tauluihin. **1. Termostaatti:** Säätää tiskin sisäisen lämpötilan. **2. Altaan vastusten katkaisin:** Käytetään vesihaudealtaan vastusten päälle kytkemiseen. **3. Lämmityslamppujen katkaisin:** Käytetään lämmityslamppujen päälle kytkemiseen. **4. Kuvun nostokatkaisin:** Käytetään lasikuvun aukaisemiseen ja sulkemiseen- Asento II nostaminen- Asento O paikallaan- Asento I laskeminen. **HUOM:** Varmista, että lämmittävät tasot ja lämmityslamput on sammutettu vähintään 10 minuuttia ennen kuvun laskemista. Kun painat näppäintä **8 ”SET tai P”** yhden kerran, voit nähdä säädetyn lämpötilan, jota voidaan muuttaa näppäimillä **9 ”UP”** tai **10 ”DOWN”** (katso kuva 6).

9. ASIANMUKAISEN TOIMINNAN TARKISTUS
TARKISTA ETTÄ: 1. Pistoke on kytketty. **2**. Kupu on auki. **3**. Vesihaudesäiliön vastuksen kytkin on päällä (vihreä valo syttynyt). **4.** Lämmityslamppukytkin on päällä. **5**. Tarkista, että asetettu lämpötila on oikea. **6**. Laite on etäällä syttyvistä tai räjähdysherkistä materiaaleista.

10. ALTAAN PUHDISTUS
1. Katkaise sähkövirta pääkatkaisimesta ja irrota pistoke pistorasiasta. **2**. Puhdista säiliö pehmeällä sienellä, jota on **AINOASTAAN KOSTUTETTU, ÄLÄ KÄYTÄ VETTÄ. 3**. K uivaa kaikki osat huolellisesti pehmeällä ja puhtaalla pyyhkeellä. **4**. Kytke sähkö päälle.

11. LAMPPUJEN VAIHTO
1. Kytke virta pois päältä. **2**. **Varoitus:** Älä kosketa uutta lamppua koskaan paljain käsin, vaan käsittele sitä paperipyyhkeen avulla vaihdon aikana. **3.** Poista turvaverkko työntämällä sitä sivuuttain. **4.** Työnnä lamppu kohti toista tukijaa vapauttaaksesi toinen pää ja ota se pois lamppusarjasta. **5**. Pane kaikki osat takaisin paikoilleen suorittamalla annetut ohjeet päinvastaisessa järjestyksessä (katso kuva 7).

FIN

Handleiding van de operator:

1. Opening van de verpakking
2. Opening van de koepel
3. Schoonmaak van de interne kuip
4. Schoonmaak van de kap en van de buitenkant
5. Afstandhouders ter ondersteuning van de kuipjes
6. Bordenhouders
7. Aansluiting op de elektrische stroom
8. De bediening
9. Controle van een normale werking
10. Schoonmaak van de kuip
11. Vervanging van lampen

Handleiding van de persoon belast met het onderhoud (blz. 46):

1. Vervanging van de motor voor het opheffen van de koepel
2. Vervanging van de weerstanden
3. Elektrisch schema, Schema koelinstallatie

WAARSCHUWINGEN (zie Fig. 10)

Het is zeer belangrijk dat deze gebruiksaanwijzing bij de apparatuur bewaard wordt om deze in de toekomst, uit veiligheidsoverwegingen, te kunnen consulteren. 1. Dit apparaat mag alleen door volwassenen bediend worden. Laat niet toe dat kinderen ermee spelen of ermee knoeien. **2**. Het is verboden de karakteristieken van het apparaat negatief te veranderen of te wijzigen. **3.** De aansluiting van de elektriciteit moet uitgevoerd worden door een erkende elektrieker of andere bevoegde persoon. **4**. Ga nooit zelf reparaties uitvoeren. Door ondeskundige reparaties kunnen ernstige schade en storingen veroorzaakt worden. **5.** Wend u voor technische hulp tot een bevoegde servicedienst. Gebruik alleen originele reserveonderdelen. **6**. Deze apparatuur is alleen geschikt voor het bewaren van levensmiddelen. **7**. De fabrikant van deze apparatuur wijst elke vorm van aansprakelijkheid af, indien deze veiligheidsinstructies niet in acht genomen worden. Bovendien behoudt zij zich het recht voor verbeteringen aan te brengen zonder dit vooraf te melden. **8.** Vermijd het dit apparaat rechtstreeks in de zon te installeren. **9.** Het apparaat niet in de buurt van warmtebronnen,zoals kachels,centrale verwarming, enz. Installeren. **10.** Houd de ventilatieroosters van de compressorgroep tenminste 30 cm van de wand. **11.** Denk eraan dat de tentoongestelde producten niet buiten de omtrek van de schappen of roosters mogen uitsteken. **12.** Als het apparaat uitgeschakeld is en niet wordt gebruikt, moet de deur minstens 10 cm open worden gelaten.

B

Onze producten zijn voor binnenshuis - niet installeren aan de buitenkant van lokalen/winkels.

1. OPENING VAN DE VERPAKKING
VERPAKKING IN KARTONNEN DOOS 1a. De verpakking losmaken, de doos naar boven toe uittrekken. **VERPAKKING IN HOUTEN KIST 1b.** De houten planken losmaken, hierbij op de spijkers letten. **2**. De vorken van de ophijsmachine tussen het apparaat en de pallet of de kist steken. **3**. Het apparaat opheffen. **4.** De pallet of de kist elimineren. **5.** Het apparaat op een horizontale genivelleerde vlakte plaatsen. **6**. Kijk uit dat er niets in de verpakking achterblijft voordat u deze weggooit. **7**. Scheid de materialen op grond van de samenstelling om de verwerking ervan te vereenvoudigen. **8**. Het is mogelijk het apparaat te blokkeren met de wieltjes met rem (zie Fig. 1).

2. OPENING VAN DE KOEPEL
1. Sluit de stekker aan op het elektriciteitsnet zoals beschreven in hoofdstuk 7. **2.** Druk de schakelaar van het elektrisch hijstoestel **(A)** in de stand II tot aan de volledige opening bij de eindaanslag. **3. N.B.:** Verzekert u zich ervan dat de verwarmingslampen tenminste 10 minuten uitgeschakeld zijn voor de koepel te sluiten (zie Fig. 2).

3. SCHOONMAAK VAN DE INTERNE KUIP
1. Verwijder het beschermfolie van het roestvrij staal. **2**. Maak de kuip schoon met een **SLECHTS VOCHTIG GEMAAKTE ZACHTE SPONS, GEBRUIK GEEN WATER.**

4. SCHOONMAAK VAN DE KAP EN VAN DE BUITENKANT
1. Strikt alle detergenten vermijden die alcohol of solvents bevatten, die de koepel onherstelbaar zouden kunnen beschadigen en de doorzichtigheid ervan nadelig beïnvloeden. **2**. Alleen een zachte vochtige spons gebruiken. **3**. De houten oppervlakken dienen met speciale producten schoongemaakt te worden die normaal in de handel verkrijgbaar zijn, op basis van waterachtige emulsies, zonder solvents. **4**. Droog het geheel af met een schone doek.

5. AFSTANDHOUDERS TER ONDERSTEUNING VAN DE KUIPJES
1. Verwijder het beschermfolie van de afstandhouders. **2**. Plaats de langste afstandhouders in de smalle openingen op de randen van de kuip. **3**. Plaats de dwarse afstandhouders in de smalle openingen op de lange afstandhouders. Er zijn verschillende samenstellingen beschikbaar naar gelang het formaat van de kuipjes en de positie. **4**. Plaats de kuipjes tenslotte op de afstandhouders die naar wens geschikt zijn (zie Fig. 3).

6. BORDENHOUDERS *OPTIONAL*
Maak de schappen aan de buitenkant van het meubel vast door de bijgeleverde schroeven in de gaten vast te draaien (zie Fig. 4).

7. AANSLUITING OP DE ELEKTRISCHE STROOM
1. Controleren of de spanning en de frequentie van het net overeenstemmen met die aangeduid op het plaatje **(A)** op het apparaat**. 2**. Er zich van vergewissen dat het voedingscontact: ***a)*** *is uitgerust met een geleider voor de aarding.* ***b)*** *aangepast is aan de nominale spanning aangeduid op het typeplaatje.* ***c)*** *is uitgerust met de beschermingen volgens de IEC normen: - Contactverbreker met In=nominale waarde zoals vermeld op het plaatje met de technische gegevens. - Aardlekschakelaar met Id gevoeligheid =30 mA.* **3**. Controleren of er in de ruimte geen ontploffingsgevaar bestaat (AD). **4**. De elektrische voedingskabel die aangesloten is op het apparaat is: H05 VVF en is geschikt voor intern gebruik.
5. Steek de stekker in het stopcontact (gebruik geen driewegstekkers en verloopstekkers) (zie Fig. 5).

8. DE BEDIENING
Het apparaat is uitgerust met bedieningsknoppen die zich aan de voorkant van de machine op een beschermd bedieningspaneel bevinden.**1. Thermostaat:** Deze regelt de temperatuur aan de binnenkant van het apparaat. **2. Schakelaar weerstanden kuip:** Deze dient om de weerstanden van de kuip van aan te steken. **3. Schakelaar verwarmingslampen:** Deze dient om de verwarmingslampen aan te steken. **4. Schakelaar opheffing koepel:** Deze dient om de koepel te openen en te sluiten.- Positie II opheffing- Positie O ruststand- Positie I afdaling. **N.B.:** Verzekert u zich ervan dat de verwarmingslampen tenminste 10 minuten uitgeschakeld zijn voor de koepel te sluiten. Indien de toets **8 "SET of P"** één keer wordt ingedrukt, biedt deze de mogelijkheid de ingestelde temperatuur te visualiseren, die vervolgens gewijzigd kan worden door te drukken op de toets **9 "UP"** of op de toets **10 "DOWN"** (zie Fig. 6).

9. CONTROLE VAN EEN NORMALE WERKING
CONTROLEER DAT: 1. De stekker in het stopcontact zit. **2.** De koepel open staat. **3**. De schakelaar van de weerstanden ingeschakeld (groene lichtje brandt) is. **4.** De schakelaar van de verwarmingslampen ingeschakeld is. **5**. Controleer of de ingestelde temperatuur de gewenste is. **6**. De apparatuur mag niet in de nabijheid staan van ontvlambaar materiaal of materialen met ontploffingsgevaar.

10. SCHOONMAAK VAN DE KUIP
1. Schakel de elektrische voeding uit middels de hoofdschakelaar en haal de stekker uit het stopcontact. **2**. Maak de kuip schoon met een **SLECHTS VOCHTIG GEMAAKTE ZACHTE SPONS,GEBRUIK GEEN WATER. 3**. Droog alles zorgvuldig af met een zachte en schone doek. **4**. Herstel de elektrische voeding.

11. VERVANGING VAN LAMPEN
1. Schakel de elektrische voeding. **2. Let op**: de nieuwe lamp mag in geen geval met blote handen aangeraakt worden. De vervanging moet uitgevoerd worden met behulp van een stuk papier. **3.** Verwijder het beschermingsrooster door hem opzij te schuiven. **4.** Duw de lamp naar een van de steunen toe om het andere uiteinde hiervan te bevrijden en verwijder de lamp uit de plafondverlichting. **5.** Herstel alles door in de tegenovergestelde volgorde tewerk te gaan (zie Fig. 7).

Εγχειρίδιο χρήστη:

1. Ανοιγμα τησ συσκευασιασ
2. Άνοιγμα του θολου προστασιασ
3. Καθαρισμοσ τησ εσωτερικησ δεξαμενησ
4. Καθαρισμοσ του θολου και του εξωτερικου
5. ΔιαΧωριστικα στηριγματα των δεξαμενων
6. Πιατοθηκη
7. Συνδεση στο ηλεκτρικο δικτυο
8. Ρυθμιση
9. ΕλεγΧοσ κανονικησ λειτουργιασ
10. Καθαρισμοσ τησ δεξαμενησ
11. Αντικατασταση των λαμπτηρων

Εγχειρίδιο συντηρητή (Σελ. 46):

1. Αντικατασταση του κινητηρα ανυψωσησ του θολου
2. Αντικατασταση των αντιστασεων
3. Σχέδιο ηλεκτρικών, Σχέδιο ψυκτικής εγκατάστασης

ΠΡΟΣΟΧΗ (βλέπε Εικ. 10)

Είναι πολύ σημαντικό να διατηρηθεί το παρόν φυλλάδιο οδηγιών μαζί με τον εξοπλισμό, για να το συμβουλευτείτε στο μέλλον για λόγους ασφάλειας. 1. Αυτή η συσκευή πρέπει να τίθεται σε λειτουργία μόνο από ενήλικα άτομα. Μην επιτρέπετε στα παιδιά να χρησιμοποιούν τους ρυθμιστές λειτουργίας ή να παίζουν με αυτό το προϊόν. **2.** Απαγορεύεται να παραποιείτε ή να αλλάζετε τα χαρακτηριστικά αυτής της συσκευής. **3.** Οι ηλεκτρικές εργασίες, που είναι απαραίτητες για την τοποθέτηση της συσκευής πρέπει να γίνονται μόνο από ειδικευμένους ηλεκτρολόγους ή από αρμόδια άτομα. **4.** Μην προσπαθήσετε να επισκευάσετε τη μηχανή μόνοι σας. Οι επισκευές, που γίνονται από μη αρμόδια άτομα μπορούν να προκαλέσουν βλάβες ή σοβαρές δυσλειτουργίες. **5.** Η βοήθεια για αυτό το προϊόν πρέπει να γίνεται από ένα αρμόδιο Κέντρο Τεχνικής Βοήθειας. Να χρησιμοποιείτε μόνο αυθεντικά ανταλλακτικά. **6.** Αυτή η συσκευή δεν είναι κατάλληλη για τη συντήρηση εμπορευμάτων, που δεν είναι τρόφιμα. **7.** Η κατασκευαστική εταιρεία αποποιείται κάθε ευθύνη σε περίπτωση,που δεν τηρήθηκαν οι οδηγίες για την πρόληψη ατυχημάτων.Επιπλέον διατηρεί το δικαίωμα να κάνει οποιαδήποτε αλλαγή χωρίς προειδοποίηση. **8.** Αποφεύγετε την εγκατάσταση της βιτρίνας κατευθείαν στις ακτίνες του ήλιου. **9.** Μην προβείτε στην εγκατάσταση της συσκευής κοντά σε πηγές θερμότητας, όπως σόμπες, καλοριφέρ, κλπ. **10.** Κρατήστε με κατάλληλο τρόπο τις σχάρες εξαερισμού της μονάδας συμπίεσης μακριά από τοιχώματα σε ελάχιστη απόσταση 30 cm **11.** Θυμηθείτε να μην εξέχουν τα εκτεθειμένα προϊόντα πέραν της περιμέτρου των ραφιών ή των σχαρών. **12.** Εάν η συσκευή παραμένει σταματημένη και αμεταχείριστη είναι απαραίτητο να αφήσετε την πόρτα ανοιχτή για τουλάχιστον 10 cm.

GR

Τα προϊόντα μας είναι για εσωτερικούς χώρους η εγκατάσταση γίνεται εκτός χώρων καταστημάτων.

1. ΑΝΟΙΓΜΑ ΤΗΣ ΣΥΣΚΕΥΑΣΙΑΣ
ΣΥΣΚΕΥΑΣΙΑ ΣΕ ΚΟΥΤΙ ΑΠΟ ΧΑΡΤΟΝΙ 1α. Κόψτε την ταινία, βγάλτε το κουτί προς τα πάνω.
ΣΥΣΚΕΥΑΣΙΑ ΣΕ ΞΥΛΙΝΟ ΚΙΒΩΤΙΟ 1β. Ξεκαρφώστε τα ξύλινα σανίδια, δίνοντας προσοχή στα καρφιά.
2. Τοποθετήστε τα πιρούνια του ανυψωτή μεταξύ της συσκευής και της παλέτας ή του κιβωτίου. **3.** Ανυψώστε τη συσκευή. **4**. Αφαιρέστε την παλέτα ή το κιβώτιο. **5**. Τοποθετήστε τη συσκευή σε μια επίπεδη επιφάνεια.
6. Προσέξτε να μην αφήσετε τίποτα στη συσκευασία, πριν την πετάξετε. **7**. Ξεχωρίστε τα υλικά συσκευασίας σύμφωνα με τη σύνθεσή τους, για να διευκολύνετε τη διάθεσή τους. Είναι δυνατό να μπλοκάρετε τη συσκευή, δρώντας πάνω στις ρόδες με φρένο (βλέπε Εικ. 1).

2. ΆΝΟΙΓΜΑ ΤΟΥ ΘΟΛΟΥ ΠΡΟΣΤΑΣΙΑΣ
1. Συνδέστε το ρευματολήπτη στο ηλεκτρικό δίκτυο, όπως περιγράφεται στο Κεφάλαιο 7. **2**. Πατήστε το διακόπτη του ηλεκτρικού ανυψωτή **(A),** σε θέση II έως το πλήρες άνοιγμα του τέλους διαδρομής. **3. N.B.** Βεβαιωθείτε ότι έχετε σβήσει από τουλάχιστον 10 λεπτά τα θερμανθέντα επίπεδα και τις θερμαίνουσες λάμπες πριν χαμηλώσετε το θόλο (βλέπε Εικ.2).

3. ΚΑΘΑΡΙΣΜΟΣ ΤΗΣ ΕΣΩΤΕΡΙΚΗΣ ΔΕΞΑΜΕΝΗΣ
1. Αφαιρέστε την μεμβράνη προστασίας από το ανοξείδωτο ατσάλι. **2**. Καθαρίστε τη δεξαμενή, χρησιμοποιώντας ένα μαλακό σφουγγάρι **ΜΟΝΟ ΥΓΡΟ, ΜΗ ΧΡΗΣΙΜΟΠΟΙΗΣΕΤΕ ΝΕΡΟ.**

4. ΚΑΘΑΡΙΣΜΟΣ ΤΟΥ ΘΟΛΟΥ ΚΑΙ ΤΟΥ ΕΞΩΤΕΡΙΚΟΥ
1. Αποφύγετε απολύτως τη χρήση αλκοολούχων καθαριστικών ή άλλων διαλυτικών, που μπορούν να βλάψουν ανεπανόρθωτα το θόλο μειώνοντας τη διαφάνειά του. **2.** Χρησιμοποιείτε μόνο ένα μαλακό υγρό σφουγγάρι. **3.** Οι ξύλινες επιφάνειες πρέπει να καθαρίζονται με ειδικά προϊόντα, που βρίσκονται εύκολα στο εμπόριο, με βάση υδατούχα γαλακτώματα, χωρίς διαλυτικά. **4.** Στεγνώστε με ένα καθαρό πανί.

5. ΔΙΑΧΩΡΙΣΤΙΚΑ ΣΤΗΡΙΓΜΑΤΑ ΤΩΝ ΔΕΞΑΜΕΝΩΝ
1. Αφαιρέστε την μεμβράνη προστασίας από τα διαχωριστικά. **2**. Τοποθετήστε τα πιο μακριά διαχωριστικά στα πλαίσια της δεξαμενής. **3.** Τοποθετήστε τα πιο κοντά διαχωριστικά στις ειδικές σχισμές στα πιο μακριά διαχωριστικά. Είναι διαθέσιμες διάφορες συνθέσεις, ανάλογα με το σχήμα των δεξαμενών και τη θέση.
4. Τοποθετήστε τέλος τις δεξαμενές στα προδιατεθειμένα διαχωριστικά όπως επιθυμείτε (βλέπε Εικ. 3).

6. ΠΙΑΤΟΘΗΚΗ OPTIONAL
Στερεώστε τα ράφια στο εξωτερικό έπιπλο, βιδώνοντας τις παρεχόμενες βίδες στις προδιατεθειμένες τρύπες (βλέπε Εικ. 4).

7. ΣΥΝΔΕΣΗ ΣΤΟ ΗΛΕΚΤΡΙΚΟ ΔΙΚΤΥΟ
1. Βεβαιωθείτε ότι η τάση και η συχνότητα του δικτύου αντιστοιχούν με εκείνες, που φέρονται στην πινακίδα της συσκευής **(A). 2**. Βεβαιωθείτε ότι η πρίζα της τροφοδότησης είναι: **α)** Εφοδιασμένη με έναν αγωγό γείωσης. **β)** Ιδανική για το ρεύμα, που φέρεται στην πινακίδα. **γ)** Εφοδιασμένη με προστασία, σύμφωνα με τα πρότυπα της IEC: - Διακόπτης μαγνητοθερμικός διαφορικός με In= τιμή, που φέρεται στην πινακίδα- Διαφορικό με ευαισθησία =30 mA. **3.** Βεβαιωθείτε ότι το περιβάλλον δε βρίσκεται σε κίνδυνο έκρηξης (AD). **4.** Το καλώδιο τροφοδότησης, που είναι συνδεδεμένο στη συσκευή είναι: H05 VVF ιδανικό για εσωτερικούς χώρους.
5. Εισάγετε το ρευματολήπτη (Αποφύγετε τη χρήση τριπλών πριζών και μειώσεων) (βλέπε Εικ. 5).

8. ΡΥΘΜΙΣΗ
Η συσκευή διαθέτει χειριστήριο ρύθμισης τοποθετημένο σε προστατευμένο πίνακα στο πρόσθιο μέρος.
1. Θερμοστάτης: Ρυθμίζει τη θερμοκρασία στο εσωτερικό της συσκευής. **2. Διακόπτης αντίστασης δεξαμενής**: Χρησιμεύει για να ανάβει τις αντιστάσεις στη δεξαμενή. **3. Διακόπτης** θερμαντικών λαμπών: Χρησιμεύει για να ανάβει τις θερμαντικές λάμπες. **4. Διακόπτης ανύψωσης θόλου:** Χρησιμεύει για να ανοίγει και να κλείνει το θόλο- Θέση II ανύψωση - Θέση O ανάπαυση- Θέση I χαμήλωμα **N.B.**: Βεβαιωθείτε ότι έχετε σβήσει από τουλάχιστον 10 λεπτά τα θερμανθέντα επίπεδα και τις θερμαίνουσες λάμπες πριν χαμηλώσετε το θόλο. Πατώντας το κουμπί **8 « SET ή P »** μια φορά θα εμφανιστεί η προκαθορισμένη θερμοκρασία, που μπορεί να αλλάξει με το κουμπί **9 « UP »** ή το κουμπί **10 « DOWN»** (βλέπε Εικ. 6).

9. ΕΛΕΓΧΟΣ ΚΑΝΟΝΙΚΗΣ ΛΕΙΤΟΥΡΓΙΑΣ
ΕΛΕΓΞΤΕ ΟΤΙ: 1. Το βύσμα είναι συνδεδεμένο. **2.** Ο θόλος είναι ανοιχτός. **3.** Ο διακόπτης αντιστάσεων είναι ενεργοποιημένος (πράσινο φως αναμμένο). **4.** Ο διακόπτης θερμαντικών λαμπών είναι ενεργοποιημένος.
5. Ελέγξτε ότι η προκαθορισμένη θερμοκρασία είναι η επιθυμητή. **6.** Κρατήστε τη συσκευή μακριά από υλικό εύφλεκτο ή με κίνδυνο έκρηξης.

10. ΚΑΘΑΡΙΣΜΟΣ ΤΗΣ ΔΕΞΑΜΕΝΗΣ
1. Αφαιρέστε την ηλεκτρική τροφοδοσία, ενεργώντας επί του γενικού διακόπτη και αφαιρώντας το βύσμα από την υποδοχή. **2**. Καθαρίστε τη δεξαμενή, χρησιμοποιώντας ένα μαλακό σφουγγάρι **ΜΟΝΟ ΥΓΡΟ, ΜΗ ΧΡΗΣΙΜΟΠΟΙΗΣΕΤΕ ΝΕΡΟ**. **3**. Στεγνώστε τα πάντα με προσοχή, χρησιμοποιώντας ένα μαλακό και καθαρό πανί. **4.** Επαναφέρετε την ηλεκτρική τροφοδοσία.

11. ΑΝΤΙΚΑΤΑΣΤΑΣΗ ΤΩΝ ΛΑΜΠΤΗΡΩΝ
1. Αφαιρέσατε την τροφοδοσία όπως. **2**. **Προσοχή:** η νέα λάμπα δε θα πρέπει με κανένα τρόπο να πιαστεί με γυμνά χέρια, κάντε την αντικατάσταση πιάνοντάς τη με ένα κομμάτι χαρτί. **3.** Αφαιρέστε το πλέγμα ασφαλείας συρόμενη πλαγίως. **4.** Σπρώξτε το φανό σε μέσα ενημέρωσης Τύπου προς το αντίθετο άκρο και στη συνέχεια αφαιρέστε το ανώτατο όριο φως. **5**. Για να αποκαταστήσετε τα πάντα, προβείτε στην αντίστροφη διαδικασία (βλέπε Εικ. 7).

GR

Pokyny pro uživatele:

1. Otevření obalu
2. Otevření krycího poklopu
3. Čištění vnitřního prostoru
4. Čištění poklopu a vnějšku zařízení
5. Podpůrné rozpěrky pro zásobníky
6. Nosič na talíře
7. Zapojení do elektrické sítě
8. Regulace
9. Kontrola správného fungování
10. Čištění vnitřního prostoru
11. Výměna žárovek

Pokyny pro údržbu (str. 46):

1. Výměna motoru pro zdvihání poklopu
2. Výměna odporů
3. Schéma chladicího systému a elektrického zapojení

UPOZORNĚNÍ (viz obr.10)

Z bezpečnostních důvodů je velmi důležité, aby tento návod s pokyny pro použití byl uložený v blízkosti zařízení a dostupný pro případné prostudování. 1. Toto zařízení mohou obsluhovat jen dospělé osoby. Nedovolte dětem, aby se dotýkaly ovládacích prvků nebo si s zařízením hrály. **2.** Je zakázáno poškozovat či měnit vlastnosti zařízení. **3.** Zapojení do elektrické sítě při instalování zařízení může provádět jen kvalifikovaný elektrikář nebo jiná povolaná osoba. **4.** Nikdy se nepokoušejte zařízení opravovat sami. Opravy prováděné nezkušenou osobou mohou přivodit poškození nebo závažné poruchy v fungování zařízení. **5.** Opravy tohoto zařízení mohou provádět výhradně autorizovaná střediska pro technickou asistenci. Používejte jen originální náhradní díly. **6.** Zařízení není vhodné pro uskladnění jiného zboží než potravinového. **7.** Výrobce odmítá jakoukoli zodpovědnost za nedodržování těchto bezpečnostních norem. Výrobce si vyhrazuje právo na provádění jakýchkoli změn za účelem zlepšení výrobku bez předchozího upozornění. **8.** Zařízení nesmí být instalováno venku, vystavené dešti nebo přímým slunečním paprskům. **9.** Neinstalujte zařízení v blízkosti zdrojů tepla jako jsou kamna, radiátory apod. **10.** Mřížky ventilace kompresorové jednotky musí být vzdálené od stěny nejméně 30 cm. **11.** Uložené potraviny ukládejte tak, aby nepřesahovaly okraj polic nebo roštů. **12.** Pokud vitrínu vypnete a nebudete ji po určitou dobu používat, nechte dvířka otevřená alespoň 10 cm.

CZ

Naše výrobky jsou určené pro vnitřní prostory. Neinstalujte je venku před podnikem/obchodem.

1. OTEVŘENÍ OBALU
KARTÓNOVÁ KRABICE 1a. Rozřízněte stahovací pásku a vytáhněte krabici směrem nahoru.
DŘEVĚNÁ BEDNA 1b. Rozmontujte dřevěné desky, dejte přitom pozor na hřebíčky. **2.** Zasuňte vidlice zdvihacího prostředku mezi zařízení a paletu nebo bednu. **3.** Nadzdvihněte zařízení. **4.** Odsuňte paletu nebo bednu. **5.** Položte zařízení na vodorovnou plochu. **6.** Před vyhozením obalového materiálu zkontrolujte, zda je prázdný. **7.** Rozdělte obalový materiál podle složení, abyste usnadnili jeho likvidaci. **8.** Zařízení můžete zajistit pomocí brzdicích prvků na kolečkách (viz obr.1).

2. OTEVŘENÍ KRYCÍHO POKLOPU
1. Zapojte zařízení do elektrické sítě, viz bod 7. **2.** Stiskněte spínač elektrického zdvihacího systému **(A)** do pozice č. II do kompletního otevření poklopu. **3. POZN.:** Před sklopením poklopu se ujistěte, že ohřívané police a ohřívací žárovka jsou vypnuté déle než 10 minut (viz obr. 2).

3. ČIŠTĚNÍ VNITŘNÍHO PROSTORU
1. Sejměte ochranný film z částí z nerezové oceli. **2.** Vyčistěte chladicí box jen měkkou **NAVLHČENOU HOUBOU. NEUMÝVEJTE VODOU.**

4. ČIŠTĚNÍ POKLOPU A VNĚJŠKU ZAŘÍZENÍ
1. V žádném případě nepoužívejte čisticí prostředky s obsahem alkoholu nebo ředidel, protože by trvale poškodily průhledný povrch poklopu. **2.** Používejte jen navlhčenou měkkou houbu. **3.** Části ze dřeva čistěte prostředky určenými pro čištění dřeva, které běžně nakoupíte a které jsou vyrobené na bázi vodních emulzí a neobsahují ředidla. **4.** Osušte čistým hadrem.

5. PODPŮRNÉ ROZPĚRKY PRO ZÁSOBNÍKY
1. Sejměte ochranný film z rozpěrek. **2.** Uspořádejte delší rozpěrky na okraje chladicího boxu.
3. Uspořádejte kratší rozpěrky do příslušných štěrbin na dlouhých rozpěrkách. Jsou možná různá uspořádání podle formátu a polohy vaniček. **4.** Připevněte zásobníky na rozpěrky nastavené podle vašich potřeb (viz obr. 3).

6. NOSIČ NA TALÍŘE OPTIONAL
Připevněte konzoly k vnější straně skříně. Použijte dodané šrouby a připravené otvory (viz obr. 4).

7. ZAPOJENÍ DO ELEKTRICKÉ SÍTĚ
1. Zkontrolujte, zda napětí a kmitočet v síti odpovídá údajům na štítku zařízení **(A). 2.** Zkontrolujte, zda je síťová zásuvka: ***a)*** *vybavena vodičem pro uzemnění,* ***b)*** *vhodná pro jmenovitý proud, uvedený na štítku,* ***c)*** *vybavena ochranou podle norem IEC: - Magneto-tepelný spínač s hodnotou In=jmenovitá hodnota uvedená na štítku. - Diferenciální vypínač s citlivostí Id=30 mA*. **3.** Ověřte, zda v prostředí nehrozí nebezpečí výbuchu (AD). **4.** Kabel zařízení je typu H05 VVF pro uzavřené prostory. **5.** Zapojte do síťové zásuvky (nepoužívejte rozdvojky ani redukce) (viz obr. 5).

8. REGULACE
Zařízení je na přední straně opatřeno chráněným displejem s ovládači pro regulování funkcí.
1. Termostat: reguluje teplotu uvnitř zařízení. **2. Vypínač odporů boxu:** pro zapnutí odporů chladicího boxu. **3. Vypínač ohřívacích žárovek:** pro zapnutí ohřívacích žárovek. **4. Vypínač zařízení pro zdvihání poklopu:** pro otevírání a zavírání poklopu. Pozice II zdvih, pozice 0 zastavení, pozice I zavření. **POZN.:** Než poklop zavřete zkontrolujte, zda ohřívané police a žárovky jsou již alespoň 10 minut vypnuté. Stisknutím tlačítka **8 "SET nebo P"** lze zobrazit nastavenou teplotu. Teplotu lze měnit pomocí tlačítka **9 "UP"** nebo tlačítka **10 "DOWN"** (viz obr. 6).

9. KONTROLA SPRÁVNÉHO FUNGOVÁNÍ
PROVEĎTE NÁSLEDUJÍCÍ KONTROLU: 1. Zástrčka je správně zasunutá do sítě. **2.** Poklop je otevřený. **3.** Vypínač odporů vodní lázně je zapnutý (zelené světlo svítí). **4.** Vypínač ohřívacích žárovek je zapnutý. **5.** Nastavená teplota odpovídá vašim požadavkům. **6.** Neumisťujte zařízení do blízkosti hořlavých materiálů nebo do výbušného prostředí.

10. ČIŠTĚNÍ VNITŘNÍHO PROSTORU
1. Odpojte přívod elektrické energie stisknutím hlavního vypínače a vytáhněte zástrčku ze sítě.
2. Vyčistěte chladicí box jen měkkou **NAVLHČENOU HOUBOU. NEUMÝVEJTE VODOU. 3.** Vše důkladně osušte měkkým a čistým hadrem. **4.** Připojte k přívodu elektrické energie.

11. VÝMĚNA ŽÁROVEK
1. Odpojte zařízení od elektrické sítě. **2. Pozor:** V žádném případě neberte novou žárovku do holých rukou. Při výměně ji držte zakrytou kouskem papíru. **3.** Odstrante mríž zabezpecení posunutím do boku. **4.** Stisknete lampu smerem nahoru, jedna ze dvou podpor, uvolní se konec a poté je možné vyjmout ji ven. **5.** Vraťte vše do původního stavu opačným způsobem (viz obr. 7).

Kasutusjuhend:

1. Pakendi avamine
2. Kaitsekatte avamine
3. Sisekambri puhastamine
4. Katte ja välisosa puhastamine
5. Säilitusnõude vahehoidikud
6. Taldrikualus
7. Elektriühendused
8. Reguleerimine
9. Hea töökorra kontrollimine
10. Kambri puhastamine
11. Lampide vahetamine

Hooldusjuhend (Lk 46):

1. Katte tõstemootori vahetamine
2. Küttetakistite vahetamine
3. Külmutusseadme skeem ja elektriskeem

HOIATUSED (vt Joon. 10)

Turvalisuse huvides on väga oluline, et seda juhendit hoitaks seadme juures käepärast edasiseks konsulteerimiseks. 1. Käesoleva seadmega võivad töötada ainult täiskasvanud inimesed. Mitte lubada lastel juhtnuppe puutuda ega nendega mängida. **2.** On keelatud muuta seadme tehnilisi omadusi. **3.** Seadme paigaldamisel vajalikud elektritööd peab teostama kvalifitseeritud elektrik või asjatundja. **4.** Mitte kunagi püüda seadet ise parandada. Asjatundmatute isikute poolt teostatud parandused võivad põhjustada kahjustusi või raskeid avariisid. **5.** Käesoleva seadme hooldustöid peab teostama volitatud Tehnilise hoolduse keskus. Kasutada ainult originaalseid varuosi. **6.** Seade on mõeldud ainult toiduainete säilitamiseks ja ei sobi muude kaupade hoidmiseks. **7.** Tootja ei vastuta, kui käesolevaid ohutusnõudeid ei järgita. Tootja jätab endale õiguse teha muudatusi seadme arendamise eesmärgil ette teatamata. **8.** Seadet ei tohi paigaldada väliskeskkonda vihma ja otsese päikesekiirguse kätte. **9.** Mitte paigaldada seadet soojusallikate, nagu ahjude, radiaatorite jne lähedusse. **10.** Paigaldada kompressorigrupi ventilatsioonirestid seinast vähemalt 30 cm kaugusele. **11.** Pöörata tähelepanu, et mitte asetada tooteid väljaulatuvalt üle riiulite või restide äärte. **12.** Kui vitriinkapp seisab ja seda kasutata, tuleb kindlasti jätta uks lahti vähemalt 10 cm avaga.

EE

Meie tooted on mõeldud kasutamisek siseruumides palume neid mitte paigaldada väljapoole ruume/ärihooneid.

1. PAKENDI AVAMINE
PAPPKASTI PAKEND 1a. Lõigata kinnitusriba katki, tõsta kast üles ja võtta ribad ära. **PUITKASTI PAKEND 1b.** Tõmmata naelad ettevaatlikult puitlaudadest välja. **2.** Asetada kahveltõstuki harud seadme ja kaubaaluse või kasti vahele. **3.** Tõsta seade üles. **4.** Eemaldada kaubaalus või kast. **5.** Asetada seade tasasele, horisontaalsele pinnale. **6.** Enne pakendi ära viskamist veenduda, et see on tühi. **7.** Sorteerida pakkematerjalid koostise järgi lihtsustamaks jäätmekäitlust. **8.** Seadet on võimalik paigal hoida rattapidurile vajutades (vt Joon. 1).

2. KAITSEKATTE AVAMINE
1. Ühendada pistik elektrivõrku, nagu on kirjeldatud Peatükis 7. **2.** Täielikuks avamiseks vajutada elektritõstuki lüliti **(A)** asendisse II. **3. NB:** Veenduda, et kuumenenud riiulid ja küttelambid on välja lülitatud vähemalt 10 minutit enne katte alla laskmist (vt Joon. 2).

3. SISEKAMBRI PUHASTAMINE
1. Eemaldada kaitsekile roostevabast terasest osadelt. **2.** Puhastada sisekambrit pehme **AINULT NIISUTATUD KÄSNAGA, VETT MITTE KASUTADA.**

4. KATTE JA VÄLISOSA PUHASTAMINE
1. Vältida kindlasti alkoholi või lahusteid sisaldavate puhastusvahendite kasutamist, sest need kahjustavad katet pöördumatult, rikkudes selle läbipaistvust. **2.** Kasutada ainult pehmet niisutatud käsna. **3.** Puitpindu puhastada spetsiaalsete vesiemulsioonipõhiste lahustivabade vahenditega, mis on kaubanduses üldiselt saadaval. **4.** Kuivatada puhta lapiga.

5. SÄILITUSNÕUDE VAHEHOIDIKUD
1. Eemaldada kaitsekile vahehoidikutelt. **2.** Asetada pikemad vahehoidikud kambri äärtele. **3.** Asetada lühemad vahehoidikud ettenähtud sälkudesse pikkadel vahehoidikutel. Olemas on eripaigutusega vahehoidikud vastavalt erinevate säilitusnõude kujule ja asendile. **4.** Seejärel paigaldada säilitusnõud oma soovi järgi asetatud vahehoidikutele (Vt Joon. 3).

6. TALDRIKUALUS *OPTIONAL*
Kinnitada riiulikandurid kapi välisosale, kinnitades need kaasasolevate kruvidega olemasolevatesse avadesse (vt Joon. 4).

7. ELEKTRIÜHENDUSED
1. Veenduda, et elektrivõrgu pinge ja sagedus vastavad seadmele kinnitatud andmesildil **(A)** märgitud väärtustele. **2.** Veenduda, et elektripistikupesa on: ***a)*** *varustatud maandusjuhtmega.* ***b)*** *sobiv andmesildil märgitud nimivooluga.* ***c)*** *varustatud kaitsega vastavalt IEC kaitseklassi standarditele:- magnet-termolüliti, mille In= andmesildil märgitud nimiväärtus.- Diferentsiaalse tundlikkusega Id = 30 mA.*
3. Kontrollida, et keskkond ei ole plahvatusohtlik (AD). **4.** Seadmele paigaldatud ühendusjuhe "H05 VVF" on mõeldud kasutamiseks siseruumides. **5.** Ühendada pistik pistikupessa (mitte kasutada kolmikpistikupesa ega siirdmikke) (vt Joon. 5).

8. REGULEERIMINE
Seade on varustatud juhtnuppudega, mis asuvad kaitstud juhtpaneelis seadme esiosas.
1. Termostaat: reguleerib seadme temperatuuri. **2. Kambri küttetakistite lüliti:** kasutatakse kambri küttetakisti sisse lülitamiseks. **3. Küttelampide lüliti:** kasutatakse küttelampide põlema panemiseks.
4. Katte tõstelüliti: kasutatakse katte avamiseks ja sulgemiseks Asend II tõstmine Asend 0 paigal Asend I alla laskmine. **NB:** Veenduda, et kuumad riiulid ja küttelambid on välja lülitatud vähemalt 10 minutit enne katte alla laskmist. Klahvi **8 "SET või P"** ühekordsel vajutamisel näitab seadistatud temperatuuri, mida saab muuta, vajutades Klahvi **9 "UP"** või Klahvi **10 "DOWN"** (vt Joon. 6).

9. HEA TÖÖKORRA KONTROLLIMINE
KONTROLLIDA, ET: 1. Pistik on pistikupesas. **2.** Kate on avatud. **3.** Topeltkastruli paagi küttetakisti lüliti on sisse lülitatud (roheline lamp põleb). **4.** Küttelampide lüliti on sisse lülitatud. **5.** Kontrollida, et kuvatav temperatuur vastab soovitud temperatuurile. **6.** Hoida seade eemal süttivatest või plahvatusohtlikest materjalidest.

10. KAMBRI PUHASTAMINE
1. Lülitada elektritoide pistikupesa juhtlülitist välja ja tõmmata seejärel pistik pistikupesast välja.
2. Puhastada kambrit pehme **AINULT NIISUTATUD KÄSNAGA, VETT MITTE KASUTADA. 3.** Kuivatada kõik osad hoolikalt pehme puhta lapiga. **4.** Lülitada elektritoide uuesti sisse.

11. LAMPIDE VAHETAMINE
1. Toestada kate. **2.** Lülitada elektritoide välja. **3.** Eemaldada õhutusrestid. **4.** Keerata säilituskambri all mootorialuse väliskülgedel asuvad kinnituskruvid lahti. **5.** Võtta mootor aluselt maha. **6.** Juhul, kui mootor on kinni jooksnud veoketiga juhttoru sees, tuleb kõik aluse kruvid lahti keerata ja mootor ja kett põhja poolt välja võtta. **7.** Mootori elektritoitejuhtmed lahti ühendada. **8.** Mootor välja vahetada ja kõik osad esialgses asendis uuesti paigaldada (vt Joon. 7).

Instrukcija operatoram:

1. Iepakojuma atvēršana
2. Aizsardzības vāka atvēršana
3. Iekšējās tilpnes tīrīšana
4. Kupola un ārējas daļas tīrīšana
5. Tilpnes balstu sadalītāji
6. Atbalsta plaukti
7. Pieslēgšana elektroenerģijas tīklam
8. Noregulēšana
9. Pareizas funkcionēšanas pārbaude
10. Tilpnes tīrīšana
11. Lampu nomainīšana

Instrukcija tehniskās apkopes darbiniekam (46.lpp):

1. Vāka pacelšanas motora nomainīšana
2. Pretestības ierīču nomainīšana
3. Saldēšanas ierīces shēma un elektriskā shēma

UZMANĪBU (skat. 10. att.)

Ir ļoti svarīgi, lai dotā instrukcija glabātos kopā ar iekārtu turpmāk sekojošajām konsultācijām drošības tehnikas ziņā. 1. Doto iekārtu drīkst iedarbināt tikai pieaugušie. Bērniem vajadzētu noliegt operēt ar un vadības pogām un rokturiem, vai spēlēties ar iekārtu. **2.** Ir aizliegts izmainīt vai modificēt iekārtas īpašības. **3.** Elektrotehnisko daļu, kas ir saistīta ar iekārtas instalāciju, drīkst veikt kvalificētam speciālistam elektriķim, vai kompetentam speciālistam. **4.** Nekādā gadījumā nav pieļaujams iekārtu remontēt patstāvīgi. Remontdarbi, ko ir veicis nekvalificēts personāls, var radīt nopietnus bojājumus un funkcionēšanas problēmas. **5.** Tehniskā palīdzība, attiecībā uz iekārtu, ir jāveic autorizētam tehniskās apkalpes centram. Jāizmanto tikai oriģinālas rezerves daļas. **6.** Iekārta nav piemērota jeb kādu produktu glabāšanai, kas nav pārtikas produkti. **7.** Ražotājuzņēmums neuzņemas nekādu atbildību gadījumā, ja netiek ievērotas minētās drošības normas. Tas pats attiecas arī uz modifikācijas veikšanas tiesībām, iekārtas uzlabošanas nolūkos, kas veikts bez iepriekšējas ražotāja informēšanas. **8.** Iekārtu nedrīkst uzstādīt ārpus telpas, kur iespējama lietus vai tiešu saules staru iedarbība. **9.** Aizliegts iekārtu uzstādīt siltumenerģijas avotu tuvumā pie krāsnīm, elektriskajiem sildītājiem utt. **10.** Kompresijas grupas ventilācijas restēm ir jāatrodas ne mazāk kā 30 cm no sienas. **11.** Produktus nedrīkst novietot tā, lai tie atrastos ārpus restīšu perimetram. **12.** Ja vitrīna kādu laiku netiek izmantota, tās durtiņas uz šo laiku nepieciešams atstāt atvērtas - ne mazāk kā 10 cm.

LV

Mūsu produkti paredzēti tikai iekšējai lietošanai neinstalēt ārpus uzņēmuma/veikala telpām.

1. IEPAKOJUMA ATVĒRŠANA
IEPAKOJUMS KARTONA KĀRBĀ 1a. Pārgriezt virvi, noņemt kārbu, pavelkot to uz augšu.
IEPAKOJUMS KOKA KASTĒ. 1b. Izņemt naglas no koka dēļiem, īpašu uzmanību pievēršot naglām.
2. Ievietot pacēlēja dakšas-spīles starp iekārtu un paleti vai kasti. **3.** Pacelt iekārtu. **4.** Noņemt paleti vai kasti. **5.** Novietot iekārtu uz līdzenas horizontālas virsmas. **6.** Pirms iepakojuma izmešanas pārliecinieties, vai tajā nekas nav palicis. **7.** No iepakojuma jāizņem visi priekšmeti - darba atvieglošanai vislabāk to izdarīt atbilstoši montāžas secībai. **8.** Var nodrošināt iekārtas bloķēšanu ar riteņu bremzes palīdzību. (skat. 1. att.).

2. AIZSARDZĪBAS VĀKA ATVĒRŠANA
1. Ieslēdziet iekārtu, kā tas aprakstīts 7. nodaļā. **2.** Piespiediet elektriskās pacelšanas sistēmas **(A)** slēdzi II pozīcijā, līdz vāks ir pilnībā atvērts. **3. Ievērojiet:** izslēdziet sildelementu plauktus un karstlapmas 10 minūtes pirms vāka nolaišanas (sk. 2. att.).

3. IEKŠĒJĀS TILPNES TĪRĪŠANA
1. Noņemiet aizsargplēvi no iekārtas nerūsējošā tērauda daļām. **2.** Tilpni drīkst tīrīt, izmantojot **TIKAI MĪKSTU MITRU SŪKLI, NELIETOT ŪDENI.**

4. KUPOLA UN ĀRĒJAS DAĻAS TĪRĪŠANA
1. Kategoriski aizliegts lietot šķīdinātāju vai spirtu saturošie mazgāšanas līdzekļi, kuri var galīgi sabojāt kupolu, īpaši to caurspīdīgu daļu. **2.** Izmantot tikai mīkstu mitru sūkli. **3.** Koka virsmas jātīra ar speciāliem līdzekļiem, kas pieejami pārdošanā līdzekļi uz ūdens emulsiju bāzes bez šķīdinātājiem. **4.** Noslaucīt ar tīru audumu.

5. TILPNES BALSTU SADALĪTĀJI
1. Noņemiet aizsargplēvi no turētājiem. **2.** Izvietojiet garākos balstus uz tilpnes malām.
3. Novietojiet īsākos balstus uz speciālajām gropēm, kas ir uz garākajiem balstiem. Ir iespējamas dažādas konfigurācijas dažādu tilpņu lielumiem un stāvokļiem. **4.** Izvietojiet tilpnes atbilstoši Jūsu prasībām (sk. 3. att.).

6. ATBALSTA PLAUKTI *OPTIONAL*
Piestipriniet plauktus ārējam korpusam, no iekšpuses pieskrūvējot skrūves šajā nolūkā paredzētājos caurumiņos (sk. 4. att.).

7. PIESLĒGŠANA ELEKTROENERĢIJAS TĪKLAM
1. Jāpārliecinās, vai elektroenerģijas tīkla spriegums un strāvas frekvence atbilst datiem, kas norādīti uz aprīkojuma plāksnītes **(A). 2.** Jāpārliecinās, vai rozete ir ***a)*** *aprīkota ar attiecīgu zemējumu,* ***b)*** *piemērota uz plāksnītes norādītajiem strāvas parametriem,* ***c)*** *aprīkota ar nepieciešamo aizsardzību atbilstoši IEC normatīviem: - magnētiski- termisks slēdzis ar "In" = attiecīgā tabulā norādīts lielums. Diferenciators ar jutīgumu Id = 30 mA.* **3.** Jāpārliecinās, ka telpa nav iespējama sprādziena draudu (AD). **4.** Jāpārliecinās, ka iekārtas pieslēdzams energoapgādes vads ir H05 VVF, kas ir piemērots iekštelpām. **5.** Jāievieto kontaktdakša rozetē (nedrīkst izmantot trejgabalus vai reduktorus) (skat. 5 att.).

8. NOREGULĒŠANA
Iekārtas funkciju slēdži ir izvietoti aizsardzības panelī iekārtas priekšpusē. **1. Termostats:** lai noregulētu temperatūru iekārtā. **2. Tilpnes pretestības ierīce:** nepieciešama, lai ieslēgtu tilpnes pretestību.
3. Sildlampu slēdzis: lai ieslēgtu sildlampas. **4. Vāka pacelšanas slēdzis:** lai atvērtu un aizvērtu vāku - II pozīcija, lai paceltu - O pozīcija, lai apturētu - I pozīcija, lai nolaistu. **Ievērojiet:** izslēdziet sildelementu plauktus un karstlapmas 10 minūtes pirms vāka nolaišanas. Nospiežot taustiņu **8 "SET vai P"** vienreiz, iespējams vizualizēt ieprogramēto iekārtas temperatūru, kuru iespējams izmainīt ar taustiņu **9 "UP"** (**augstāk*) vai taustiņu **10 "DOWN"** (**zemāk)* (sk. 6. att.).

9. PAREIZAS FUNKCIONĒŠANAS PĀRBAUDE
PĀRBAUDIET, VAI: 1. Kontaktdakša ir ieslēgta; **2.** Vāks ir vaļā; **3.** Dubulttilpnes pretestības slēdzis ir ieslēgts (iedegas zaļa spuldzīte); **4.** Sildlampas ir ieslēgtas; **5.** Pārbaudiet, vai temperatūra ir pareizi noregulēta. **6.** Uzmaniet, lai iekārtas tuvumā neatrastos nekādi uzliesmojoši materiāli vai jebkādas citas uguns nedrošas un bīstamas vielas.

10. TILPNES TĪRĪŠANA
1. Izslēdziet iekārtu un atvienojiet no elektroenerģijas tīkla. **2.** Tilpni drīkst tīrīt, izmantojot **TIKAI MĪKSTU MITRU SŪKLI, NELIETOT ŪDENI. 3.** Rūpīgi noslaukiet, līdz tā nožuvusi. **4.** Pieslēdziet iekārtu elektroenerģijas tīklam.

11. LAMPU NOMAINĪŠANA
1. Izslēdziet iekārtu. **2. Brīdinājums:** nekad nepieskarieties jaunai lampai ar plikām rokām. Varat izmantot papīra loksni, lai satvertu lampu un nomainītu to. **3.** Nonemiet aizsardzibas režgi, sanos sabidot to kopa. **4.** Piespiediet spuldzi virziena pret vienu no diviem stativiem, lai atbrivotu tas otro galu, un tad iznemiet to no apgaismes ierices. **5.** Salieciet atpakaļ visas sastāvdaļas, ievērojot iepriekš aprakstītās darbības pretējā secībā (sk. 7. att.).

Operatoriaus vadovas:

1. Pakuotės atidarymas
2. Apsauginio gaubto atidarymas
3. Vidinės talpos valymas
4. Gaubto ir išorės valymas
5. Atraminiai padėkliukų skyrikliai
6. Lėkščių laikikliai
7. Pajungimas prie elektros tinklo
8. Reguliavimas
9. Veikimo tinkamumo patikrinimas
10. Talpos valymas
11. Lempų keitimas

Techninio aptarnavimo darbuotojo vadovas (46 p.):

1. Gaubto pakėlimo motoro keitimas
2. Kaitinimo elementų keitimas
3. Šaldymo sistemos schema ir elektros schema

DĖMESIO (žr.10 pav.)

Labai svarbu šią knygelę saugoti drauge su įranga, kad saugos sumetimais visada būtų galima ją pasiskaityti. 1. Šią įrangą įjungti gali tik suaugę žmonės. Neleiskite vaikams gadinti valdiklių ar jais žaisti. **2.** Draudžiama keisti įrangos technines savybes ar kitaip ją modifikuoti. **3.** Instaliavimui reikalingus techninius darbus turi atlikti kvalifikuotas elektrikas ar kompetetingas specialistas. **4.** Niekada nebandyti patiems remontuoti įrangos. Remonto darbus atliekant neįgudusiems asmenims, gali būti padaryta žala ar kilti rimtų sutrikimų. **5.** Šios įrangos priežiūrą turi atlikti įgaliota Techninė tarnyba. Naudoti tik originalias atsargines dalis. **6.** Įranga skirta tik maisto produktų saugojimui. **7.** Gamintojas atmeta bet kokią savo atsakomybę tuo atveju, jei nebuvo laikomasi čia pateiktų saugos taisyklių. Be to, gamintojas pasilieka sau teisę be atskiro įspėjimo atlikti įrangos patobulinimus. **8.** Aparato negalima instaliuoti lauko sąlygomis, jis neturi patekti į lietų ar būti veikiamas tiesioginių saulės spindulių. **9.** Neinstaliuoti įrangos šalia šilumos šaltinių, krosnių, šildytuvų ir pan. **10.** Kompresoriaus mazgo ventiliacijos grotelės nuo sienos turi būti nutolusios bent 30 cm. **11.** Išdėlioti gaminiai neturi išsikišti už lentynų ar grotelių ribos. **12.** Jei vitrina išjungta ir nenaudojama, durys turi būti pravertos bent 10 cm.

Mūsų gaminiai skirti patalpoms neinstaliuokite jų lauke už parduotuvės/ įstaigos ribų.

LT

1. PAKUOTĖS ATIDARYMAS
ĮPAKAVIMAS KARTONO DĖŽĖJE 1a. Nupjauti suveržimo juostą, ištraukti dėžę pakeliant ją į viršų.
ĮPAKAVIMAS MEDINĖJE DĖŽĖJE 1b. Ištraukti iš lentų vinis, su vinimis elgtis atsargiai. **2.** Įvažiuoti pakeltuvo šakėmis tarp aparato ir padėklo ar dėžės. **3.** Pakelti aparatą. **4.** Pašalinti padėklą ar dėžę. **5.** Pastatyti aparatą ant horizontalaus išlyginto paviršiaus. **6.** Prieš išmetant pakuotę įsitikinti, ar joje nieko neliko. **7.** Išrūšiuoti pakavimo medžiagas, kad jas būtų lengviau utilizuoti. **8.** Aparatą galimą užfiksuoti užblokuojant stabdžiais jo ratus (žr.1 pav.).

2. APSAUGINIO GAUBTO ATIDARYMAS
1. Įkišti kištuką į elektros tinklo lizdą, kaip aprašyta 7 skyriuje. **2.** Paspausti elektrinio kėlimo mechanizmo jungiklį **(A)** į padėtį II, kol gaubtas pilnai atsidarys iki pat galinio išjungėjo. **3. N.B.:** prieš nuleidžiant gaubtą, įsitikinti kad kaitinamos lentynos ir kaitinimo lempos pabuvo išjungtos ne mažiau 10 minučių (žr.2 pav.).

3. VIDINĖS TALPOS VALYMAS
1. Nuimti apsauginę plėvelę nuo nerūdijančio plieno paviršių. **2.** Talpą valyti minkšta **TIK SUDRĖKINTA KEMPINE, NEPLAUTI VANDENIU.**

4. GAUBTO IR IŠORĖS VALYMAS
1. Jokiu būdu nenaudoti valiklių, kurių sudėtyje yra spirito ar tirpiklių: šie nepataisomai sugadintų gaubtą, jis netektų skaidrumo. **2.** Naudoti tik minkštą sudrėkintą kempinę. **3.** Medinius paviršius reikia valyti specialiais valikliais, kurių yra prekyboje; jie pagaminti iš vandens emulsijos, be tirpiklių. **4.** Nusausinti švariu audeklu.

5. ATRAMINIAI PADĖKLIUKŲ SKYRIKLIAI
1. Nuimti nuo skyriklių apsauginę plėvelę. **2.** Įstatyti ilgiausius skyriklius talpos kraštuose.
3. Trumpesniuosius skyriklius įstatyti į tam skirtas kiaurymes ilguosiuose skyrikliuose. Priklausomai nuo padėkliukų formato ir padėties įmanomi įvairūs komponavimo variantai. **4.** Ant įtaisytų skyriklių savo nuožiūra sustatyti padėkliukus (žr. 3 pav.).

6. LĖKŠČIŲ LAIKIKLIAI OPTIONAL
Pritvirtinti konsoles prie išorės baldo, į tam skirtas kiaurymes įsukant komplekte esančius varžtus (žr. 4 pav.).

7. PAJUNGIMAS PRIE ELEKTROS TINKLO
1. Įsitikinti, kad tinklo įtampa ir dažnis atitinka nurodytus skydelyje **(A),** įtaisytame ant aparato **2.** Įsitikinti, ar maitinimo lizdas: ***a)*** *yra su įžeminimo laidu.* ***b)*** *atitinka skydelyje nurodytą nominalią srovę.* ***c)*** *yra su IEC reiakalvimus atitinkančiomis saugomis:- magnetoterminiu jungikliu, kurio In= nominali skydelyje nurodyta vertė.- Diferencialu, kurio jautrumas Id=30 mA.* **3.** Įsitikinti ar aplinkui nėra sprogimų pavojaus (AD). **4.** Aparatūroje sumontuotas kebelis "H05 VVF" skirta patalpoms. **5.** Įkišti kištuką į elektros lizdą (nenaudoti trišakio ar sutrumpinimų) (žr. 5 pav.).

8. REGULIAVIMAS
Aparatūra komplektuojama su reguliavimo valdikliais įtaisytais apsaugotame pulte priekinėje jos dalyje. **1. Termostatas:** reguliuoja aparatūros temperatūrą. **2. Talpos tenų jung.:** įjungia talpos kaitinimo elementus. **3. Kaitinimo lempų jung.:** įjungia kaitinimo lempas. **4. Gaubto pakėlimo jung.:** atidaro ir uždaro gaubtą - Padėtis II pakėlimas- Padėtis 0 sustojimas- Padėtis I nuleidimas. **N.B.:** prieš nuleidžiant gaubtą, įsitikinti kad kaitinamos lentynos ir kaitinimo lempos pabuvo išjungtos ne mažiau 10 minučių. Vieną kartą paspaudus mygtuką **8 "SET ar P",** ekrane parodoma nustatyta temperatūros vertė, kurią galima keisti mygtuku **9 "UP"** arba mygtuku **10 "DOWN"** (žr. 6 pav.).

9. VEIKIMO TINKAMUMO PATIKRINIMAS
ĮSITIKINTI AR: 1. Kištukas įstatytas į lizdą. **2.** Atidarytas gaubtas. **3.** Įjungtas tynės kaitinimo elementų jungiklis (šviečia žalia lemputė). **4.** Įjungtas kaitinimo lempų jungiklis. **5.** Patikrinti, ar nustatyta reikiama temperatūra. **6.** Laikyto aparatūra atokiai nuo degių ar sprogių medžiagų.

10. TALPOS VALYMAS
1. Atjungti maitinimo įtampą, pasukant bendrąjį jungiklį ir ištraukiant iš elektros lizdo kištuką. **2.** Valyti talpą minkšta **TIK SUDRĖKINTA KEMPINE, NEPLAUTI VANDENIU. 3.** Viską kruopščiai nusausinti minkštu ir švariu audeklu. **4.** Vėl pajungti maitinimo įtampą.

11. LEMPŲ KEITIMAS
1. Išjungti maitinimą. **2. Dėmesio:** naujos lempos jokiu būdu negalima liesti plikomis rankomis, suimti ją reikia popieriaus skiaute. **3.** Nuimkite apsaugos groteles, pastumdami i šona. **4.** Pauspauskite lempa ties viena iš dvieju laikikliu (suportu), atsilaisvindami viena iš galu. Po to nuimkite ja iš irenginio. **5.** Viską vėl sumontuoti atliekant veiksmus priešingus aprašytiems (žr. 7 pav.).

Felhasználói kézikönyv:

1. A csomagolás felbontása
2. A védőbúra kinyitása
3. A belső tartály tisztítása
4. A búra és a kültér tisztítása
5. A rekeszek távolságtartó elemei
6. Tányértartó
7. Csatlakoztatás az elektromos hálózathoz
8. Szabályozás
9. A szabályos működés ellenőrzése
10. A tartály tisztítása
11. Fénycsövek cseréje

Karbantartási kézikönyv (46. old.):

1. A búraemelő motor cseréje
2. A fűtőellenállások cseréje
3. Hűtőberendezés vázlatrajza és elektromos vázlatrajz

ELŐÍRÁSOK (lásd 10. ábra)

Nagyon fontos, hogy a berendezéssel megőrizzék ezt a használati kézikönyvet biztonsági okokból a jövőbeni tanulmányozás céljára. 1. Ezt a berendezést csak felnőtt személyek működtethetik. Ne engedélyezzék a gyermekeknek, hogy megrongálják a vezérlőrendszert és játsszanak a berendezéssel. **2.** A berendezés jellemzőinek megváltoztatása vagy akár a módosítása is tilos. **3.** A berendezés beépítéséhez szükséges villamossági munkákat szakképzett villanyszerelő vagy hozzáértő személy végezheti el. **4.** Soha ne próbálják egymaguk megjavítani a berendezést. Tapasztalatlan személyek által végzett javítások károkat vagy komoly működési zavarokat okozhatnak. **5.** Ezen a berendezésen a szervízszolgáltatást az arra feljogosított Műszaki Szervízszolgálat hajthatja végre. Csak eredeti cserealkatrészeket alkalmazzanak. **6.** A berendezés nem alkalmas az élelmiszereken kívül más termékek tartósítására. **7.** A gyártó cég minden felelősséget elhárít magától abban az esetben, ha nem tartják be ezeket a balesetmegelőzési szabályokat. Ezenkívül fenntartja magának a jogot a bármilyen előzetes értesítés nélküli, fejlesztési célú módosítások bevezetésére. **8.** A készüléket nem szabad kültéren felállítani, ahol esőzéseknek és közvetlen napsugárzásnak van kitéve. **9.** Ne építsék be a berendezést olyan hőforrások közelében, mint kályhák, radiátorok stb. **10.** A kompresszor blokk szellőzőrácsát a falaktól legalább 30 cm-es távolságban tartsák. **11.** Emlékezzenek arra, hogy a kiállított termékek ne érjenek a polcok vagy a rácsok peremén kívül. **12.** Ha a vitrint üzemen és használaton kívül hagyják, akkor nélkülözhetetlen az ajtó legalább 10 cm-nyire történő nyitvahagyása.

A termékeink beltéri felhasználásúak ne építsék be azokat helységek/üzletek külterébe.

H

1. A CSOMAGOLÁS FELBONTÁSA
KARTONDOBOZ CSOMAGOLÁS 1a. Vágják el a tartószalagot, felfelé húzzák le a dobozt. **FALÁDA CSOMAGOLÁS 1b.** Feszítsék fel a fadeszkákat, óvatosan járjanak el a szögek miatt. **2.** Vezessék be az emelő villáit a berendezés és a rakodólap vagy a láda közé. **3.** Emeljék fel a berendezést. **4.** Távolítsák el a rakodólapot vagy ládát. **5.** Helyezzék a berendezést egy vízszintes kiegyenlített felületre. **6.** Figyeljenek arra, hogy ne hagyjanak semmit a csomagolóanyagban, mielőtt azt eldobnák. **7.** A csomagolóanyagokat összetételük alapján különítsék el, ezáltal az újrafeldolgozásukat segítik. **8.** A berendezés a kerekeknél fékműködtetéssel rögzíthető (lásd 1. ábra).

2. A VÉDŐBÚRA KINYITÁSA
1. A 7. pontban leírtak szerint kössék be a csatlakozódugót az elektromos hálózatba. **2.** Nyomják a II-es pozícióba az elektromos emelő kapcsolóját **(A)** a végállásig történő teljes nyitás végrehajtásáig. **3. Megj.:** Győződjenek meg arról, hogy a búra leengedése előtt legalább 10 perccel lekapcsolták a polcok melegítését és a melegítő lámpatesteket (lásd 2. ábra).

3. A BELSŐ TARTÁLY TISZTÍTÁSA
1. Távolítsák el a védőfóliát az inox acélról. **2. CSAK MEGENEDVESÍTETT,** puha szivaccsal tisztítsák a tartályt, **NE ALKALMAZZANAK VIZET.**

4. A BÚRA ÉS A KÜLTÉR TISZTÍTÁSA
1. Feltétlenül kerüljék az alkohol- vagy oldószertartalmú tisztítószereket, amelyek jóvátehetetlenül károsítanák a búrát, veszélyeztetve annak átlátszóságát. **2.** Csak egy nedves, puha szivacsot használjanak. **3.** A fafelületeket a kereskedelemben könnyen megtalálható vizes emulziós alapú, oldószereket nem tartalmazó, specifikus termékekkel tisztítsák. **4.** Egy tiszta törlőruhával szárítsák.

5. A REKESZEK TÁVOLSÁGTARTÓ ELEMEI
1. Vegyék le a védőfóliát a távolságtartó elemekről. **2.** Helyezzék a hosszabb távolságtartó elemeket a tartály peremeire. **3.** Helyezzék a rövidebb távolságtartó elemeket a hosszabb távolságtartó elemeken lévő megfelelő nyílásokba. Különféle összeállítások állnak rendelkezésre a rekeszek méreteitől és az elhelyezéstől függően. **4.** Kívánságuk szerint helyezzék a rekeszeket az előkészített távolságtartó elemekre (lásd 3. ábra).

6. TÁNYÉRTARTÓ OPTIONAL
Rögzítsék a tartóelemeket a berendezés külső részéhez oly módon, hogy csavarozzák be a mellékelt csavarokat a megfelelő furatokba (lásd 4. ábra).

7. CSATLAKOZTATÁS AZ ELEKTROMOS HÁLÓZATHOZ
1. Győződjenek meg arról, hogy a hálózati feszültség és frekvencia megegyezzen a készülékre erősített táblácskán **(A)** feltüntetett adatokkal. **2.** Bizonyosodjanak meg arról, hogy a hálózati csatlakozóaljzat ***a)*** *Földelt vezetékkel rendelkezzen* ***b)*** *a tábla szerinti névleges áramhoz alkalmas legyen.* ***c)*** *az IEC szabványok által előírt védelmekkel rendelkezzen: differenciális mágneses termikus megszakító és In =táblán feltüntetett névleges érték.-Differenciális Id=30 mA érzékenységgel.* **3.** Ellenőrizzék, hogy a környezet ne legyen robbanásveszélyes (AD). **4.** A készülékre szerelt tápvezeték: H05 VVF, beltéri használatra alkalmas. **5.** Illesszék be a csatlakozódugót (ne használjanak hármas csatlakozót és reduktorokat) (lásd 5. ábra).

8. SZABÁLYOZÁS
A berendezés az első részen található védett kapcsolótáblán elhelyezett szabályozó vezérlőrendszerrel rendelkezik. **1. Hőfokszabályozó:** A berendezés hőmérsékletét szabályozza. **2. Tartály fűtőellenállás megszak.:** A tartály fűtőellenállásainak bekapcsolására szolgál. **3. Melegítő lámpatestek kapcs.:** A melegítő lámpatestek bekapcsolására szolgál. **4. Búraemelő kapcs.:** A búra kinyitására és lecsukására szolgál - II felemelés pozíció - 0 leállás pozíció - I leengedés pozíció. **Megj.:** Győződjenek meg arról, hogy a búra leengedése előtt legalább 10 perccel lekapcsolták a polcok melegítését és a melegítő lámpatesteket. Az egyszer lenyomott **8-es "SET vagy P"** gomb lehetővé teszi a beállított hőmérséklet kijelzését, amely az **9-ös "UP"** gomb vagy a **10-os "DOWN"** gomb megnyomásával módosítható (lásd 6. ábra).

9. A SZABÁLYOS MŰKÖDÉS ELLENŐRZÉSE
ELLENŐRIZZÉK, HOGY: 1. A csatlakozódugó be legyen kötve. **2.** A búra nyitva legyen. **3.** A vízfürdő fűtőellenállás megszakító be legyen kapcsolva (világító zöld fény). **4.** A melegítő lámpatestek kapcsolója be legyen kapcsolva. **5.** Ellenőrizzék, hogy a kívánt hőmérséklet legyen beállítva. **6.** Tartsák távol a berendezést gyúlékony vagy robbanásveszélyes anyagoktól.

10. A TARTÁLY TISZTÍTÁSA
1. A főkapcsoló állításával és a csatlakozódugónak az aljzatból való kihúzásával kapcsolják le a hálózati csatlakozást. **2**. **CSAK MEGENEDVESÍTETT,**puha szivaccsal tisztítsák a tartályt,**NE ALKALMAZZANAK VIZET. 3.** Egy puha és tiszta törlőruha alkalmazásával gondosan szárítsanak meg minden részt.
4. Kössék vissza a hálózati csatlakozást.

11. FÉNYCSÖVEK CSERÉJE
1. A le a hálózati csatlakozást. **2.** fénycsövet egyáltalán nem szabad megérinteni csupasz kézzel, egy darab papírral megfogva végezzék el a cseréjét. **3.** Vegye le a védőrácsot oldalt csúsztatva. **4.** Nyomja az izzót az egyik támasztó felé oly módon, hogy az azzal ellentétes része szabaddá váljon, majd vegye le a világítótestről. **5.** Szereljék vissza az egészet az ellenkező irányú eljárással (lásd 7. ábra).

H

Manwal għall użu:

1. Istruzzjonijiet ta' kif tneħħi l-ippakkjar
2. Ftuħ ta' l-għatu ta' protezzjoni
3. Tindif tal-vaska interna
4. Tindif tal-għatu u ta'barra
5. Żammejja għar-reċipjenti
6. Żammejja tal-platti
7. Konnessjoni mal- mejns
8. Kontrolli
9. Iċċekkjar għal ħidma korretta
10. Tindif tal-vaska
11. Tibdil tal-lampi

Manwal għall-manutenzjoni (Pġ. 46):

1. Tibdil tal-mutur li jgħolli l-għatu
2. Tibdil tar-reżistenzi
3. Skizz ta' l-impjant ta' refriġerazzjoni u skizz ta' l-elettriku

ATTENZJONI (ara figura 10)

Importanti ħafna li dan il-manwal ta' istruzzjonijiet jinżamm ma' l-appliance biex jiġi kkonsultat anke' fil-futur, għal raġunijiet ta' sikurta'. 1. Dan l-appliance irid jitħaddem biss minn persuni adulti. Tfal m'ghandhomx jitħallew ibabsu jew jilagħbu bil-pumijiet. **2.** Mhuwiex permess tibdil fil-karatteristiċI tal-appliance. **3.** Xogħolijiet elettriċi neċessarji għall-installazjoni tal-appliance iridu jkunu eżegwiti minn elettriċisti kwalifikati jew minn persuni kompetenti. **4.** Wieħed m'għandu qatt jipprova jsewwi l-appliance waħdu. Tiswija magħmula minn persuni mhux tal-mestjier jistgħu jikkawżaw danni serji. **5.** Tibdil jew tiswija fl-appliance għandhom isiru biss minn ċentru ta' Assistenza Teknika awtorizzat. Uża biss partijiet oriġinali. **6.** L-appliance huwiex maħluq biex jikkonserva oġġetti oħra li mhumiex alimentari. **7.** Id-ditta li ħ olqot l-appliance ma' terfax responsabilita' meta n-normi speċifikati ma jiġux rispettati u l-miżuri ta' prikawzjoni ma'jiġux meħuda. Id-ditta tirriżerva d-dritt li tagħmel t-tibdil kollu neċessarju f'dawn il-każijiet mingħajr pre-avvis. **8.** L-appliance m'għandux jiġi nstallat fuq barra, espost għax-xita jew għar-raġġi tax-xemx. **9.** L-appliance m'għandux jiġi nstallat viċin fonti ta' sħana bħal spiritieri ,ħijter etċ. **10.** Zomm il-ftuħ ta' ventilazzjoni tal-kumpressur almenu 30 ċentimetru 'l bogħod mill-ħajt. **11.** Ftakar biex ma' tħallix il-prodotti esposti jinfirxu aktar mill-perimetru tal-ixkaffef jew il-grid. **12.** Jekk il-vetrina tibqa' wieqfa u mhux użata, huwa indispensabbli li l-bieba titħalla tal-anqas 10 ċentimetri miftuħa.

Il-prodotti tagħna huma għall-użu intern tinstallax fuq barra tal-bini/ħwienet.

M

1. ISTRUZZJONIJIET TA' KIF TNEĦĦI L-IPPAKKJAR
IPPAKKJAR TAL-KARTUN: 1a. Aqta' l-faxxa ta' fuq u għolli l-ippakkjar tal-kartun **KAXXA TAL-INJAM: 1b.** Neħħi l-imsiemer mill-kaxxa tal-injam b'attenzjoni. **2.** Daħħal il-frieket tal-forklifter bejn l-appliance u l-kaxxa. **3.** Għolli l-appliance. **4.** Neħħi l-kaxxa. **5.** Poġġi l-appliance fuq wiċċ ċatt u lixx. **6.** Kun żgur li ma fadal xejn fl-ippakkjar qabel ma tarmi. **7.** Issepara l-materjal tal-ippakjar biex tiffaċilita r-rimi tiegħu.
8. Tista' żżomm l-appliance f'postu billi tuża l-pedali tal-brejkijiet (ara figura 1).

2. FTUĦ TA' L-GĦATU TA' PROTEZZJONI
1. Iplakkja l-magna fis-sokit li jipprovdi d-dawl, kif deskritt f'Kapitlu 7. **2.** Dawwar is-swiċċ tas-sistema elettrika li terfa' **(A)** għal pożizzjoni II sakemm l-għatu jkun miftuħ kollu. **3. N.B.:** Itfi, l-ixkaffi msaħħna u l-lampi ta' sħana għaxar minuti qabel ma tniżżel l-għatu (ara figura 2).

3. TINDIF TAL-VASKA INTERNA
1. Neħħi r-rita protettiva minn fuq il-partijiet ta' l-i*stainless steel*. **2.** Naddaf il-vaska bi sponża ratba **U UMDA. TUŻAX ILMA.**

4. TINDIF TAL-GĦATU U TA'BARRA
1. Tuzax detergenti li jikkontjenu l'alcohol jew spirit li jistgħu jikkazzaw danni għoall-ghatu w jikkmprometta t-trasparenza tiegħu. **2.** Uza biss sponża umda. **3.** Uża materjal approprjat li wieħed jista jsib fil-ħwienet tad-dindif ta'l-injam, li bilfors għandhom jkollhom emulsjoni ta'l-ilma li m'għandu l-ebda ilma. **4.** Nixxef b'biċċa nadifa.

5. ŻAMMEJJA GĦAR-REĊIPJENTI
1. Neħħi r-rita protettiva minn maż-żammejja. **2.** Qiegħed l-itwal spejsers fit-truf tal-vaska.
3. Qiegħed iż-żammejja l-qosra fit-toqob il-qosra speċjali taż-żammejja t-twal. Arranġamenti differenti huma disponibbli għal daqsijiet u pożizzjonijiet differenti ta' reċipjenti. **4.** Qiegħed ir-reċipjenti skond il-ħ tiġijiet tiegħek (ara figura 3).

6. ŻAMMEJJA TAL-PLATTI OPTIONAL
Issikka l-ixkaffi mal-kabinett ta' barra, billi tissikka l-viti ġewwa t-toqob li huma provduti għal dan l-iskop (ara figura 4).

7. KONNESSJONI MAL- MEJNS
1. Kun żgur li l-vultaġġ u l-frekwenza tal-mejns huma l-istess bħal dawk mniżżla fuq ir-Rating Plate **A** imwaħħla mal-appliance. **2.** Kun żgur li s-sokkitt li miegħu se tqabbad: ***a)*** *Huwa ertjat kif suppost,* ***b)*** *jissodisfa l-prirekwiżiti kollha tal-kurrent ratat hekk kif stipolat fuq ir-rating plate.* ***c)*** *Jikkonforma mar-regolamenti tal-IEC:- swiċċ termali-manjetiku b'valur ratat kif imniżżel fuq ir-rating plate; Differenzjal b'sensittivita' ta' Id ta' 30 mA.* **3.** Kun żgur li m'hemm l-ebda periklu ta' splużżjoni (AD) fil-kamra. **4.** Il-'cable' tal-appliance huwa H05VVF, iddisinjat għall-użu intern. **5.** Daħħal il-plakka ġewwa s-sokkit(tużax adattaturi għas-sistema ta' bi tlieta jew adattaturi li jnaqqsu l-kurrent. (ara figura 5).

8. KONTROLLI
Fl-apparat jinsabu kontrolli f'panew protett fuq in-naħa ta' quddiem. **1. Termostat:** sabiex taġġusta t-temperatura ta' l-apparat. **2. Swiċċ tar-reżistenza tal-vaska:** Jintuża biex jixgħel ir-reżistenza tal-vaska. **3. Swiċċ tad-dawl li jsaħħan:** sabiex tixgħel il-lampi li jsaħħnu. **4. Swiċċ li jgħolli l-għatu:** sabiex jiftaħ jew jagħlaq l-għatu - Qiegħed fil-Pożizzjoni II biex tgħolli - Pożizzjoni 0 biex tieqaf - Pożizzjoni I biex tniżżel **N.B.:** Itfi, l-ixkaffi msaħħna u l-lampi ta' sħana għaxar minuti qabel ma tniżżel l-għatu. Agħfas Buttuna **8 "SET jew P"** darba sabiex tiġi ssettjata t-temperatura, li din tista' tiġi mibdula billi tagħfas il-buttuna **9 "UP"** jew buttuna **10 "DOWN"** (ara fig. 6).

9. IĊĊEKKJAR GĦAL ĦIDMA KORRETTA
Kun żgur li: 1. il-plagg huwa kkonnettjat; **2.** L-għatu huwa miftuħ **3.** Ir-reżistenza ta' l-iswiċċ tal-vaska banju-marija huwa mixgħul (dawl aħdar jixgħel); **4.** Dawl tas-sħana huwa mixgħul. **5.** Iċċekkja li t-temperatura stabbilita hija xierqa. **6.** Żomm il-makna l-bogħod minn kull materjal li jaqbad jew periklu ta' splużjoni.

10. TINDIF TAL-VASKA
1. Itfi s-swiċċ tal-provvista tad-dawl u iġbed il-plagg mis-sokit tiegħu. **2.** Naddaf il-vaska bi sponża ratba **U UMDA. TUŻAX ILMA. 3.** B'attenzjoni xxotta kull oġġett b'biċċa nadifa u xotta. **4.** Ixgħel mill-ġdid il-provvista ta' l-elettriku.

11. TIBDIL TAL-LAMPI
1. Itfi l-apparat. **2. Twissija:** qatt m'għandek tmiss il-lampa `l ġdida b'idejn mikxufin. Uża biċċa karta sabiex iżommha u tibdilha. **3.** Nehhi Il gradilja ta protezzjoni billi tressaqa lagenba. **4.** Ghafas il lampa lejn wahda miz zewg supporti biex jinhall it tarf l-iehor, u wara aqlaghha min posta. **5.** Qiegħed il-partijiet kollha f'psthom billi ssegwi l-istruzzjonijiet t'hawn fuq f'ordni bil-maqlub (ara fig. 7).

M

Podrecznik operatora:

1. Instrukcje otwierania opakowania
2. Otwieranie kopuły ochronnej
3. Mycie wanny wewnętrznej
4. Mycie kopuły i zewnętrzne
5. Rozpórki odległościowe wanienek
6. Taca
7. Podłączenie do sieci elektrycznej
8. Regulacja
9. Kontrola prawidłowego działania
10. Mycie wanny
11. Wymiana żarówek

Podrecznik obslugi konserwacyjnej (str. 46):

1. Wymiana silnika podnoszącego kopułę
2. Wymiana grzałek
3. Schemat układu chłodzenia i schemat elektroniczny

UWAGI (patrz rys.10)

Instrukcje należy zachować wraz z urządzeniem w celu konsultacji i bezpieczeństwa. 1. Urządzenie musi być podłączone tylko przez osoby dorosłe. Nie wolno dzieciom dotykać przycisków czy bawić się urządzeniem. **2.** Jest zabronione fałszowanie czy zmienianie charakterystyki urządzenia. **3.** Prace elektryczne konieczne do instalacji urządzenia muszą być wykonane przez wykwalifikowanego elektryka lub przez kompetentną osobę. **4.** Nigdy nie próbuj reperować urządzenia sam. Naprawy wykonane przez osoby niedoświadczone mogą spowodować uszkodzenia lub złe funkcjonowanie urządzenia. **5.** Serwis musi być wykonany przez upoważnione Centrum Techniczne. Stosować tylko części zamienne oryginalne. **6.** Urządzenie nie jest przystosowane do konserwacji produktów innych niż artykuły żywnościowe. **7.** Producent nie bierze na siebie żadnej odpowiedzialności jeśli przepisy dotyczące bezpieczeństwa pracy nie będą przestrzegane. Producent zastrzega sobie prawo naniesienia zmian ulepszających bez zawiadomienia. **8.** Urządzenie nie może być zainstalowane na zewnątrz, wystawione na deszcz czy bezpośrednie działanie promieni słonecznych. **9.** Nie instalować urządzenia blisko źródeł ciepła takich jak kaloryfery czy piecyki, itd. **10.** Kratki wentylacyjne kompresora muszą być oddalone od ścianek przynajmniej o 30 cm. **11.** Nie ustawiać produktów poza obręb półek i kratek. **12.** Jeśli lodówka nie będzie używana przez pewien czas, należy pozostawić drzwiczki uchylone przynajmniej 10 cm.

Nasze produkty są przeznaczone do użytku wewnętrznego instalować ich na zewnątrz lokali czy sklepów

PL

1. INSTRUKCJE OTWIERANIA OPAKOWANIA
OPAKOWANIE W POSTACI KARTONOWEGO PUDEŁKA 1a. Przeciąć taśmę, zdjąć pudełko unosząc je w górę. **OPAKOWANIE W POSTACI DREWNIANEJ SKRZYNI 1b.** Wyciągnąć ostrożnie gwoździe z drewnianych desek. **2.** Włożyć widły wózka widłowego między urządzeniem a paletą lub skrzynią. **3.** Podnieść urządzenie. **4.** Pozbyć się palety lub skrzyni. **5.** Postawić urządzenie na równej powierzchni. **6.** Zwrócić uwagę, aby nie pozostawić niczego w opakowaniu przed jego wyrzuceniem. **7.** Dokonać segregacji różnych opakowań w celu ich łatwiejszego recyklingu. **8.** Istnieje możliwość unieruchomienia urządzenia blokując kółka (patrz rys.1).

2. OTWIERANIE KOPUŁY OCHRONNEJ
1. Podłączyć wtyczkę do sieci elektrycznej jak opisano w Rozdziale 7. **2.** Nacisnąć włącznik podnośnika elektrycznego **(A)** w pozycji II aż do całkowitego otwarcia. **3. Uwaga:** Upewnić się,czy półki podgrzewane i żarówki zostały wyłączone przynajmniej 10 minut przed opuszczeniem kopuły (patrz rys. 2).

3. MYCIE WANNY WEWNĘTRZNEJ
1. Zdjąć folię ochronną ze stali inox. **2.** Myć wannę miękką gąbką **TYLKO ZWILŻONĄ, NIE UŻYWAĆ WODY.**

4. MYCIE KOPUŁY I ZEWNĘTRZNE
1. Stanowczo unikać środków zawierających alkohol lub rozpuszczalniki, które uszkodziłyby nieodwracalnie kopułę(nie byłaby przezroczysta) **2.**Używać tylko miękkiej gąbki zwilżonej. **3.**Powierzchnie drewniane powinny być czyszczone produktami do drewna na bazie emulsji wodnistych bez środków rozpuszczających, które są powszechnie dostępne w sklepach. **4.** Wytrzeć do sucha czystą ściereczką.

5. ROZPÓRKI ODLEGŁOŚCIOWE WANIENEK
1. Zdjąć folię ochronną z rozpórek. **2.** Umocować najdłuższe rozpórki na bokach wanny. **3.** Umocować krótsze rozpórki w odpowiednich otworach na dłuższych rozpórkach. Można uzyskać różne ustawienia w zależności od formatu wanienek i pozycji. **4.** Zamontować wanienki na rozpórkach umocowanych zgodnie z życzeniem klienta (patrz rys. 3).

6. TACA *OPTIONAL*
Umocować regały na zewnątrz szafy, przykręcając je śrubami znajdującymi się w zestawie, w otworach do tego przygotowanych (patrz Rys. 4).

7. PODŁĄCZENIE DO SIECI ELEKTRYCZNEJ
1. Upewnić się, czy napięcie i częstotliwość sieci odpowiadają parametrom wskazanym na tabliczce **(A)** umieszczonej na urządzeniu. **2.** Upewnić się, czy gniazdko wtyczkowe jest: ***a)*** *wyposażone w przewód uziomowy.* ***b)*** *odpowiednie do prądu nominalnego.* ***c)*** *wyposażone w zabezpieczenia zgodnie z normami IEC: - Włącznik magnetyczno-termiczny z In=wartość nominalna podana na tabliczce. - Przekładnia różniczkowa ze skutecznością Id=30 mA.* **3.** Sprawdzić czy w pomieszczeniu nie ma ryzka eksplozji (AD). **4.** Przewód zamontowany do urządzenia "H05 VVF" jest przeznaczony do pomieszczeń. **5.** Włożyć wtyczkę do gniazdka (nie używać potrójnych złączek ani złączek redukcyjnych) (Patrz rys. 5).

8. REGULACJA
Urządzenie jest wyposażone w sterowniki regulacji znajdujące się na tablicy ochronnej na przodzie urządzenia. **1. Termostat:** Reguluje temperaturę urządzenia. **2. Włacznik grzałek wanny:** służy do właczenia grzałek wanny. **3. Wlacznik lamp podgrzewających:** służy do włączenia lamp podgrzewających. 4. Włącznik podnoszenia kopuły: Służy do otwierania i zamykania kopuły - Pozycja II podnoszenie-Pozycja 0 postój-Pozycja I opuszczanie.**Uwaga:** Upewnić się, czy półki podgrzewane i lampki podgrzewające zostały wyłączone przynajmniej 10 minut przed opuszczeniem kopuły. Klawisz **8 "SET lub P"** naciśnięty jeden raz pozwala wyświetlić ustawioną temperaturę, która może być zmieniona naciskając klawisz **9 "UP"** lub Klawisz **10 "DOWN"** (patrz rys.6)

9. KONTROLA PRAWIDŁOWEGO DZIAŁANIA
SPRAWDZIĆ CZY: 1. Wtyczka została włożona do gniazdka. **2.** Kopula jest otwarta. **3.** Włącznik grzałek na parę został włączony, (światełko zielone włączone). **4.** Włącznik lampek podgrzewających jest włączony. **5.** Sprawdzić czy temperatura zaprogramowana jest tą żądaną. **6.** Ustawić uzrądzenie z dala od materiału łatwopalnego lub niebezpieczeństwa wybuchu.

10. MYCIE WANNY
1. Odciąć zasilanie elektryczne, wyłączając włącznik ogólny i wyciągając wtyczkę z gniazdka. **2.** Myć wannę miękką gąbką **TYLKO ZWILŻONĄ, NIE UŻYWAĆ WODY. 3.** Wytrzeć dokładnie do sucha miękką i czystą ściereczką. **4.** Podłączyć do prądu.

11. WYMIANA ŻARÓWEK
1. Odciąć zasilanie. **2. Uwaga:** nowej żarówki nie wolno dotykać gołymi rękoma, chwycić ją poprzez kawałek papieru. **3.** Usun ruszt chroniacy lampe. **4.** Przesun lampe w prawa strone (do prowadnicy) ,stosujac lekki nacisk na sprezyny trzymajace klosz lampy. **5.** Powrócić do stanu pierwotnego postępując w odwrtonym porządku (patrz rys. 7).

Príručka pre operatéra:

1. Otvorenie obalu
2. Otvorenie ochranného kupolovitého poklopu
3. Čistenie vnútorného priestoru
4. Čistenie kupolovitého poklopu a vonkajšieho priestoru
5. Podporné rozperky pre vaničky
6. Odkladacia polica
7. Napojenie na elektrickú sieť
8. Nastavenie
9. Kontrola správneho fungovania
10. Čistenie vaničky
11. Výmena žiarovky vnútorného osvetlenia

Príručka pre údržbára (str. 46):

1. Výmena motoru dvíhania ochranného kupolovitého poklopu
2. Výmena výhrevných žiaroviek
3. Schéma chladicího systému a Elektrická schéma

UPOZORNENIE (Pozri obr.10)

Z bezpečnostných dôvodov je veľmi dôležité, aby tento návod na obsluhu bol uložený v blízkosti prístrojového zariadenia a bol dostupný pre prípadné preštudovanie. 1. Toto prístrojové zariadenie môžu obsluhovať len dospelé osoby. Nedovoľte deťom, aby sa dotýkali ovládacích prvkov alebo sa hrali s prístrojom. **2.** Je zakázané poškodzovať alebo zmeniť vlastnosti prístrojového zariadenia. **3.** Napojenie na elektrickú energiu pri inštalácií prístrojového zariadenia môžu vykonávať len kvalifikovaní elektrikári alebo iní kompetentní pracovníci. **4.** Nikdy sa nepokúšajte prístrojové zariadenie opravovať sami. Opravy, vykonané neskúsenými osobami, môžu zapríčiniť poškodenie alebo vážne poruchy v prevádzke prístrojového zariadenia. **5.** Opravy tohoto prístrojového zariadenia môžu vykonávať výhradne autorizované strediská pre technický servis. Používajte len originálne náhradné diely. **6.** Prístrojové zariadenie nie je vhodné pre konzervovanie iného tovaru ako potravinového. **7.** Výrobca odmieta akúkoľvek zodpovednosť, ak neboli dodržané tieto bezpečnostné normy. Výrobca si vyhradzuje právo na vykonanie akýchkoľvek modifikácií za účelom zlepšenia výrobku, bez predchádzajúceho upozornenia. **8.** Prístrojové zariadenie nesmie byť inštalované vonku, vystavené dažďu alebo slnečnému žiareniu. **9.** Neinštalujte prístrojové zariadenie do blízkosti tepelných zdrojov, ako sú napr. kachle, radiátory a pod. **10.** Ventilačné mriežky kompresorovej jednotky musia byť vzdialené od steny aspoň 30 cm. **11.** Potraviny ukladajte tak, aby nepresahovali cez okraje políc alebo roštov. **12.** Ak vitrína zostane vypnutá a istú dobu sa nebude používať, nechajte dvere otvorené aspoň na 10 cm.

Naše výrobky sú určené do vnútorných priestorov neinštalujte ich na vonkajšej strane priestorov / obchodov.

SK

1. OTVORENIE OBALU
BALENIE DO KARTÓNOVEJ KRABICE 1a. Rozrežte sťahovaciu pásku, vytiahnite krabicu smerom dohora. **BALENIE DO DREVENEJ DEBNY 1b.** Odmontujte drevené dosky, pričom dávajte pozor na klince. **2.** Zasuňte zdvihákové vidlice medzi prístrojové zariadenie a paletu alebo debnu. **3.** Nadvihnite prístrojové zariadenie. **4.** Odstráňte paletu alebo debnu. **5.** Prístrojové zariadenie postavte na rovnú horizontálnu plochu. **6.** Pred vyhodením obalu skontrolujte, či v ňom nič nezostalo. **7.** Obalové materiály roztrieďte podľa zloženia tak, aby ste uľahčili likvidáciu odpadu. **8.** Prístroj je možné zaistiť pomocou brzdiacich prvkov na kolieskách (Pozri obr.1).

2. OTVORENIE OCHRANNÉHO KUPOLOVITÉHO POKLOPU
1. Zapojte zástrčkovú vidlicu do elektrickej siete ako je opísané v Kapitole 7. **2.** Stlačte vypínač elektrického dvíhania **(A)** do polohy II., až kým sa ochranný poklop kompletne neotvorí na doraz.
3. N.B. Overte si, či ohrievané police a výhrevné žiarovky sú vypnuté už aspoň 10 minút pred zatvorením kupolovitého poklopu (Pozri obr. 2).

3. ČISTENIE VNÚTORNÉHO PRIESTORU
1. Vytiahnite ochrannú fóliu z častí z nehrdzavejúcej ocele. **2.** Vnútorné časti chladiaceho boxu čistite mäkkou **LEN NAVLHČENOU HUBKOU. NEPOUŽÍVAJTE VODU.**

4. ČISTENIE KUPOLOVITÉHO POKLOPU A VONKAJŠIEHO PRIESTORU
1. V žiadnom prípade nepoužívajte prípravky, ktoré obsahujú alkohol alebo iné rozpúšťadlá, lebo by mohli trvale poškodiť priesvitný povrch kupolovitého poklopu. **2.** Používajte výlučne mäkkú navlhčenú hubku.
3. Drevené povrchy sa musia čistiť špeciálnymi prípravkami na báze vodných emulzií a bez obsahu rozpúšťadiel, ktoré sú bežne dostať na trhu. **4.** Poutierajte mäkkou utierkou.

5. PODPORNÉ ROZPERKY PRE VANIČKY
1. Vytiahnite ochrannú fóliu z rozperok. **2.** Najdlhšie rozperky umiestnite do príslušných zárezov na okrajoch boxu. **3.** Kratšie rozperky umiestnite do príslušných zárezov na dlhých rozperkách. K dispozícii sú rôzne kompozície v závislosti od formátu vaničiek a od ich polôh umiestnenia. **4.** Namontujte vaničky do nastavených rozperok podľa Vašeho želania (Pozri obr. 3).

6. ODKLADACIA POLICA *OPTIONAL*
1. Police treba upevniť príslušnými skrutkami do navŕtaných otvorov na vonkajšiu skriňu (Pozri obr. 4).

7. NAPOJENIE NA ELEKTRICKÚ SIEŤ
1. Presvedčte sa, či napätie a frekvencie siete zodpovedajú údajom, uvedeným na údajovom štítku **(A)** prístrojového zariadenia. **2.** Presvedčte sa, či sieťová zásuvka je: ***a)*** *Vybavená uzemneným vodičom.* ***b)*** *Vhodná na nominálny prúd, ktorý je uvedený na údajovom štítku.* ***c)*** *Vybavená ochranami v zmysle noriem IEC:- Diferenciálnym magnetotermickým vypínačom s In = nominálnou hodnotou, uvedenou na údajovom štítku.- Diferenciálnym vypínačom s citlivosťou Id =30 mA.* **3.** Overte si, či v prostredí nehrozí nebezpečenstvo výbuchu (AD). **4.** Napájací kábel namontovaný na prístrojovom zariadení je typu: H05 VVF, vhodný pre vnútorné prostredia. **5.** Zapojte zástrčkovú vidlicu do sieťovej zásuvky (nepoužívajte rozdvojky a reduktory) (Pozri obr. 5).

8. NASTAVENIE
Prístrojové zariadenie je vybavené ovládačmi na regulovanie funkcií, umiestnenými na prednej strane zariadenia. **1. Termostat:** Reguluje teplotu zariadenia. **2. Vypínač tepelných článkov boxu:** Slúži na zapnutie tepelných článkov chladiaceho boxu. **3. Vypínač výhrevných žiaroviek:** Slúži na zapnutie výhrevných žiaroviek. **4. Vypínač dvíhania kupolovitého poklopu.** Zdvíha kupolovitý poklop: Slúži na otváranie a zatváranie ochranného kupolovitého poklopu - Poloha II. dvíhanie - Poloha 0 zastavenie - Poloha I. klesanie, zatváranie. **N.B.:** Overte si, či ohrievané police a výhrevné žiarovky sú vypnuté už aspoň 10 minút pred zatvorením kupolovitého poklopu. Tlačítko **8 "SET alebo P",** stlačené jedenkrát, dovolí zobraziť nastavenú teplotu.Teplotu je možné zmeniť pomocou tlačítka **9"UP"**alebo tlačítka **10"DOWN"** (Pozri obr. 6).

9. KONTROLA SPRÁVNEHO FUNGOVANIA
SKONTROLUJTE, ČI: 1. Zástrčková vidlica je zapojená. **2.** Kupolovitý poklop je otvorený. **3.** Vypínač tepelných článkov vaničky je zapnutý (rozsvietené zelené svetlo kontrolky). **4.** Vypínač výhrevných žiaroviek je zapnutý. **5.** Nastavená teplota je tá, ktorá je požadovabná. **6.** Do blízkosti prístrojového zariadenia je zakázané sa približovať s horľavými materiálmi alebo s ľahko výbušnými predmetmi.

10. ČISTENIE VANIČKY
1. Vypnite prívod elektrickej energie na hlavnom vypínači a vytiahnite šnúru zo zásuvky. **2.** Vnútorné časti chladiaceho boxu očistite mäkkou **LEN NAVLHČENOU HUBKOU. NEPOUŽÍVAJTE VODU**. **3.** Všetko starostlivo osušte mäkkou a čistou utierkou. **4.** Obnovte napájanie elektrickým prúdom.

11. VÝMENA ŽIAROVKY VNÚTORNÉHO OSVETLENIA
1. Vypnite prívod elektrickej energie. **2. Pozor** : Novú žiarovku absolútne nesmiete chytať holými rukami ! Uchopte ju pomocou papiera. **3.** Vysunúť ochrannú mriežku. **4.** Žiarovku zatlačiť proti jednej z dvoch úchytiek a uvoľniť jej opačný koniec, následne ju vyňať zo stropnej lampy. **5.** Obnovte všetky zapájania postupujúc v opačnom poradí (Pozri obr. 7).

SK

Priročnik za delavca:

1. Navodila za odstranitev embalaže
2. Odpiranje zaščitne kupole
3. Čiščenje notranje kadi
4. Čiščenje kupole in zunanje površine
5. Podporni distančniki za kad
6. Odcejalnik
7. Povezava na električno omrežje
8. Uravnavanje
9. Kontrole za dobro delovanje hladilnika
10. Čiščenje kadi
11. Zamenjava notranjih žarnic

Priročnik za vzdrževalno osebje (stran 46):

1. Zamenjava motorja za dviganje kupole
2. Zamenjava električnih opor
3. Shema naprave za hlajenje in električna shema.

OPOZORILA (glej skico. 10)

Je zelo važno, da se ta priročnik dobro shrani skupaj z napravo za bodočo konzultacijo, predvsem zaradi varnosti. 1. Samo odrasle osebe lahko opravljajo kontrole in vzdrževanje te naprave. Ni dovoljeno, da se otroci dotikajo komand ali da se igrajo z njimi. **2.** Je strogo prepovedano ponarediti ali spremeniti karakteristike te naprave. **3.** Vse električne dela potrebne za instalacijo naprave morajo biti opravljene od kvalificiranega električarja ali kvalificiranega osebja. **4.** Nikoli ne poskusiti popravljati sami te naprave. Popravila opravljene od nekvalificiranega osebja lahko povzročijo škodo ali slabo delovanje naprave. **5.** Vzdrževanje te naprave mora biti opravljeno od avtoriziranega Servisa. Uporabljati samo originalne rezervne dele. **6.** Ta naprava ni primerna za konzerviranje drugega blaga razen jestvin. **7.** Proizvajalec ne odgovarja če ti protinezgodni predpisi niso upošteti. Proizvajalec si pridrža pravico, da spremeni in izboljša svoje izdelke brez predhodnega obvestila. **8.** Naprava ne sme biti instalirana na odprtem prostoru, izpostavljena dežju ali sončnim žarkom. **9.** Ne instalirati te naprave v bližini virov toplote, kot na primer peči, radiatorji itd. **10.** Rešetke za ventilacijo kompresorja morajo biti oddaljene od stene vsaj 30 cm. **11.** Paziti, da razstavljeni izdelki ne presegajo robov predalov ali rešetk. **12.** Če hladilnik ostane neuporabljen, je potrebno pustiti vrata odprte za vsaj 10 cm.

Naši izdelki so proizvedeni za uporabo samo v notranjih prostorih nikoli ne montirajte te izdelke na odprtih prostorih.

1. NAVODILA ZA ODSTRANITEV EMBALAŽE
EMBALAŽA IZ KARTONA 1a. Prerezati pakirni trak, sneti karton navzgor. **EMBALAŽA IZ LESENEGA ZABOJA 1b.** Ruvati žeblje iz lesenih desk, biti posebno pozorni na žeblje. **2.** Pozicionirati vile viličarja med napravo in paleto ali leseni zaboj. **3.** Dvigniti napravo. **4.** Odstraniti paleto ali zaboj. **5.** Postaviti napravo na horizontalno ravno površino. **6.** Dobro preveriti, da noben del ne ostane v embalaži preden se jo odstrani. **7.** Ločiti materiale kateri sestavljajo embalažo glede na njihovo sestavljanje tako da se olajša odvajanje. **8.** Je mogoče preprečiti gibanje naprave če se ravna na kolesca z zavoro (glej skico. 1).

SLO

2. ODPIRANJE ZAŠČITNE KUPOLE
1. Povezati vtičnico na električno omrežje, kot opisano v točki 7. **2.** Vključiti stikalo za dviganje kupole **(A)** in postaviti ga na položaj II dokler se kupola popolnoma ne odpre. **3. POZOR:** preden se zniža kupolo je treba dobro preveriti, da ogrevanje predalov je bilo izključeno za vsaj 10 minut tako kot ogrevalne žarnice (glej skico 2).

3. ČIŠČENJE NOTRANJE KADI
1. Odstraniti zaščitni transparent na dnu in na robovih. **2.** Očistiti kad z eno mehko, vlažno gobo. **NE UPORABLJATI VODE.**

4. ČIŠČENJE KUPOLE IN ZUNANJE POVRŠINE
1. Ne uporabljati čistilnih sredstev katere vsebujejo alkohol ali druge solvente ker bi lahko poškodovali kupolo in ogrozili njeno prozornost. **2.** Uporabljati samo eno mehko, vlažno gobo. **3.** Lesene površine morajo biti očiščene z posebnimi sredstvi katere so običajno v prodaji, sestavljene iz vodenih emulzij in brez solventov. **4.** Obrisati z čisto krpico.

5. PODPORNI DISTANČNIKI ZA KAD
1. Odstraniti zaščitni transparent z distančnikov. **2.** Postaviti najdaljše distančnike na robove kadi. **3.** Postaviti najkrajše distančnike v primerne luknje na dolgih distančnikih. Dobijo se na razpolago različne kombinacije katere se razlikujejo zaradi velikosti kadi in njihovih položajev. **4.** Končno instalirati kadi na distančnike kateri so bili postavljeni po zaželeni razdalji (glej skico 3).

6. ODCEJALNIK *OPTIONAL*
Montirati police na strukturo naprave in pritrditi dobavljene vijake v primerne luknje (glej skico 4).

7. POVEZAVA NA ELEKTRIČNO OMREŽJE
1. Dobro preveriti, da napetost in frekvenca omrežja so enake kot tiste navedene na tablici **(A)** katera se nahaja na napravi. **2.** Dobro preveriti, da vtičnica: ***a)*** *ima ozemljitev.* ***b)*** *ustreza nominalnemu toku naveden na tablici.* ***c)*** *ima vse predpisane IEC zaščite: - magnetotermično stikalo z In=nominalno vrednostjo navedena na tablici - Diferencial z občutljivostjo Id=30 mA.* **3.** Dobro preveriti, da naprava ne bo montirana v prostoru kateri je potencialno nevaren za eksplozije (AD). **4.** Kabel za napajanje montiran na napravi mora biti "H05 VVF" za notranje prostore. **5.** Vtakniti vtikač v vtičnico (ne uporabljati pomožnih vtičnic ali redukcij) (glej skico 5)**.**

8. URAVNAVANJE
Naprava je opremljena z komandami za uravnavanje katere se nahajajo na zaščitnem kvadrantu na sprednji strani hladilnika. **1. Termostat:** uravnava temperaturo naprave. **2. Stikalo za električne upore kadi:** je potrebno za prižiganje električne upore kadi. **3. Stikalo za ogrevalne žarnice:** je potrebno za prižiganje ogrevalnih žarnic. **4. Stikalo za dviganje kupole:** je potrebno za odpiranje in zapiranje kupole - Položaj II: kupola dvignjena - Položaj 0: odmor - Položaj I: kupola znižana. **POZOR:** preden se zniža kupolo je treba dobro preveriti, da ogrevanje predalov je bilo izključeno za vsaj 10 minut tako kot ogrevalne žarnice. Če se enkrat pritisne na gumb **8 "SET ali P"** je mogoče vizualizirati postavljeno temperaturo, katero je mogoče spremeniti če se pritisne na gumb **9 "UP"** (GOR) ali na gumb **10 "DOWN"** (DOL) (glej skico 6).

9. KONTROLE ZA DOBRO DELOVANJE HLADILNIKA
DOBRO PREVERITI, DA: 1. vtikač je vključen. **2.** Kupola je odprta. **3.** Stikalo za električne upore kadi “bagnomaria” je vključeno (zelena lučka prižgana). **4.** Stikalo za ogrevalne žarnice je vključeno.
5. Kontrolirati, da temperatura je postavljena na pravilno vrednost, kot zaželeno. **6.** Naprava ne sme bit postavljena blizu vnetljivega materiala ali predmetov kateri bi lahko eksplodirali.

10. ČIŠČENJE KADI
1. Izključiti električno napajanje z stikalom za zaščito vtičnice, sneti vtikač iz vtičnice. **2.** Očistiti kad z eno mehko,vlažno gobo.**NE UPORABLJATI VODE. 3.** Dobro obrisati z eno mehko in čisto krpico. **4.**Ponovno vključiti električno napajanje.

11. ZAMENJAVA NOTRANJIH ŽARNIC
1. Izključiti električno napajanje. **2. POZOR:** ne dotikati z golimi rokami novo žarnico, prijeti žarnico z koncem papirja. **3.** Odstranite varnostno mrežo drsno na stran. **4.** Potisnite žaromet do prve podpore skrajno nasproti tako da se sprosti ,potem ga odstranite iz ohišja. **5.** Za montažo delov ponoviti postopek v nasprotno smer (glej skico 7).

SLO

I UK D E F NL P S DK FIN B GR CZ EE LV LT H M PL SK SLO

I **Manuale del manutentore**

UK **Maintenance manual**

D **Wartungshandbuch**

E **Manual de mantenimiento**

F **Manuel du préposé à l'entretien**

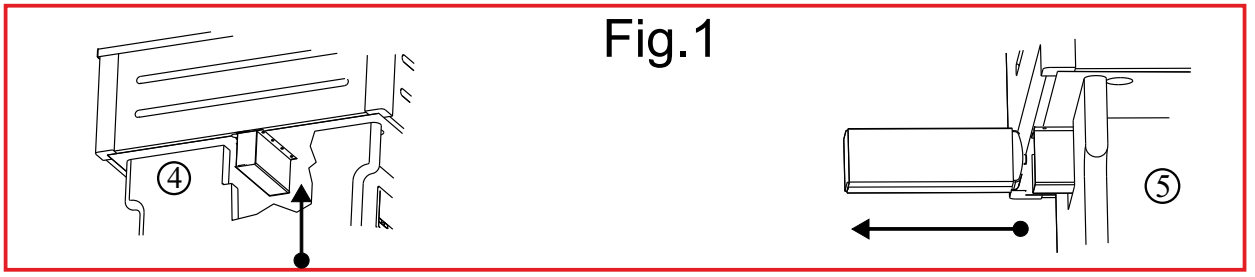

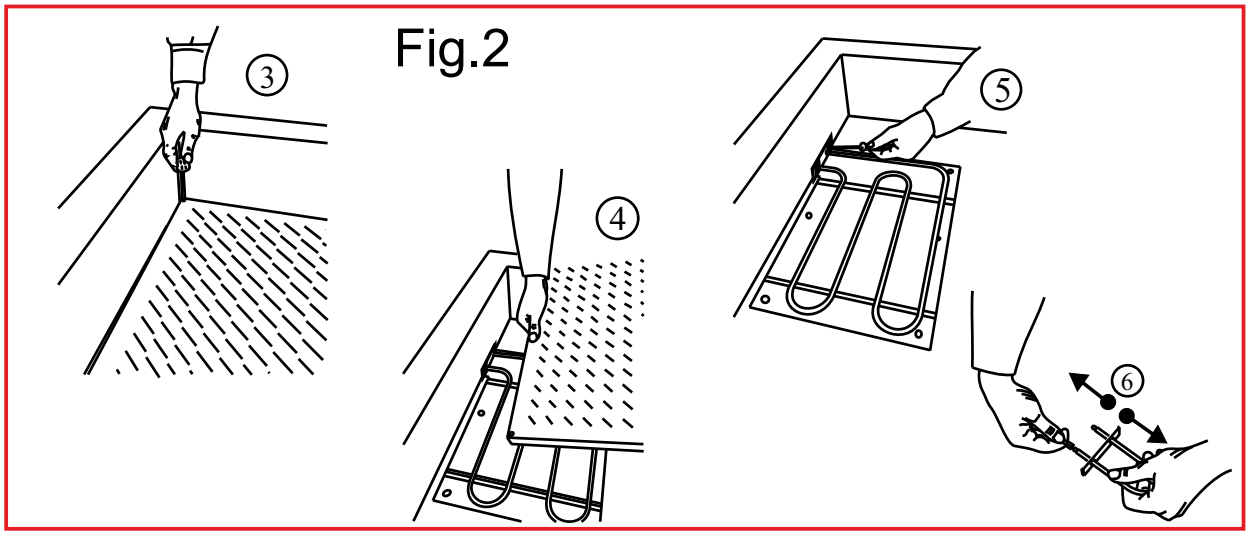

I

1. SOSTITUZIONE DEL MOTORE DI SOLLEVAMENTO DELLA CUPOLA
1. Abbassare la cupola. **2**. Togliere l'alimentazione elettrica. **3**. Rimuovere le griglie di aerazione. **4**. Allentare le viti di fissaggio del supporto motore, poste sui lati esterni, sotto la vasca. **5**. Sfilare il motore dal supporto. **6**. Nel caso il motore fosse bloccato con la catena di sollevamento all'interno del tubo di guida, occorre svitare tutte le viti del supporto e sfilare il motore e la catena verso il basso. **7**. Scollegare i fili di alimentazione elettrica del motore stesso. **8**. Sostituire il motore e ripristinare tutto nelle stesse posizioni (vedi Fig. 1).

2. SOSTITUZIONE DELLE RESISTENZE
1. Attendere che le parti calde si siano raffreddate. **2**.Togliere l'alimentazione elettrica. **3**. Togliere le viti di fissaggio della griglia di protezione. **4**. Togliere la griglia di protezione. **5**. Togliere le viti di fissaggio della resistenza. **6**. Sfilare la resistenza in modo da rendere accessibili le connessioni fast-on. **7**. Staccare la resistenza dai fast-on e sostituirla con quella nuova. **8**. Ripristinare il tutto procedendo in senso inverso (Vedi Fig. 2).

UK

1. REPLACEMENT OF THE COVER'S LIFTING MOTOR
1. Lower the cover. **2.** Turn the appliance off. **3**. Remove the ventilation grille. **4**. Loosen the fixing screws of the motor support, on the outside, under the basin. **5**. Take the motor out of the support. **6**. If the motor is blocked by the lifting chain inside the guide tube,you must remove all screws of the support and proceed to remove the motor and chain from the bottom. **7**. Disconnect the motor's power supply wires. **8**. Replace the motor and refit all components removed (see fig. 1).

2. REPLACEMENT OF THE RESISTORS
1. Wait for the heated elements to cool down. **2**. Turn the appliance off. **3**. Remove the fixing screws from the protective grid. **4**. Remove the grid. **5**. Remove the resistor's fixing screws. **6**. Remove the resistance in such a way as to give access to the fast-on connections. **7**. Unhook the resistance from the fast-on connectors and replace. **8**. Refit all parts by following the above instructions in reverse order (see fig. 2).

D

1. ERSETZEN DES HUBMOTORS DER KUPPEL
1. Die Kuppel absenken. **2**. Die elektrische Versorgung entnehmen. **3**. Die Lüftungsgitter entnehmen. **4**. Die Befestigungsschrauben der Motorhalterung an den äusseren Seiten unter dem Becken lockern. **5**. Den Motor von der Halterung abziehen. **6**. Sollte der Motor mit der Hubkette innerhalb des Führungsrohrs blockiert sein, müssen alle Schrauben der Halterung abgeschraubt und der Motor und die Kette nach unten abgezogen werden. **7**. Die Stromversorgungskabel vom Motor abschalten. **8**. Den Motor ersetzen und das Ganze in gleicher Position wieder herstellen (Sehen bild 1).

2. ERSATZ DER WIDERSTÄNDE
1. Vor dem Eingreifen warten, bis die warmen Teile abgekühlt sind. **2**. Strom abschalten. **3**. Mit dem Schraubenzieher die Befestigungsschrauben aus dem Schutzgitter entfernen. **4**. Das Schutzgitter entfernen. **5**. Mit dem Schraubenzieher die Befestigungsschrauben des Widerstands entfernen. **6**. Den Widerstand derart abziehen, dass man Zugang zu den Fast-on Verbindungen erhält. **7.** Den Widerstand von den Fast-on Verbindungen lösen und durch den neuen ersetzen. **8**. In umgekehrter Reihenfolge wieder zusammenbauen (Sehen bild 2).

E

1. SUSTITUCIÓN DEL MOTOR DE ELEVACIÓN DE LA CAMPANA
1. Bajar la campana. **2**. Desconectar la energía eléctrica. **3**. Quitar las rejillas de ventilación. **4.** Aflojar los tornillos de fijación del soporte del motor, situados en los lados exteriores, debajo de la cuba. **5**. Extraer el motor del soporte. **6**. Si el motor está bloqueado con la cadena de elevación en el interior del tubo de guía, es necesario desenroscar todos los tornillos del soporte y extraer el motor y la cadena hacia abajo. **7**. Desconectar los conductores de alimentación eléctrica del motor. **8**. Sustituir el motor y volver a colocar todo en las mismas posiciones (Véase figura 1).

2. SUSTITUCIÓN DE LAS RESISTENCIAS
1. Esperar a que las partes calientes se hayan enfriado. **2.** Desconectar la energía eléctrica. **3**. Con el destornillador quitar los tornillos de fijación de la rejilla de protección. **4.** Quitar la rejilla de protección. **5**. Con el destornillador quitar los tornillos de fijación de la resistencia. **6**. Extraer la resistencia de manera que resulten accesibles las conexiones fast-on. **7.** Separar la resistencia de los fast-on y sustituirla por la nueva. **8.** Restablecer todas las condiciones procediendo en el orden inverso (Véase figura 2).

F

1. REMPLACEMENT DU MOTEUR DE LEVAGE DE LA VITRINE BOMBÉE
1. Abaisser la vitrine bombée. **2**. Couper la tension électrique. **3**. Enlever les grilles d'aération. **4**. Dévisser les vis de fixation du support du moteur, positionnées sur les côtés externes, sous la cuve. **5**. Retirer le moteur du support. **6**. En cas de moteur bloqué par la chaîne de levage à l'intérieur du tube de la glissière, dévisser toutes les vis du support et retirer le moteur et la chaîne vers le bas. **7**. Déconnecter les fils d'alimentation électrique du moteur. **8**. Remplacer le moteur et repositionner le tout (voir illustration 1).

2. REMPLACEMENT DES RÉSISTANCES
1. Attendre que les parties chaudes se soient refroidies. **2**. Couper la tension électrique. **3.** Retirer les vis de fixation de la grille de protection. **4**. Enlever la grille de protection. **5**. Enlever les vis de fixation de la résistance. **6**. Retirer la résistance pour permettre l'accès aux connexions fastons. **7**. Déconnecter la résistance des fastons et la remplacer par une nouvelle. **8**. Repositionner le tout en procédant en sens inverse (voir illustration 2).

NL

1. VERVANGING VAN DE HEFMOTOR VAN DE KOEPEL
1.Sluit de koepel.**2**.Sluit de elektriciteit. **3**.Verwijder de ventilatieroosters.**4**.Draai de bevestigingsschroeven van de motorbehuizing aan de buitenzijden,onder de bak,los. **5**. Haal de motor uit de behuizing. **6.** Indien de motor door de hefketting in de geleidebuis geblokkeerd is, dient u alle schroeven van de behuizing los te draaien en de motor en de ketting naar beneden weg te nemen. **7**. Maak de elektriciteitsdraden van de motor los. **8**. Vervang de motor en breng alles weer in de oorspronkelijke staat terug (zie Fig. 1).

2. VERVANGING VAN DE WEERSTANDEN
1. Wacht tot de warme delen afgekoeld zijn. **2**. Sluit de elektriciteit. **3**. Draai met een schroevendraaier de schroeven van het beschermrooster los. **4.** Verwijder het beschermrooster. **5.** Verwijder de schroeven van de weerstand. **6.** Verwijder de weerstand, zodat u bij de fastonstekkers kunt komen. **7**. Koppel de weerstand los van de fastonstekkers en vervang deze door een nieuwe. **8.** Breng alles in de oorspronkelijke staat terug door de handeling in omgekeerde volgorde uit te voeren (zie Fig. 2).

P

1. SUBSTITUIÇÃO DO MOTOR DE ELEVAÇÃO DA CÚPULA
1. Baixe a cúpula. **2**. Desligue a alimentação eléctrica. **3**. Remova as grelhas de ventilação. **4**. Desaperte os parafusos de fixação do suporte do motor,situados nos lados exteriores,em baixo do tanque. **5**. Extraia o motor do suporte. **6**. Se o motor estiver bloqueado com uma corrente de elevação no interior do tubo de guia, é necessário desapertar todos os parafusos do suporte e extrair o motor e a corrente para baixo. **7**. Desligue os fios da alimentação eléctrica do próprio motor. **8**. Substitua o motor e volte a montar o conjunto nas mesmas posições (ver a Fig. 1).

2. SUBSTITUIÇÃO DAS RESISTÊNCIAS
1. Aguarde para que as partes quentes tenham arrefecido. **2**. Desligue a alimentação eléctrica. **3**. Tire os parafusos de fixação da grelha de protecção. **4**. Tire a grelha de protecção. **5**. Tire os parafusos de fixação da resistência. **6**.Extraia a resistência a fim de tornar acessíveis as ligações fast-on. **7**. Desengate a resistência dos fast-on e substitua-a com a nova. **8**. Monte o conjunto novamente,efectuado as mesmas operações na ordem inversa (ver a Fig. 2).

S

1. UTBYTE AV MOTORN FÖR LYFT AV KÅPAN
1. Sänk kupolen. **2.** Slå från strömmen. **3.** Ta bort ventilationsspjällen. **4.** Lossa motorstödets fästskruvar som är placerade på utsidorna under vattenbadet. **5**. Dra ut motorn från stödet. **6.** Om motorn är blockerad med lyftkedjan inuti styrröret ska du skruva loss stödets skruvar och dra ut motorn och kedjan nedåt. **7**. Koppla ur motorns elkablar. **8.** Byt ut motorn och sätt tillbaka allt på samma plats (se fig. 1).

2. UTBYTE AV RESISTANSER
1. Vänta tills de varma delarna har svalnat. **2.** Bryt strömmen. **3.** Skruva loss skyddsgallrets fästskruvar. **4**. Ta bort skyddsgallret. **5.** Skruva loss resistansen fästskruvar. **6**. Dra ut resistansen så att det går att komma åt snabbkopplingarna. **7**. Koppla ifrån resistansen från snabbkopplingarna och byt ut den mot en ny. **8**. Montera alltihop genom att utföra nedmonteringen i omvänd ordning (se fig. 2).

DK

1. UDSKIFTNING AF MOTOR TIL HÆVNING AF HÆTTE
1. Sænk hætten. **2**. Frakobl strømmen. **3.** Fjern udluftningsristene. **4**. Løsn fastgøringsskruerne på motorens støtte.Skruerne er anbragt på ydersiderne under beholderen. **5**.Fjern motoren fra støtten. **6**.Hvis motoren er blokeret med løftekæden indvendigt i styrerøret, er det nødvendigt at løsne samtlige skruer, der er anbragt på støtten og fjerne motoren og kæden ved at trække dem nedad. **7**. Kobl ledningerne fra motoren. **8**. Udskift motoren og montér delene i de oprindelige positioner på ny (Jvf. Fig. 1).

2. UDSKIFTNING AF VARMELEGEMER
1. Vent, indtil de varme dele er afkølede. **2.** Afbryd for elektriciteten. **3.** Fjern fastgøringsskruerne fra beskyttelsesgitteret ved hjælp af en skruetrækker. **4.**Fjern beskyttelsesgitteret. **5**.Fjern fastgøringsskruerne fra varmelegemet ved hjælp af en skruetrækker. **6**. Træk varmelegemet ud, så du kan komme til fast-on tilslutningerne. **7.** Tag varmelegemet af fast-on tilslutningerne og udskift det med et nyt. **8**. Montér alle delene i omvendt rækkefølge (Jvf. Fig. 2).

FIN

1. KUVUN NOSTOMOTTORIN VAIHTO
1. Laske kupu alas. **2**. Katkaise sähkö ohjeiden mukaisesti. **3.** Poista ilmanvaihtoritilät. **4**. Löysää ulkosivuille altaan alle sijoitettuja moottorin tuen kiinnitysruuveja. **5.** Vedä moottori tuesta. **6**. Mikäli moottori on lukittu paikalleen ohjausputken sisällä olevalla nostoketjulla, ruuvaa kaikki tuen ruuvit irti ja vedä moottori ja ketju ulos alakautta. **7**. Irrota moottorin sähköjohtimet. **8**. Vaihda moottori ja palauta kaikki osat alkuperäisille paikoilleen (katso kuva 1).

2. VASTUSTEN VAIHTO
1. Odota, että kuumat osat ovat jäähtyneet. **2**. Kytke virta pois päältä. **3**. Poista suojaritilän kiinnitysruuvit ruuvimeisselillä. **4.** Poista suojaritilä. **5**. Poista vastuksen kiinnitysruuvit ruuvimeisselillä. **6**. Poista vastus niin, että pikaliittimiin päästään käsiksi. **7**. Irrota vastus pikaliittimistä ja vaihda se uuteen. **8**. Pane kaikki osat takaisin paikoilleen suorittamalla annetut ohjeet päinvastaisessa järjestyksessä (katso kuva 2).

B

1. VERVANGING VAN DE MOTOR VOOR HET OPHEFFEN VAN DE KOEPEL
1. Sluit de koepel. **2**. Sluit de elektrische voeding. **3**. De roosters voor de verluchting verwijderen. **4.** De schroeven voor de vasthechting van de motor support, die zich op de buitenkanten onder de kuip bevinden, losdraaien. **5.** De motor uit de support halen**. 6**. Indien de motor door de hefkettingen in de geleidebuis geblokkeerd is, dient u alle schroeven van de behuizing los te draaien en de motor en de ketting naar beneden weg te nemen. **7**. Koppel de elektriciteitsdraden van de motor los. **8**. Vervang de motor en breng alles in de oorspronkelijke staat terug (zie Fig. 1).

2. VERVANGING VAN DE WEERSTANDEN
1. Wacht tot de warme delen zijn afgekoeld. **2.** Schakel de elektrische voeding. **3**. Draai de schroeven van de beschermrooster los. **4**. Verwijder de beschermrooster. **5.** Verwijder de schroeven van de weerstand. **6.** Verwijder de weerstand zodat u de faston connectors kunt zien. **7**. Ontkoppel de weerstand van de faston connectors en vervang deze met een nieuwe. **8**. Breng alles in de oorspronkelijke staat terug door in tegenovergestelde volgorde te werk te gaan (Zie Fig. 2).

GR

1. ΑΝΤΙΚΑΤΑΣΤΑΣΗ ΤΟΥ ΚΙΝΗΤΗΡΑ ΑΝΥΨΩΣΗΣ ΤΟΥ ΘΟΛΟΥ
1. Χαμηλώστε το θόλο. **2**. Αφαιρέσατε την ηλεκτρική τροφοδοσία. **3.** Βγάλτε τα πλέγματα αερισμού.
4. Χαλαρώστε τις βίδες στερέωσης του στηρίγματος του κινητήρα, που βρίσκονται στα εξωτερικά πλαϊνά, κάτω από τη δεξαμενή. **5**. Αποτραβήξτε τον κινητήρα από το στήριγμα. **6**. Στην περίπτωση, που ο κινητήρας μπλοκαριστεί με την αλυσίδα ανύψωσης στο εσωτερικό του σωλήνα οδηγού, πρέπει να ξεβιδώσετε όλες τις βίδες στήριξης και να βγάλετε τον κινητήρα και την αλυσίδα προς τα κάτω. **7.** Αποσυνδέστε όλα τα καλώδια ηλεκτρικής τροφοδοσίας από τον ίδιο τον κινητήρα. **8**. Αντικαταστήστε τον κινητήρα και αποκαταστήστε τα πάντα στις ίδιες θέσεις (βλέπε Εικ. 1).

2. ΑΝΤΙΚΑΤΑΣΤΑΣΗ ΤΩΝ ΑΝΤΙΣΤΑΣΕΩΝ
1. Περιμένετε να κρυώσουν τα ζεστά τοιχώματα. **2.** Αφαιρέσατε την ηλεκτρική τροφοδοσία. **3**. Βγάλτε τις βίδες στερέωσης από το πλέγμα προστασίας. **4.** Βγάλτε το πλέγμα προστασίας. **5.** Βγάλτε τις βίδες στερέωσης της αντίστασης. **6.** Βγάλτε την αντίσταση, με τρόπο που να είναι προσιτές οι συνοχές fast-on. **7**. Αποσυνδέστε την αντίσταση των fast-on και αντικαταστήστε τη με την καινούργια. **8.** Για να αποκαταστήσετε τα πάντα, προβείτε στην αντίστροφη διαδικασία (βλέπε Εικ. 2).

CZ

1. VÝMĚNA MOTORU PRO ZDVIHÁNÍ POKLOPU
1. Zavřete poklop. **2.** Odpojte zařízení od elektrické sítě. **3.** Odstraňte rošty ventilace. **4.** Povolte šrouby nosiče motoru, které se nacházejí na vnější straně pod chladicím boxem. **5.** Vytáhněte motor z nosiče. **6.** Pokud je motor zablokovaný se zvedacím řetězem uvnitř vodicí trubice, je třeba vyšroubovat všechny šrouby nosiče a vytáhnout motor a řetěz směrem dolů. **7.** Odpojte dráty pro přívod proudu do motoru. **8.** Vyměňte motor za nový a při jeho montáži postupujte opačným způsobem (viz obr. 1).

2. VÝMĚNA ODPORŮ
1. Počkejte, až zahřáté části vychladnou. **2.** Odpojte zařízení od elektrické sítě. **3.** Vyšroubujte připevňovací šrouby ochranného roštu. **4.** Odejměte ochranný rošt. **5.** Vyšroubujte šrouby, které drží odpor. **6.** Vytáhněte odpor tak, abyste měli přístup k fast-on svorkám. **7.** Odpojte odpor od fast-on svorek a připojte nový odpor. **8.** Přimontujte vše zpět opačným postupem (viz obr. 2).

EE

1. KATTE TÕSTEMOOTORI VAHETAMINE
1. Lasta kate alla. **2.** Lülitada elektritoide välja. **3.** Eemaldada õhutusrestid. **4.** Keerata säilituskambri all mootorialuse väliskülgedel asuvad kinnituskruvid lahti. **5.** Võtta mootor aluselt maha. **6.** Juhul, kui mootor on kinni jooksnud veoketiga juhttoru sees, tuleb kõik aluse kruvid lahti keerata ja mootor ja kett põhja poolt välja võtta. **7.** Mootori elektritoitejuhtmed lahti ühendada. **8.** Mootor välja vahetada ja kõik osad esialgses asendis uuesti paigaldada (vt Joon.1).

2. KÜTTETAKISTITE VAHETAMINE
1. Oodata, kuni kuumad osad on maha jahtunud. **2.** Lülitada elektritoide välja. **3.** Eemaldada kaitseresti kinnituskruvid. **4.** Võtta kaitserest eest ära. **5.** Eemaldada küttetakisti kinnituskruvid. **6.** Võtta küttetakisti välja, et võimaldada juurdepääs kiirkinnititele. **7.** Võtta küttetakisti kiirkinnitist lahti ja asendada see uuega. **8.** Paigaldada kõik osad tagasi, toimides vastupidises järjekorras (vt Joon. 2).

LV

1. VĀKA PACELŠANAS MOTORA NOMAINĪŠANA
1. Nolaidiet vāku. **2.** Izslēdziet iekārtu. **3.** Noņemiet ventilācijas režģi. **4.** Atskrūvējiet motora atbalsta skrūves zem tvertnes. **5.** Izņemiet motoru no balsta. **6.** Gadījuma ja motors ir bloķēts ar pacelšanas ķēdi, Jums jāatskrūvē visas balsta skrūves un jāizņem motors un ķēde no apakšas. **7.** Atvienojiet motora elektroenerģijas vadus. **8.** Nomainiet motoru un salieciet visas izņemtās sastāvdaļas pretējā secībā (sk. 1. att.).

2. PRETESTĪBAS IERĪČU NOMAINĪŠANA
1. Pārliecinieties, vai iekārtas sakarsušās daļas ir atdzisušas. **2.** Atvienojiet iekārtu no elektroenerģijas tīkla. **3.** Atskrūvējiet aizsardzības režģa nostiprināšanas skrūves. **4.** Noņemiet aizsardzības režģi. **5.** Atskrūvējiet pretestības ierīces nostiprināšanas skrūves. **6.** Izņemiet rezistoru tādā veidā, lai būtu pieejami *fast-on* savienojumi. **7.** Noņemiet pretestības ierīci no *fast-on* un aizvietojiet ar jaunu. **8.** Salieciet atpakaļ visas sastāvdaļas, veicot iepriekš aprakstītās darbības pretējā secībā (sk. *2*.att.).

LT

1. GAUBTO PAKĖLIMO MOTORO KEITIMAS
1. Nuleisti gaubtą. **2.** Atjungti elektros maitinimą. **3.** Nuimti vėdinimo groteles. **4.** Atsukti motoro atramos tvirtinimo varžtus, esančius šonuose po talpa. **5.** Atskirti motorą nuo atramos. **6.** Tuo atveju jei motoras pakėlimo grandine pritvirtintas kreipiančiojo vamzdžio viduje, reikės atsukti visus atramos varžtus ir ištraukti motorą bei grandinę per apačią. **7.** Atjungti elektros maitinimo laidus nuo paties motoro.
8. Pakeisti motorą ir viską vėl sumontuoti į tą pačią padėtį (žr. 1 pav.).

2. KAITINIMO ELEMENTŲ KEITIMAS
1. Palaukti kol atvės įkaitintos dalys. **2.** Atjungti elektros maitinimą. **3.** Atsukti apsauginių grotelių tvirtinimo varžtus. **4.** Nuimti apsaugines groteles. **5.** Atsukti kaitinimo elemento tvirtinimo varžtus. **6.** Ištraukti kaitinimo elementą taip, kad taptų prieinami greitojo pajungimo jungtys. **7.** Atjungti kaitinimo elementą nuo greitojo pajungimo jungčių ir pakeisti jį nauju. **8.** Viską vėl sumontuoti atliekant veiksmus priešingus aprašytiems (žr. 2 pav.).

H

1. A BÚRAEMELŐ MOTOR CSERÉJE
1. Engedjék le a búrát. **2.** A le a hálózati csatlakozást. **3.** Szereljék le a szellőzőrácsokat. **4.** Lazítsák meg a motor tartóállványát rögzítő csavarokat, amelyek a tartály alatt,a külső oldalfalakon találhatók. **5.** Húzzák ki a motort a tartóállványból. **6.** Abban az esetben, ha a motor rögzítve van az emelőlánccal a vezetőcső belsejében, akkor ki kell csavarozni a tartóállvány minden csavarját és lefelé húzni a motort és a láncot.
7. Bontsák ki a motor tápvezetékeit. **8.** Cseréljék le a motort és szereljenek vissza mindent a kiindulási pozícióba (lásd 1. ábra).

2. A FŰTŐELLENÁLLÁSOK CSERÉJE
1. Várják meg, hogy a felmelegedett részek lehűljenek. **2.** A le a hálózati csatlakozást. **3.** Csavarozzák ki a védőrács rögzítőcsavarjait. **4.** Vegyék le a védőrácsot. **5.** Csavarozzák ki a fűtőellenállás rögzítőcsavarjait.
6. Húzzák le a fűtőellenállást oly módon, hogy megközelíthetővé váljanak a fast-on csatlakozások.
7. Válasszák le a fűtőellenállást a fast-on-okról és az újjal helyettesítsék. **8.** Szereljék vissza az egészet az ellenkező irányú eljárással (lásd 2. ábra).

M

1. TIBDIL TAL-MUTUR LI JGĦOLLI L-GĦATU
1. Baxxi l-għatu. **2.** Itfi l-apparat. **3.** Neħħi l-gradilja ta' ventilazzjoni. **4.** Ħoll il-viti li jġonġu l-irfid tal-mutur, fuq in-naħa ta' barra, taħt il-vaska. **5.** Oħroġ il-mutur il-barra mill- irfid tiegħu. **6.** Jekk il-mutur hu mblokkat mill-katina li terfa'ġewwa t-tubu gwida, għandek tneħħi l-viti kollha ta' l-irfidu tipproċedi billi tneħħi l-mutur u l-katina minn mal-qiegħ. **7.** Skonnettja l-wajers li jfornu l-provvista ta' l-elettriku `l-mutur. **8.** Ibdel il-mutur u erġa' qiegħed l-affarijiet kollha maqlugħa (ara figura 1).

2. TIBDIL TAR-REŻISTENZI
1. Stenna sakemm il-partijiet sħan ikunu kesħu. **2.** Neħħi l-provvista tad-dawl. **3.** Neħħi l-viti li jġonġu l-gradilja ta' protezzjoni. **4.** Neħħi l-gradilja ta' protezzjoni. **5.** Neħħi l-viti tar-reżistenza. **6.** Oħroġ ir-reżistenza b'mod li tkun tista' taħdem fuq il-konnessjonijiet *fast-on*. **7.** Oħroġ ir-reżistenza mill-*fast-on* u ibdilha b'waħda ġdida. **8.** Erġa' qiegħed kollox f'postu billi tibda minn wara (ara figura 2).

PL

1. WYMIANA SILNIKA PODNOSZĄCEGO KOPUŁĘ
1. Opuścić kopułę. **2.** Odciąć zasilanei elektryczne. **3.** Zdjąć kraty wentylacyjne. **4.** Odkręcić śruby obudowy silnika znajdujące się na zewnątrz, pod wanną. **5.** Wysunąć silnik z obudowy. **6.** Jeśli okaże się, że silnik jest zablokowany wraz z łańcuchem wewnątrz rury lejowej, należy odkręcić wszystkie śruby i wysunąć silnik i łańcuch ku dołowi. **7.** Odłączyć przewody zasilania elektrycznego silnika. **8.** Wymienić silnik i powrócić do stanu pierwotnego (patrz rys. 1).

2. WYMIANA GRZAŁEK
1. Poczekać, aż części ciepłe ochłodzą się. **2.** Odciąć dopływ prądu. **3.** Odkręcić śrubki kraty ochronnej. **4.** Zdjąć kratę ochronną. **5.** Odkręcić śrubki grzałki. **6.** Wysunąć grzałkę w taki sposób, aby było dojście do połączeń fast-on. **7.** Odłączyć grzałkę od fast-on i wymienić ją na nową. **8.** Powrócić do stanu poczatkowego postępując w odwrotnym porządku (patrz rys. 2).

SK

1. VÝMENA MOTORU DVÍHANIA OCHRANNÉHO KUPOLOVITÉHO POKLOPU
1. Zatvorte ochranný kupolovitý poklop. **2.** Vypnite prívod elektrickej energie. **3.** Vyberte prevzdušňovacie rošty. **4.** Povoľte upevňovacie skrutky zo suportu motora, nachádzajúce sa na vonkajších stranách pod chladiacím boxom. **5.** Vysuňte motor zo suportu. **6.** V prípade, že by bol motor zablokovaný dvíhacou reťazou vo vnútri vodiacej trubice, doporučujeme odskrutkovať všetky skrutky zo suportu a vysunúť motor a reťaze smerom dole. **7.** Odpojte vodiče elektrického napájania zo samotného motora. **8.** Vymeňte motor za nový a obnovte všetky zapájania postupujúc v opačnom poradí (Pozri obr. 1).

2. VÝMENA VÝHREVNÝCH ŽIAROVIEK
1. Počkajte, kým sa teplé časti ochladia. **2.** Odpojte prívod elektrickej energie. **3.** Vytiahnite upevňovacie skrutky, ktoré držia ochranný rošt žiarovky. **4.** Vyberte ochranný rošt žiarovky. **5.** Vytiahnite upevňovacie skrutky, ktoré držia tepelné články. **6.** Vyberte tepelné články (odpory) tak, aby boli prístupné fast-on svorky. **7.** Oddeľte tepelný článok z fast-on svorkiek a vymeňte ho za nový. **8.** Obnovte všetky zapájania postupujúc v opačnom poradí (Pozri obr. 2).

SLO

1. ZAMENJAVA MOTORJA ZA DVIGANJE KUPOLE
1. Znižati kupolo. **2.** Izključiti električno napajanje. **3.** Odstraniti rešetke za ventilacijo. **4.** Popustiti vijake za pritrditev opore motorja kateri se nahajajo na zunanji strani, pod kadjo. **5.** Dvigniti motor z opore. **6.** Če je motor blokiran zaradi verige za dviganje, katera se nahaja v notranjost vodilne cevi, je treba odviti vse vijake na opori in sneti motor in verigo navzdol. **7.** Odstraniti vse kable za električno napajanje motorja. **8.** Zamenjati motor in ponovno montirati vse dele na originalno mesto (glej skico 1).

2. ZAMENJAVA ELEKTRIČNIH OPOR
1. Počakati, da se topli deli ohladijo. **2.** Izključiti električno napajanje. **3.** Odviti vijake za pritrditev zaščitne rešetke. **4.** Odstraniti zaščitno rešetko. **5.** Odviti vijake za pritrditev električne upore. **6.** Sneti električno uporo tako da se omogoči dostop do fast-on stikov. **7.** Izklopiti uporo iz fast-on stikov in jo zamenjati z novo. **8.** Za ponovno montiranje vseh delov ponoviti postopek v nasprotno smer (glej skico 2).

I

1) Compressore **2)** Condensatore **3)** Comando cupola - interruttore **4)** Evaporatore **5)** Filtro **6)** Interruttore **8)** Morsettiera **9)** Motoriduttore **10)** Illuminazione **11)** Alimentatore **12)** Sonda **13)** Spina **15)** Termostato **16)** Ventilatore condensatore **17)** Reattore **18)** Starter **19)** Ventilatore **20)** Valvola solenoide **21)** Resistenza **22)** Trasformatore **23)** Display **24)** Microinterruttore **25)** Resistenza scarico **26)** Umidostato **27)** Relè **28)** Galleggiante **29)** Sirena **30)** Potenziometro **31)** Scheda LED **32)** Sonda umidità **33)** Scheda WIFI **34)** Antenna **35)** Elettroserratura **36)** Porta USB **37)** Inverter **38)** Controllo valvola elettronica **39)** Valvola elettronica **40)** Sonda valvola elettronica **41)** Trasduttore **42)** Ricevitore **43)** Valvola termostatica **47)** Lampada (UV) **48)** Teleruttore **49)** Lampade IR

UK

1) Compressor **2)** Condenser **3)** Cover control **4)** Evaporator **5)** Filter **6)** Switch **8)** Terminal board **9)** Motor reducer **10)** Lighting **11)** Power supply unit **12)** Probe **13)** Plug **15)** Thermostat **16)** Condenser fan **17)** Reactor **18)** Starter **19)** Fan **20)** Solenoid valve **21)** Resistor **22)** Transformer **23)** Display **24)** Microswitch **25)** Resistance (discharge) **26)** Humidity controller **27)** Relay **28)** Float **29)** Alarm **30)** Potentiometer **31)** electronic card (LED) **32)** Probe (humidity) **33)** WIFI- Card **34)** Aerial **35)** Electric lock **36)** USB port **37)** Inverter **38)** Controller for the electronic valve **39)** Electronic valve **40)** Electronic valve probe **41)** Transducer **42)** Receiver **43)** Thermostatic valve **47)** Lamp (UV) 48) Remote switch 49) IR lamps

D

1) Kompressor **2)** Verflüssiger **3)** Steuerung Kuppel **4)** Verdampfer **5)** Filter **6)** Schalter **8)** Klemmleiste **9)** Getriebemotor **10)** Beleuchtung **11)** Netzteil **12)** Sensor **13)** Netzsteckdose **15)** Thermostat **16)** Gebläse Verflüssiger **17)** Reaktionsapparat **18)** Starter **19)** Ventilator **20)** Solenoidventil **21)** Widerstand **22)** Transformator **23)** Anzeige **24)** Mikroschalter **25)** Widerstand (Entladung) **26)** Feuchtigkeit Steuerpult **27)** Relais **28)** Schwimmer **29)** Alarm **30)** Potentiometer **31)** Elektronische Karte (LED) **32)** Sonde (Luftfeuchtigkeit) **33)** elektronische Karte (WIFI) **34)** Antenne **35)** Elektroschloss **36)** USB-Port **37)** Wandler **38)** Elektronische Ventilsteuerung **39)** Elektronisches Ventil **40)** Elektronische Ventilsonde **41)** Wandler **42)** Empfänger **43)** Thermostatventil **47)** Lampe (UV) 48) Fernschalter 49) IR-Lampen

E

1) Compresor **2)** Condensador **3)** Mando campana **4)** Evaporador **5)** Filtro **6)** Interruptor **8)** Caja de bornes **9)** Motorreductor **10)** Iluminación **11)** Alimentador **12)** Sonda **13)** Enchufe **15)** Termostato **16)** Ventilador condensador **17)** Reactor **18)** Dispositivo de arranque **19)** Ventilador **20)** Válvula solenoide **21)** Resistencia **22)** Transformador **23)** Monitor **24)** Microinterruptor **25)** Resistencia (descarga) **26)** Regulador de la humedad **27)** Relé **28)** Flotador **29)** Alarma **30)** Potenciómetro **31)** Tarjeta electrónica (LED) **32)** Sonda (humedad) **33)** Tarjeta (WIFI) **34)** Antena **35)** Cerradura eléctrica **36)** Puerto USB **37)** Inversor **38)** Controlador de válvula electrónica **39)** Valvula electronica **40)** Sonda de la válvula electrónica **41)** Transductor **42)** Receptor **43)** Válvula termostática **47)** Lámpara (UV) 48) Telerruptor 49) Lámparas IR

F

1) Compresseur **2)** Condenseur **3)** Commande vitrine bombée **4)** Évaporateur **5)** Filtre **6)** Interrupteur **8)** Bornier **9)** Motoréducteur **10)** Éclairage **11)** Alimentateur **12)** Sonde **13)** Prise de courant **15)** Thermostat **16)** Ventilateur condenseur **17)** Réacteur **18)** Starter **19)** Ventilateur **20)** Soupape solénoïdale **21)** Résistance **22)** Transformateur **23)** Afficher **24)** Microinterrupteur **25)** Résistance (décharge) **26)** Contrôleur d'humidité **27)** Relais **28)** Flotteur **29)** Alarme **30)** Potentiomètre **31)** Conseil (LED) **32)** Sonde (humidité) **33)** Carte (WIFI) **34)** Antenne **35)** Serrure électrique **36)** Port usb **37)** Onduleur **38)** Contrôleur de vanne électronique **39)** Valve électronique **40)** Sonde de la vanne électronique **41)** Transducteur **42)** Récepteur **43)** Vanne thermostatique **47)** Lampe (UV) 48) Télérupteur 49) Lampes IR

ISOLA 4 DRY'20(XR30CH)

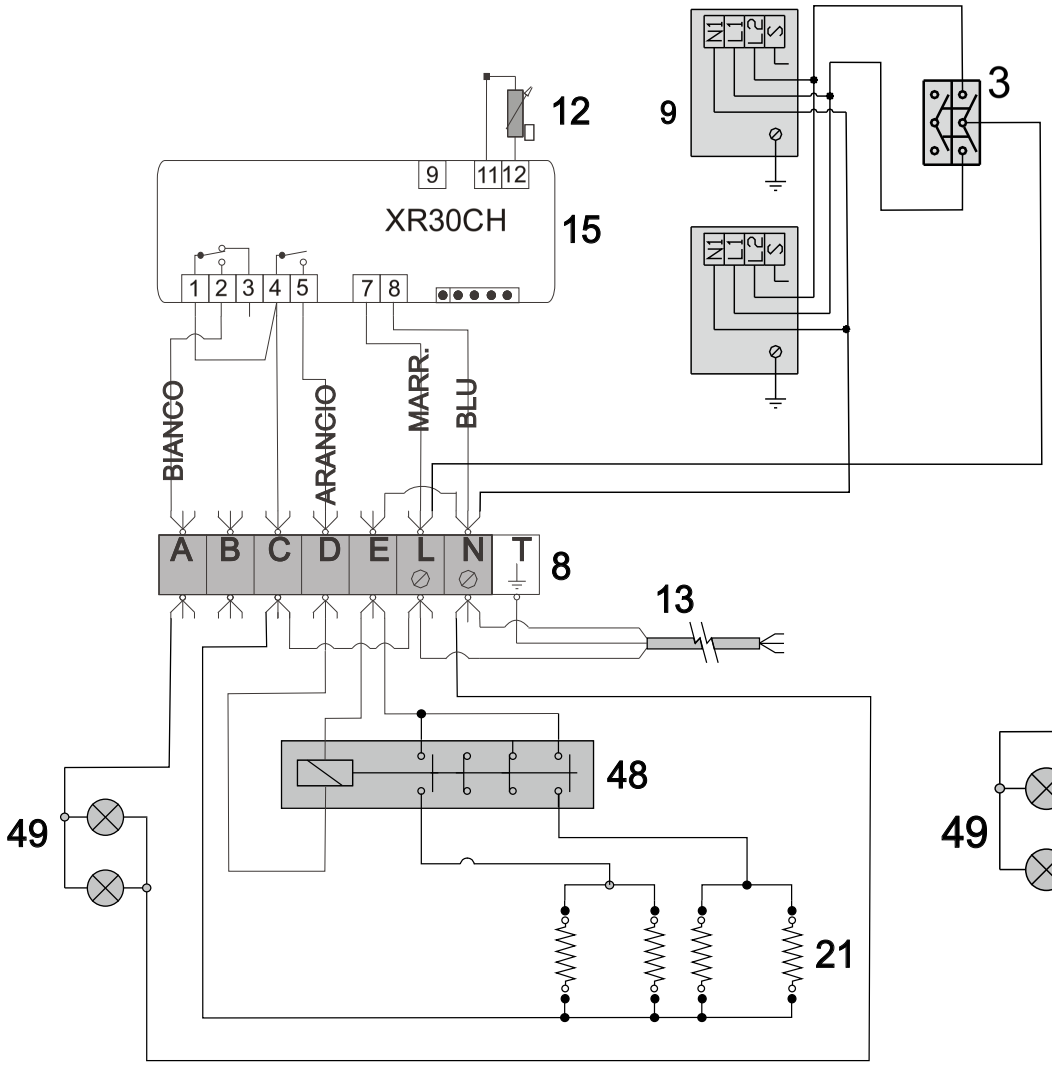

ISOLA 6 DRY'20(XR30CH)

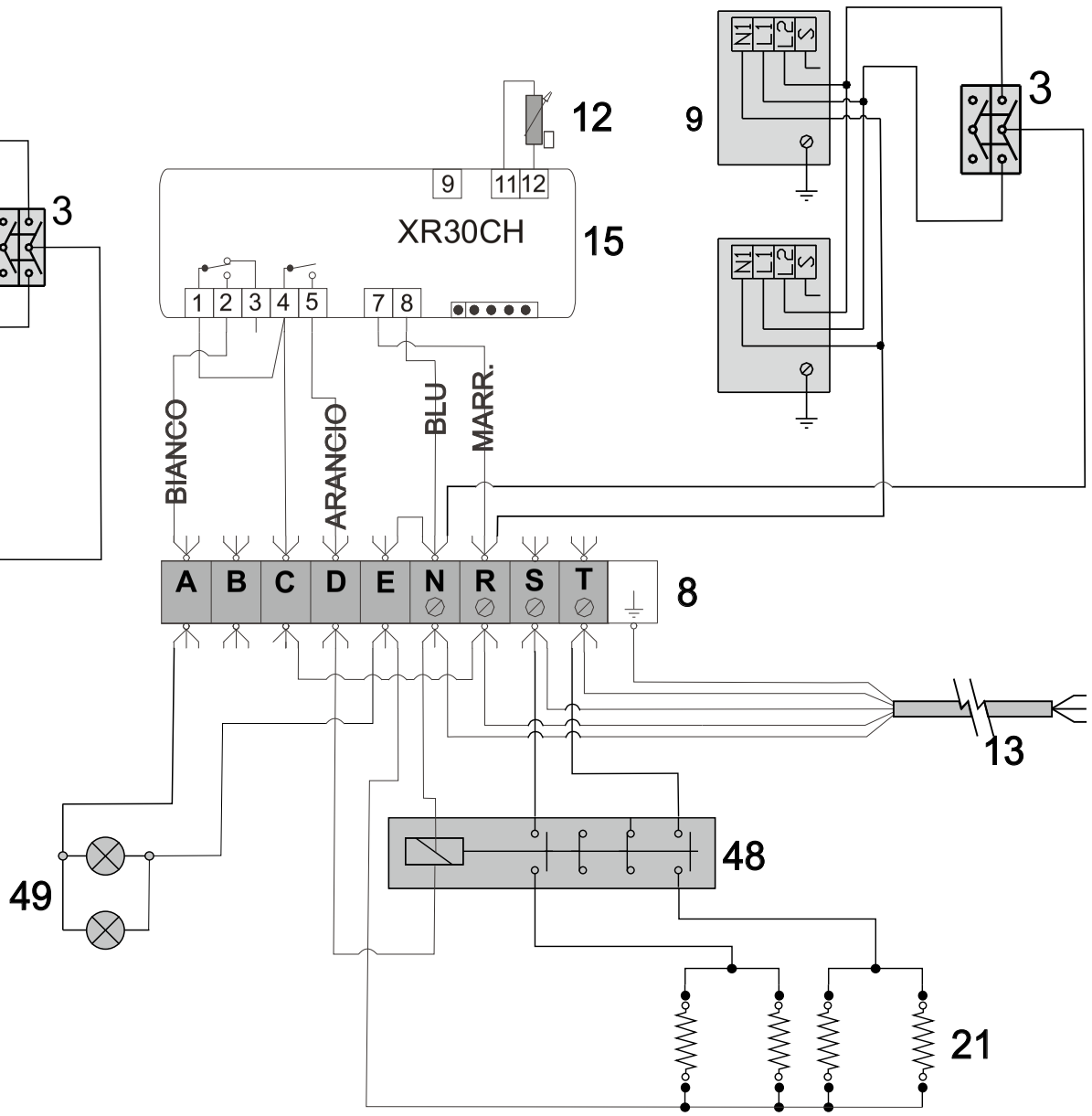

I
UK
D
E
F
NL
P
S
DK
FIN
B
GR
CZ
EE
LV
LT
H
M
PL
SK
SLO

Smaltimento
Si ricordi inoltre di rispettare scrupolosamente le normative ambientali. Quando deve smantellare l'apparecchio, contatti l'ufficio tecnico del Suo Comune per informarsi del modo in cui la raccolta ed il riciclaggio di queste unità avvengono nella Sua zona. Questo apparecchio è contrassegnato in conformità alla direttiva europea 2002/96/CE RAEE (Rifiuti apparecchiature elettriche ed elettroniche). Assicurandovi che questo prodotto venga eliminato correttamente, collaborerete alla prevenzione di potenziali conseguenze negative per l'ambiente e la salute umana che potrebbero essere causate da uno smaltimento inappropriato di questo prodotto.

Il simbolo riportato sul prodotto o sui documenti di accompagnamento dello stesso indica che questo apparecchio non può essere trattato allo stesso modo dei rifiuti domestici. Al contrario, esso dovrà essere consegnato ad un adeguato punto di raccolta per il riciclaggio delle apparecchiature elettriche. Lo smaltimento deve essere effettuato in conformità alle norme ambientali locali per lo smaltimento dei rifiuti. Per informazioni più dettagliate sul trattamento, il recupero e il riciclaggio di questo prodotto, Vi invitiamo a contattare il Vostro comune, il Vostro servizio per la raccolta dei rifiuti domestici o il negozio presso il quale il prodotto è stato acquistato.

Disposal
Environmental regulations on disposal must also be observed. When disposing of the appliance you should contact your local authority technical department who will inform you of how collection and recycling of such units take place in your area. This appliance is marked according to the European directive 2002/96/EC on Waste Electrical and Electronic Equipment (WEEE). By ensuring this product is disposed of correctly, you will help prevent potential negative consequences for the environment and human health, which could otherwise be caused by inappropriate waste handling of this product.

The symbol on the product, or on the documents accompanying the product, indicates that this appliance may not be treated as household waste. Instead it shall be handed over to the applicable collection point for the recycling of electrical and electronic equipment. Disposal must be carried out in accordance with local environmental regulations for waste disposal. For more detailed information about treatment, recovery and recycling of this product, please contact your local city office, your household waste disposal service or the shop where you purchased the product.

Entsorgung
Beachten Sie in jedem Fall die jeweils geltenden Umweltschutzbestimmungen. Bei Ihrem zuständigen Stadtreinigungsamt können Sie erfahren, wie Abtransport und Wiederverwertung dieser Geräte in Ihrer Gemeinde gehandhabt werden. In Übereinstimmung mit den Anforderungen der Europäischen Richtlinie 2002/96/EG über Elektro- und Elektronik-Altgeräte (WEEE) ist vorliegendes Gerät mit einer Markierung versehen. Sie leisten einen positiven Beitrag für den Schutz der Umwelt und die Gesundheit des Menschen, wenn Sie dieses Gerät einer gesonderten Abfallsammlung zuführen. Im unsortierten Siedlungsmüll könnte ein solches Gerät durch unsachgemäße Entsorgung negative Konsequenzen nach sich ziehen. Auf dem Produkt oder der beiliegenden Produktdokumentation ist folgendes Symbol einer durchgestrichenen Abfalltonne abgebildet. Es weist darauf hin, dass eine Entsorgung im normalen Haushaltsabfall nicht zulässig ist Entsorgen Sie dieses Produkt im Recyclinghof mit einer getrennten Sammlung für Elektro- und Elektronikgeräte. Die Entsorgung muss gemäß den örtlichen Bestimmungen zur Abfallbeseitigung erfolgen. Bitte wenden Sie sich an die zuständigen Behörden Ihrer Gemeindeverwaltung, an den lokalen Recyclinghof für Haushaltsmüll oder an den Händler, bei dem Sie dieses Gerät erworben haben, um weitere Informationen über Behandlung, Verwertung und Wiederverwendung dieses Produkts zu erhalten.

Eliminación del aparato
Además, al desechar el electrodoméstico es imperativo cumplir las normativas de protección del medio ambiente. Para desechar el electrodoméstico le recomendamos comunicarse con el departamento técnico de la autoridad pertinente en su localidad, donde le informarán sobre cómo se realizan la recolección y el reciclaje de dichas unidades en su región. Este aparato lleva el marcado CE en conformidad con la Directiva 2002/96/EC del Parlamento Europeo y del Consejo sobre residuos de aparatos eléctricos y electrónicos (RAEE). La correcta eliminación de este producto evita consecuencias negativas para el medioambiente y la salud.

El símbolo en el producto o en los documentos que se incluyen con el producto, indica que no se puede tratar como residuo doméstico. Es necesario entregarlo en un punto de recogida para reciclar aparatos eléctricos y electrónicos. Deséchelo con arreglo a las normas medioambientales para eliminación de residuos. Para obtener información más detallada sobre el tratamiento, recuperación y reciclaje de este producto, póngase en contacto con el ayuntamiento, con el servicio de eliminación de residuos urbanos o la tienda donde adquirió el producto.

Mise au rebut
Observer également les règlements environnementaux en vigueur. Adressez-vous aux services compétents de votre commune pour savoir comment la collecte et le recyclage de ce type d'appareil se déroulent dans votre commune. Cet appareil porte le symbole du recyclage conformément à la Directive Européenne 2002/96/CE concernant les Déchets d'Équipements Électriques et Électroniques (DEEE ou WEEE). En procédant correctement à la mise au rebut de cet appareil, vous contribuerez à empêcher toute conséquence nuisible pour l'environnement et la santé de l'homme.

Le symbole présent sur l'appareil ou sur la documentation qui l'accompagne indique que ce produit ne peut en aucun cas être traité comme déchet ménager. Il doit par conséquent être remis à un centre de collecte des déchets chargé du recyclage des équipements électriques et électroniques. Pour la mise au rebut, respectez les normes relatives à l'élimination des déchets en vigueur dans le pays d'installation. Pour obtenir de plus amples détails au sujet du traitement, de la récupération et du recyclage de cet appareil, veuillez vous adresser au bureau compétent de votre commune, à la société de collecte des déchets ou directement à votre revendeur.

Verschroten
Neem de geldende milieubepalingen in acht. De gemeentelijke technische dienst kan u vertellen hoe het ophalen/afleveren en hergebruik van dergelijke kasten in uw gemeente gebeurt. Dit apparaat is voorzien van het merkteken volgens de Europese richtlijn 2002/96/EG inzake Afgedankte elektrische en elektronische apparaten (AEEA). Door ervoor te zorgen dat dit product op de juiste manier als afval wordt verwerkt, helpt u mogelijk negatieve consequenties voor het milieu en de menselijke gezondheid te voorkomen die anders zouden kunnen worden veroorzaakt door onjuiste verwerking van dit product als afval.

Het symbool op het product of op de bijbehorende documentatie geeft aan dat dit product niet als huishoudelijk afval mag worden behandeld. In plaats daarvan moet het worden afgegeven bij een verzamelpunt voor recycling van elektrische en elektronische apparaten. Afdanking moet worden uitgevoerd in overeenstemming met de plaatselijke milieuvoorschriften voor afvalverwerking. Voor nadere informatie over de behandeling, terugwinning en recycling van dit product wordt u verzocht contact op te nemen met het stadskantoor in uw woonplaats, uw afvalophaaldienst of de winkel waar u het product heeft aangeschaft.

Bortskaffelse
Vær opmærksom på gældende miljøregler. Kommunens tekniske forvaltning kan oplyse dig om hvordan opsamling og genanvendelse af sådanne apparater foregår i kommunen. Dette produkt er mærket i henhold til EU-direktiv 2002/96/EF om Kasseret elektrisk og elektronisk udstyr (WEEE). Ved at sikre, at dette produkt bliver skrottet korrekt, hjælper man med til at forhindre potentielle, negative konsekvenser for miljøet og folkesundheden, der kunne opstå gennem uhensigtsmæssig bortskaffelse af dette produkt.

Symbolet på produktet eller på dokumenterne, der ledsager produktet, angiver, at produktet ikke må bortskaffes sammen med husholdningsaffaldet. Det skal i stedet afleveres på en genbrugsstation for elektrisk og elektronisk udstyr. Det skal skrottes i henhold til gældende lokale miljøregler for bortskaffelse af affald. For yderligere oplysninger om håndtering, genvinding og genbrug af dette produkt bedes man kontakte de lokale myndigheder, renovationsselskabet eller forretningen, hvor produktet er købt.

Usuwanie
Stosować się do obowiązujących przepisów w dziedzinie ochrony środowiska. Dział techniczny w gminie udziela informacji o sposobach zbiórki i utylizacji mebli kuchennych tego typu. Niniejsze urządzenie posiada oznaczenia zgodnie z Dyrektywą Europejską 2002/96/EC w sprawie zużytego sprzętu elektrycznego i elektronicznego (WEEE). Zapewniając prawidłowe złomowanie niniejszego urządzenia przyczynią się Państwo do ograniczenia ryzyka wystąpienia negatywnego wpływu produktu na środowisko i zdrowie ludzi, które mogłoby zaistnieć w przypadku niewłaściwej utylizacji urządzenia.

Symbol umieszczony na produkcie lub na dołączonych do niego dokumentach oznacza, że niniejszy produkt nie jest klasyfikowany jako odpad z gospodarstwa domowego. Urządzenie, w celu jego złomowania, należy zdać w odpowiednim punkcie utylizacji odpadów w celu recyklingu komponentów elektrycznych i elektronicznych. Urządzenie należy złomować zgodnie z lokalnymi przepisami dot. utylizacji odpadów. Dodatkowe informacje na temat utylizacji, złomowania i recyklingu opisywanego urządzenia można uzyskać w lokalnym urzędzie miasta, w miejskim przedsiębiorstwie utylizacji odpadów lub w sklepie, w którym produkt został zakupiony.

TECFRIGO s.p.a.
42024 Castelnovo di Sotto
(Reggio Emilia) Italy
Via Galileo Galilei, 22
Tel. 0522.683246 / 0522.688443
Fax 0522.682196
Fax Uff. amm. 0522.688444
e-mail: info@tecfrigo.com
http://www.tecfrigo.com

COLD ENGINEERING
TECFRIGO

TÜVRheinland CERTIFIED

Management System
ISO 9001:2015

www.tuv.com
ID 9105015489

COLD ENGINEERING
TECFRIGO

COLD MASTER
COLD ENGINEERING
CHEF PROGRAM & IPER MARKET

FROSTEMILY
COLD HIGH TECHNOLOGY