CARRELLINO FISH NETTUNO

INSTALLAZIONE E USO
INSTALLATION AND USE
ZUSAMMENBAU UND BETRIEB
INSTALACIÓN Y USO
INSTALLATION ET MODE D'EMPLOI
INSTALLATIE EN GEBRUIK
INSTALAÇÃO E USO
INSTALLATION OCH BRUK
INSTALLATIONS OG BETJENINGS
ASENNUS JA KÄYTTÖ
ΕΓΚΑΤΑΣΤΑΣΗ ΚΑΙ ΧΡΗΣΗ
INSTALACE A POUŽITÍ
UZSTĀDĪŠANA UN EKSPLUATĀCIJA
INSTALACIJA IN UPORABA
PAIGALDAMINE JA KASUTAMINE
BEÉPÍTÉS ÉS HASZNÁLAT
INŠTALÁCIA A POUŽITIE
INSTALACJA I UZYTKOWANIE
ISTALLAZJONI U UżU
INSTALIAVIMAS IR NAUDOJIMAS
ИНСТАЛИРАНЕ И УПОТРЕБА
INSTALAREA ŞI UTILIZAREA

Italiano I
English UK
Deutsch D
Español E
Français F
Nederlands NL
Português P
Svenska S
Dansk DK
Suomi FIN
Ellinika GR
Čeština CZ
Esti keel EE
Latviešu valoda LV
Magyar H
Malti M
Polski PL
Slovenščina SLO
Български BG
Român R

MANUTENZIONE
MAINTENANCE
INSTANDHALTUNG
MANTENIMIENTO
ENTRETIEN
ONDERHOUD
MANUTENÇÃO
UNDERHÅLL
VEDLIGEHOLDEL-SESANVISNING
HUOLTO-OHJEET
ONDERHOUD
ΣΥΝΤΗΡΗΣΗ
ÚDRŽBA
APKOPE
VZDRŽEVANJE
HOOLDUS
KARBANTARTÁS
ÚDRŽBA
KONSERWACJA
MANUTENZJONI
TECHNINIS APTARNAVIMAS
ПОДДРЪЖКА
ÎNTREŢINERE

COLD ENGINEERING
TECFRIGO

Manuale Originale in ITALIANO

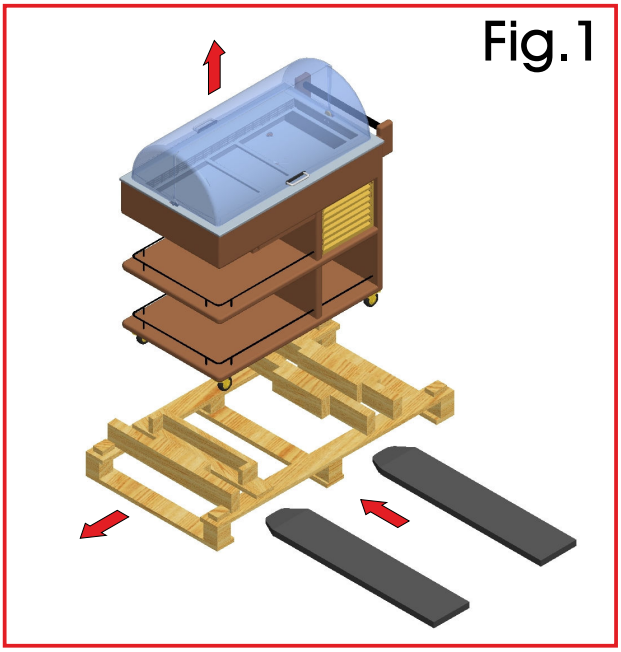

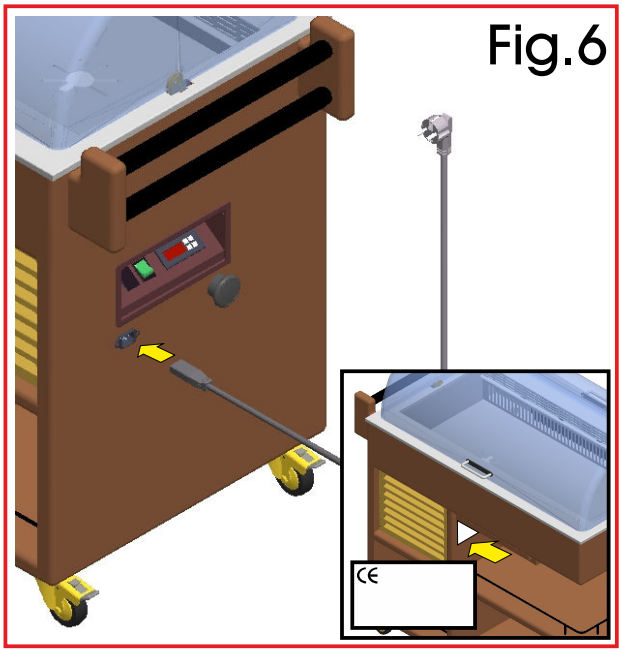

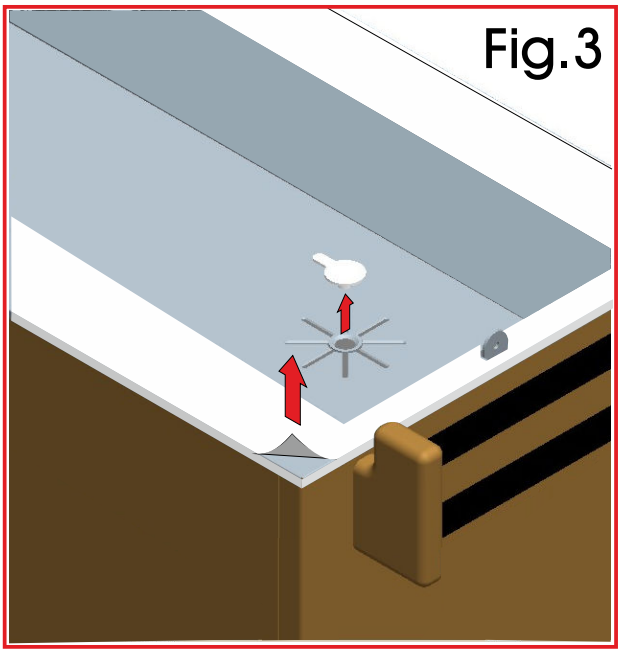

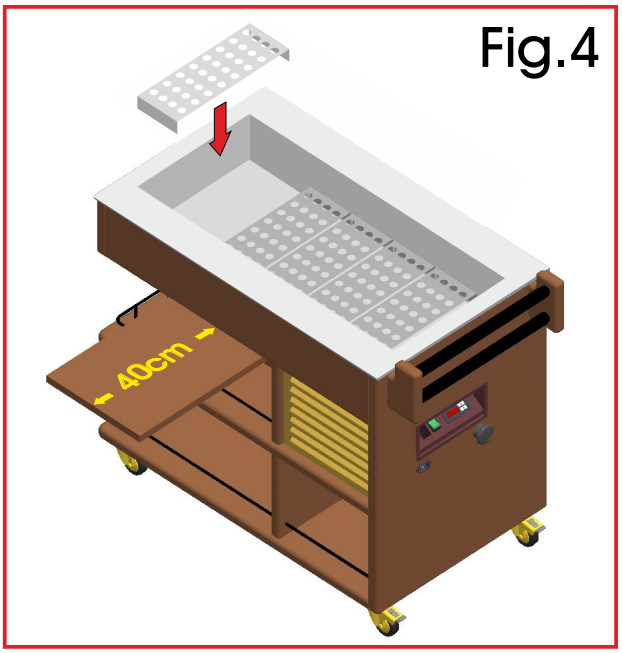

(>08/2021)

L'UTENTE FINALE DEVE PREDISPORRE
UN ALLACCIO IDRICO PER
SCARICARE L'ACQUA.

THE END USER HAS TO PREPARE A
WATER CONNECTION TO DRAIN THE WATER

DER ENDBENUTZER MUSS EINEN
WASSERANSCHLUSS VORBEREITEN,
UM DAS WASSER ABZULASSEN.

L'UTILISATEUR FINAL DOIT PRÉDISPOSER
UN RACCORDEMENT D'EAU POUR VIDANGER L'EAU

EL USUARIO FINAL DEBE PREPARAR
UNA CONEXIÓN DE AGUA PARA
DRENAR EL AGUA.

(<08/2021)

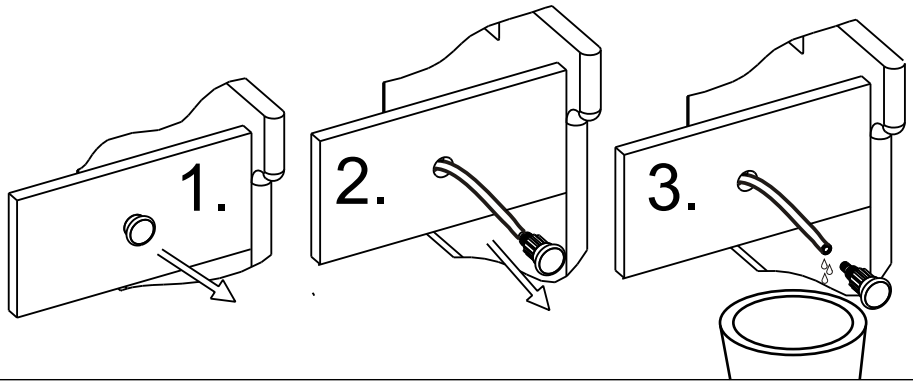

Fig.2

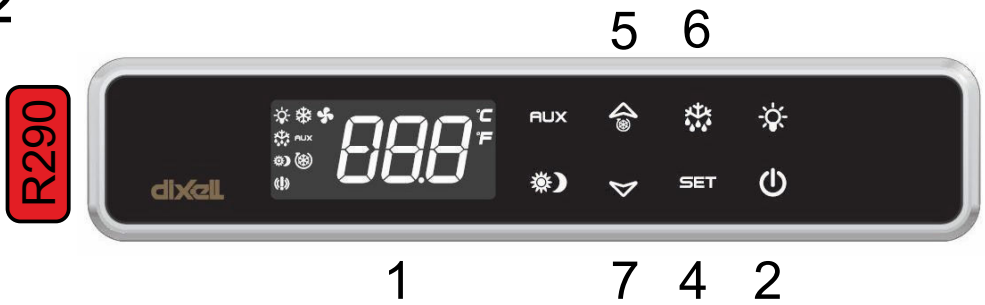

7=Sbrinamento manuale, Manual defrosting , Manuelles Abtauen, Descongelaciòn manual, Dégivrage manuel.

NETTUNO

DURANTE L'INCASSO BISOGNA PRESTARE ATTENZIONE AI SEGUENTI PUNTI:
1- TOGLIERE LE GRIGLIE DI PROTEZIONE DEL VANO MOTORE (FIG. 1) CHE ANDRANNO POI INSTALLATE NEL MOBILE "CONTENITORE" PER PERMETTERE L'ENTRATA E L'USCITA DELL'ARIA
2- CREARE DUE CONVOGLIATORI (A) E (B) TRA LA MACCHINA ED IL MOBILE CONTENITORE PER UNA CORRETTA CIRCOLAZIONE DELL'ARIA. VEDI FIGURA 3 E 4
N.B.: QUANDO SI INSTALLANO PIU' MACCHINE DA INCASSO IN UN SOLO MOBILE CONTENITORE, VALUTARE ANCHE I DROP-IN SENZA GRUPPO MOTORE.
"IN QUESTO CASO SUGGERIAMO DI CONSULTARE ANCHE LA DITTA."

DURING BUILT-IN OPERATION PLEASE PAY ATTENTION TO THE FOLLOWING POINTS:
1 REMOVE THE PROTECTION GRIDS OF THE COMPRESSOR COMPARTMENT (FIG 1) MOUNT THESE GRIDS ON THE STRUCTURE/FURNITURE ON WHICH YOU PUT YOUR DROP-IN INSIDE IN ORDER TO ALLOW THE CORRECT INPUT AND OUTPUT OF THE AIR
2. CREATE TWO CONVEYORS (A) and (B) BETWEEN THE DROP-IN AND THE STRUCTUR / FURNITURE FOR PROPER AIR CIRCULATION. SEE ALSO FIG 3 AND 4.
N.B .: WHEN INSTALLING MORE DROP- IN' IN ONE STRUCTURE/FURNITURE, CONSIDER THE POSSIBILITY TO INSTALL THEM WITHOUT COMPRESSOR
"IN THIS CASE, PLEASE CONSULT THE COMPANY FOR MORE INFORMATION".

WAEHREND DEM EINBAU MUSS MAN UNBEDINGT FOLGENDE PUNKTE FOLGEN:
1- ENTFERNEN SIE DIE LUEFTUNGSGITTER DES MOTORRAUMS (FIG 1) – DIESE WERDEN AUF DER VORBEREITETEN MOEBELEINRICHTUNG/STRUKTUR FUER DEN EINBAU WIEDER MONTIERT DAMIT DER EIN- UND AUSGANG DER LUFT ERMOEGLICHT WIRD.
2- Bauen Sie 2 Konveyors (A) und (B) zwischen der Einbauwanne und der Moebelstruktur fuer eine korrekte Luftzirkulation siehe auch Abbildung 3, 4
WENN MAN MEHRERE EINBAUWANNEN IN EINER MOEBELEINRICHTUNG/STRUKTUR EINBAUT, BETRACHTEN SIE DIE MOEGLICHKEIT EINER EINBAUWANNE OHNE GRUPPE/KOMPRESSOR EINZUBAUEN
"IN DIESEM FALLE, STELLEN SIE SICH IN KONTAKT MIT DER FIRMA".

LORS DE L'ENCASTREMENT IL FAUT FAIRE ATTENTION AUX POINTS SUIVANTS:
1- ENLEVER LES GRILLES DE PROTECTION DU COMPARTIMENT MOTEUR (DESSIN 1) ET LES INSTALLER DANS LE MEUBLE "CONTENEUR" AFIN DE PERMETTRE L'ENTRÉE ET LA SORTIE DE L'AIR
2- CRÉER DEUX CONVOYEURS (A) ET (B) ENTRE LA MACHINE ET LE MEUBLE "CONTENEUR" POUR UNE CIRCULATION CONVENABLE DE L'AIR. VOIR AUSSI DESSIN 3, 4.
ATTENTION:. LORS DE L'INSTALLATION DE PLUSIEURES CUVES À ENCASTRER DANS UN SEUL MEUBLE "CONTENEUR", CONSIDÉRER AUSSI LA VERSION SANS GROUPE MOTEUR.
"DANS CE CAS, NOUS CONSEILLONS ÊGALEMENT DE CONSULTER L'USINE."

Il **non** buon funzionamento della macchina causato da inosservanza di quanto spiegato e/o mostrato in questo manuale, declina ogni tipo di responsabilità.

We decline any responsibility if the bad performance of the equipment is caused by non compliance to what is shown and/or explained in this manual.

Das nicht reibungslose Betrieb des Geraetes, verursacht durch Nichtbeachtung wie in diesem Handbuch dargestellt ist, übernimmt keine Haftung.

Le mauvais fonctionnement de la machine causés par le non-respect comme expliqué et / ou illustrés dans ce manuel, décline toute la responsabilité

Esta compañía declina toda responsabilidad si el mal funcionamiento del equipo es causado por el incumplimiento de lo que se muestra y/o se explica en este manual.

La presenza di gas R290/R600a è contrassegnata dal simbolo:

The presence of R290/R600a gas is marked by the symbol:

La présence de gaz R290/R600a est marquée par le symbole:

Das Vorhandensein von R290/R600a Gas ist durch das Symbol gekennzeichnet:

La precencia de gas R290/R600a esta' marcada por el simbolo:

- Se il cavo di alimentazione è danneggiato, deve essere sostituito dal produttore, dal suo centro di assistenza o da personale qualificato per evitare rischi
- If the supply cord is damaged, it must be replaced by the manufacturer, its service agent, or similarly qualified persons in order to avoid a hazard.
- Wenn die Anschlussleitung beschädigt ist, darf sie nur von einem autorisierten Kundendienst ausgewechselt werden, um Gefahr zu vermeiden.
- Si le câble d'alimentation est endommagé, il doit être remplacé par le fabricant, des représentants ou des professionnels agréés afin d'éviter les dangers.
- Si el cable de alimentación está dañado, debe ser reemplazado por el fabricante, por su Centro de servicio o personal calificado. para evitar riesgos

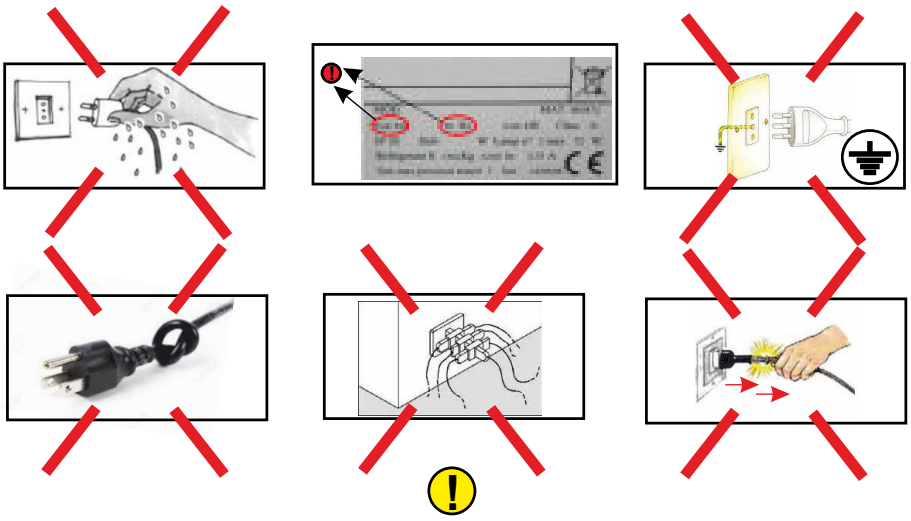

Manuale dell'operatore

1)Apertura dell'imballaggio
2)Apertura dell cupola
3)Pulizia della vasca interna
4)Pulizia della cupola e dell'esterno
5)Piani di sgocciolamento
6)Piano di servizio
7)Collegamento alla rete elettrica
8)Funzionamento e regolazione
9)Pulizia interna

Manuale del manutentore (Pag.45):

1)Pulizia del condensatore
2)Sostituzione della cupola
3)Schema impianto di refrigerazione e schema elettrico

AVVERTENZE (Pag.45)

ATTENZIONE: è molto importante che questo libretto istruzioni venga conservato con l'apparecchiatura per consultazioni future, per ragioni di sicurezza.

1. Quest'apparecchiatura deve essere fatta funzionare solo da persone adulte. Non permettere ai bambini di manomettere i comandi o giocare con essa. **2**. E' vietato alterare o comunque modificare le caratteristiche dell'apparecchiatura **3**. I lavori elettrici necessari per l'installazione dell'apparecchiatura devono essere eseguiti da elettricista qualificato o da persona competente. **4**. Non cercare mai di riparare l'apparecchiatura da soli. Riparazioni effettuate da persone inesperte possono causare danni o gravi disfunzioni. **5**. L'assistenza a questa apparecchiatura deve essere effettuata da un Centro Assistenza Tecnico autorizzato. Usare solo ricambi originali. **6.** L'apparecchiatura non è idonea alla conservazione di derrate diverse da quelle alimentari. **7.** La casa costruttrice declina ogni responsabilità qualora queste norme antinfortunistiche non siano rispettate. La stessa si riserva il diritto di apportare tutte le modifiche migliorative senza alcun preavviso. **8.** Evitare di installare l'apparecchiatura direttamente ai raggi solari. **9.** Non installare l'apparecchiatura vicino a fonti di calore (come stufe,caloriferi ecc.) e correnti d'aria (come finestre, porte, griglie di ventilazione, aria condizionata, ecc …). **10.** Mantenere le griglie di ventilazione del gruppo compressore lontano da pareti di almeno 10cm. **11.** Qualora si verificasse la formazione anormale di ghiaccio sull'evaporatore,causato dall'umidità dell'aria o dai prodotti da refrigerare,consigliamo di fermare il compressore mettendo la merce in apposito contenitore refrigerato alla stessa temperatura per il tempo necessario allo sbrinamento; caso contrario il compressore funzionerà continuamente provocando un inutile consumo di energia elettrica e uno scarso rendimento.

1. APERTURA DELL'IMBALLAGGIO

1.Tagliare la reggia, sfilare la scatola verso l'alto. **2.**Togliere i cristalli e le buste posti sul piano. **3.**Infilare le forche del sollevatore fra apparecchiatura e pallet o cassa (Fig.1), facendo attenzione a non danneggiare il cavo d'alimentazione. **4.**Sollevare l'apparecchiatura **5.**Eliminare il pallet o cassa. **6.**Posare l'apparecchiatura su un piano livellato orizzontale.m **7.**Fare attenzione a non lasciare niente nell'imballo prima di buttarlo. **8.**Separare i materiali dell'imballaggio secondo la composizione in modo da facilitarne lo smaltimento.

2. APERTURA DELLA CUPOLA

1. Sollevare la cupola afferrando la maniglia.

3. PULIZIA DELLA VASCA INTERNA

1. Asportare la pellicola di protezione dell'acciaio inox dal fondo e dai bordi (Fig.3) **2.** Pulire la vasca con spugna morbida e detergenti neutri. **3**.Asciugare con un panno morbido.

4. PULIZIA DELLA CUPOLA E DELL'ESTERNO

1. Evitare assolutamente l'utilizzo di detergenti contenenti alcool o derivati che danneggerebbero irrimediabilmente la cupola **2**. Evitare prodotti o spugnette abrasive**. 3**. Utilizzare gli stessi prodotti usati per l'interno. **4**. Le superfici in legno devono essere pulite con prodotti specifici che si trovano comunemente in commercio, a base di emulsioni acquose, prive di solventi. **5**. Asciugare con un panno pulito. **6.** Togliere la pellicola dalla griglia del vano motore.

5. PIANI DI SGOCCIOLAMENTO

Il montaggio dei piani di sgocciolamento, va effetuato appoggiandoli sul fondo vasca (vedi Fig.4)

6. PIANO DI SERVIZIO

Afferrare con la mano il bordo esterno del piano di servizio, estraendolo al massimo per 40 cm. Il piano di servizio può essere estratto da entrambi i lati dell'apparecchiatura (vedi Fig.4)

I

7. COLLEGAMENTO ALLA RETE ELETTRICA

1. Accertarsi che la tensione e la frequenza della rete corrispondano a quelle indicate sulla targhetta posta sull'apparecchio (Fig.3) **2**. Accertarsi che la presa di alimentazione sia: ***a***) *Dotata di un conduttore di messa a terra.* ***b***) *Idonea alla corrente nominale di targa.****c***) *Sia dotata delle protezioni secondo le norme IEC : - Interruttore magnetotermico differenziale (più comunemente salva vita) con In= valore nominale riportato in targa.- Differenziale con sensibilità Id =30 mA.* **3**. Verificare che l'ambiente non sia con pericolo di esplosione (AD). **4**. Il cavo di alimentazione montato sull'apparecchio è: H05 VVF idoneo per ambienti interni. **5**. Inserire la spina (non usare prese triple e riduzioni).

8. FUNZIONAMENTO E REGOLAZIONE

L'apparecchiatura è dotata di comandi di regolazione (Fig.2) situati in quadretto posto sul fianco:
(1) Centralina: Indica la temperatura della vasca
(2) Interruttore refrigerazione: Serve per accendere l'impianto refrigerante
(3) Tappo
La regolazione della temperatura dell'apparecchiatura si effettua premendo il **Tasto (4) "SET"** (una sola volta): apparirà la temperatura della cella impostata (sul display). Premendo piu' volte il **Tasto (5) "UP"** otterremo l'aumento della temperatura, premendo invece il **Tasto (6) "DOWN"** otterremo la diminuzione della temperatura

ATTENZIONE: prima di introdurre la merce controllare che:

1. La spina sia allacciata. **2.** l'interruttore dell'impianto frigorifero sia inserito con luce verde accesa. **3.**La luce interna sia inserita **4.**I vetri scorrevoli e la cupola siano chiusi **5.**Il termometro indichi un valore della temperatura idoneo alle merci. **6.**Non vi sia irraggiamento solare o di faretti d'elevata potenza sull'apparecchiatura. **7.**La temperatura ambiente non sia superiore a +30° C - U.R. 55%, per la quale l'apparecchio è abilitato (Classe climatica 4).

9. PULIZIA INTERNA

1. Togliere l'alimentazione. **2.** Rimuovere la merce, ponendola in luogo adeguatamente refrigerato.
3. Aprire il rubinetto posto sotto l'apparecchiatura **4.** Lasciare sbrinare, evitando l'uso di corpi metallici taglienti o appuntiti nel tentativo di rimuovere il ghiaccio dalle pareti. **5**. Pulire le pareti e gli accessori con una spugna umida d'acqua e di un pò di bicarbonato di sodio ed asciugare accuratamente.

I nostri prodotti sono da interni - non installare all'esterno dei locali/negozi.

Vogliamo ringraziare la Sua preferenza per le nostre apparecchiature, che osservano rigorosamente tutte le direttive e le normative europee applicabili.
Venendo incontro alle Sue aspettative siamo certi di soddisfare le Sue necessità.
Nella parte finale di questo libretto troverà il certificato di garanzia. Le chiediamo di compilarlo in ogni sua parte, ritagliarlo e spedircelo tramite raccomandata.
Grazie
Tecfrigo spa

Operator's guide:

1)Unpacking instructions
2)Opening the protective plexiglass cover
3)Cleaning the inner tank
4)Cleaning the cover and external parts
5)The drip trays
6)The table
7)Connection to the mains
8)Operations and adjustment
9)Internal cleaning and cleaning the evaporator

Maintenance manual (Page 45):

1)Cleaning the condenser
2)Cover replacement
3)Wiring diagram diagram of refrigeration unit

UK

WARNINGS (Page 45)

CAUTION: It is most important that this instruction booklet is kept together with the appliance both for future reference and for reasons of safety.
1. Adults should operate this appliance only. Do not allow children to use the controls or play with it. **2**. It is forbidden to modify in any way the main functions and characteristics of this appliance. **3**. The electrical installation of the appliance should be carried out by a qualified electrician or other competent person. **4**. Never attempt to carry out repairs unassisted. Inexpert repairs can cause serious damage and malfunction.**5**. Assistance has to be provided by an authorized engineer only. Always use original spare parts.**6**. This appliance is not suitable for the storage of basic commodities not including food-stuffs.**7**. The manufacturers of this appliance accept no responsibility for the consequences of misuse in contravention of these safety instructions. It further reserves the right to carry out improvements without prior notice. **8**. Avoid installing the cabinet directly in line with sunlight. **9**. Never install the appliance near sources of heat (such as radiators, stoves, etc) and drafts (such as windows, doors, ventilation systems, air conditioning, etc ...).**10**. Keep the ventilation grills free from obstruction for at least 30 cm. **11**.If damp air or products to be refrigerated should cause ice to form on the evaporator, we recommend stopping the compressor and placing the goods in special refrigerated containers, kept at the same temperature, until defrosting is completed;if this is not carried out the compressor will continue to operate leading to a wasteful consumption of electricity and poor performance.

1. UNPACKING INSTRUCTIONS

1a. Cut surrounding tape . Remove the cardboard package by sliding it upwards, remove the nails from the wooden crate with care. **2**. Lift the appliance, without putting pressure on the handgrip. **3.** Remove the pallet or crate, thus disengaging the wheels of the appliance. **4**. Make sure there is nothing left in the package before disposing of it. **5**. Sort out the packaging materials in order to facilitate disposal (see picture 1)

2. OPENING THE PROTECTIVE PLEXIGLASS COVER

1. Raise the cover by means of the handle on the right- or left-hand section. Grasp the handle, which is located at the centre of each section, and guide the cover until it is fully open

3. CLEANING THE INNER TANK

1. Clean the tank using a soft sponge and neutral detergent. **2**.Dry with a soft cloth (see picture 3)

4. CLEANING THE COVER AND EXTERNAL PARTS

1. Never use detergents containing alcohol or derivatives, or abrasive sponges and products, which would irreparably damage the cover. **2**. Use the same products as used for internal cleaning. **3**. Use only a soft wet sponge. **4**. Use proprietary detergents especially designed for wooden surfaces, which are water-based and do not contain solvents. **5**. Dry with a soft clean cloth. **6**. Remove the plastic film from the grid on the motor compartment.

5. THE DRIP TRAYS

1. The drip trays must be placed at the bottom of the tank (see picture 4).

6. THE TABLE

1. Grasp the outer edge of the table and pull it out by about 40 cm. It can be pulled out from both sides of the trolley (see picture 4).

UK

7. CONNECTION TO THE MAINS

1. Ensure that mains voltage and frequency are the same as those stated on the rating plate (A) attached to the appliance. **2**. Ensure that the supply socket: ***a)*** *is properly earthed;* ***b)*** *fulfils the requirements of the rated current as set out on the rating plate;* ***c)*** *complies with the IEC regulations:- thermal-magnetic switch with In = rated value as stated on the rating plate; - differential with Id sensitivity = 30 mA*.
3. Ensure that there is no danger of explosion (AD) in the room. **4**. Make sure the environment is suitable for the power supply cable provided. The cable of the appliance is H05 VVF, designed for internal use.
5. Insert the plug in the socket (do not use three-way adapters and reduction adapters) (see picture 3)

8. OPERATIONS AND ADJUSTMENT

The controls are located inside a protected recess on one side of the appliance.
(1) Thermometer for reading the temperature inside the appliance.
(2)Refrigeration switch: for turning on the refrigeration system.
(3) Plug
press key **4 "SET"** once to display the temperature set-point, which can be changed by pressing key **"5" UP** or key **"6" DOWN** (see picture 2)

CAUTION: Before placing goods ensure that:

1. the plug is connected; **2**. the refrigeration unit switch is turned on (green light lit up); **3**. internal lights are on; **4.** sliding panels and cover are closed; **5**. thermometer shows the desired temperature for the goods to be stored; **6.** appliance is not exposed to direct sunlight or to powerful lamps; **7**. ambient temperature does not exceed +30°C with 55% R.H. (climatic class 4).

9. INTERNAL CLEANING AND CLEANING THE EVAPORATOR (EVERY 15 DAYS)

1. Switch off the appliance. **2**. Remove the refrigerated goods and place in a suitably refrigerated place.
3. Open the tap under the appliance. **4.** Leave the appliance to defrost. Do not use sharp or pointed metal tools to remove the ice. **5.** Clean sides and accessories with a sponge dipped in water and a little sodium bicarbonate and dry with care.

Our products are for internal use only do not install outside restaurants, shops

Bedienungshandbuch:

1)Verpackungsöffnung.
2)Öffnung der plexiglasschutzkuppel.
3)Reinigung des inneren beckens
4)reinigung der kuppel und den aussenflächen.
5)Abtropfflächen
6)Serviceablage
7)Verbindung mit dem stromnetz
8)Betrieb und einregulierung
9)Innenreinigung

Wartungshandbuch (S. 45):
1)Kondensatorreinigung
2)Ersetzung der kuppel.
3)Elektroschema, kühlanlageschema

D

SICHERHEITSHINWEISE (S. 45)

ACHTUNG: Aus Sicherheitsgründen muß man die Betriebsanleitung ständig am Einsatzort der Vitrine griffbereit aufbewahren.

1. Arbeiten mit der Maschine dürfen nur von zuverlässigen Erwachsenen durchgeführt werden. Kinder dürfen keinesfalls die Vitrine berühren, in der Nähe der Vitrine spielen oder an den Regelschaltern spielen. **2**. Es dürfen aus Sicherheitsgründen keine Modifikationen an der Vitrine vorgenommen werden. **3**. Arbeiten an elektrischen Teilen für die Montage der Vitrine dürfen nur von einer Elektrofachkraft oder unter Aufsicht von Fachleuten durchgeführt werden. **4**. Die Vitrine niemals selbstständig reparieren. Die durch unqualifiziertes Personal durchgeführten Reparaturen können Schäden und Funktionsstörungen verursachen. **5**. Der technische Kundendienst dieser Vitrine darf nur von einem Vertragshändler - Kundendienstservicestelle durchgeführt werden. Nur Originalersatzteile verwenden! **6**. Das Gerät ist nur für Lebensmittel geeignet! **7**. Eine Haftung und Gewährleistung ist bei Nichtbeachtung dieser Unfallverhütungshinweise ausgeschlossen. Änderungen und Verbesserungen ohne vorherige Benachrictigung vorbehalten. **8**. Aufstellung der vitrine bei direkter sonneneinstrahlung vermeiden. **9**. Gerät nich in der Nähe von Wärmequellen wie Öfen, Heizkörper usw. nicht Aufstellen. Zugluft (Fenster, Belüftungssystem, Klimaanlage, etc ...). **10**. Sicherstellen, daß der abstand der Lüftungsgitter am Aggregat von der Wand mindestens 30cm beträgt. **11**. Sollte es durch die Luftfeuchtigkeit oder die zu kühlenden Produkte zu außergewöhnlicher Bildung von Eis auf dem Verdampfer kommen, empfehlen wir, den Kompressor auszuschalten und die Ware während des Abtauens bei gleicher Temperatur in dem vorgesehenen Behälter aufzubewahren; andernfalls arbeitet der Kompressor ununterbrochen und verursacht einen unnötigen Energieverbrauch sowie niedrige Leistung.

1. **VERPACKUNGSÖFFNUNG.**
1a. Das Band durchschneiden und den Karton nach oben herausziehen,vorsichtig die Nägel aus den Holzbrettern ziehen. **2**. Das Gerät herausheben, ohne die Griffe zu überlasten. **3**. Palette oder Kiste entfernen und so die Räder des Geräts befreien. **4**. Achten Sie darauf, dass sich nichts mehr in der Verpackung befindet, bevor Sie sie fortwerfen. **5**. Trennen Sie die Verpackung nach Materialien, um die Entsorgung zu erleichtern (siehe Abb. 1)

2. **ÖFFNUNG DER PLEXIGLASSCHUTZKUPPEL.**
1. Heben Sie die Kuppel an dem Griff in der Mitte der rechten oder der linken Seitenhälfte an, dabei den Griff bis zum endgültigen Öffnen der Kuppel festhalten.

3. **REINIGUNG DES INNEREN BECKENS**
1. Das Becken mit einem weichen Schwamm und mit neutralem Reinigungsmittel auswaschen. **2**. Mit einem weichen Tuch abtrocknen (siehe Abb. 3)

4. **REINIGUNG DER KUPPEL UND DEN AUSSENFLÄCHEN.**
1. Vermeiden Sie unbedingt die Verwendung von Alkohol oder dessen Derivate enthaltenden Reinigungsmittel, abrasiven Produkten oder Schleifschwämmen die die Kuppel unwiederbringlich beschädigen würden. **2.** Verwenden Sie die selben Produkte, wie für die Innenreinigung. **3**. Benutzen Sie nur einen weichen, befeuchteten Schwamm. **4**. Holzflächen mit im Handel erhältlichem Spezialreiniger reinigen. Es handelt sich um lösungsmittelfreie Wasseremulsionen. **5**. Mit einem sauberen Tuch abtrocknen. **6.** Die Schutzfolie vom Gitter des Motorraums entfernen.

5. **ABTROPFFLÄCHEN**
1. Die Abtropfflächen werden montiert, indem sie auf den Wannenboden aufgelegt werden (siehe Abb. 4)

6. **SERVICEABLAGE**
1. Fassen Sie mit der Hand den Außenrand der Serviceablage und ziehen Sie sie maximal 40 cm heraus. Die Serviceablage kann von beiden Seiten des Geräts aus herausgezogen werden (siehe Abb. 4).

D

7. VERBINDUNG MIT DEM STROMNETZ

1. Netzspannung und -frequenz müssen mit den auf dem am Gerät angebrachten Typenschild (A) angegebenen Werten übereinstimmen. **2**. Überprüfen Sie, dass die Steckdose: ***a)*** *Mit einer Erdleitung ausgestattet ist.* ***b)*** *Zu dem auf dem Schild angegebenen Nennstrom passt.* ***c)*** *Mit den von den IEC-Normen vorgesehenen Schutzvorrichtungen ausgerüstet ist: - Differenzial-Thermomagnetschalter (gewöhnlich Schutzschalter genannt) mit In = auf dem Schild angegebenem Nennwert. - Differenzial mit einer Ansprechempfindlichkeit von Id = 30 mA*. **3.** Versichern Sie sich, dass am Aufstellungsort keine Explosionsgefahr besteht (AD). **4**. Das am Gerät angebrachte Speisekabel ist: H05 VVF für Innenräume geeignet. **5**. Stecker in die Steckdose stecken (verwenden Sie keine Dreifachstecker oder Verminderer) (siehe Abb. 3).

8. BETRIEB UND EINREGULIERUNG

Das Gerät ist mit Einstellsteuerungen ausgestattet, die sich in einem geschützten Kasten auf der Seite des Möbels befinden.
(1) Thermometer: Gibt die Temperatur im Inneren des Geräts an
(2) Kühlschalter: Zum Einschalten der Kühlanlage.
(3) Stopfen
Das einmalige Drücken der Taste **4 "SET** oder **P**" ermöglicht das Ablesen der voreingestellten Temperatur, die durch Drücken der Taste **5 "UP"** oder **6 "DOWN"** geändert werden kann (siehe Abb. 2).

ACHTUNG: Vor dem Einstellen der Waren ist folgendes zu kontrollieren:

1. Der Stecker in der Steckdose steckt. **2.** Der Schalter der Kühlanlage eingeschaltet ist und das grüne Licht leuchtet. **3**. Die Innenbeleuchtung eingeschaltet ist. **4**. Die verschiebbaren Glasscheiben und die Kuppel geschlossen sind. **5**. Das Thermometer einen für die Waren geeigneten Temperaturwert anzeigt. **6**. Das Gerät nicht der direkten Sonneneinstrahlung oder dem Licht von genau über dem Gerät angebrachten Hochleistungsstrahlern ausgesetzt ist. +**7**. Die Raumtemperatur darf nicht über +30°C - RF 55% liegen, für die das Gerät zugelassen ist (Klimaklasse 4).

9. INNENREINIGUNG

1. Strom wie. **2**. Die Ware heraus nehmen und an einem ausreichend gekühlten Ort unterbringen.**3**. Den Hahn unter dem Gerät öffnen. **4**. Abtauen lassen, wobei die Verwendung von scharfen oder spitzen Metallgegenständen zum Entfernen des Eises von den Wänden vermieden werden sollte. **5.** Mit einem mit Wasser befeuchteten Schwamm und etwas Natron Wände und Zubehör reinigen, dann sorgfältig abtrocknen.

Unsere Produkte eignen sich für Innenräume nicht im Aussenbereich von Räumen/Geschäften anbringen.

Manual del usuario:

1)Apertura del embalaje
2)Apertura de la campana de protección de plexiglás
3)Limpieza de la bandeja interior
4)Limpieza de la campana y del exterior
5)Planos de escurrimiento
6)Plano de servicio
7)Conexión a la red eléctrica
8)Funcionamiento y regulación
9)Limpieza interna y del evaporador

Manuale del manutentore (Pág.45):

1)Limpieza del condensador
2)Sustitución de la campana
3)Esquemas eléctrico, esquema equipo refrigeración

E

OBSERVACIONES (Pág.45)

¡ATENCIÓN!Es muy importante conservar el presente manual de instrucciones junto con el aparato para futuras consultas, por razones de seguridad.
1. Este aparato tiene que ser puesto en funcionamiento sólo por personas adultas. No hay que permitir a los niños la manipulación de los mandos y controles como tampoco que jueguen con el producto. **2**. Es prohibido alterar o modificar en cualquier manera las características del aparato. **3**. Los trabajos eléctricos necesarios para la instalación del aparato tienen que ser realizados por un electricista calificado o por una persona competente. **4**. No tratar de reparar el aparato solos. Las reparaciones efectuadas por personas inexpertas pueden causar daños o graves disfunciones. **5** .La asistencia al presente aparato tiene que ser efectuada por un Centro de Asistencia Técnica autorizado. Usar solamente piezas de recambio originales. **6** . El aparato es apto para la conservación de productos alimenticios solamente. **7**. La casa fabricante declina toda responsabilidad en el caso de que estas normas contra accidentes no fueran respetadas. Además se reserva el derecho de aportar modificaciones por mejorías técnicas sin ningún preaviso. **8**. Evitar la instalación del aparato cerca de los rayos solares. **9**. No instalar el aparto cerca de fuentes de calor tales como estufas termosifones,etc. Borradores (ventanas, puertas, rejas de ventilación, aire acondicionado, etc ...). **10**. Mantener alejadas de paredes las rejillas de ventilación del grupo compresor a una distancia no inferior a los 30cm.**11**. Si se verificase una producción anómala de hielo en el evaporador, causado bien por la humedad del aire o de los productos que se quieren refrigerar, les aconsejamos que paren el compresor y que saquen y coloquen los alimentos en específicos contenedores refrigerados a la misma temperatura y durante el tiempo necesario para la descongelación. De no hacerlo así, el compresor funcionará siempre provocando un consumo de energía eléctrica inútil y con un escaso rendimiento.

1. APERTURA DEL EMBALAJE

1a. Cortar la cinta, sacar la caja hacia arriba, desclavar las tablas de madera, teniendo cuidado con los clavos. **2**. Elevar el equipo evitando forzar la empuñadura. **3**. Eliminar la paleta o caja, liberando de esa manera las ruedas del equipo. **4.** Antes de desechar el embalaje verificar si quedó algo adentro.
5. Separar los materiales del embalaje según la composición para facilitar su eliminación (Véase fig. 1).

2. APERTURA DE LA CAMPANA DE PROTECCIÓN DE PLEXIGLÁS

Levantar la campana sujetando la manilla de la mitad derecha o de la mitad izquierda, situada en el centro a ambos lados, acompañándola hasta la apertura completa de la campana

3. LIMPIEZA DE LA BANDEJA INTERIOR

1. Limpiar la bandeja con una esponja delicada y detergentes neutros. **2**. Secar con un paño delicado. (Véase fig. 3)

4. LIMPIEZA DE LA CAMPANA Y DEL EXTERIOR

1. Evitar absolutamente los detergentes que contengan alcohol o derivados y los productos o esponjas abrasivos, ya que dañarían la campana irremediablemente. **2.** Usar solamente los mismos productos que para el interior. **3.** Utilizar solamente una esponja suave humedecida. **4.** Limpiar las superficies de madera con productos específicos que se encuentran normalmente en el mercado, a base de emulsiones acuosas, sin solventes. **5**. Secar con un paño limpio. **6.** Quitar la película de protección de la rejilla del alojamiento del motor.

5. PLANOS DE ESCURRIMIENTO

1. El montaje de los planos de escurrimiento se efectúa apoyándolos en el fondo de la cuba (Véase figura 4).

6. PLANO DE SERVICIO

1. Sujetar con la mano el borde exterior del plano de servicio y extraerlo no más de 40 cm. Es posible hacerlo deslizar desde cualquiera de los laterales del equipo (Véase figura 4).

E

7. CONEXIÓN A LA RED ELÉCTRICA

1. Fijarse bien que la tensión y la frecuencia de la red correspondan a las indicadas en la placa (A) colocada en el aparato. **2.** Fijarse bien que la toma de alimentación: ***a)*** *Tenga un conductor de protección de tierra.* ***b)*** *Sea apta para la corriente nominal (In) especificada en la placa.* ***c)*** *Tenga protecciones según las normas IEC: Interruptor magnetotérmico diferencial con In = valor nominal indicado en la placa con sensibilidad Id = 30 mA.* **3**. Verificar que el ambiente no presente peligros de explosión (AD). **4**. El cable de alimentación montado en el equipo es “H05 VVF”, idóneo para ambientes interiores. **5.** Tomar el cable de alimentación que se encuentra dentro del recipiente (Véase fig. 3).

8. FUNCIONAMIENTO Y REGULACIÓN

El aparato ha sido dotado de mandos para su regulación, situados en el salpicadero:
(1) Centralita: Indica la temperatura de la bandeja.
(2) Interruptor refrigeración: Sirve para encender la instalación refrigeradora.
(3) Tapón
La regulación de la temperatura del aparato se efectúa presionando la Tecla **(4) "SET"** una sola vez; aparecerá la temperatura de la celda establecida en el display. Presionando varias veces la Tecla **(5) "UP"** obtendremos el aumento de la temperatura, si por el contrario se presiona la Tecla **(6) "DOWN"** obtendremos la disminución de la temperatura (Véase fig. 2).

¡ATENCIÓN!, antes de introducir los alimentos hay que verificar que:

1. El enchufe esté introducido en la toma. **2.** El interruptor del equipo frigorífico esté conectado, con la luz verde encendida. **3.** La luz interna esté activada. **4.** Los cristales corredizos y la campana estén bien cerrados. **5.** El termómetro indique un valor de temperatura apto para los productos a conservar. **6.** No haya irradiaciones solares o de faros de potencia elevada directamente encima del equipo. **7.** La temperatura ambiente no sea superior a +30° C y la humedad relativa al 55% (Clase climática 4.)

9. LIMPIEZA INTERNA Y DEL EVAPORADOR

1. Desconectar la energía eléctrica. **2**. Sacar la mercancía y ponerla en un sitio adecuadamente refrigerado. **3**. Abrir el grifo situado debajo del equipo. **4**. Dejar descongelar, evitando el uso de elementos metálicos cortantes o con puntas para tratar de quitar el hielo. **5**. Limpiar las paredes y los accesorios con una esponja humedecida con agua y un poco de bicarbonato de sodio y secar cuidadosamente.

Nuestros productos son para el interior, non instalarlos en el exterior de los locales/tiendas.

Guide de l'opérateur:

1)Déballage
2)Ouverture de la vitrine bombée de protection en plexiglas
3)Nettoyage de la cuve interne
4)Nettoyage de la vitrine bombée et de la partie externe
5)Plans d'égouttement
6)Le plan de travail
7)Branchement au réseau électrique
8)Fonctionnement et reglage
9)Nettoyage interne

Manuel du préposé à l'entretien (Pag.45):

1)Nettoyage du condensateur
2)Remplacement de la vitrine bombée
3) Schema electrique, schema installation de refrigeration

F

AVERTISSEMENTS (Pag.45)

ATTENTION : Il est très important que ce manuel de mode d'emploi soit bien rangé pour de futures consultations mais aussi pour des raisons de sécurité.
1. Seuls des adultes devront faire fonctionner cet appareil. Ne pas laisser des enfants toucher les commandes ou jouer avec l'appareil. **2**. Il est interdit d'altérer ou de modifier les caractéristiques de l'appareil. **3**. Les travaux électriques nécessaires pour l'installation de l'appareillage doivent être exécutés par un électricien qualifié ou par une personne compétente. **4**. Ne jamais essayer de réparer l'appareil tout seuls. Des réparations effectuées par des personnes inexpérimentées peuvent provoquer de graves dommages. **5**. L'assistance à cet appareil doit être effectué par un Centre de Service Après-Vente autorisé. Utiliser seulement des pièces de rechange originales. **6**. L'appareillage n'est pas adapté pour la conservation de denrées non alimentaires. **7**. Le Constructeur décline toute responsabilité au cas où les normes en faveur de la prévention des accidents de travail, n'étaient pas respectées. En outre, il se réserve le droit d'apporter toutes les modifications qu'il jugera utiles, sans aucun préavis. **8**. Eviter d'exposer l'appareil directèment aux rayons du soleil. **9**. N'installè pas l'appareil près soucer de chaleur comme radiateurs, calorifères etc. Courants d'air (fenêtres, portes, grilles de ventilation, de climatisation, etc ...). **10**. Mantenir les grilles de ventilation du groupe compresseur loin de murs au moins 30cm. **11**. Si vous deviez constater une formation anormale de givre sur l'évaporateur, provoqué par l'humidité de l'air ou par les produits à réfrigérer, nous vous conseillons de fermer le compresseur et de disposer la marchandise dans un récipient réfrigéré à la même température pour toute la durée nécessaire au dégivrage ; si vous laissez l'appareil dans ces conditions, le compresseur fonctionnera en continu, ce qui aura pour conséquence une consommation inutile de courant électrique et un faible rendement de l'appareil.

1. DÉBALLAGE

1a. Enlever les bandes qui cerclent l'emballage et dégager le carton vers le haut, déclouer les planches de bois en faisant attention aux clous. **2.** Soulever la vitrine réfrigérée en évitant de forcer sur la poignée. **3.** Éliminer la palette ou la caisse dégageant ainsi les roues du chariot. **4.** S'assurer de n'avoir rien laissé dans l'emballage avant de le jeter. **5.** Séparer les matières de l'emballage selon leur composition, afin d'en faciliter l'élimination (voir illustration 1).

2. OUVERTURE DE LA VITRINE BOMBÉE DE PROTECTION EN PLEXIGLAS

Soulever la vitrine bombée en saisissant la poignée droite ou gauche située au milieu des deux côtés et en l'accompagnant jusqu'à l'ouverture complète de la vitrine bombée.

3. NETTOYAGE DE LA CUVE INTERNE

1. Nettoyer la cuve avec une éponge douce et des détergents neutres. **2.** Essuyer avec un linge doux. (voir illustration 3).

4. NETTOYAGE DE LA VITRINE BOMBÉE ET DE LA PARTIE EXTERNE

1. Éviter toute utilisation de détergents contenant de l'alcool ou des dérivés, d'éponges ou de produits abrasifs qui abîmeraient irrémédiablement la vitrine bombée. **2**. De la même façon n'utilisez pas des produits ou des éponges abrasives. **3**. Utiliser les mêmes produits que pour le nettoyage interne. **4**. N'utiliser qu'une éponge souple humidifiée. **5**. Les surfaces en bois doivent être nettoyées avec des produits spécifiques normalement en vente dans le commerce, à base d'émulsions aqueuses et sans solvants. **6**. Essuyer avec un chiffon propre.**7**. Enlever la pellicule de protection de la grille du compartiment moteur.

5. PLANS D'ÉGOUTTEMENT

1. Pour monter les plans d'égouttement, les appuyer sur le fond de la cuve (voir illustration 4).

6. LE PLAN DE TRAVAIL

1. Saisir de la main le bord externe du plan de travail et l'extraire de 40 cm au maximum. Il est possible de l'extraire des deux côtés de l'appareil (voir illustration 4).

F

7. BRANCHEMENT AU RÉSEAU ÉLECTRIQUE

1. S'assurer que la tension et la fréquence du réseau correspondent à celles qui figurent sur la plaquette (A) située sur l'appareil. **2.** S'assurer que la prise d'alimentation est : ***a)*** *dotée d'un conducteur de mise à la terre ;* ***b)*** *adaptée au courant nominal spécifié sur la plaquette ;* ***c)*** *dotée des protections conformément aux normes IEC : - Interrupteur magnétothermique différentiel (plus communément disjoncteur) avec In = valeur nominale indiquée sur la plaquette. - Différentiel avec sensibilité Id = 30 mA*. **3**. S'assurer qu'il n'y a aucun danger d'explosion (AD) dans le local. **4**. S'assurer que le câble d'alimentation monté sur l'appareil est : H05 VVF, câble prévu pour des usages internes. **5**. Introduire la fiche dans la prise (ne pas utiliser de prises triples ni d'adaptateurs). **N.B. :** en cas de positionnement incorrect, dans le mauvais sens, de la vitrine réfrigérée durant le transport ou le stockage, la laisser reposer au moins 3 heures dans une position correcte avant de la mettre sous tension (voir illustration 3).

8. FONCTIONNEMENT ET REGLAGE

La vitrine réfrigérée sur chariot est dotée de commandes de réglage situées dans un petit boîtier protégé qui se trouve sur le flanc du meuble.
(1) Thermomètre : il indique la température à l'intérieur de la vitrine réfrigérée.
(2) Int. de réfrigération : il sert à allumer le système de réfrigération.
(3) Bouchon
Appuyer sur la **Touche 4 « SET ou P»** pour visualiser la température programmée qu'il sera possible de modifier à l'aide de la Touche **5 « UP »** ou de la **Touche 6 « DOWN »** (voir illustration 2).

ATTENTION : avant d'introduire la marchandise contrôler que :

1. La fiche est introduite dans la prise. **2.** L'interrupteur de l'installation frigorifique est activé et le voyant vert allumé. **3.** L'éclairage interne est activé. **4**. Les vitres coulissantes et la vitrine bombée sont fermées. **5.** Le thermomètre indique une température adéquate pour la marchandise. **6.** L'appareil n'est pas directement exposé aux rayons du soleil ou à la lumière de projecteurs à puissance élevée. **7.** La température ambiante ne dépasse pas les +30°C H. R. 55% prévus pour l'appareil (Classe climatique 4).

9. NETTOYAGE INTERNE

1. Couper le courant électrique. **2.** Retirer la marchandise et la disposer dans un autre lieu correctement réfrigéré. **3.** Ouvrir le robinet situé sous l'appareil. **4**. Laisser dégivrer l'évaporateur , en évitant d'utiliser des corps métalliques tranchants ou pointus pour enlever la glace. **5**. Nettoyer les parois et les accessoires avec une éponge imbibée d'eau mélangée à un peu de bicarbonate de soude. Essuyer soigneusement.

Nos produits sont conçus pour utilisation à l'intérieur: ne pas installer à l'extérieur des locaux/magasins.

Bedieningshandleiding:

1)Uitpakinstructies
2)Openen van de beschermende plexiglas koepel
3)Reinigen van de interne kuip
4)Het reinigen van de koepel en van de buitenkant
5)De afdruiprekken
6)Het bedieningsschap
7)Aansluiting op het elektriciteitsnet
8)Werking en instelling
9)Het reinigen van de binnenkant

Onderhoudshandleiding (Blz. 45)
1)Het reinigen van de koelinstallatie
2)Vervanging van de koepel
3)Elektrisch schema, Schema van de koeleenheid

WAARSCHUWINGEN (Blz. 45)

NL

It is most important that this instruction booklet is kept together with the appliance both for future reference and for reasons of safety.

1. Dit apparaat mag alleen door volwassenen bediend worden. Laat niet toe dat kinderen met dit produkt spelen of aan de bedieningsknoppen komen. **2**. Pogingen om de hoofdfuncties of karakteristiek van dit apparaat te veranderen of aan te passen in welke vorm dan ook kunnen gevaarlijk zijn. **3**. De aansluiting van de elektriciteit moet uitgevoerd worden door gekwalificeerde electriciens of ander bevoegd personeel. **4.** Probeer nooit zelf reparaties uit te voeren. Door onvakkundige reparaties kunnen grote schade en storingen veroorzaakt worden. **5**. Voor technische hulpverlening moet men zich wenden tot een bevoegde service dienst. Bij het vervangen van onderdelen alleen originele onderdelen gebruiken. **6**. Deze apparatuur is alleen geschikt voor de opslag van levensmiddelen. **7**. De fabrikant van deze apparatuur is niet verantwoordelijk voor de gevolgen van misbruik of handelingen in strijd met deze veiligheidsinstrukties. Bovendien behoudt zij het recht verbeteringswerkzaamheden uit te voeren zonder er melding van te maken. **8**.Installeer de vitrine niet rechtstreeks in de zon. **9.** Installeer het apparaat niet in de buurt van warmtebronnen, zoals kachels, centrale verwarming enz. **10**. Houd de ventilatieroosters van de compressorgroep ten minste 10cm van de wand.**11**. Bij abnormale ijsvorming op de verdamper die wordt veroorzaakt door de luchtvochtigheid of door de te koelen producten, is het raadzaam de compressor uit te schakelen en de waren in een geschikte op dezelfde temperatuur gekoelde houder te plaatsen voor de tijd die nodig is voor het ontdooien; als dit niet gebeurt, zal de compressor voortdurend werken met als gevolg een onnodig energieverbruik en een lage prestatie.

1. UITPAKINSTRUCTIES

1a. Snijd omliggend tape door. Verwijder de kartonnen verpakking door deze naar boven te schuiven. Haal de spijkers voorzichtig uit het hout.**2.** Til het apparaat op, hierbij oppassen dat het handvat niet belast wordt. **3.** Verwijder de pallet of kist, zodat de wieltjes van het apparaat vrijkomen. **4**. Controleer dat de verpakking helemaal leeg is, alvorens deze weg te gooien. **5**. Scheid de verschillende materialen van de verpakking om het verwerken ervan te vergemakkelijken (zie Fig. 1).

2. OPENEN VAN DE BESCHERMENDE PLEXIGLAS KOEPEL

Het handvat van de linker of rechter helft vastpakken, die zich in het midden van de beide kanten bevinden, en de koepel omhoog schuiven totdat deze volledig open is.

3. REINIGEN VAN DE INTERNE KUIP

1. Reinig de kuip met een zachte spons en neutrale schoonmaakmiddelen. **2**. Droog de kuip met een zachte doek (zie Fig. 3).

4. HET REINIGEN VAN DE KOEPEL EN VAN DE BUITENKANT

1. Geen schoonmaakmiddelen gebruiken die alcohol of derivaten hiervan bevatten; deze kunnen de koepel in plexiglas onherstelbaar beschadigen. Gebruik geen schuurmiddelen of schuursponsjes. **2**. Voor de buitenkant gebruikt u dezelfde middelen als die voor de binnenkant aangeduid zijn. **3**.Alleen een zachte en vochtige spons gebruiken. **4**. Voor het reinigen van de houten onderdelen gebruikmaken van schoonmaakmiddelen die speciaal voor hout bestemd zijn en die gewoon in de handel te verkrijgen zijn. Deze bestaan voornamelijk uit water en bevatten geen oplosmiddelen. **5**. Afdrogen met een schone doek. **6**. De plastic beschermlaag ook van het rooster in het motorgedeelte verwijderen.

5. DE AFDRUIPREKKEN

1. De afdruiprekken dienen op de bodem van de bak bevestigd te worden (zie fig. 4).

6. HET BEDIENINGSSCHAP

1. Pak met uw handen de buitenste rand van het bedieningsschap vast en trek het er maximaal 40 cm uit. Het schap kan aan beiden zijden uit het apparaat genomen worden (zie fig. 4).

NL

7. AANSLUITING OP HET ELEKTRICITEITSNET

1. Voordat u het apparaat aansluit, controleren of de netspanning en de frequentie overeenkomen met die, die aangegeven staan op het typeplaatje (A), dat zich op het apparaat bevindt. **2.** Controleer of het stopcontact de volgende technische eigenschappen heeft: ***a)*** *Voorzien van aardleiding.* ***b)*** *Geschikt voor de nominale netspanning, zoals aangegeven op het typeplaatje.* ***c)*** *Voorzien van de beschermingen, zoals voorgeschreven in de IEC normen: - Contactverbreker (beter bekend als aardlekschakelaar) met In = nominale waarde, zoals vermeld op het plaatje met de technische gegevens.- Aardlekschakelaar met Id gevoeligheid = 30mA*. **3.** Controleer of er in de ruimte van installatie geen gevaar voor explosie bestaat (AD). **4**. De voedingskabel die op het toestel aangesloten is, is: H05 VVF geschikt voor gebruik binnenshuis. **5.** Steek de stekker in het stopcontact (gebruik geen driewegstekkers en verloopstekkers) (zie Fig. 3).

8. WERKING EN INSTELLING

Het apparaat is uitgerust met regelknoppen op het paneel:
(1)Koelschakelaar: Voor het inschakelen van het koelsysteem
(2)Schakelaar licht-omhoog: Voor het inschakelen van het licht en het omhoog brengen van de kap
(3)Dop
De temperatuur van het apparaat kan geregeld worden door op de toets **(4) "SET"** te drukken (één keer): de ingestelde temperatuur van de cel verschijnt (op het display). Als twee keer op de toets **(5) "UP"** wordt gedrukt, neemt de temperatuur toe, als echter op de toets **(6) "DOWN"** wordt gedrukt, neemt de temperatuur af (zie Fig. 2).

LET OP: controleer het volgende voordat u de waren in het apparaat zet:

1. De stekker in het stopcontact zit. **2**. De schakelaar van de koelinstallatie omgezet is en het groene lampje brandt. **3**. De binnenverlichting ingeschakeld is. **4**. De schuifdeuren en de koepel gesloten zijn. **5**. De thermometer een waarde aangeeft, die geschikt is voor de levensmiddelen. **6.** Het apparaat niet blootgesteld is aan rechtstreeks zonlicht of sterk licht van spotjes boven de koelvitrine **7.** De omgevingstemperatuur is niet hoger dan +30°C - R.V. 55%, waarvoor het apparaat geschikt is (Klimaatklasse 4).

9. HET REINIGEN VAN DE BINNENKANT

1. Schakel de elektriciteit uit zoals**. 2.** Verwijder de levensmiddelen en leg deze op een goed gekoelde plaats. **3.** Open het kraantje onder het apparaat. **4.** Laat het apparaat ontdooien. Gebruik daarbij geen scherpe of puntige voorwerpen om het ijs van de wanden te verwijderen. **5**. Reinig de wanden en de accessoires met een vochtige doek met water en een beetje natriumbicarbonaat en droog ze zorgvuldig af .

Onze producten zijn bedoeld voor binnengebruik installeer ze niet buiten vertrekken/winkels.

Manual do operador:

1)Abertura da embalagem
2)Abertura da cúpula de protecção de plexiglass
3)Limpeza do tanque interno
4)Limpeza da cúpula e da parte externa
5)Planos de gotejamento
6)Plano de serviço
7)Ligação à rede eléctrica
8)Funcionamento e regulação
9)Limpeza interna

Manual do ténico de manutenção (Pag.45):
1)Limpeza do condensador
2)Substituição da cúpula
3) Esquema eléctrico, Esquema do sistema de arrefecimento

ADVERTÊNCIAS (Pag.45)

ATENÇÃO! É muito importante que este manual de instruções seja conservado junto com a aparelhagem para consultações futuras, por motivos de segurança.

1. Esta aparelhagem deve entrar em função só através da intervenção de pessoas adultas. Não permita às crianças de modificar os comandos ou brincar com o produto. **2.** É arriscado alterar, ou de qualque modo, modificar as características do produto. **3**. Os trabalhos eléctricos necessários para a instalação da aparelhagem devem ser realizado por electricista qualificado ou por pessoa competente. **4**. Não tente nunca consertar a máquina sem nenhuma ajuda. Reparações efetuadas por pessoas inexperientes podem causar danos ou graves disfunções. **5**. A assistência para este produto deve ser efetuada por um Centro de Assistência Técnica autorizado. Use só peças de troca originais. **6.** A aparelhagem não é adequada para a conservação de produtos diferentes daqueles alimentares. **7**. A casa construtora declina toda e qualquer responsabilidade no caso em que estas normas contra acidentes não forem respeitadas. Além disto, se reserva o direito de realizar modificações melhorativas sem nenhum pré-aviso. **8**. Evitar de instalar a vitrina directamente sob os raios do sol. **9**. Não instalar o aparelho em proximidades de fontes de calor tais como aquecedores, caloríficos, etc. **10**. Manter as grelhas de ventilação do grupo compressor distante das paredes pelos menos de uns 30 cm.**11**. Ao se verificar formação anor-mal de gelo no evaporador, causado pela humidade do ar ou pelos produtos a serem refrigerados, aconselhamos parar o compressor e pôr a mercadoria num apropriado contentor refrigerado com a mesma temperatura, durante o tempo necessário para o descongelamento; caso contrario o compressor funcionará continuamente provocando um inútil consumo de energia eléctrica e pouco rendimento.

1. ABERTURA DA EMBALAGEM

1a. Corte a fita, extraia a caixa por cima, despregue as tábuas de madeira, tomando cuidado com os pregos. **2**. Eleve a aparelhagem, evitando de fazer força na empunhadura. **3.** Elimine o pallet ou a caixa, libertando assim as rodas da aparelhagem. **4**. Preste atenção para não deixar nenhum objecto na embalagem antes de deitá-la. **5.** Separe os materiais da embalagem de acordo com a sua composição de maneira a facilitar a eliminação (ver a Fig. 1).

2. ABERTURA DA CÚPULA DE PROTECÇÃO DE PLEXIGLASS

1. Eleve a cúpula segurando o puxador da metade direita ou o da parte esquerda, situado no centro dos dois lados, acompanhando-o até a abertura total da cúpula.

3. LIMPEZA DO TANQUE INTERNO

1. Limpar o tanque com uma esponja macia e detergente neutro. **2.** Enxugar com um pano macio (ver a Fig. 3).

4. LIMPEZA DA CÚPULA E DA PARTE EXTERNA

1. Evite absolutamente o uso de detergentes que contenham álcool ou derivados, produtos ou esponjas abrasivos, pois podem estragar a cúpula irremediavelmente. **2**. Use os mesmos produtos indicados para a limpeza da parte interna. **3.** Utilize só uma esponja macia humedecida. **4.** As superfícies de madeira devem ser limpas com produtos específicos que se encontram normalmente em comércio, à base de emulsões aquosas, sem solventes. **5.** Enxugue com um pano limpo. **6**. Tire a película de protecção da grelha do compartimento do motor.

5. PLANOS DE GOTEJAMENTO

1. A montagem dos planos de gotejamento deve ser efectuada apoiando-os no fundo do tanque (ver a Fig. 4).

6. PLANO DE SERVIÇO

1. Segure com a mão a borda externa do plano de serviço, extraindo-o de 40 cm no máximo. O plano de serviço pode ser extraído por ambos os lados da aparelhagem (ver a Fig. 5).

P

P

7. LIGAÇÃO À REDE ELÉCTRICA

1. Verifique se a tensão e a frequência da rede correspondem às indicadas na placa (A) posta na aparelhagem. **2**. Verifique se a tomada de alimentação está: ***a)*** *Munida de um condutor de ligação à terra.* ***b)*** *Adequada à corrente nominal especificada na placa.* ***c)*** *Munida das protecções conformes às normas IEC:- Interruptor termomagnético diferencial (ou seja, salva vidas) com In = valor nominal indicado na placa - Diferencial com sensibilidade Id = 30 mA.* **3**. Verifique se no ambiente não há perigo de explosão (AD). **4**. O cabo de alimentação montado na aparelhagem é do tipo H05 VVF adequado para ambientes internos. **5.** Pegue o cabo de alimentação que se encontra dentro do tanque (ver a Fig. 3).

8. FUNCIONAMENTO E REGULAÇÃO

A aparelhagem está equipada com comandos de regulação situados num pequeno quadro protegido colocado no lado do móvel.
(1) Termómetro: indica a temperatura no interior da aparelhagem.
(2) Int. arrefecimento: serve para ligar o sistema de arrefecimento.
(3) Tampa
Ao carregar na tecla **4 "SET o P"** uma vez visualiza-se a temperatura programada, que poderá ser modificada mediante a tecla **5 "UP"** ou a tecla **6 "DOWN"** (ver a Fig. 2).

ATENÇÃO! Antes de introduzir a mercadoria controlar que:

1. A ficha está introduzida na tomada. **2.** O interruptor do sistema frigorífico está activado com luz verde acesa. **3.** A luz interna está activada. **4**. Os vidros corrediços e a cúpula estão fechados. **5**. O termómetro indica um valor adequado à mercadoria. **6**. Não há raios solares ou de faróis com elevada potência a reflectir directamente na aparelhagem. **7**. A temperatura ambiente não é superior a +30 °C - hum. rel. 55%, pela qual o aparelho está habilitado (Classe climática 4).

9. LIMPEZA INTERNA

1. Desligue a alimentação. **2.** Remova a mercadoria, colocando-a num local adequadamente arrefecido. **3**. Abra a torneira situada em baixo da aparelhagem. **4.** Deixe descongelar, evitando o uso de corpos metálicos cortantes ou pontiagudos na tentativa de remover o gelo das paredes. **5**. Limpe as paredes e os acessórios com uma esponja humedecida com água e um pouco de bicarbonato de sódio e enxugue cuidadosamente.

Os nossos productos destinam-se a ser utilizados em interiores è favour de não os instalr em zones exteriores a edificios.

Manual för operatören

1)Hur du öppnar förpackningen
2)Hur du öppnar plexiglaslocket
3)Rengöring av inre behållare
4)Utvändig rengöring och rengöring av locket
5)Dropphyllor
6)Arbetsbordet
7)Nätanslutning
8)Användning och justering
9)Rengöring invändigt

Manual för underhållspersonalen (sid. 45)

1)Rengöring av kondensorn
2)Utbyte av lock
3)Elschema, Ritning över kylenhet

FÖRSIKTIGHETSÅTGÄRDER (sid. 45)

Det är mycket viktigt att denna bruksanvisning förvaras i anslutning till apparaten för framtida behov och av säkerhetsskäl.

1. Denna apparat får endast användas av vuxna personer. Låt aldrig minderåriga fingra på reglagen eller leka med produkten. **2**. Det är riskfyllt att modifiera apparatens egenskaper. **3**. Arbeten på elsystemet i samband med installering av apparaten bör utföras av en kvalificerad elektriker eller en kompetent person. **4**. Försök aldrig att reparera apparaten på egen hand. Reparationer utförda av ej kvalificerade personer kan orsaka skador och allvarliga funktionsfel. **5**. Service av denna produkt ska utföras av en auktoriserad serviceverkstad. Använd endast originalreservdelar. **6**. Apparaten är inte avpassad för att förvara andra varor än livsmedel. **7**. Tillverkaren avsäger sig allt ansvar om dessa säkerhetsföreskrifter inte respekteras. Vidare förbehålls rätt till ändringar utan varsel. **8**. Undvik att installera montern under direkt solljus. **9**. Installera inte apparaten i närheten av värmekällor (t.ex. kaminer, element o.s.v.).**10**. Se till att kompressorns ventilationsgaller placeras på ett avstånd på 10 cm från väggar**. 11**. Om det bildas för mycket is på evaporatorn p.g.a. luftfuktighet eller varor som ska nedkylas rekommenderas det att stanna kompressorn och placera varorna i en lämplig kylbehållare med samma kyltemperatur under avfrostningen. I motsatt fall fortsätter kompressorn att fungera med hög energiförbrukning och dålig effekt

S

1. HUR DU ÖPPNAR FÖRPACKNINGEN

1a. Skär av bandet och lyft kartongen uppåt för att flytta bort den, dra försiktigt ur spikarna i trälådan.
2. För in truckgafflarna mellan anordningen och pallen eller lådan. **3**. Lyft upp anordningen. **4.** Flytta bort pallen eller lådan. **5**. Placera anordningen på ett horisontellt och jämnt plan (se fig. 1).

2. HUR DU ÖPPNAR PLEXIGLASLOCKET

Lyft locket genom att greppa handtaget på den högra eller vänstra sektionen, detta är placerade i mitten på de båda sidorna. Lyft locket helt.

3. RENGÖRING AV INRE BEHÅLLARE

1. Rengör behållaren med en mjuk svamp och neutrala rengöringsmedel. **2**. Torka med en mjuk trasa (se fig. 3).

4. UTVÄNDIG RENGÖRING OCH RENGÖRING AV LOCKET

1. Undvik absolut att använda rengöringsmedel som innehåller alkohol eller härledda ämnen eftersom det allvarligt skadar locket. Använd heller inte slipmedel eller svampar med slipeffekt. **2**. Använd samma rengöringsmedel som för den invändiga rengöringen. **3**. Använd endast fuktig mjuk svamp. **4**. Använd särskilda rengöringsmedel av den typ som säljs i handeln för utvändiga träytor**.5.** Endast vattenbaserade emulsioner utan lösningsmedel får användas. **6**. Torka med en ren duk. **7**. Ta även loss den vita skyddsfilmen från gallret på motorutrymmet.

5. DROPPHYLLOR

1. Dropphyllorna ska monteras på så sätt att de ställs på behållarens botten. (Se fig. 4).

6. ARBETSBORDET

1. Ta tag i den utvändiga kanten på arbetsbordet med handen och skjut ut det helt (40 cm). Bordet kan dras ut från bänkens båda sidor (se figur 4)

7. NÄTANSLUTNING

1. Se till att nätspänning och nätfrekvens motsvarar vad som står på typskylten (A) på apparaten. **2**. Se till att strömuttaget är: ***a)*** *försett med jordledning.* ***b)*** *lämpligt för den märkström som anges på typskylten.* ***c)*** *försett med skyddsanordningar enligt IEC-normer: - Termomagnetisk differentialbrytare (jordfelsbrytare) med In = märkvärde som anges på typskylten. Differential med känslighet Id = 30 mA.* **3**. Kontrollera att det inte finns explosionsrisk i omgivningen (AD). **4.** Strömkabeln som anslutits till apparaten är H05 VVF och lämplig för inomhusbruk. **5**. Sätt i stickkontakten (använd inte grenkontakt eller adapter) (se fig. 3).

8. ANVÄNDNING OCH JUSTERING

Apparaten är utrustad med reglage på manöverpanelen:
(1) Strömbrytare för kylning: Används för att slå på kylsystemet.
(2) Strömbrytare för belysning/höjning: Används för att tända belysningen och för att höja kåpan.
(3) Plugg.
Justera apparatens temperatur genom att trycka på knappen **(4) "SET"** (en gång): På displayen visas cellens inställda temperatur. Tryck upprepade gånger på knappen **(5) "UP"** för att höja temperaturen eller knappen **(6) "DOWN"** för att sänka temperaturen.(se fig. 2)

S

VARNING! Kontrollera följande innan livsmedlen sätts in:

1. Utrustningens stickkontakt är ansluten till uttaget **2**. Kylaggregatets brytare är påslagen och att den gröna lampan lyser. **3.** Innerbelysningen är kopplad. **4**. De skjutbara glaspanelerna och locket är stängda. **5.** Termometern visar önskad temperatur för varorna. **6**. Skåpet inte utsätts för direkt solljus eller kraftig konstbelysning. **7**. Rumstemperaturen inte är högre än + 30°C med relativ fuktighet 55%. Som utrustningen är anpassad för (Klimatklass 4).

9. RENGÖRING INVÄNDIGT

1. Bryt strömmen. **2**. Plocka ur varorn och lägg dem på annan lika sval plats. **3**. Öppna kranen som sitter under disken. **4**. Låt frosta av. Vidrör inte med vassa eller spetsiga metallförenål för att försöka få bort isen. **5.** Rengör utrustningen invändigt med en svamp fuktad i vatten och natriumbikarbonat. Torka torrt noga.

Våra produkter är avsedda att användas inomhus - installera dem inte utanför lokalen/affären.

Vejledning til operatør:

1)Instruktioner om udpakning
2)Åbning af beskyttelseshætten af plexiglas
3)Rengøring af de indvendige top- og bundrum
4)Rengøring af hætten og udvendig rengøring
5)Dryppehylder
6)Arbejdsplade
7)Tilslutning til strømforsyningen
8)Funktion og justering
9)Indvendig rengøring

Vejledning til vedligeholdelsespersonale (Side 45)
1)Rengøring af kondensator
2)Udskiftning af hætten
3)Ledningsdiagram, Diagram over køleenheden

ADVARSEL (Side 45)

Det er meget vigtigt, at denne instruktionsanvisning holdes sammen med apparatet både for fremtidige referencer og af sikkerhedshensyn.

1. Dette apparat må kun betjenes af voksne. Man bør ikke tillade børn at benytte reguleringen eller lege med dette produkt. **2**. Forsøg på at ændre eller på anden måde modificere dette produkts hovedfunktioner og egenskaber kan medføre sikkerhedsrisiko. **3**. De elektriske installationer på dette produkt må kun udføres af en elektriker eller anden kompetent person. **4**. Udfør aldrig reparationer uden hjælp. Reparationer af ukyndige kan medføre funktionsfejl eller alvorlige skader. **5.** Reparationer af apparatet skal finde sted ved et autoriseret servicecenter. Anvend udelukkende originale reservedele. **6.** Apparatet er kun egnet til opbevaring af madvarer. **7**. Producenten kan ikke gøres ansvarlig for skader, der opstår som følge af manglende overholdelse af disse normer vedrørende forebyggelse af arbejdsulykker. Producenten forbeholder sig endvidere ret til udførelse af ændringer uden forudgående meddelelse herom, såfremt ændringerne er et led i produktudvikling. **8.** Installér ikke montren på steder med direkte sollys. **9**. Installér ikke apparatet i nærheden af varmekilder (eksempelvis varmeapparater, radiatorer osv.). **10**. Sørg for, at kompressorens udluftningsriste anbringes min. 10 cm fra væggene.**11**. I tilfælde af dannelse af is på fordamperen som følge af fugtighed i luften eller i fødevarerne, som skal afkøles, anbefales det at standse kompressoren og anbringe varerne i køleskab/køledisk, indtil afrimningen har fundet sted. I modsat fald opretholdes kompressorens funktion konstant, hvilket medfører unødigt energiforbrug og reduceret ydelse.

1. INSTRUKTIONER OM UDPAKNING

1a. Skær det omliggende strapbånd over. Fjern papkassen ved at trække den opad. Tag forsigtigt træbrædderne af, men pas på sømmene. **2**. Løft vognen, idet det undgås at udøve tryk på grebet. **3**. Fjern pallen eller kassen og frigør således vognens hjul. **4**. Kontrollér at emballagen er tom, inden den kasseres. **5**. Sortér emballagens forskellige dele på baggrund af materialetypen for at forenkle bortskaffelsen (Jvf. fig. 1).

2. ÅBNING AF BESKYTTELSESHÆTTEN AF PLEXIGLAS

1. Løft hætten ved at gribe fat i håndtaget til den højre eller venstre del. Håndtaget findes i midten af de to sider. Skub håndtaget, indtil hætten er helt åbnet.

3. RENGØRING AF DE INDVENDIGE TOP- OG BUNDRUM

1. Fjern beskyttelsestapen fra bundfladerne og siderne af rustfrit stål. **2**. Benyt kun en blød, fugtig svamp med neutralt rengøringsmiddel til rengøring af karret. **3.** Det gennemsigtige beskyttelsesrør til lysstofrøret bør rengøres med en blød svamp. Undgå at anvende rengøringsmidler, der indeholder alkohol eller andre opløsningsmidler, der kan beskadige røret. **4**. Tør efter med en blød, ren klud (Jvf. fig. 3).

4. RENGØRING AF INDVENDIGT KAR

1. Rengør karret med en blød svamp og skånsomme rengøringsmidler. **2**. Tør efter med en blød klud.

5. DRYPPEHYLDER

1. Drypbakkerne skal monteres ved at lægge dem på kammerets bund. (Jvf. fig. 4).

6. ARBEJDSPLADE

1. Tag fat i arbejdspladens yderste kant og træk den maksimum 40 cm ud. Arejdspladen kan trækkes ud på begge sider af apparatet (Jvf. fig. 4).

DK

7. TILSLUTNING TIL STRØMFORSYNINGEN

1. Kontrollér, at netspænding og -frekvens er i overensstemmelse med angivelserne på skiltet, der er anbragt bag på apparatet (A). **2**. Kontrollér, at stikket: ***a)*** *er forsynet med en jordleder* ***b)*** *er passende i forhold til mærkestrømmen* ***c)*** *er forsynet med beskyttelsesanordninger som foreskrevet i IEC normerne - Termomagnetisk differentialafbryder (normalt kaldet overophedningssikring) med In = nominel mærkeværdi - Differentialafbryder med udløsningsstrøm på Id = 30 mA*. **3.** Man skal sikre, at der ikke er fare for eksplosion (AD). **4.** Apparatets forsyningsledning er af typen H05VVF og er egnet til indendørs brug. **5.** Indsæt stikket i stikkontakten (benyt ikke multipelstik og adaptere) (Jvf. Fig. 3).

8. FUNKTION OG JUSTERING

Apparatet er udstyret med en række kontroller, der er placeret på kontrolpanelet:
(1) Afbryder for kølesystem: Benyttes til tænding af kølesystemet.
(2) Afbryder for belysning/hævning: Benyttes til tænding og lyset og hævning af topdelen.
(3) Prop
Apparatets temperatur justeres ved at trykke på tasten **(4) "SET"** (kun en gang): Herefter vises temperaturen, der er indstillet for kølerummet (på displayet). Temperaturen øges ved at trykke flere gange på tasten **(5) "UP"**. Temperaturen reduceres derimod ved at trykke flere gange på tasten **(6) "DOWN"** (jvf. Fig. 2)**.**

DK

ADVARSEL: Kontrollér følgende inden anbringelse af fødevarerne:

1. Stikket er sat i stikkontakten. **2**. Kontakten til køleenheden er slået til og at det grønne lys lyser. **3**. Den indvendige belysning er slået til. **4**. Skydedørene og hætten er ordentligt lukkede. **5**. Termometret viser en temperatur, som passer til de aktuelle madvarer. **6**. Vognen ikke udsættes for direkte sollys eller en stærk varmelampe. **7**. Rumtemperaturen ikke er højere end den temperatur, som apparatet er indstillet til (+30° C - R. L. 55%) (Klimatklasse 4).

9. INDVENDIG RENGØRING

1. Afbryd for elektriciteten. **2.** Tag madvarerne ud og læg dem på et passende sted, der er afkølet til samme temperatur. **3.** Åbn hanen, der er anbragt under apparatet. **4.** Lad fordamperne afrime. Der må ikke benyttes skarpe eller spidse metalgenstande til at fjerne isen fra fordamperen. **5.** Rengør de indvendige flader og tilbehør en svamp dyppet i vand med lidt natriumbikarbonat. Tør omhyggeligt efter.

Vores produkter er beregnet til indendørs brug og må derfor ikke installeres uden for lokalet / forretningen.

Käyttöopas

1)Pakkauksen avausohjeet
2)Pleksilasi-suojakannen avaaminen.
3)Sisäaltaan puhdistus
4)Kannen puhdistus ja ulkopuolinen puhdistus
5)Valutustasot
6)Tarjoilutaso
7)Liitäntä sähköverkkoon
8)Toiminta ja säätö
9)Sisäpuolen

Huolto-opas (sivu 45)

1)Kondensaattorin puhdistus
2)Kannen vaihto
3)Johtojen kaavakuva, Jäähdytyslaitteen kaavakuva

VAROITUKSIA (sivu 45)

On erittäin tärkeää turvallisuuden kannalta, että ohjekirja säilytetään laitteen ohessa tulevaa käyttöä varten.

1. Laitetta saavat käyttää ainoastaan aikuiset. Älä anna lasten koskea käyttölaitteisiin tai leikkiä tuotteella. **2**. Tuotteen ominaisuuksien muuttaminen on vaarallista. **3**. Laitteen sähköasennuksen saa suorittaa ainoastaan ammattitaitoinen sähköasentaja tai joku muu asiantunteva henkilö. **4**. Älä yritä koskaan korjata laitetta itse. Ammattitaidottomien henkilöiden suorittamat korjaukset saattavat aiheuttaa vaurioita tai toimintahäiriöitä. **5**. Tuotteen saa huoltaa ainoastaan valtuutettu tekninen huoltokeskus. Käytä ainoastaan alkuperäisiä varaosia. **6**. Laite soveltuu ainoastaan elintarvikkeiden säilytykseen. **7**. Valmistaja vapautuu kaikesta vastuusta, jos turvamääräyksiä ei noudateta. Lisäksi valmistaja pidättää itselleen oikeuden suorittaa laitteen toimintaa parantavia muutoksia ilman ennakkoilmoitusta. **8**. Älä asenna vitriiniä suoraan auringonvaloon. **9**. Älä asenna laitetta lähelle lämpöä tuottavia laitteita, kuten lämmittimiä, lämpöpattereita jne. **10**. Jätä kompressoriyksikön ritilöiden ja seinien välille vähintään 10 cm etäisyys. **11**. Jään muodostuminen haihduttimeen on epänormaalia ja johtuu ilman kosteudesta tai säilytettävistä tuotteista. Suorita sulatus: aseta tuotteet sulatuksen ajaksi astiaan, joka on jäähdytetty samaan lämpötilaan kuin laite, ja pysäytä kompressori. Muuten kompressori toimii jatkuvasti kuluttaen turhaan sähköä ja antaen heikon tuloksen**.**

FIN

1. PAKKAUKSEN AVAUSOHJEET

1a. Leikkaa ympäröivä teippi. Irrota pahvipakkaus liu'uttamalla sitä ylöspäin. Irrota naulat varovasti puupakkauksesta. **2**. Nosta kaappia. Pidä huolta siitä ettet paina vetotankoa ja säiliön tukinuppeja. **3**. Poista kuormalava tai pakkaus. Näin vaunun pyörät vapautuvat. **4**.Tarkista, että laatikossa ei ole mitään ennen kuin se hävitetään. **5**. Lajittele pakkausmateriaalit valmistusmateriaalin mukaan jätteiden hävittämisen helpottamiseksi (katso kuva 1).

2. PLEKSILASI-SUOJAKANNEN AVAAMINEN.

1.Nosta kansi pitämällä oikeata tai vasenta kahvaa, jotka on sijoitettu molempien puolien keskelle, ja seuraa sitä siihen saakka että kansi on kokonaan auki.

3. SISÄALTAAN PUHDISTUS

1. Puhdista allas pehmeällä sienellä ja neutraalilla pesuaineella. **2.** Kuivaa pehmeällä pyyhkeellä (katso kuva 3).

4. KANNEN PUHDISTUS JA ULKOPUOLINEN PUHDISTUS

1. Älä missään tapauksessa käytä puhdistusaineita, jotka sisältävät alkoholia tai se johdannaisia, sillä ne voivat vaurioittaa kantta peruuttamattomasti. **2**. Käytä ainoastaan samoja aineita kuin sisäisen puhdistukseen. **3**. Käytä vain pehmeää, kosteaa sientä. **4**. Puupinnat tulee puhdistaa asianmukaisilla, markkinoilta saatavilla erikoisaineilla, joiden on oltava vesipohjaisia, ilman liuotinaineita**. 5.** Kuivaa puhtaalla kankaalla. **6**. Poista muovikalvo moottoritilan ritilästä.

5. VALUTUSTASOT

1. Valutustasot asennetaan asettelemalla ne altaan pohjalle. (katso kuva 4)

6. TARJOILUTASO

1. Ota kiinni tarjoilutason ulkoreunasta ja vedä se ulos enintään 40 cm. Tarjoilutaso voidaan vetää ulos laitteen molemmilta puolilta (katso kuva 5).

FIN

7. LIITÄNTÄ SÄHKÖVERKKOON

1. Varmista, että sähköjännite ja taajuus vastaavat laitteen taakse kiinnitetyn kyltin (A) arvoja. **2**. Varmista, että pistorasia on: ***a)*** *Varustettu maadoitusjohtimella.* ***b)*** *Soveltuu arvokyltissä ilmoitetulle nimellisvirralle.* ***c)*** *Varustettu IEC-standardien mukaisilla suojalaitteilla - lämpömagneettinen differentiaalikatkaisin (vikavirtakatkaisin), jonka In=arvokyltin nimellisarvo- differentiaali-katkaisin, jonka herkkyys on Id=30 mA.* **3**. Varmista, että ympäristössä ei ole räjähdysvaaraa (AD). **4**. Laitteeseen asennettu sähköjohto on H05VVF-tyyppiä ja soveltuu sisäkäyttöön. **5.** Työnnä pistoke vastakkeeseen (älä käytä haaroitus- tai pienennysliittimiä) (katso kuva 3).

8. TOIMINTA JA SÄÄTÖ

Laite on varustettu säätölaitteilla (kuva 2), jotka on sijoitettu ohjaustauluun:
(1) Jäähdytyskatkaisin: käynnistää jäähdytysjärjestelmän.
(2) Valo-nostokatkaisin: sytyttää valon ja nostaa kuvun.
(3) Tulppa
Laitteen lämpötilaa säädetään painamalla näppäintä **(4) "SET"** (yhden kerran): sisätilan asetuslämpötila ilmaantuu näytölle. Lämpötilaa nostetaan painamalla useita kertoja näppäintä **(5) "UP" t**ai lasketaan painamalla näppäintä **(6) "DOWN".**

HUOMIO: Tarkista ennen elintarvikkeiden asettamista, että:

1. Pistoke on kytketty vastakkeeseen. **2**. Jäähdytysyksikön kytkin on päällä ja vihreä valo on syttynyt. **3**. Sisävalo on päällä. **4**. Lasiliukupaneelit ja kansi on suljettu. **5**. Lämpömittari näyttää tuotteille sopivaa lämpötilaa. **6**. Kaappi ei ole alttiina suoralle auringonvalolle tai voimakkaille lampuille. **7**. Ympäristön lämpötila ei ole yli +30°C - 55% Suht. Kost, jolle laite on säädetty (ilmastoluokka 4).

9. SISÄPUOLEN

1. Kytke virta pois päältä. **2**. Poista tuoteet ja sijoita ne asianmukaisesti jäähdytettyyn tilaan. **3.** Avaa laitteen alla oleva hana. **4**. Anna laitteen sulaa; älä yritä poistaa jäätä leikkaavilla tai teräväkärkisillä metalliesineillä. **5**. Puhdista seinät ja lisäosat veteen ja natriumbikarbonaattiin kostutetulla sienellä. Kuivaa huolellisesti.

Tuotteemme on tarkoitettu sisäkäyttöön - älä asenna toimitilan/liikkeen ulkopuolelle.

Εγχειρίδιο χρήστη

1)ΑΝΟΙΓΜΑ ΤΗΣ ΣΥΣΚΕΥΑΣΙΑΣ
2)ΆΝΟΙΓΜΑ ΤΟΥ ΘΟΛΟΥ ΠΡΟΣΤΑΣΙΑΣ ΑΠΟ ΠΛΕΞΙΓΚΛΑΣ
3)ΚΑΘΑΡΙΟΤΗΤΑ ΕΣΩΤΕΡΙΚΗΣ ΛΕΚΑΝΗΣ
4)ΚΑΘΑΡΙΣΜΟΣ ΤΟΥ ΘΟΛΟΥ ΚΑΙ ΤΟΥ ΕΞΩΤΕΡΙΚΟΥ.
5)ΕΠΙΠΕΔΑ ΣΤΡΑΓΓΙΣΕΩΣ
6)ΤΟ ΕΠΙΠΕΔΟ ΕΡΓΑΣΙΑΣ
7)ΣΥΝΔΕΣΗ ΣΤΟ ΗΛΕΚΤΡΙΚΟ ΔΙΚΤΥΟ
8)ΛΕΙΤΟΥΡΓΙΑ ΚΑΙ ΡΥΘΜΙΣΗ
9)ΕΣΩΤΕΡΙΚΗ ΚΑΘΑΡΙΟΤΗΤΑ ΚΑΙ ΚΑΘΑΡΙΟΤΗΤΑ ΤΟΥ ΕΞΑΤΜΙΣΤΗΡΑ

Εγχειρίδιο συντηρητή (Σελ. 45)

1)ΚΑΘΑΡΙΟΤΗΤΑ ΤΟΥ ΣΥΜΠΥΚΝΩΤΗ
2)ΑΝΤΙΚΑΤΑΣΤΑΣΗ ΤΟΥ ΘΟΛΟΥ
3)Σχέδιο ηλεκτρικών, Σχέδιο ψυκτικής εγκατάστασης

! ΠΡΟΣΟΧΗ (Σελ. 45)

Είναι πολυ σημαντι κο να διατηρηθει το παρον φυλλαδιο οδηγιων μαζι με τον εξοπλισμο για μελλοντι κες πληροφοριες, για λογους ασφαλειας.

1. Αυτη η συσκευη πρεπει να λειτουργησει μονο απο ενηλικα ατομα. Μην επιτρεπετε στα παιδια να χρησιμοποιουν τους ρυθμιστες της λειτουργιας η να παιζουν με αυτο το προιον. **2**. Ειναι επικινδυνο να παραποιειτε η να αλλαζετε τα χαρακτηριστικα αυτου του προιοντος. **3**. Οι ηλεκτρικες εργασιες απαραιτητες για την τοποθετηση της συσκευης πρεπει να γινονται απο ειδικευμενους ηλεκτρολογους η απο αρμοδιια ατομα. **4**. Μην προσπαθησετε ποτε να επισκευασετε την μηχανη μονοι σας. Οι επισκευες που γινονται απο μη αρμοδια ατομα μπορουν να προκαλασουν βλαβες η σοβαρες δυσλειτυργιες. **5**. Η βοηθεα για αυτο το προιον πρεπει να γινεται απο ενα αρμοδιο Κεντρο Τεχνικης Βοηθειας. Να χρησιμοποιειται μονο αυθεντικα ανταλλακτικα. **6**. Αυτη η συσκευη δεν ειναι καταλληλη για την συντηρηση εμπορευματων που δεν ειναι τροφιμα. **7**. Η κατασκευαστικη εταιρια αρνειται καθε ευθηνη σε περιπτωση που δεν σεβαστηκαν οι κατα των ατυχηματων οδηγιες. Επι πλεων διατηρει το δικαιωμα να κανει οποιαδηποτε βελτιωτικη αλλαγη χωρις προειδοποιειση. **8**. **Αποφεύγετε την εγκατάσταση της βιτρίνας κατευθείαν στις ακτίνες του ηλίου. 9**.Μήν προβείτε στην εγκατάσταση της συσκευής κοντά σε πηγές θερμότητας όπως σόμπες, καλοριφέρ, κλπ. **10**.Διατηρείτε τις σχάρες αερισμού της ομάδας συμπίεσης μακριά από τοιχώματα 10cm τουλάχιστον.**11**.Οταν δημιουργείται ανώμαλος σχηματισμός πάγου πάνω στον εξατμιστήρα (evaporator) το οποίο προκλήθηκε εξαιτίας της υγρασίας του αέρα ή των προϊόντων για ψύξη, συνίσταται η διακοπή του συμπιεστή και πρέπει να τοποθετήσετε το εμπόρευμα σε ειδικό κατεψυγμένο δοχείο με την ίδια θερμοκρασία για τον απαραίτητο χρόνο απόψυξης. Σε αντίθετη περίπτωση ο συμπιεστής θα λειτουργήσει ασταμάτητα προκαλώντας την περιττή κατανάλωση ηλεκτρικού ρεύματος και χαμηλή απόδοση.

GR

1. ΑΝΟΙΓΜΑ ΤΗΣ ΣΥΣΚΕΥΑΣΙΑΣ

1α. Κόψτε την ταινία, βγάλτε το κουτί προς τα πάνω. Ξεκαρφώστε τα ξύλινα σανίδια, δίνοντας προσοχή στα καρφιά **2.** Ανυψώστε τη συσκευή, αποφεύγοντας να ασκήσετε δύναμη στη λαβή **3.** Αφαιρέστε την παλέτα ή το κιβώτιο, ελευθερώνοντας έτσι τις ρόδες της συσκευής. **4.** Προσέξτε να μην αφήσετε τίποτα στη συσκευασία, πριν την πετάξετε. **5.** Ξεχωρίστε τα υλικά συσκευασίας σύμφωνα με τη σύνθεσή τους, για να διευκολύνετε τη διάθεσή τους. (βλέπε Εικ. 1).

2. ΆΝΟΙΓΜΑ ΤΟΥ ΘΟΛΟΥ ΠΡΟΣΤΑΣΙΑΣ ΑΠΟ ΠΛΕΞΙΓΚΛΑΣ

1. Σηκώστε το θόλο, πιάνοντας το χερούλι του μισού δεξιού ή αριστερού, που βρίσκεται στο κέντρο των δύο πλευρών, συνοδεύοντάς το μέχρι το πλήρες άνοιγμα του θόλου.

3. ΚΑΘΑΡΙΟΤΗΤΑ ΕΣΩΤΕΡΙΚΗΣ ΛΕΚΑΝΗΣ

1. Καθαρίσατε τη λεκάνη με ένα μαλακό σφουγγάρι και ουδέτερα σαπούνια. **2.** Στεγνώσατε με ένα μαλακό πανί (βλέπε Εικ. 3).

4. ΚΑΘΑΡΙΣΜΟΣ ΤΟΥ ΘΟΛΟΥ ΚΑΙ ΤΟΥ ΕΞΩΤΕΡΙΚΟΥ.

1. Αποφύγετε απολύτως τη χρήση αλκοολούχων καθαριστικών ή άλλων διαλυτικών, που μπορούν να βλάψουν ανεπανόρθωτα το θόλο, καθώς και προϊόντα ή σφουγγάρια, που χαράζουν **2.** Χρησιμοποιείτε τα ίδια προϊόντα, που χρησιμοποιείτε για την εσωτερική καθαριότητα. **3.** Χρησιμοποιείτε μόνο ένα υγρό, μαλακό σφουγγάρι. **4.** Οι ξύλινες επιφάνειες πρέπει να καθαρίζονται με ειδικά προϊόντα, που βρίσκονται εύκολα στο εμπόριο, με βάση υδατούχα γαλακτώματα, χωρίς διαλυτικά **5.** Στεγνώστε με ένα καθαρό πανί. **6**. Αφαιρέστε τη μεμβράνη προστασίας από τα πλέγματα και από το χώρο του μοτέρ.

5. ΕΠΙΠΕΔΑ ΣΤΡΑΓΓΙΣΕΩΣ

1. Το μοντάρισμα των επιπέδων στραγγίσεως γίνεται ακουμπώντας τα στο βάθος της δεξαμενής (βλέπε Εικ.4)

6. ΤΟ ΕΠΙΠΕΔΟ ΕΡΓΑΣΙΑΣ

1. Πιάστε με το χέρι το εξωτερικό πλαίσιο του επιπέδου εργασίας, βγάζοντάς το πολύ για 40 cm. Το επίπεδο εργασίας μπορεί να εξαχθεί και από τις δύο πλευρές της συσκευής (βλέπε Εικ.4).

7. ΣΥΝΔΕΣΗ ΣΤΟ ΗΛΕΚΤΡΙΚΟ ΔΙΚΤΥΟ

1. Βεβαιωθείτε ότι η τάση και η συχνότητα του δικτύου αντιστοιχούν με εκείνες, που φέρονται στην πινακίδα της συσκευής (A).**2**. Βεβαιωθείτε ότι η πρίζα της τροφοδότησης είναι: **α)** Εφοδιασμένη με έναν αγωγό γείωσης. **β)** Ιδανική για το ρεύμα, που φέρεται στην πινακίδα. **γ)** Εφοδιασμένη με προστασία, σύμφωνα με τα πρότυπα της IEC: - Διακόπτης μαγνητοθερμικός διαφορικός με In= τιμή, που φέρεται στην πινακίδα- Διαφορικό με ευαισθησία =30 mA. **3.** Βεβαιωθείτε ότι το περιβάλλον δε βρίσκεται σε κίνδυνο έκρηξης (AD). **4.** Το καλώδιο τροφοδότησης, που είναι συνδεδεμένο στη συσκευή είναι: H05 VVF ιδανικό για εσωτερικούς χώρους.
5. Εισάγετε το ρευματολήπτη (Αποφύγετε τη χρήση τριπλών πριζών και μειώσεων) (βλέπε Εικ.3).

8. ΛΕΙΤΟΥΡΓΙΑ ΚΑΙ ΡΥΘΜΙΣΗ

Η συσκευή διαθέτει ρυθμιστικές εντολές που βρίσκονται στον πίνακα οργάνων:
(1) **Διακόπτης ψύξης:** Χρειάζεται για το άναμμα της ψυκτικής εγκατάστασης
(2) **Διακόπτης συκωμένου-φωτός:** Χρειάζεται για να ανάψει το φώς και το σήκωμα της κάπας
(3) **Καπάκι**
Η ρύθμιση της θερμοκρασίας της συσκευής πραγματοποιείται πιέζοντας το Πλήκτρο **(4) "SET"** (μία μόνο φορά): θα εμφανιστεί η θερμοκρασία του προδιατεθημένου θαλάμου (στην οθόνη). Πιέζοντας επανειλημμένα το Πλήκτρο **(5) "UP"** θα πετύχουμε την αύξηση της θερμοκρασίας, πιέζοντας αντίθετα το Πλήκτρο **(6) "DOWN"** θα πετύχουμε τη μείωση της θερμοκρασίας
(βλέπε Εικ. 2)

ΠΡΟΣΟΧΗ: προτού εισαχθεί το εμπόρευμα ελέγξατε ότι:

1. Το βύσμα έχει εισαχθεί στην πρίζα του ρεύματος. **2.** Ο διακόπτης της ψυκτικής εγκατάστασης είναι ενεργοποιημένος με το πράσινο φως αναμμένο. **3**. Το εσωτερικό φως είναι ενεργοποιημένο **4.** Τα συρόμενα τζάμια και ο θόλος είναι κλειστά. **5.** Το θερμόμετρο δείχνει μια τιμή κατάλληλη για τα εμπορεύματα. **6**. Δεν υπάρχει ακτινοβολία ηλίου ή προβολέων υψηλής ισχύος άμεσα επί της συσκευής. **7.** Η θερμοκρασία του περιβάλλοντος δεν υπερβαίνει τους +30° C - U.R. 55%, για την οποία η συσκευή είναι ικανή (Κλιματική τάξη 4).

GR

9. ΕΣΩΤΕΡΙΚΗ ΚΑΘΑΡΙΟΤΗΤΑ ΚΑΙ ΚΑΘΑΡΙΟΤΗΤΑ ΤΟΥ ΕΞΑΤΜΙΣΤΗΡΑ

1. Αφαιρέσατε την τροφοδοσία. **2.** Αφαιρέστε τα εμπορεύματα, τοποθετώντας τα σε άλλο χώρο υπό κατάλληλη ψύξη. **3.** Ανοίξτε τη βρύση, που είναι τοποθετημένη κάτω από τη συσκευή. **4.** Αφήστε να αποψυχθεί ο εξατμιστήρας, χωρίς να χρησιμοποιείτε μεταλλικά κοφτερά ή μυτερά σώματα κατά την προσπάθεια να μετακινηθεί ο πάγος. **5.** Καθαρίστε τα τοιχώματα και τα εξαρτήματα με ένα υγρό σφουγγάρι με νερό και λίγο διττανθρακικό νάτριο και στεγνώστε προσεκτικά.

Τα προϊόντα μας είναι για εσωτερικούς χώρους η εγκατάσταση γίνεται εκτός χώρων καταστημάτων.

Pokyny pro uživatele:

1) Otevření obalu
2) Otevření krycího poklopu
3) Čištění vnitřního prostoru
4) Čištění krycího poklopu a vnějšku zařízení
5) Odkapávací desky
6) Obslužná police
7) Zapojení do elektrické sítě
8) Fungování a regulace
9) Čištění vnitřního prostoru

Pokyny pro údržbu (str. 45)

1) Čištění kondenzátoru
2) Výměna krycího poklopu
3) Schéma chladicího systému a elektrického zapojení

UPOZORNĚNÍ (str. 45)

Z bezpečnostních důvodů je velmi důležité, aby tento návod s pokyny pro použití byl uložený v blízkosti zařízení a dostupný pro případné prostudování.

1. Toto zařízení mohou obsluhovat jen dospělé osoby. Nedovolte dětem, aby se dotýkaly ovládacích prvků nebo si s zařízením hrály. **2**. Je zakázáno poškozovat či měnit vlastnosti zařízení. **3**. Zapojení do elektrické sítě při instalování zařízení může provádět jen kvalifikovaný elektrikář nebo jiná povolaná osoba. **4**. Nikdy se nepokoušejte zařízení opravovat sami. Opravy prováděné nezkušenou osobou mohou přivodit poškození nebo závažné poruchy v fungování zařízení. **5**. Opravy tohoto zařízení mohou provádět výhradně autorizovaná střediska pro technickou asistenci. Používejte jen originální náhradní díly. **6.** Zařízení není vhodné pro uskladnění jiného zboží než potravinového. **7.** Výrobce odmítá jakoukoli zodpovědnost za nedodržování těchto bezpečnostních norem. Výrobce si vyhrazuje právo na provádění jakýchkoli změn za účelem zlepšení výrobku bez předchozího upozornění. **8**. Zařízení nesmí být instalováno venku, vystavené dešti nebo přímým slunečním paprskům. **9**. Neinstalujte zařízení v blízkosti zdrojů tepla jako jsou kamna, radiátory apod. **10**. Mřížky ventilace kompresorové jednotky musí být vzdálené od stěny nejméně 10 cm. **11**. Pokud by z důvodu vlhkosti vzduchu nebo z uložených potravin docházelo k přílišnému vytváření ledu na výparníku, doporučujeme zastavit kompresor po dobu potřebnou k odmrazení a mezitím uložit zboží do jiného chlazeného prostoru o stejné teplotě. V opačném případě by kompresor pokračoval v nepřetržitém chodu, což by mělo za následek zbytečné plýtvání elektrické energie a nedostatečný výkon zařízení.

CZ

1. OTEVŘENÍ OBALU

1. Rozřízněte stahovací pásku a vytáhněte krabici směrem nahoru. **2**.Vyndejte skleněné díly a sáčky z police. **3**. Zasuňte vidlice zdvihacího prostředku mezi zařízení a paletu nebo bednu (obr. 1). Dávejte přitom pozor, abyste nepoškodili přívodní kabel. **4**. Nadzdvihněte zařízení. **5**. Odsuňte paletu nebo bednu. **6**. Položte zařízení na vodorovnou plochu. **7.** Před vyhozením obalového materiálu zkontrolujte, zda je prázdný. **8**. Rozdělte obalový materiál podle složení, abyste usnadnili jeho likvidaci .

2. OTEVŘENÍ KRYCÍHO POKLOPU

1. Uchopte madlo a poklop nadzdvihněte.

3. ČIŠTĚNÍ VNITŘNÍHO PROSTORU

1. Vyčistěte vnitřní prostor měkkou houbou za pomoci neutrálního čistícího prostředku. **2.** Osušte měkkým hadrem (viz obr. 3)

4. ČIŠTĚNÍ POKLOPU A VNĚJŠKU ZAŘÍZENÍ

1. V žádném případě nepoužívejte prostředky obsahující alkohol a jeho deriváty, protože by mohlo dojít k nenapravitelnému poškození poklopu. **2**. Nepoužívejte brusné prostředky ani drsné houby. **3**. Používejte stejné prostředky jako pro čištění vnitřního prostoru. **4**. Části ze dřeva čistěte prostředky určenými pro čištění dřeva, které běžně nakoupíte a které jsou vyrobené na bázi vodních emulzí a neobsahují ředidla. **5.** Osušte čistým hadrem. **6**. Sejměte ochranný film z roštu v prostoru motoru.

5. ODKAPÁVACÍ DESKY

1. Instalujte desky pro odkapávání tak, že je položíte na dno chladicího boxu (viz obr. 4).

6. OBSLUŽNÁ POLICE

1. Uchopte vnější okraj obslužné police a vytáhněte ji maximálně o 40 cm. Obslužnou polici lze vyjímat z obou stran zařízení (viz obr. 4).

7. ZAPOJENÍ DO ELEKTRICKÉ SÍTĚ

1. Zkontrolujte, zda napětí a kmitočet v síti odpovídají údajům na štítku zařízení. (obr.3) **2**. Zkontrolujte, zda je síťová zásuvka: ***a)*** *vybavena vodičem pro uzemnění,* ***b)*** *vhodná pro jmenovitý proud, uvedený na štítku,* ***c)*** *vybavena ochranou podle norem IEC: - Magneto-tepelný spínač (ochranný spínač) s hodnotou In= jmenovitá hodnota uvedená na štítku.- Diferenciální vypínač s citlivostí Id =30 mA*. **3**. Ověřte, zda v prostředí nehrozí nebezpečí výbuchu (AD). **4.** Kabel zařízení je typu H05 VVF pro uzavřené prostory. **5**. Zapojte do síťové zásuvky (nepoužívejte rozdvojky ani redukce).(obr. 3)

8. FUNGOVÁNÍ A REGULACE

Zařízení je na boční straně opatřeno chráněným displejem s ovládači pro regulování funkcí (obr. 2):
(1) Řídicí jednotka: ukazuje teplotu v boxu.
(2) Vypínač osvětlení: pro zapnutí vnitřního osvětlení.
(3) Zátka
Regulování teploty v zařízení se provádí stisknutím tlačítka **(4) "SET"** (jedno stisknutí): objeví se teplota nastavená v boxu (na displeji). Stisknutím tlačítka **(5) "UP"** (několikrát) teplotu zvýšíme, stisknutím tlačítka **(6) "DOWN"** teplotu snížíme.

POZOR: Před uložením zboží proveďte následující kontrolu:

1. Zástrčka je správně zasunutá do sítě. **2**. Vypínač chlazení je zapnutý (zelené světlo svítí). **3**. Vnitřní světlo je zapnuté. **4**. Posuvná skleněná dvířka a poklop jsou zavřené. **5.** Teploměr ukazuje teplotu, vhodnou pro uskladnění zboží. **6**. Na zařízení nedosahují přímé sluneční paprsky či vysoce výkonná svítidla. **7**. Teplota prostředí nepřesahuje +30°C a relativní vlhkost je 55% - hodnoty, pro které je zařízení určené (klimatická třída 4).

9. ČIŠTĚNÍ VNITŘNÍHO PROSTORU

1. Odpojte přívod elektrické energie. **2**. Vyjměte uložené zboží a uložte je do jiného chladicího zařízení. **3**. Otevřete kohoutek ve spodní části zařízení. **4.** Nechte zařízení odmrazit. Pro odstraňování ledu ze stěn nepoužívejte v žádném případě kovové řezné nebo špičaté nástroje. **5**. Očistěte stěny a příslušenství vlhkou houbou s trochou bikarbonátu sodného a důkladně osušte.

CZ

Naše výrobky jsou určené pro vnitřní prostory. Neinstalujte je venku před podnikem/obchodem.

Kasutusjuhend

1) Pakendi avamine
2) Katte avamine
3) Sisekambri puhastamine
4) Katte ja välisosa puhastamine
5) Sulatusveevannid
6) Töölaud
7) Elektriühendused
8) Töö ja reguleerimine
9) Sisemuse ja aurusti puhastamine

Hooldusjuhend (Lk 45)

1) Kondensaatori puhastamine
2) Katte vahetamine
3) Külmutusseadme skeem ja elektriskeem

HOIATUSED (Lk 45)

Turvalisuse huvides on väga oluline, et seda juhendit hoitaks seadme juures käepärast edasiseks konsulteerimiseks.

1. Käesoleva seadmega võivad töötada ainult täiskasvanud inimesed. Mitte lubada lastel juhtnuppe puutuda ega nendega mängida. **2**. On keelatud muuta seadme tehnilisi omadusi. **3.** Seadme paigaldamisel vajalikud elektritööd peab teostama kvalifitseeritud elektrik või asjatundja. **4**. Mitte kunagi püüda seadet ise parandada. Asjatundmatute isikute poolt teostatud parandused võivad põhjustada kahjustusi või raskeid avariisid. **5**. Käesoleva seadme hooldustöid peab teostama volitatud Tehnilise hoolduse keskus. Kasutada ainult originaalseid varuosi. **6**. Seade on mõeldud ainult toiduainete säilitamiseks ja ei sobi muude kaupade hoidmiseks. **7.** Tootja ei vastuta, kui käesolevaid ohutusnõudeid ei järgita. Tootja jätab endale õiguse teha muudatusi seadme arendamise eesmärgil ette teatamata. **8**. Seadet ei tohi paigaldada väliskeskkonda vihma ja otsese päikesekiirguse kätte. **9.** Mitte paigaldada seadet soojusallikate, nagu ahjude, radiaatorite jne lähedusse. **10**. Paigaldada kompressorigrupi ventilatsioonirestid seinast vähemalt 10 cm kaugusele. **11**. Kui täheldatakse ebatavalist jää teket aurustil õhuniiskuse või külmutatavate toodete tõttu, soovitame kompressori peatada, asetades kauba seadme lahti sulatamise ajaks spetsiaalsesse samale temperatuurile jahutatud mahutisse; vastasel korral töötab kompressor pidevalt ebatõhususalt, tarbides asjatult elektrienergiat.

EE

1. PAKENDI AVAMINE

1. Lõigata kinnitusriba katki ja tõsta kast pealt ära. **2**. Võtta alusele asetatud klaasid ja raamid välja. **3.** Asetada kahveltõstuki harud seadme ja kaubaaluse või kasti vahele (Joon.1) ettevaatlikult, et mitte kahjustada toitejuhet. **4.** Tõsta seade üles. **5**. Eemaldada kaubaalus või kast. **6.** Asetada seade tasasele, horisontaalsele pinnale. **7**. Enne pakendi ära viskamist veenduda, et see on tühi. **8**. Sorteerida pakkematerjalid koostise järgi lihtsustamaks jäätmekäitlust.

2. KATTE AVAMINE

1. Võtta käepidemest ja tõsta kate üles.

3. SISEKAMBRI PUHASTAMINE

1. Puhastada kamber pehme käsna ja neutraalse puhastusvahendiga. **2.** Kuivatada pehme lapiga (vt Joon.3).

4. KATTE JA VÄLISOSA PUHASTAMINE

1. Vältida kindlasti alkoholi või lahusteid sisaldavate puhastusvahendite kasutamist, sest need kahjustavad katet pöördumatult. **2**. Vältida abrasiivseid vahendeid või käsnu. **3**. Kasutada samu tooteid, millega puhastatakse seestpoolt. **4**. Puitpindu puhastada spetsiaalsete vesiemulsioonipõhiste lahustivabade vahenditega, mis on kaubanduses üldiselt saadaval. **5.** Kuivatada puhta lapiga. **6**. Eemaldada kaitsekile mootoriruumi restilt.

5. SULATUSVEEVANNID

1. Sulatusveevannid paigaldatakse, asetades need kambri põhja (vt Joon. 4)

6. TÖÖLAUD

1. Võtta käega töölaua välimisest äärest kinni ja tõmmata see välja maksimaalselt 40 cm ulatuses. Töölauda saab välja tõmmata seadme mõlemalt poolt (vt Joon. 4).

7. ELEKTRIÜHENDUSED

1. Veenduda, et elektrivõrgu pinge ja sagedus vastavad seadmele kinnitatud andmesildil märgitud väärtustele. (Joon. 3) **2**. Veenduda, et elektripistikupesa on: ***a)*** *varustatud maandusjuhtmega.* ***b)*** *sobiv andmesildil märgitud nimivooluga.* ***c)*** *varustatud kaitsega vastavalt IEC kaitseklassi standarditele:- residuaalvoolu magnet-termokaitselüliti (tavaliselt päästelüliti), mille In= andmesildil märgitud nimiväärtus.- Diferentsiaalse tundlikkusega Id =30 mA.* **3**. Kontrollida, et keskkond ei ole plahvatusohtlik (AD). **4.** Seadmele paigaldatud ühendusjuhe H05 VVF on mõeldud kasutamiseks siseruumides.
5. Ühendada pistik pistikupessa (mitte kasutada kolmikpistikupesa ega siirdmikke)(Joon. 3).

8. TÖÖ JA REGULEERIMINE

Seade on varustatud reguleerimisnuppudega (Joon. 2), mis asuvad juhtpaneelis seadme küljel:
(1) Juhtpaneel: näitab kambri temperatuuri
(2) Valguslüliti: kasutatakse sisevalgustuse lambi põlema panemiseks
(3) Kork
Seadme temperatuuri reguleeritakse, vajutades Klahvi **(4) "SET"** (ühe korra): ilmub (kuvaril) näidatud kambri temperatuur. Klahvi **(5) "UP"** korduval vajutamisel saab temperatuuri tõsta, samas saab Klahviga **(6) "DOWN"** temperatuuri vähendada

TÄHELEPANU: enne kauba sisse panemist kontrollida, et:

1. Pistik on pistikupesas. **2**. Külmutusseade on sisse lülitatud (roheline tuli põleb). **3.** Sisevalgustuse lamp on sees. **4.** Klaasist lükanduksed ja kate on suletud. **5**. Termomeeter näitab säilitatavatele kaupadele sobivat temperatuuri. **6**. Seade ei asu otseses päikesekiirguses ega suure võimsusega lampide valguses.
7. Toatemperatuur ei ületa +30°C suhteline niiskus 55%, mis on seadme ettenähtud töötingimused (Kliimaklass 4).

9. SISEMUSE JA AURUSTI PUHASTAMINE

1. Lülitada elektritoide välja. **2**. Võtta kaup välja ja asetada see sobival temperatuuril jahutatud kohta.
3. Avada seadme all asuv kraan. **4**. Lasta lahti sulada, vältides seintelt jää eemaldamiseks teravate või lõikavate metallesemete kasutamist. **5**. Puhastada seinad ja lisatarvikud veega niisutatud käsna ja vähese söögisoodaga ning kuivatada hoolikalt.

EE

Meie tooted on mõeldud kasutamisek siseruumides palume neid mitte paigaldada väljapoole ruume/ärihooneid.

Instrukcija operatoram

1) Iepakojuma noņemšana
2) Vāka atvēršana
3) Iekšējās tilpnes tīrīšana
4) Vāka un ārpuses tīrīšana
5) Notecējumu paliktņi
6) Darba paliktnis
7) Pieslēgšana elektroenerģijas tīklam
8) Darbība un noregulēšana
9) Iekārtas iztvaicētāja un iekšpuses tīrīšana

Instrukcija tehniskās apkopes darbiniekam (45.lpp)

1) Kondensatora tīrīšana
2) Vāka nomainīšana
3) Saldēšanas ierīces shēma un elektriskā shēma

UZMANĪBU (45.lpp)

Ir ļoti svarīgi, lai dotā instrukcija glabātos kopā ar iekārtu turpmāk sekojošajām konsultācijām drošības tehnikas ziņā.

1. Doto iekārtu drīkst iedarbināt tikai pieaugušie. Bērniem vajadzētu noliegt operēt ar un vadības pogām un rokturiem, vai spēlēties ar iekārtu. **2**. Ir aizliegts izmainīt vai modificēt iekārtas īpašības. **3.** Elektrotehnisko daļu, kas ir saistīta ar iekārtas instalāciju, drīkst veikt kvalificētam speciālistam elektriķim, vai kompetentam speciālistam. **4.** Nekādā gadījumā nav pieļaujams iekārtu remontēt patstāvīgi. Remontdarbi, ko ir veicis nekvalificēts personāls, var radīt nopietnus bojājumus un funkcionēšanas problēmas. **5**. Tehniskā palīdzība, attiecībā uz iekārtu, ir jāveic autorizētam tehniskās apkalpes centram. Jāizmanto tikai oriģinālas rezerves daļas. **6**. Iekārta nav piemērota jeb kādu produktu glabāšanai, kas nav pārtikas produkti. **7**. Ražotājuzņēmums neuzņemas nekādu atbildību gadījumā, ja netiek ievērotas minētās drošības normas. Tas pats attiecas arī uz modifikācijas veikšanas tiesībām, iekārtas uzlabošanas nolūkos, kas veikts bez iepriekšējas ražotāja informēšanas. **8.** Iekārtu nedrīkst uzstādīt ārpus telpas, kur iespējama lietus vai tiešu saules staru iedarbība. **9.** Aizliegts iekārtu uzstādīt siltumenerģijas avotu tuvumā pie krāsnīm, elektriskajiem sildītājiem utt. **10.** Kompresijas grupas ventilācijas restēm ir jāatrodas ne mazāk kā 10 cm no sienas. **11**. Uz iztvaicētāja sakrājoties pārāk lielam daudzumam ledus augstas gaisa vai produktu mitruma pakāpes rezultātā - ieteicams apturēt kompresoru, novietot produktus pietiekami atdzesētā līdz līdzīgai temperatūrai vietā, un veikt atkausēšanu; pretējā gadījumā ilglaicīga kompresora funkcionēšana radīs pārāk lielu elektroenerģijas patēriņu un pazeminās lietderības koeficientu.

1. IEPAKOJUMA NOŅEMŠANA

1. Nogrieziet stiprinājumu, paceliet kasti virzienā uz augšu. **2.** Noņemiet stiklus un papīra starp plāksnes. **3.** Ieslidiniet pacēlāja spīles starp iekārtu un paleti vai kasti (1. att.), uzmanieties, lai nesabojātu elektrisko vadu. **4**. Pacelt iekārtu. **5**. Noņemt paleti vai kasti. **6**. Novietot iekārtu uz līdzenas horizontālas virsmas. **7.** Pirms iepakojuma izmešanas pārliecinieties, vai tajā nekas nav palicis. **8**. No iepakojuma jāizņem visi priekšmeti - darba atvieglošanai vislabāk to izdarīt atbilstoši montāžas secībai.

2. VĀKA ATVĒRŠANA

1. Paceliet vāku, satverot to aiz roktura.

3. IEKŠĒJĀS TILPNES TĪRĪŠANA

1. Notīriet tilpni ar mīkstu mitru sūklīti, pielietojot tikai neitrālus tīrīšanas līdzekļus. **2**. Noslaukiet sausu ar mīkstu, tīru drāniņu (skat. 3. att.).

4. VĀKA UN ĀRPUSES DAĻU TĪRĪŠANA

1. Nekad neizmantojiet tīrīšanas līdzekļus, kuru sastāvā ir alkohols vai šķīdinātāji, jo tie var neatgriezeniski sabojāt aizsargvāka virsmu. **2.** Tāpat atturieties no skrāpējošu tīrīšanas līdzekļu vai sūklīšu izmantošanas. **3**. Pielietojiet tos pašus tīrīšanas produktus, kurus izmantojiet iekārtas iekšpuses tīrīšanai. **4.** Koka virsmas jātīra ar speciāliem līdzekļiem, kas pieejami pārdošanā līdzekļi uz ūdens emulsiju bāzes bez šķīdinātājiem. **5.** Noslaucīt ar tīru audumu. **6**. Noņemiet plastikāta aizsargplēvi no iekārtas motora režģa.

5. NOTECĒJUMU PALIKTŅI

1. Notecējumu paliktņu montāža tiek veikta balstoties uz tilpnes pamatni. (sk.4.att)

6. DARBA PALIKTNIS

1. Satveriet ar rokām aiz darba paliktņa ārējas malas, izvelkot to laukā maksimāli par 40 cm. Darba paliktni var izvilkt no abām iekārtas malām/ pusēm (sk.4.att.)

LV

7. PIESLĒGŠANA ELEKTROENERĢIJAS TĪKLAM

1. Jāpārliecinās, vai elektroenerģijas tīkla spriegums un strāvas frekvence atbilst datiem, kas norādīti uz aprīkojuma plāksnītes (3. att.). **2**. Jāpārliecinās, vai rozete ir ***a)*** *aprīkota ar attiecīgu zemējumu,* ***b)*** *piemērota uz plāksnītes norādītajiem strāvas parametriem,* ***c)*** *aprīkota ar nepieciešamo aizsardzību atbilstoši IEC normatīviem: - magnētiski- termisks diferenciāls slēdzis (vairākumā gadījumu izglābj dzīvību) ar "In" = attiecīgā tabulā norādīts lielums. Diferenciators ar jutīgumu Id = 30 mA*.
3. Jāpārliecinās, ka telpa nav iespējama sprādziena draudu (AD). **4.** Jāpārliecinās, ka iekārtas pieslēdzams energoapgādes vads ir H05 VVF, kas ir piemērots iekštelpām. **5.** Jāievieto kontaktdakša rozetē (nedrīkst izmantot trejgabalus vai reduktorus).

8. DARBĪBA UN NOREGULĒŠANA

Iekārtu var regulēt ar vadības paneli (2. att.), kas atrodas korpusa priekšpusē:
(1) Galvenais: norāda tilpnes temperatūru
(2) Apgaismojuma slēdzis: lai ieslēgtu iekšējo apgaismojumu
(3) Apturētājs/stop
Iekārtas temperatūras regulēšanu veic ar taustiņu palīdzību **(4) "SET"** (vienu vienīgu reizi): parādās uzstādītā tilpnes temperatūra iekšpusē (uz displeja). Nospiežot vairākas reizes taustiņu **(5) "UP"**, tiek panākta temperatūras paaugstināšana, savukārt, nospiežot vairākas reizes taustiņu **(6) "DOWN"**, tiek panākta temperatūras pazeminināšana.

UZMANĪBU: pirms iekārtas darbināšanas pārbaudiet, vai:

1. Kontaktdakša ir ievietota rozetē. **2.** Saldēšanas aprīkojuma slēdzis ir ieslēgts (deg zaļais indikators).
3. Iekšējā gaisma ir ieslēgta. **4**. Slīdošās stikla durtiņas un vāks ir ciet. **5.** Temperatūra, kuru uzrada termometrs, ir piemērota produktiem. **6**. Aprīkojums neatrodas tiešos saules staros vai paaugstinātas jaudas mākslīgās gaismas staros. **7.** Apkārtējās vides temperatūra nepārsniedz +30°C un mitrums 55%, - parametri, kas piemēroti aprīkojumam (Klimatiskā klase 4).

9. IEKĀRTAS IZTVAICĒTĀJA UN IEKŠPUSES TĪRĪŠANA

1. Atvienojiet iekārtu no elektroenerģijas tīkla. **2**. Novietojiet iekārtu/preci attiecīgi atvēsinātā vietā.
3. Atveriet krānu, kas atrodas zem iekārtas. **4**. Ļaujiet iztvaicētājam atlaidināties un izvairieties no asu metāla priekšmetu pielietošanas, lai tādējādi atbrīvotos no ledus**. 5**. Notīriet iekārtas sienas un aksesuārus ar mīkstu sūkli, kas samitrināts ūdenī, kuram nedaudz pievienota soda, tad rūpīgi noslaukiet sausu.

LV

Mūsu produkti paredzēti tikai iekšējai lietošanai neinstalēt ārpus uzņēmuma/veikala telpām.

Felhasználói kézikönyv

1)A csomagolás kibontása
2)A búra kibontása
3)A belső tartály tisztítása
4)A búra és a kültér tisztítása
5)Csepegtető tálcák
6)Kiszolgálópult
7)Csatlakoztatás az elektromos hálózathoz
8)Működtetés és szabályozás
9)A beltér és a párologtató tisztítása

Karbantartási kézikönyv (45. old.)
1)A kondenzátor tisztítása
2)Búracsere.
3)Hűtőberendezés vázlatrajza és elektromos vázlatrajz

ELŐÍRÁSOK (45. old.)

Nagyon fontos, hogy a berendezéssel megőrizzék ezt a használati kézikönyvet biztonsági okokból a jövőbeni tanulmányozás céljára.

1. Ezt a berendezést csak felnőtt személyek működtethetik. Ne engedélyezzék a gyermekeknek, hogy megrongálják a vezérlőrendszert és játsszanak a berendezéssel. **2.** A berendezés jellemzőinek megváltoztatása vagy akár a módosítása is tilos. **3.** A berendezés beépítéséhez szükséges villamossági munkákat szakképzett villanyszerelő vagy hozzáértő személy végezheti el. **4**. Soha ne próbálják egymaguk megjavítani a berendezést. Tapasztalatlan személyek által végzett javítások károkat vagy komoly működési zavarokat okozhatnak. **5**. Ezen a berendezésen a szervízszolgáltatást az arra feljogosított Műszaki Szervízszolgálat hajthatja végre. Csak eredeti cserealkatrészeket alkalmazzanak. **6**. A berendezés nem alkalmas az élelmiszereken kívül más termékek tartósítására. **7**. A gyártó cég minden felelősséget elhárít magától abban az esetben, ha nem tartják be ezeket a balesetmegelőzési szabályokat. Ezenkívül fenntartja magának a jogot a bármilyen előzetes értesítés nélküli, fejlesztési célú módosítások bevezetésére. **8.** A készüléket nem szabad kültéren felállítani, ahol esőzéseknek és közvetlen napsugárzásnak van kitéve. **9**. Ne építsék be a berendezést olyan hőforrások közelében, mint kályhák, radiátorok stb. **10.** A kompresszor blokk szellőzőrácsát a falaktól legalább 10 cm-es távolságban tartsák. **11.** Ha a levegőpárásítón a levegő páratartalma vagy a lehűtendő termékek által okozott, rendellenes jégképződés következne be, akkor a kompresszor leállítását és az árunak megfelelő, ugyanolyan hőmérsékletre hűtött tartályokba történő áthelyezését javasoljuk a jégleolvasztáshoz szükséges időre; ellenkező esetben a kompresszor folytonosan működik, ami felesleges elektromos energiafogyasztást és csekély teljesítményt eredményez.

1. A CSOMAGOLÁS KIBONTÁSA

1. Vágják el a tartószalagot, felfelé húzzák le a dobozt. **2.** Vegyék ki a polcra helyezett kristályüvegeket és tasakokat. **3**.Vezessék be az emelő villáit a berendezés és a rakodólap vagy a láda közé (1. ábra) vigyázva arra, hogy ne sérüljön meg a tápvezeték. **4**. Emeljék fel a berendezést. **5**. Távolítsák el a rakodólapot vagy ládát. **6**. Helyezzék a berendezést egy vízszintes kiegyenlített felületre. **7**. Figyeljenek arra, hogy ne hagyjanak semmit a csomagolóanyagban, mielőtt azt eldobnák. **8**. A csomagolóanyagokat összetételük alapján különítsék el, ezáltal az újrafeldolgozásukat segítik.

2. A BÚRA KIBONTÁSA

1. A fogantyút megfogva emeljék fel a búrát.

3. A BELSŐ TARTÁLY TISZTÍTÁSA

1. Puha szivaccsal és semleges tisztítószerekkel tisztítsák a tartályt. **2.** Egy puha törlőruhával szárítsák meg (lásd 3. ábra).

4. A BÚRA ÉS A KÜLTÉR TISZTÍTÁSA

1. Feltétlenül kerüljék az alkoholt vagy annak származékait tartalmazó tisztítószerek használatát, amelyek jóvátehetetlenül megkárosítanák a búrát. **2**. Kerüljék a dörzsölő hatású termékeket és szivacsokat. **3**. A beltér tisztításához alkalmazott termékeket használják. **4.** A fafelületeket a kereskedelemben könnyen megtalálható vizes emulziós alapú, oldószereket nem tartalmazó, specifikus termékekkel tisztítsák. **5**. Egy tiszta törlőruhával szárítsák. **6**. Vegyék le a fóliát a motortér rácsáról.

5. CSEPEGTETŐ TÁLCÁK

1. A csepegtető tálcák behelyezését végezzék el oly módon, hogy fektessék azokat a tartály aljába. (lásd 4. ábra)

6. KISZOLGÁLÓPULT

1. Fogják meg kézzel a kiszolgálópult külső peremét, majd húzzák ki maximum 40 cm-re. A kiszolgáló pult a berendezés mindkét oldala felől kihúzható (lásd 4. ábra).

H

7. CSATLAKOZTATÁS AZ ELEKTROMOS HÁLÓZATHOZ

1. Győződjenek meg arról, hogy a hálózati feszültség és frekvencia megegyezzen a készülékre erősített táblácskán feltüntetett adatokkal. (3. ábra). **2**. Bizonyosodjanak meg arról, hogy a hálózati csatlakozóaljzat ***a)*** *Földelt vezetékkel rendelkezzen* ***b)*** *a tábla szerinti névleges áramhoz alkalmas legyen.* ***c)*** *az IEC szabványok által előírt védelmekkel rendelkezzen: differenciális mágneses termikus megszakító (hétköznapiasan kifejezve életmentő) és In =táblán feltüntetett névleges érték.-Differenciális Id=30 mA érzékenységgel.* **3.** Ellenőrizzék, hogy a környezet ne legyen robbanásveszélyes (AD). **4.** A készülékre szerelt tápvezeték: H05 VVF, beltéri használatra alkalmas. **5**. Illesszék be a csatlakozódugót (ne használjanak hármas csatlakozót és reduktorokat).

8. MŰKÖDTETÉS ÉS SZABÁLYOZÁS

A berendezés az oldalfalon elhelyezett kezelőtáblán található szabályozó vezérlőrendszerrel rendelkezik
(1) Központi egység: A tartályban lévő hőmérsékletet jelzi
(2) Világítás kapcsoló: A belső világítás felkapcsolására szolgál
(3) Dugó
A berendezés hőmérsékletének szabályozása a **(4)-es "SET"** gomb (egyszeri) benyomásával végezhető el: a beállított cella hőmérséklete jelenik meg (a display-en). Az **(5)-ös "UP"** gomb többszöri benyomásával a hőmérséklet növelését, viszont a **(6)-os "DOWN"** gomb benyomásával a hőmérséklet csökkentését érjük el. (2. ábra)

FIGYELEM: az áru behelyezése előtt ellenőrizzék, hogy:

1. A csatlakozódugó be van-e kötve. **2.** A hűtőberendezés megszakítója be van-e kapcsolva (világító zöld fény). **3**. A belső világítás fel legyen kapcsolva. **4.** A gördülő üvegek és a búra csukott helyzetben legyenek. **5.** A hőmérő az áru számára optimális értéket jelez-e. **6**. Ne érje a berendezést közvetlenül erős napsugárzás vagy nagy hatásfokú lámpa fénye. **7**. A környezeti hőmérséklet ne haladja meg a +30°C-ot 55% N.T.-mal, amelynél a készülék működőképes (4-es Klímaosztály).

9. A BELTÉR ÉS A PÁROLOGTATÓ TISZTÍTÁSA

1. Leírtak szerint kapcsolják le a hálózati csatlakozást. **2.** Távolítsák el az árut és tegyék megfelelően hűtött helyre. **3**. Nyissák ki a berendezés aljára felszerelt csapot. **4.** Hagyják leolvadni a párologtatót, miközben kerüljék az éles vagy hegyes fémtárgyak használatát a jégnek az oldalfalakról történő eltávolításához. **5**. Tisztítsák meg az oldalfalakat és a tartozékokat egy szódabikarbónás vízzel nedvesített szivaccsal majd gondosan szárítsák meg.

H

A termékeink beltéri felhasználásúak ne építsék be azokat helységek/üzletek külterébe.

Manwal għall użu

1) Ftuħ ta' l-ippakkjar
2) Ftuħ tal-għatu
3) Tindif tal-vaska ta' ġewwa
4) Tindif tal-għatu u ta' barra
5) L-uċuħ li jqattru
6) Il-wiċċ li sservi minnhu
7) Konnessjoni mal-provvista tad-dawl
8) Tħaddim u kontrolli
9) Tindif fuq ġewwa

Manwal għall-manutenzjoni (Pġ. 45)
1. Tindif tal-kondenser
2. Tindif ta' l-għatu
3. Skizz ta' l-impjant ta' refriġerazzjoni u skizz ta' l-elettriku

ATTENZJONI (Pġ. 45)

Importanti ħafna li dan il-manwal ta' istruzzjonijiet jinżamm ma' l-appliance biex jiġi kkonsultat anke' fil-futur, għal raġunijiet ta' sikurta'.

1. Dan l-appliance irid jitħaddem biss minn persuni adulti. Tfal m'ghandhomx jitħallew ibabsu jew jilagħbu bil-pumijiet. **2**. Mhuwiex permess tibdil fil-karatteristiċl tal-appliance. **3.** Xogħolijiet elettriċi neċessarji għall-installazjoni tal-appliance iridu jkunu eżegwiti minn elettriċisti kwalifikati jew minn persuni kompetenti. **4**. Wieħed m'għandu qatt jipprova jsewwi l-appliance waħdu. Tiswija magħmula minn persuni mhux tal-mestjier jistgħu jikkawżaw danni serji. **5**. Tibdil jew tiswija fl-appliance għandhom isiru biss minn ċentru ta' Assistenza Teknika awtorizzat. Uża biss partijiet oriġinali. **6**. L-appliance huwiex maħluq biex jikkonserva oġġetti oħra li mhumiex alimentari. **7**. Id-ditta li ħolqot l-appliance ma' terfax responsabilita' meta n-normi speċifikati ma jiġux rispettati u l-miżuri ta' prikawzjoni ma'jiġux meħuda. Id-ditta tirriżerva d-dritt li tagħmel t-tibdil kollu neċessarju f'dawn il-każijiet mingħajr pre-avvis. **8**. L-appliance m'ghandux jiġi nstallat fuq barra, espost ghax-xita jew ghar-raġġi tax-xemx. **9**. L-appliance m'ghandux jiġi nstallat viċin fonti ta' sħana bħal spiritieri ,ħijter etċ. **10**. Zomm il-ftuħ ta' ventilazzjoni tal-kumpressur almenu **1**0 ċentimetru 'l bogħod mill-ħajt. **11**. Jekk tiżviluppa formazzjoni ta' silġ mhux normali fuq l-evapuratur, ikkawżata mill-umdita' tal-arja jew mill-prodotti li jridu jiġu refriġirati, nissuġġerixxu li jitwaqqaf il-kompressur u l-merċa titpoġġa f'kontenitur apposta refriġirat bl-istess temperatura għall- ħin neċessarju sakemm jinħall is-silġ; jekk le l-kumpressur jibqa' jaħdem kontinwament, jaħli l-elettriku għalxejn u jrendi ftit li xejn.

1. FTUĦ TA' L-IPPAKKJAR
1. Aqta' l-irbit, u dawwar il-kaxxa `l fuq. **2**. Neħħi l-ħġieġ u l-enveloppi mqegħda fuq l-ixkaffa. **3.** Daħħal il-frieket tat-trakk li jgħolli bejn it-tagħmir u l-pelit jew il-kaxxa. Oqgħod attent li ma tagħmilx ħsara `il-kejbil li jforni. **4**. Għolli l-appliance. **5**. Neħħi l-kaxxa. **6.** Poġġi l-appliance fuq wiċċ ċatt u lixx. **7**. Kun żgur li ma fadal xejn fl-ippakkjar qabel ma tarmi. **8**. Issepara l-materjal tal-ippakjar biex tiffaċilita r-rimi tiegħu. (ara fig. 1)

2. FTUĦ TA' L-GĦATU
1. Għolli l-għatu billi taqbad mill-pum.

3. TINDIF TAL-VASKA TA' ĠEWWA
1. Naddaf il-vaska bi sponza ratba u deterġenti newtrali. **2.** Ixxotta b'biċċa ħafifa (ara fig. 3).

4. TINDIF TA'L-GĦATU U L-PARTIJIET TA' BARRA
1. Qatt m'ghandek tuża deterġenti li jkun fihom alkoħol jew derivattivi, li jistgħu jagħmlu ħsara irreparabbli `l-ghatu. **2.** L-anqas m'ghandek tuża prodotti li joborxu jew sponoż. **3**. Uża l-istess prodotti bħal dawk li tuża ghat-tindif fuq ġewwa. **4**. Uża materjal approprjat li wieħed jista jsib fil-ħwienet tad-dindif ta'l-injam, li bilfors ghandhom jkollhom emulsjoni ta'l-ilma li m'ghandu l-ebda ilma. **5**. Nixxef b'biċċa nadifa. **6**. Neħħi r-rita tal-plastik minn mal-grada fuq il-kompartament fejn jinsab il-mutur.

5. L-UĊUĦ LI JQATTRU
1.It-tqegħid ta' l-ixkaffi li jqattru jsir billi jiġu appoġjati fuq il-vaska li tinsab fit-tarf (ara figura 4).

6. IL-WIĊĊ LI SSERVI MINNHU
1.Aqbad sew b'idejk it-tarf tal-wiċċ li ser iservi minnhu, billi toħorġu mhux aktar minn 40 ċm `l barra. Dan il-wiċċ jista' jinħareġ miż-żewġ naħat ta' l-apparat. (ara figura 4).

M

7. KONNESSJONI MAL- MEJNS

1. Kun żgur li l-vultaġġ u l-frekwenza tal-mejns huma l-istess bħal dawk mniżżla fuq ir-Rating Plate imwaħħla mal-appliance. (Fig. 3) **2**. Kun żgur li s-sokkitt li miegħu se tqabbad : ***a)*** *Huwa ertjat kif suppost,* ***b)*** *jissodisfa l-prirekwiżiti kollha tal-kurrent ratat hekk kif stipolat fuq ir-rating plate.* ***c)*** *Jikkonforma mar-regolamenti tal-IEC: l-iswiċċ differenzjali manjetiku-termali ġhandu In=valur nominali li huwa dak dikjarat fuq il-plakka tar-Rating: Id-differenzjal b'sensittivita Id ta' 30mA*. **3.** Kun żgur li m'hemm l-ebda periklu ta' splużżjoni (AD) fil-kamra. **4**. Il-'cable' tal-appliance huwa H05VVF, iddisinjat għall-użu intern. **5.** Daħħal il-plakka ġewwa s-sokkit (tużax adattaturi għas-sistema ta' bi tlieta jew adattaturi li jnaqqsu l-kurrent).

8. TĦADDIM U KONTROLLI

L-apparat hu mgħammar b'kontrolli li jirregolaw il-ħidma (Fig.2) li jinsabu fil-panew tal-ġenb:
(1) Indikatur ċentrali: Jindika t-temperatura fil-vaska
(2) Swiċċ tad-dawl: Jintuża biex jixgħel id-dawl ta' ġewwa
(3) Għatu.
It-temperatura tista' tiġi kkontrolata mill-apparat billi tagħfas il-buttuna **(4) "SET"** (għal darba biss): Ser tidher it-temperatura ssettjata tal-kabinett (fid-displej). Jekk tagħfas għal aktar minn darba l-buttuna **(5) "UP"** ser tgħolli t-temperatura filwaqt li jekk tagħfas il-buttuna **(6) "DOWN"** ser tbaxxi t-temperatura.

TWISSIJA: Qabel ma ddaħħal l-oġġetti ta' ikel qis li;

1. Il-plakka hija mqabbda. **2.** Ir-refriġeratur huwa mqabbad u jidher id-dawl l-aħdar. **3.** Id-dawl ta' ġewwa huwa mdaħħal. **4.** Il-ħġieġ li jiżżerżaq u l-għatu jinsabu magħluqa. **5.** It termometru juri t-temperatura mixtieqa ghall-prodoti li huma ghall- hazna. **6.** L-appliance mhuwiex espost għar-raġġI diretti tax-xemx jew lampi li jarmu dawl qawwi. **7.** It-temperatura tal-kamra ma taqbiżx +30°C RH 55%, għal liema temperatura l-appliance huwa fil-fatt iddisinjat biex jaħdem normalment (Klassi Klimatika 4).

9. TINDIF FUQ ĠEWWA

1. Neħħi l-oġġetti ta' l-ikel kif. **2**. Neħħi l-affarijiet u qegħdhom f'lok li hu refriġerat b'mod xieraq. **3**. Iftaħ it-tapp li jinsab taħt l-apparat. Halli sakemm jinħall. **4**. Evita li tuża biċċiet tal-metall li jaqtgħu jew bil-ponta biex tneħħi s-silġ minn mal-uċuħ. **5.** Naddaf l-uċuħ u l-aċċessorji bi sponża umda bl-ilma u bi ftit bikarbonat tas-sodju b'attenzjoni.

Il-prodotti tagħna huma għall-użu intern tinstallax fuq barra tal-bini/ħwienet.

M

Podrecznik operatora

1)Rozpakowywanie
2)Otwieranie pokrywy obudowy
3)Mycie wewnętrzne wanny
4)Czyszczenie obudowy i części zewnętrznych
5)Panele odprowadzające wodę
6)Blat roboczy
7)Podłączanie do zasilania
8)Funkcjonowanie i regulacja
9)Czyszczenie wnętrza i parownika

Podrecznik obslugi konserwacyjnej (str. 45)

1)Czyszczenie kondensatora
2)Wymiana pokrywy obudowy
3)Schemat układu chłodzenia i schemat elektroniczny

UWAGI (str. 45)

Instrukcje należy zachować wraz z urządzeniem w celu konsultacji i bezpieczeństwa.

1. Urządzenie musi być podłączone tylko przez osoby dorosłe. Nie wolno dzieciom dotykać przycisków czy bawić się urządzeniem. **2**. Jest zabronione fałszowanie czy zmienianie charakterystyki urządzenia. **3.** Prace elektryczne konieczne do instalacji urządzenia muszą być wykonane przez wykwalifikowanego elektryka lub przez kompetentną osobę. **4**. Nigdy nie próbuj reperować urządzenia sam. Naprawy wykonane przez osoby niedoświadczone mogą spowodować uszkodzenia lub złe funkcjonowanie urządzenia. **5**. Serwis musi być wykonany przez upoważnione Centrum Techniczne. Stosować tylko części zamienne oryginalne. **6**. Urządzenie nie jest przystosowane do konserwacji produktów innych niż artykuły żywnościowe. **7**. Producent nie bierze na siebie żadnej odpowiedzialności jeśli przepisy dotyczące bezpieczeństwa pracy nie będą przestrzegane. Producent zastrzega sobie prawo naniesienia zmian ulepszających bez zawiadomienia. **8**. Urządzenie nie może być zainstalowane na zewnątrz, wystawione na deszcz czy bezpośrednie działanie promieni słonecznych. **9**. Nie instalować urządzenia blisko źródeł ciepła takich jak kaloryfery czy piecyki, itd. **10**. Kratki wentylacyjne kompresora muszą być oddalone od ścianek przynajmniej o 10 cm. **11**. Jeśli powstanie lód na parowniku wywołany przez wilgotność powietrza lub przez produkty przeznaczone do chłodzenia, radzimy zatrzymać kompresor wkładając produkty do specjalnego zbiornika ochłodzonego do tej samej temperatury co urządzenie na czas konieczny do przeprowadzenia operacji usunięcia szronu; W przeciwnym razie kompresor będzie działać nieprzerwanie zużywając niepotrzebnie energię elektryczną i będzie mało wydajny.

1. ROZPAKOWYWANIE

1. Przciąć taśmę, zsunąć pudło w górę. **2.** Wyjąć szkło i pokrowce znajdujące się na blacie**. 3**.Wsunąć widły wózka pomiędzy urządzenie a paletę lub skrzynię (il.1) tak, aby nie uszkodzić kabla zasilania. **4.** Podnieść urządzenie. **5**. Pozbyć się palety lub skrzyni. **6.** Postawić urządzenie na równej powierzchni. **7.** Zwrócić uwagę, aby nie pozostawić niczego w opakowaniu przed jego wyrzuceniem. **8**. Dokonać segregacji różnych opakowań w celu ich łatwiejszego recyklingu. (Patrz rys.1)

2. OTWIERANIE POKRYWY OBUDOWY

1. Podnieść pokrywę za pomocą uchwytu.

3. MYCIE WEWNĘTRZNE WANNY

1. Myć wannę miękką gąbką i środkami neutralnymi. **2**. Wytrzeć do sucha miękką ściereczką.

4. MYCIE KOPUŁY I ZEWNĘTRZNE

1. Stanowczo unikać środków zawierających alkohol lub jego pochodne, które uszkodziłyby kopułę nieodwracalnie. **2.** Unikać produktów i gąbek ostrych. **3.** Używać tych samych produktów co do mycia wewnątrz. **4.** Powierzchnie drewniane powinny być czyszczone produktami do drewna na bazie emulsji wodnistych bez środków rozpuszczających, które są powszechnie dostępne w sklepach. **5.** Wytrzeć do sucha czystą ściereczką. **6.** Zdjąć folię z kratki wnęki silnika.

5. PANELE ODPROWADZAJĄCE WODĘ

1. Montować panele odprowadzające wodę na dnie pojemnika. (patrz rys.4)

6. BLAT ROBOCZY

1. Chwycić krawędź zewnętrzną blatu roboczego i wysunąć na max. 40 cm. Blat roboczy można wysunąć z obydwu stron urządzenia. (patrz rys.4)

PL

7. PODŁĄCZENIE DO SIECI ELEKTRYCZNEJ

1. Upewnić się czy napięcie i częstotliwość sieci odpowiadają parametrom wskazanym na tabliczce (A) umieszczonej na urządzeniu. **2**. Upewnić się czy gniazdko wtyczkowe zasilania jest: ***a)*** *wyposażone w przewód uziomowy.* ***b)*** *odpowiednie do prądu nominalnego określonego na tabliczce.* ***c)*** *wyposażone w zabezpieczenia zgodnie z normami IEC :- Włącznik magnetyczno-termiczny (zwykle puszka odcinająca dopływ prądu) z In= wartość nominalna wskazana na tabliczce. - Przekładnia różniczkowa ze skutecznością Id =30 mA*. **3**. Sprawdzić czy w pomieszczeniu nie ma ryzyka eksplozji (AD). **4.** Przewód zasilający zamontowany do urządzenia to: H05 VVF, przystosowany do użytku wewnątrz pomieszczeń. **5**. Włożyć wtyczkę do gniazdka (nie używać potrójnych złączek ani złączek redukcyjnych)(il. 3).

8. FUNKCJONOWANIE I REGULACJA

Urządzenie posiada regulatory umieszczone na panelu znajdującym się z boku urządzenia (il. 2).
1) Centralka elektroniczna - pokazuje temperaturę komory.
2) Wyłącznik światła: służy do włączania światła wewnętrznego.
3) Korek
Regulacja temperatury: pojedyncze naciśnięcie przycisku **(4) „SET lub P”** pozwala na odczytanie ustawionej temperatury na wyświetlaczu. Ustawienie to można zmienić naciskając wielokrotnie przycisk **(5) ”UP”**, podnosząc temperaturę, lub przycisk **(6) „DOWN”,** obniżając temperaturę.

UWAGA: Ustawiając produkty żywnościowe upewnić się, że:

1. Wtyczka jest podłączona. **2.** Włącznik urządzenia chłodzącego jest włączony z lampką zieloną włączoną. **3**. Światło wewnętrzne jest włączone. **4.** Szyby przesuwane i pokrywa są zamknięte.
5. Termometr wskazuje temperaturę odpowiednią do wystawionych produktów. **6**. Do urządzenia nie dochodzą promienie słoneczne czy nad urządzeniem nie są ustawione żarówki o silnej mocy.
7. Temperatura pomieszczenia nie przekracza +30°C - U.R. 55%, do takiej temperatury urządzenie jest przystosowane (Klasa klimatyczna 4).

9. CZYSZCZENIE WNĘTRZA I PAROWNIKA

1. Odłączyć urządzenie od zasilania jak opisano. **2**. Opróżnić urządzenie przenosząc jego zawartość do odpowiednio chłodzonego miejsca. **3**. Odkręcić zawór otworu odpływowego znajdujący się pod urządzeniem. **4.** Czekać na odparowanie szronu. Nie używać ostrych narzędzi metalowych do usuwania lodu ze ścianek. **5**. Czyścić ścianki i akcesoria gąbką zwilżoną wodą i małą ilością dwuwęglanu sodu (sody oczyszczanej) następnie dokładnie osuszyć

Nasze produkty są przeznaczone do użytku wewnętrznego instalować ich na zewnątrz lokali czy sklepów.

PL

Priročnik za delavca

1. Navodila za odstranitev embalaže.
2. Odpiranje kupole.
3. Čiščenje notranje kadi
4. Čiščenje kupole in zunanje površine.
5. Odcejalniki
6. Oporna površina
7. Povezava na električno omrežje.
8. Delovanje in uravnavanje.
9. Čiščenje notranje strukture

Priročnik za vzdrževalno osebje (stran 45)

1. Čiščenje kondenzatorja.
2. Zamenjava kupole.
3. Shema naprave za hlajenje in električna shema.

OPOZORILA (stran 45)

Je zelo važno, da se ta priročnik dobro shrani skupaj z napravo za bodočo konzultacijo, predvsem zaradi varnosti.

1. Samo odrasle osebe lahko opravljajo kontrole in vzdrževanje te naprave. Ni dovoljeno, da se otroci dotikajo komand ali da se igrajo z njimi. **2.** Je strogo prepovedano ponarediti ali spremeniti karakteristike te naprave. **3**. Vse električne dela potrebne za instalacijo naprave morajo biti opravljene od kvalificiranega električarja ali kvalificiranega osebja. **4**. Nikoli ne poskusiti popravljati sami te naprave. Popravila opravljene od nekvalificiranega osebja lahko povzročijo škodo ali slabo delovanje naprave. **5.** Vzdrževanje te naprave mora biti opravljeno od avtoriziranega Servisa. Uporabljati samo originalne rezervne dele. **6.** Ta naprava ni primerna za konzerviranje drugega blaga razen jestvin. **7.** Proizvajalec ne odgovarja če ti protinezgodni predpisi niso upošteti. Proizvajalec si pridrža pravico, da spremeni in izboljša svoje izdelke brez predhodnega obvestila. **8.** Naprava ne sme biti instalirana na odprtem prostoru, izpostavljena dežju ali sončnim žarkom. **9.** Ne instalirati te naprave v bližini virov toplote, kot na primer peči, radiatorji itd.**10.** Rešetke za ventilacijo kompresorja morajo biti oddaljene od stene vsaj 10 cm. **11**. Če se pojavi abnormalni sloj ledu na evaporatorju, povzročen od previsoke vlage v zraku ali od shranjenih izdelkov, v tem primeru priporočamo, da se ustavi kompresor in da se blago shrani v primernem prostoru z isto temperaturo za ves čas potreben za odtajanje ledu; v nasprotnem primeru kompresor bo neprestano deloval in povzročil nepotrebno uporabo električne energije in nizki učinek naprave.

1. NAVODILA ZA ODSTRANITEV EMBALAŽE

1. Prerezati pakirni trak, sneti karton navzgor. **2**.Odstraniti stekla in ovojnice kateri se nahajajo na predalu. **3.** Pozicionirati vile viličarja med napravo in paleto ali leseni zaboj. (skica 1), in biti posebno pozorni, da se ne poškoduje kabel za napajanje. **4**. Dvigniti napravo. **5**. Odstraniti paleto ali zaboj. **6**. Postaviti napravo na horizontalno ravno površino. **7**. Dobro preveriti, da noben del ne ostane v embalaži preden se jo odstrani. **8.** Ločiti materiale kateri sestavljajo embalažo glede na njihovo sestavljanje tako da se olajša odvajanje.

2. ODPIRANJE KUPOLE

1. Prijeti ročaj in dvigniti kupolo.

3. ČIŠČENJE NOTRANJE KADI

1. Očistiti kad z eno mehko gobo in z nevtralnimi čistilnimi sredstvi. **2.** Obrisati z eno mehko, čisto krpico (glej skico 3).

4. ČIŠČENJE KUPOLE IN ZUNANJE POVRŠINE

1. Ne uporabljati čistilnih sredstev katere vsebujejo alkohol ali druge solvente ker bi lahko poškodovali kupolo. **2**. Ne uporabljati abrazivnih sredstev ali gob. **3**. Uporabljati enake čistilne sredstva kot za čiščenje notranje strukture. **4**. Lesene površine morajo biti očiščene z posebnimi sredstvi katere so običajno v prodaji, sestavljene iz vodenih emulzij in brez solventov. **5**. Obrisati z čisto krpico. **6**. Odstraniti zaščitni transparent.

5. ODCEJALNIKI

1. Za pravilno montiranje odcejalnikov, je treba jih nasloniti na dno kadi (glej skico 4).

6. OPORNA POVRŠINA

1. Prijeti z rokami zunanji rob oporne površine in jo sneti za vsaj 40 cm. Oporna površina se lahko sname iz obeh strani naprave (glej skico 4).

SLO

7. POVEZAVA NA ELEKTRIČNO OMREŽJE

1. Dobro preveriti, da napetost in frekvenca omrežja so enake kot tiste navedene na tablici katera se nahaja na napravi (skica 3). **2**. Dobro preveriti, da vtičnica: ***a)*** *ima ozemljitev.* ***b)*** *ustreza nominalnemu toku naveden na tablici.* ***c)*** *ima vse predpisane IEC zaščite: - diferencialno magnetotermično stikalo z In=nominalno vrednostjo navedena na tablici Diferencial z občutljivostjo Id=30 mA*. **3**. Dobro preveriti, da naprava ne bo montirana v prostoru kateri je potencialno nevaren za eksplozije (AD). **4**. Kabel za napajanje montiran na napravi mora biti "H05 VVF" za notranje prostore. **5**. Vtakniti vtikač v vtičnico (ne uporabljati pomožnih vtičnic ali redukcij).

8. DELOVANJE IN URAVNAVANJE

Naprava je opremljena z komandami za uravnavanje kateri se nahajajo na kvadrantu na stranski steni:
(1) Kontrolna enota: kaže temperaturo kadi
(2) Stikalo za luč: je potrebno za prižiganje notranje žarnice
(3) Zamašek
Za uravnavanje temperature a) Če se enkrat pritisne na gumb **4 "SET** je mogoče vizualizirati na displayu postavljeno temperaturo, katero je mogoče spremeniti če se večkrat pritisne na gumb **5 "UP"** (GOR) ali na gumb **6 "DOWN"** (DOL). (skica 2)

POZOR: preden se napolni hladilnik z blagom je treba dobro preveriti da:

1. Vtikač mora biti vtaknjen v vtičnico. **2**. Stikalo naprave za hlajenje mora biti vključeno, in zelena lučka mora biti prižgana. **3.** notranja lučka je vključena. **4**. drsne steklene vrata in kupola so zaprte.
5. Temperatura mora biti postavljena na primerno vrednost za hlajenje blaga. **6**. Sončni žarki ali zelo močne žarnice ne smejo sijati direktno na napravo. **7.** Ambientna temperatura ne sme biti višja od +30°C - vlažnost 55%; te so vrednosti za katere je bila naprava umerjena (klimatski razred 4).

9. ČIŠČENJE NOTRANJE STRUKTURE

1. Izključiti električno napajanje. **2** Odstraniti blago in ga shraniti v drugem ohlajenem prostoru z isto temperaturo. **3.** Odstraniti zamašek v centru dna kadi. **4.** Odtajati evaporator ampak ne uporabljati kovinskih, ostrih in koničastih predmetov za odstranitev ledu. **5.** Očistiti stene in dodatne dele z vlažno gobo (voda in soda bikarbona) in dobro obrisati.

Naši izdelki so proizvedeni za uporabo samo v notranjih prostorih nikoli ne montirajte te izdelke na odprtih prostorih.

SLO

Ръководство за оператора:

1. Отваряне на опаковката
2. Отваряне на свода
3. Почистване на вътрешната вана
4. Почистване на свода и на външната част
5. Равнина за събиране на вода
6. Работна равнина
7. Свързване с електрическата мрежа
8. Функциониране и регулиране
9. Вътрешно почистване

Ръководство за лицето,извършващо поддръжка (страница 45)

1. Почистване на кондензатора
2. Подмяна на свода
3. Хладилно растителни и схематични

ПРЕДУПРЕЖДЕНИЯ (страница 45)
Изключително важно е тази книжка с инструкции да се съхранява заедно с апаратурата, за бъдещи консултации и поради съображения за безопасност. 1. Тази апаратура трябва да се пуска да функционира само от възрастни хора. Не позволявайте на деца да повреждат команди или да играят с апаратурата. **2.** Забранено е да се подправят или да се променят характеристиките на апаратурата. **3.** Електрическите дейности, необходими за инсталацията на апаратурата, трябва да бъдат извършени от квалифициран електротехник или от компетентно лице. **4.** Никога не се опитвайте да поправяте апаратурата сами. Поправки, извършени от неопитни лица, могат да причинят щети или сериозни неизправности. **5.** Техническото обслужване на тази апаратура трябва да бъде извършено от оторизиран Център за техническо обслужване. Използвайте само оригинални резервни части. **6.** Апаратурата не е подходяща за съхранение на селскостопански продукти, които не са хранителни. **7.** Производителят отхвърля всякаква отговорност, когато тези мерки за безопасност не са спазени. Той си запазва правото да извършва подобрения без да предупреждава предварително за това. **8.** Избягвайте да инсталирате апаратурата на място, където ще бъде изложена на пряко слънчево греене. **9.** Не инсталирайте апаратурата близо до източници на топлина като печки, калорифери и т.н. **10.** Дръжте вентилационните решетки на групата на компресора далеч от стените, на разстояние поне 30 cm. **11.** Когато се появи необичайно образуване на лед върху изпарителя, причинено от влажността на въздуха или от продуктите за охлаждане, препоръчваме ви да спрете компресора като поставите стоката в подходящ съд за съхранение, охладен до същата температура за времето, необходимо за размразяване; в противен случай компресорът ще функционира непрекъснато като това ще доведе до излишна консумация на енергия и нисък коефициент на полезно действие.

1. ОТВАРЯНЕ НА ОПАКОВКАТА
1. Срежете лентата, измъкнете кутията отгоре. **2.** Отстранете кристалите и пакетчетата поставени върху равнината. **3.** Вкарайте вилиците на повдигача между апаратурата и палета или сандъка (Фиг.1), като внимавате да не повредите захранващия кабел. **4.** Повдигнете апаратурата.
5. Отстранете палета или сандъка. **6.** Поставете апаратурата на равна хоризонтална повърхност.
7. Обърнете внимание да не е останало нещо в опаковката, преди да я изхвърлите. **8.** Отделете материалите според състава им, за да улесните тяхното унищожаване (виж Фиг.1).

2. ОТВАРЯНЕ НА СВОДА
1. Повдигнете свода чрез ръкохватката.

3. ПОЧИСТВАНЕ НА ВЪТРЕШНАТА ВАНА
1. Извадете предпазната лента от дъното и краищата. **2.** Почистете ваната с мека гъба и неутрални почистващи препарати. **3.** Подсушете с мека и чиста кърпа.

4. ПОЧИСТВАНЕ НА СВОДА И НА ВЪНШНАТА ЧАСТ
1. Абсолютно трябва да се избягва употребата на почистващи препарати, съдържащи алкохол или негови производни, които биха повредили непоправимо свода **2.** Да се избягват абразивни продукти или гъбички. **3.** Използвайте същите почистващи продукти, които използвате за почистване на вътрешността. **4.** Повърхностите от дърво трябва да се почистват със специфични продукти, които се намират в търговската мрежа и които са на основата на водни емулсии и не съдържат разтворители. **5.** Почистете с чиста кърпа. **6.** Свалете фолиото от решетката за отделението на мотора.

5. РАВНИНА ЗА СЪБИРАНЕ НА ВОДА
Монтажът на равнините за събиране на изкапалата вода, трябва да се извърши като се поставят на дъното на ваната (виж Фиг.4).

6. РАБОТНА РАВНИНА
Хванете с ръка външния край на работната равнина, като го издърпате максимално с 40 cm. Работната равнина може да бъде издърпана от двете страни на апаратурата (виж Фиг.4).

BG

7. СВЪРЗВАНЕ С ЕЛЕКТРИЧЕСКАТА МРЕЖА
1. Уверете се, че напрежението и честотата на мрежата съответстват на тези, които са посочени на табелката (A), поставена върху апарата. **2.** Уверете се, че захранващият контакт е: ***a)*** *снабден със заземяващ проводник.* ***b)*** *съответства на номиналния ток върху табелата.* ***c)*** *че има защити, които съответстват на нормите IEC :- Диференциален магнитно-термичен прекъсвач (по – известен като животоспасяващ) с In= номинална стойност, отразена на табелата.- Диференциален прекъсвач с чувствителност Id =30 mA.* **3.** Проверете, дали не съществува опасност от експлозия в средата на поставяне (AD). **4.** Монтираният върху апарата захранващ кабел е: H05 VVF подходящ за вътрешни помещения. **5.** Вкарайте щепсела.(не използвайте тройни контакти и редукции) **N.B:** Ако апаратурата по време на транспорта или съхранението е била поставена погрешно на обратната страна, оставете я в покой 3 часа в правилното положение, преди да свързвате захранването (виж Фиг. 3).

8. ФУНКЦИОНИРАНЕ И РЕГУЛИРАНЕ
Апаратурата е снабдена с команди за регулиране (Фиг.2), разположени в карето, намиращо се отстрани:
(1) Централа: Показва температурата на ваната
(2) Прекъсвач охлаждане: Служи за пускане на охлаждащата инсталация.
(3) Тапа
Регулирането на температурата на апаратурата се извършва като се натисне **Бутон (4) "SET"** (само един път): ще се появи, зададената температура за отделението (на дисплея). Като натиснете няколко пъти **Бутон (5) "UP",** ще постигнете увеличаването на температурата, като натиснете обаче **Бутон (6) "DOWN",** ще постигнете намаляването на температурата.

ВНИМАНИЕ: преди да поставите вътре стоката, проверете дали:

1. Щепселът да бъде свързан. **2.** Прекъсвачът на хладилната инсталация да бъде включен и зелената светлина да свети. **3.** Вътрешното осветление е включено. **4.** Плъзгащите се стъклени вратички и свода са затворени. **5.** Термометърът да показва стойност, която е подходяща за стоките. **6.** Да няма слънчево нагряване или мощно осветление директно над апаратурата.
7. Температурата на средата да не бъде над + 30° C - влажност 55%, за каквито апаратът е пригоден (Климатичен клас 4).

9. ВЪТРЕШНО ПОЧИСТВАНЕ
1. Прекъснете захранването. **2.** Отстранете стоката като я поставите на друго подходящо охладено място. **3.** Отворете кранчето, поставено под апаратурата **4.** Оставете апаратурата да се размрази, като избягвате употребата на режещи или остри метални предмети за отстраняване на леда от стените. **5.** Почистете стените и аксесоарите с гъба, навлажнена с вода и малко сода бикарбонат и подсушете внимателно.

Нашите продукти са за вътрешни помещения – да не се инсталират навън във заведения / магазини.

BG

Manualul operatorului :

1. Deschiderea ambalajului
2. Deschiderea cupolei
3. Curăţarea bazinului
4. Curăţarea cupolei şi a suprafeţelor externe
5. Suprafeţe de scurgere
6. Raftul de servire
7. Conectarea la reţeaua electrică
8. Funcţionare şi reglare
9. Curăţarea părţilor interne

Manualul tehnicianului (pagina 45):

1. Curăţarea condensatorului
2. Înlocuirea cupolei
3. Şi instalaţii frigorifice schematic

AVERTISMENTE (pag. 45)
Păstraţi acest manual împreună cu echipamentul în vederea unor consultări ulterioare. 1. Folosirea acestui aparat este permisă numai adulţilor. Nu lăsaţi copiii să se joace cu aparatul sau să atingă comenzile. **2.** Este interzisă modificarea aparatului şi a caracteristicilor sale. **3.** Toate operaţiunile de conectare la reţeaua electrică trebuie executate de către un electrician sau de către o persoană calificată. **4.** Nu încercaţi să reparaţi singuri aparatul. Reparaţiile executate de persoane necalificate pot cauza daune sau avarii grave. **5.** Reparaţiile trebuie efectuate numai de către un Centru de asistenţă tehnică autorizat. Folosiţi numai piese de schimb originale. **6.** Acest aparat a fost proiectat numai pentru conservarea alimentelor. **7.** Producătorul declină orice responsabilitate în cazul nerespectării regulilor generale de protecţie a muncii. Producătorul îşi mai rezervă de asemenea dreptul de a modifica sau îmbunătăţi echipamentul fără nici un preaviz. **8.** Nu amplasaţi aparatul în bătaia soarelui. **9.** Nu amplasaţi aparatul în vecinătatea unor surse de căldură (sobe, calorifere, etc.). **10.** Distanţa dintre grilajele de aerisire ale compresorului şi pereţi trebuie să fie de minim 30 cm. **11.** Dacă observaţi formarea unei suprafeţe anormale de gheaţă pe dispozitivul de evaporare (din cauza umidităţii din aer sau a produselor refrigerate), vă sfătuim să opriţi compresorul şi să mutaţi produsele în alt recipient care să fie răcit la aceeaşi temperatură până la dezgheţarea completă a stratului de gheaţă de mai sus. În caz contrar, compresorul va funcţiona fără oprire cu un consum inutil de energie şi randament scăzut.

1. DESCHIDEREA AMBALAJULUI
1. Tăiaţi banda din polipropilenă şi scoateţi cutia. **2.** Scoateţi geamurile şi pungile de pe raft.
3. Introduceţi furcile stivuitorului între cărucior şi palet sau cutie (Fig.1), fără să avariaţi cablul de alimentare. **4.** Ridicaţi echipamentul. **5.** Înlăturaţi paletul sau cutia. **6.** Aşezaţi echipamentul pe o suprafaţă orizontală netedă. **7.** Aveţi grijă să nu lăsaţi nimic în interiorul ambalajului înainte de a-l arunca. **8.** Sortaţi materialele în funcţie de compoziţie pentru a uşura eliminarea deşeurilor.

2. DESCHIDEREA CUPOLEI
1. Ridicaţi cupola trăgând de mâner.

3. CURĂŢAREA BAZINULUI
1. Înlăturaţi pelicula de protecţie de pe marginile şi fundul bazinului. **2.** Curăţaţi bazinul folosind un burete moale şi un detergent neutru. **3.** Uscaţi bazinul cu o cârpă moale şi curată.

4. CURĂŢAREA CUPOLEI ŞI A SUPRAFEŢELOR EXTERNE
1. Evitaţi folosirea detergenţilor pe bază de alcool sau a altor derivaţi ai alcoolului care ar putea avaria ireversibil cupola. **2.** Evitaţi folosirea unor produse sau a unor bureţi abrazivi. **3.** Folosiţi aceleaşi produse pe care le folosiţi la curăţarea părţii interne. **4.** Suprafeţele din lemn trebuie curăţate cu produse care pot fi găsite uşor în comerţ, pe bază de emulsii cu apă şi fără solvenţi. **5.** Uscaţi cupola cu o cârpă curată.
6. Înlăturaţi pelicula de pe grilajul compartimentului motor.

5. SUPRAFEŢE DE SCURGERE
Montaţi suprafeţele de scurgere aşezându-le pe fundul bazinului (vezi Fig.4).

6. RAFTUL DE SERVIRE
Prindeţi marginea externă a raftului de servire şi extrageţi-l maxim 40 de cm. Raftul poate fi extras pe ambele părţi ale căruciorului (vezi Fig.4).

7. CONECTAREA LA REŢEAUA ELECTRICĂ
1. Verificaţi dacă tensiunea de alimentare şi frecvenţa reţelei coincid cu cele indicate pe plăcuţa (A) de pe aparat. **2.** Verificaţi dacă priza: ***a)*** *Este împământată.* ***b)*** *Dacă curentul nominal corespunde cu cel indicat pe plăcuţa aparatului.* ***c)*** *Dacă este dotată cu sistemele de protecţie cerute de IEC (Comisia Electrotehnică Internaţională):- Întrerupător magnetotermic diferenţial (siguranţă) care să aibă valoarea In= valoare nominală trecută pe plăcuţă.- Disjunctor cu sensibilitatea Id =30 mA.* **3.** Asiguraţi-vă că nu există pericol de explozie (AD).

R

4. Tipul cablului de alimentare montat pe acest aparat este: H05 VVF destinat folosirii în interior.
5. Introduceţi fişa. (nu folosiţi adaptoare sau triplu-ştecăre) **N.B.:** Dacă aparatul nu a fost poziţionat corect în timpul transportului sau al depozitării, întoarceţi-l în poziţia corectă şi aşteptaţi 3 ore înainte de a-l conecta la reţeaua electrică (vezi Fig. 3).

8. FUNCŢIONARE ŞI REGLARE
Căruciorul este dotat cu comenzi de reglare (Fig.2) care sunt amplasate pe panoul lateral:
(1) Sistem electronic: Arată temperatura bazinului
(2) Buton răcire: Porneşte sistemul de răcire.
(3) Dop
Reglarea temperaturii se va face apăsând **tasta (4) „SET”** o singură dată: va fi afişată temperatura la care a fost reglat. Apăsaţi de mai multe ori **tasta (5) „UP”** pentru a mări temperatura şi **tasta (6) „DOWN”** pentru a o micşora.

ATENŢIE: înainte de a introduce produsele în cărucior, verificaţi următoarele:

1. Verificaţi dacă fişa a fost introdusă corect. **2.** Dacă întrerupătorul sistemului de răcire este apăsat, iar lumina verde este aprinsă. **3.** Asiguraţi-vă că iluminarea internă a fost activată. **4.** Asiguraţi-vă că geamurile glisante şi cupola au fost închise. **5.** Controlaţi dacă termometrul arată o temperatură care nu este recomandată pentru păstrarea mărfurilor expuse. **6.** Asiguraţi-vă că aparatul este ferit de lumina directă a soarelui sau a unor corpuri de iluminat de mare putere amplasate deasupra sa. **7.** Temperatura ambientală nu trebuie să depăşească + 30°C-U.R.(umiditate relativă)55% (Clasă climatică 4).

9. CURĂŢAREA PĂRŢILOR INTERNE
1. Decuplaţi alimentarea electrică. **2.** Mutaţi produsele în alt refrigerator. **3.** Deschideţi robinetul amplasat sub cărucior. **4.** Aşteptaţi dezgheţarea completă şi evitaţi folosirea unor obiecte ascuţite sau tăioase pentru înlăturarea gheţii de pe pereţi. **5.** Spălaţi pereţii şi celelalte accesorii cu ajutorul unui burete umezit cu apă şi cu un pic de bicarbonat, uscaţi cu grijă.

Produsele au fost proiectate pentru folosirea în interior – nu le amplasaţi în afara magazinelor / restaurantelor.

R

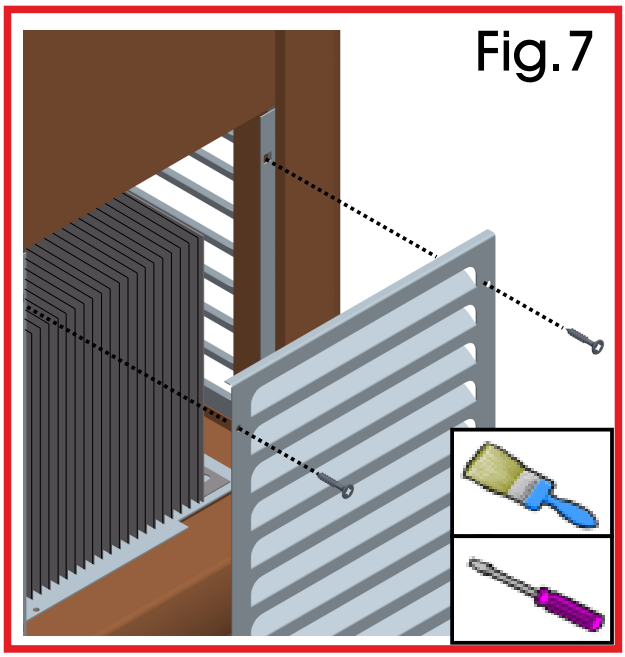
Fig.7

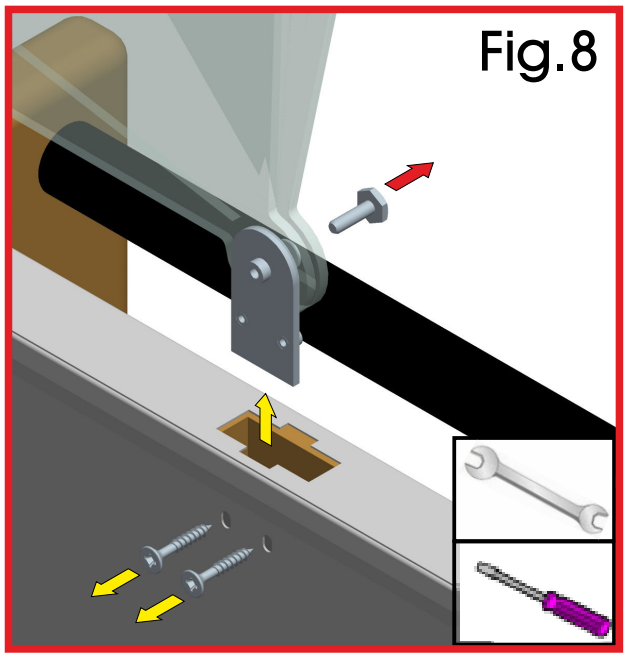
Fig.8

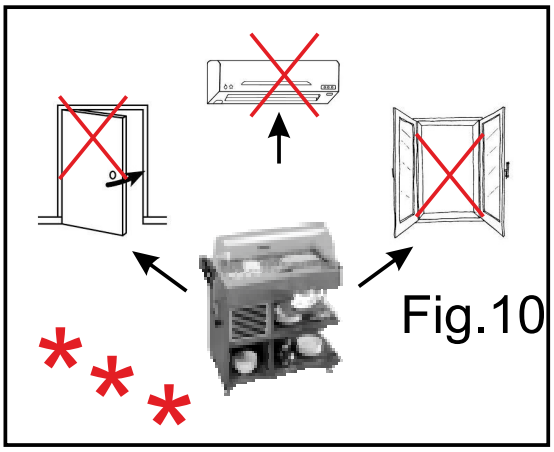
Fig.10
***

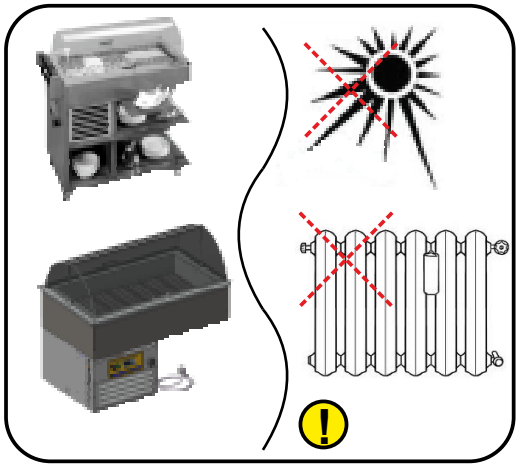

NO POLICARBONATO
NO POLYCARBONATE
NO POLYCARBONAT
NO POLYCARBONATE
NO ΠΟΛΥΚΑΡΒΟΝΙΚΑ

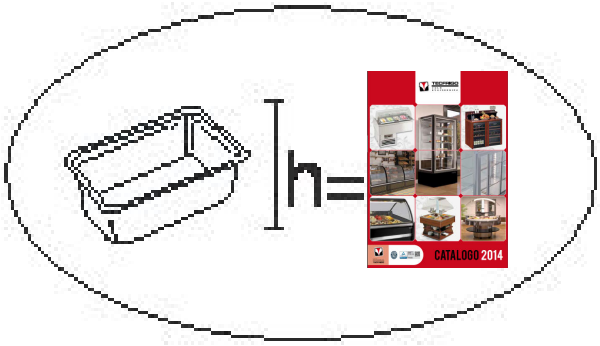
h=
CATALOGO 2014

I

1. **PULIZIA DEL CONDENSATORE (SOLO PER PERSONALE SPECIALIZZATO)**
1. Togliere l'alimentazione elettrica agendo sull'interruttore a protezione della presa (se esiste) e sfilare la spina. **2**. Togliere le viti di fissaggio della griglia anteriore sfilando la griglia stessa (Fig.7). **3**. Con un pennello eliminare lo strato di pulviscolo dalle alette del condensatore. **4**. Con l'aspirapolvere togliere la polvere residua. **5**. Rimontare la griglia e ripristinare l'alimentazione elettrica.

2. **SOSTITUZIONE DELLA CUPOLA**
1. Aprire la cupola normalmente. **2**. Svitare le due viti interne della vasca, liberando la piastrina di fissaggio (Fig.8). **3**. Sfilare la cupola dell'apparecchiatura e con una chiave svitare i due bulloni di accoppiamento delle due parti della cupola stessa. **4**. Rimontare la nuova cupola procedendo in senso inverso.

UK

1. **CLEANING THE CONDENSER**
1. Switch off the appliance by turning off the power switch, and pull the plug out of the socket. **2**. Remove the two fixing screws on the grid using a screwdriver (see picture 7). **3**. By inserting a screwdriver into a one of the grid's slots, slide the grid until total removal. **4.** Using a paintbrush, remove any dust from the condenser's fins. **5.** Use a vacuum cleaner to remove the remaining dust. **6**. Refit the grid and switch on the appliance.

2. **COVER REPLACEMENT**
1. Open cover as usual. **2.** Undo the two screws inside the bottom compartment and release the fixing plaque (see picture 8). **3**. Slide off the cover and with a wrench undo the other hinge bolt. **4.** Install the new cover, carrying out these instructions in reverse order.

D

1. **KONDENSATORREINIGUNG**
1. Schalten Sie den Strom ab, indem Sie den Schutzschalter der Steckdose betätigen und dann den Stecker aus eben der Steckdose ziehen. **2.** Mit einem Schraubenzieher die Befestigungsschrauben des Gitters lösen (siehe Abb. 7). **3.** Mithilfe eines in einen Schlitz des Gitters gesteckten Schraubenziehers verschieben Sie dieses, bis es sich herausnehmen lässt. **4**. Mit einem Pinsel den Staub von den Lamellen des Kondensators entfernen. **5**. Mit einem Staubsauger den zwischen den Lamellen verbliebenen Reststaub beseitigen. **6.** Alles in umgekehrter Reihenfolge wieder zusammensetzen.

2. **ERSETZUNG DER KUPPEL.**
1. Die Kuppel auf normale Weise öffnen. **2.** Lösen Sie die zwei inneren Schrauben des unteren Fachs und befreien Sie so die Klemmplatte auf der anderen Seite der Kuppel (siehe Abb. 8). **3.** Ziehen Sie die Kuppel des Wagens heraus und losen Sie mit einem Schlüssen die verbliebene Scharnierschraube. **4.** Bauen Sie die neue Kuppel ein, indem Sie die Schritte in umgekehrter Reihenfolge wiederholen.

E

1. **LIMPIEZA DEL CONDENSADOR**
1. Desconectar la energía eléctrica, accionando el interruptor de protección de la toma y sacando el enchufe de la toma de corriente. **2.** Sacar con un destornillador los tornillos de fijación de la rejilla. **3**. Introduciendo un destornillador en una ranura de la rejilla, hacerla deslizar y extraerla. **4**. Con un pincel eliminar el polvo de las aletas del condensador. **5**. Con la aspiradora quitar el polvo residual. **6.** Colocar todo nuevamente como al comienzo (Véase figura 7).

2.**SUSTITUCIÓN DE LA CAMPANA**
1. Abrir la campana normalmente. **2.** Destornillar los dos tornillos internos, liberando la plancha de fijación del otro lado de la campana (Véase figura 8). **3.** Sacar la campana del carro y con una llave destornillar el otro perno. **4.** Colocar la nueva campana, repitiendo las operaciones en orden inverso.

F

1.**NETTOYAGE DU CONDENSATEUR**
1. Couper la tension électrique en agissant sur l'interrupteur de protection de la prise et en détachant ensuite la fiche de sa prise. **2.** Dévisser à l'aide d'un tournevis les vis de fixation de la grille (voir illustration 7). **3.** Enfiler un tournevis dans une ouverture de la grille et faire glisser cette dernière pour l'enlever. **4.** À l'aide d'un pinceau, éliminer la couche de poussière des ailettes du condensateur. **5**. À l'aide d'un aspirateur, éliminer la poussière résiduelle entre les ailettes du condensateur. **6**. Réinitialiser le tout en procédant en sens inverse.

2.**REMPLACEMENT DE LA VITRINE BOMBÉE**
1. Ouvrir la vitrine bombée normalement. **2.** Dévisser les deux vis internes du logement inférieur pour dégager la plaque de fixage de l'autre côté de la vitrine bombée (voir illustration 8). **3.** Dégager la vitrine bombée du chariot et à l'aide d'une clé dévisser l'autre boulon charnière. **4**. Remonter la nouvelle vitrine bombée, en répétant les opérations en sens inverse.

NL

1. **HET REINIGEN VAN DE KOELINSTALLATIE**

1. Schakel de elektriciteit van het apparaat uit met behulp van de schakelaar ter bescherming van het stopcontact en door de stekker vervolgens uit het stopcontact te halen. **2**. Met een schroevendraaier de schroeven losdraaien die het rooster bevestigen. **3.** Door een schroevendraaier in een gleuf van het rooster te drukken, kan het rooster verschoven en verwijderd worden. **4**. Met een kwastje de stoflaag van de koelribben verwijderen. **5**. Gebruik een stofzuiger om de rest van het stof tussen de koelribben te verwijderen. **6**. Alles weer op de juiste wijze in elkaar zetten door bovengenoemde handelingen in omgekeerde volgorde te herhalen (zie Fig. 7).

2. **VERVANGING VAN DE KOEPEL**

1. De koepel op de gebruikelijke wijze openen. **2**.De binnenste twee schroeven in het onderste gedeelte losdraaien, zodat het bevestigingsplaatje aan de andere kant van de koepel vrijkomt (zie Fig. 8). **3**.De koepel van de wagen schuiven en met een sleutel de andere scharniermoer van de koepel losdraaien. **4.** De nieuwe koepel monteren door de bovengenoemde handelingen in de tegenovergestelde volgorde te herhalen.

P

1. **LIMPEZA DO CONDENSADOR**

1. Tire a alimentação eléctrica, actuando no interruptor de protecção da tomada e desligando depois a ficha da tomada. **2.** Remova com uma chave de fenda os parafusos de fixação da grelha (ver a Fig. 7). **3**. Utilizando uma chave de fenda introduzida num furo oblongo da grelha faça-a escorrer removendo-a. **4**. Com um pincel elimine a camada de poeira das aletas do condensador. **5.** Com um aspirador de pó, elimine os resíduos de pó depositados entre as aletas. **6**. Restabeleça tudo efectuando as operações na ordem inversa.

2. **SUBSTITUIÇÃO DA CÚPULA**

1. Abra a cúpula normalmente. **2.** Desaperte os dois parafusos internos ao compartimento inferior, libertando a placa de fixação no outro lado da cúpula (ver a Fig. 8). **3**. Extraia a cúpula do carro e, com uma chave, desaperte o resto do parafuso de dobradiça. **4**. Monte novamente a nova cúpula, repetindo as mesmas operações na ordem inversa.

S

1. **RENGÖRING AV KONDENSORN**

1. Bryt strömmen via strömbrytaren och dra ur stickproppen ur vägguttaget. **2**. Lossa de fyra skruvarna på trägavlarna vid sidan av gallret med en skruvnyckel. **3**. Använd en skruvnyckel och för in den i ett av gallrets hål för att ta bort gallret. **4**. Avlägsna dammlagret från kondensorns flänsar med en pensel. **5**. Dammsug bort resterande damm mellan flänsarna **6**. Återmontera allt på sin rätta plats (se figur 7)

2. **UTBYTE AV LOCK**

1. Öppna locket som vanligt. **2**. Skruva loss de två inre skruvarna i det nedre facket. Frigör fästplattan på andra sidan av locket (se figur 8). **3**. Skjut av vagnens lock och lossa den sista bulten som förenar de två halvorna av locket med en nyckel. **4.** Montera det nya locket på samma sätt men i omvänd ordning.

DK

1. **RENGØRING AF KONDENSATOR**

1. Afbryd for elektriciteten ved slukke for stikkontakten og træk stikket ud. **2.** Afmontér de fire fastgøringsskruer på gitteret ved hjælp af en skruetrækker. **3.** Indsæt en skruetrækker i et hul i gitteret og fjern gitteret, idet gitteret skubbes ud. **4**. Fjern støvlaget fra kondensatorens vinger med en pensel. **5**. Benyt en støvsuger for at fjerne støvet mellem vingerne. **6**. Montér gitteret igen og tænd for elektriciteten. (jvf. Fig. 7).

2. **UDSKIFTNING AF HÆTTEN**

1. Åbn hætten normalt. **2**. Løsgør de to indvendige skruer i bundrummet, idet låsepladen på hættens modsatte side frigøres (jvf. Fig. 8). **3.** Træk vognens hætte ud, anvend en nøgle til at løsgøre den resterende bolt, der fungerer som hængsel mellem hættens to halvdele. **4**. Installér den nye hætte og genmontér delene i omvendt rækkefølge.

FIN

1. **KONDENSAATTORIN PUHDISTUS**

1. Kytke sähkö pois suojatun kytkimen avulla ja irrota pistoke vastakkeesta. **2**. Irrota ruuvimeisselillä ritilän kiinnitysruuvit. **3.** Irrota ritilä käyttämällä ruuvimeisseliä, jonka asetat ritilän yhteen rakoon. **4**. Poista pöly kondensaattorin evistä käyttämällä harjaa. **5**. Käytä pölynimuria evien välissä jäljellä olevan pölyn poistoon. **6**. Palauta kaikki takaisin alkuperäiseen kokoonpanoon. (katso kuva 7).

2. **KANNEN VAIHTO**

1. Avaa kansi tavalliseen tapaan. **2.** Irrota alasäiliön ruuvit ja vapauta näin kiinnityslevy kannen toisella puolella (katso kuva 8). **3.** Poista vaunun kansi ja irrota jakoavaimen avulla toinen saranapultti. **4**. Aseta uusi kansi toistamalla ohjeet päinvastaisessa järjestyksessä.

GR

1. **ΚΑΘΑΡΙΟΤΗΤΑ ΤΟΥ ΣΥΜΠΥΚΝΩΤΗ**

1. Αφαιρέσατε την ηλεκτρική τροφοδοσία, ενεργώντας επί του διακόπτη με προστασία πρίζας και αφαιρώντας μετά το βύσμα από την ίδια την υποδοχή. **2.** Βγάλτε με ένα κατσαβίδι τις βίδες στερέωσης του ίδιου του πλέγματος. **3.** Με τη βοήθεια ενός κατσαβιδιού που έχετε εισχωρήσει σε μία σχισμή του πλέγματος, κάνοντάς το να ολισθήσει αφαιρέστε το. **4.** Με ένα πινέλο αφαιρέστε τη στρώση σκόνης από τα πτερύγια του συμπυκνωτή. **5.** Με την ηλεκτρική σκούπα αφαιρέστε τα υπολείμματα σκόνης, που έχουν παγιδευτεί ανάμεσα στα πτερύγια.. **6.** Επαναφέρατε όλα τα πράγματα κατά την αντίστροφη σειρά (Βλέπε Εικ.7).

2. **ΑΝΤΙΚΑΤΑΣΤΑΣΗ ΤΟΥ ΘΟΛΟΥ**

1. Ανοίξτε το θόλο κανονικά. **2.** Ξεβιδώστε τις δύο εσωτερικές βίδες του ανώτερου χώρου, ελευθερώνοντας το σταθεροποιητικό εξάρτημα στο άλλο πλευρό του θόλου (βλέπε Εικ.8). **3.** Βγάλτε το θόλο από το καρότσι και με ένα κλειδί ξεβιδώστε το παραμένον μπουλόνι σύνδεσης. **4.** Για να τοποθετήσετε το νέο θόλο, προβείτε στην αντίστροφη διαδικασία.

CZ

1. **ČIŠTĚNÍ KONDENZÁTORU (MŮŽE PROVÁDĚT JEN ODBORNÍK)**

1. Odpojte přívod elektrické energie stisknutím ochranného spínače zásuvky (pokud je přítomný) a vytáhněte zástrčku ze sítě. **2.** Vyšroubujte šrouby, které drží přední rošt a sejměte jej. (viz obr. 7) **3.** Štětcem odstraňte prach z lopatek kondenzátoru. **4.** Odsávačem vysajte zbylý prach. 5. Přimontujte rošt a zapojte zařízení zpět do elektrické sítě.

2. **VÝMĚNA KRYCÍHO POKLOPU**

1. Normálně poklop otevřete. **2.** Vyšroubujte dva šrouby uvnitř dolního boxu a uvolněte tak připevňovací destičku na druhé straně poklopu (obr. 8). **3.** Vytáhněte poklop z vozíku a pomocí klíče vyšroubujte zbylý šroub závěsu. **4.** Přimontujte nový poklop opačným způsobem.

EE

1. **KONDENSAATORI PUHASTAMINE**

1. Lülitada elektritoide kaitselülitist (kui on olemas) välja ja tõmmata pistik pistikupesast välja. **2.** Keerata katteresti kinnituskruvid lahti ja võtta rest välja (Joon. 7). **3.** Puhastada pintsliga tolmukord kondensaatori ribidelt. **4.** Eemaldada ülejäänud tolm tolmuimejaga. **5.** Asetada rest kohale tagasi ja lülitada elektritoide sisse.

2. **KATTE VAHETAMINE**

1. Avada kate tavapäraselt. **2**. Keerata lahti kaks kruvi alumises kambris, vabastades kinnitusplaadi katte teisel küljel (Joon. 8). **3**. Võta ratastega kapi kate pealt ära ja keerata võtmega hinges allesolev polt lahti. **4**. Paigaldada uus kate, toimides vastupidises järjekorras.

LV

1. **KONDENSATORA TĪRĪŠANA**

1. Atvienojiet iekārtu no elektroenerģijas avota, nospiežot kontaktligzdas drošinātāja slēdzi (ja tāds ir) un izvelkot elektrības vada kontaktdakšu. **2.** Ar skrūvgriezi izskrūvēt skrūves, kas nostiprina priekšējas restes, un jānoņem restes. (9. att.) **3.** Ar otiņu notīrīt putekļu kartiņu no kondensatora lāpstiņas. **4.** Ar putekļusūcēju jānotīra atlikušie putekļi. **5.** Jāuzliek un jānostiprina atpakaļ restes un jāpieslēdz iekārta elektrotīklam.

2. **VĀKA NOMAINĪŠANA**

1. Vienkārši atveriet vāku. **2.** Atskrūvējiet iekšējās divas skrūves tvertnes apakšā, atbrīvojot nostiprinājuma plāksni uz vāka otras puses. (8. att.) **3.** Izņemiet ratiņu vāku un ar skrūvgriezi atskrūvējiet pārejās eņģu skrūves. **4.** Uzmontējiet jaunu vāku, atkārtojot darbības pretējā secībā.

H

1. **A KONDENZÁTOR TISZTÍTÁSA**

1. A csatlakozóaljzat védőkapcsolójának állításával (ha az létezik) kapcsolják le a hálózati csatlakozást és húzzák ki a csatlakozódugót. **2.** Csavarozza ki az elülső rács rögzítőcsavarjait és vegye le a rácsot. (7.ábra) **3.** Egy ecsettel távolítsa el a kondenzátor bordáiról a finom porréteget. **4.** A porszívóval távolítsa el a maradék port. **5.** Szerelje vissza a rácsot és kösse be a hálózati csatlakozást.

2. **BÚRACSERE**

1. A megszokott módon nyissák ki a búrát. **2.** Csavarozzák ki az alsó térben lévő két belső csavart, kiszabadítva ezáltal a búra másik oldalán található rögzítőlemezt (8. ábra). **3.** Húzzák le a kocsi búráját és egy kulccsal csavarozzák ki a forgópánt fennmaradó csavarját. **4.** Szereljék fel az új búrát, ellentétes sorrendben megismételve a műveleteket.

M

1. **TINDIF TAL-KONDENSER**

1. Aqla' l-provvista tad-dawl billi titfi s-swiċċ li jipproteġi s-sokit (jekk jeżisti) u taqla' il-plakk il barra. **2.** Neħħi l-iskorfini li jgħaqdu l-bieba ta' quddiem u mbagħad neħħi l-bieba. (Fig. 7) **3.** Uża pinzell biex tneħħi t-trab minn ġol-ġnub tal-kondensatur. **4.** Uża l-vacuum cleaner biex tneħħi t-trab li jista' jifdal. **5.** Erġa' poġġi l-bieba f'postha u ixgħel l-appliance.

2. **TIBDIL TAL-GĦATU**

1. Iftaħ l-għatu kif dejjem tagħmel. **2.** Ħoll iż-żewġ viti ta' ġewwa li jinsabu fil-parti ta' taħt, billi taqla l-pjanċa li fuqha hemm imwaħħal l-parti l-oħra tal-għatu (Fig 8). **3.** Aqla l-għatu minn mat-troli u bi ċwievet ħoll is-sokra taċ-ċapetta. **4.** Qiegħed l-għatu l-ġdid billi tirrepeti l-proċedura u tibda b'lura.

PL

1. **CZYSZCZENIE KONDENSATORA**
1. Odłączyć urządzenie od zasilania wyłącznikiem zabezpieczającym gniazdko sieciowe (jeśli takowy posiada) i wyciągnąć wtyczkę. **2.** Odkręcić śrubki przytrzymujące przednią kratę i wyciągnąć ją. **3.** Przy pomocy pędzelka wyeliminować wastwę kurzu z łopatek kondensatora. **4.** Odkurzaczem wciągnąć pozostały kurz. **5**. Zamontować kratę i podłączyć do prądu.

2. **WYMIANA POKRYWY**
1. Otworzyć pokrywę **2.** Odkręcić dwie śruby wewnątrz komory dolnej, oswobadzając płytę mocującą z drugiej strony pokrywy (il.8). **3.** Zdjąć pokrywę z wózka i za pomocą klucza odkręcić pozostałą śrubę zawiasu. **4**. Zamontować nową pokrywę, wykonując analogiczne czynności w odwrotnej kolejności.

SLO

1. **ČIŠČENJE KONDENZATORJA**
1. Izključiti električno napajanje in stikalo za zaščito vtičnice (če je prisotno), sneti vtikač iz vtičnice. **2.** Odviti vijake za pritrditev sprednje rešetke in odstraniti rešetko (glej skico 7). **3**. Odstraniti prah na rebrih kondenzatorja z enim čopičem. **4.** Odstraniti ostali prah z sesalnikom. **5**. Ponovno montirati rešetko in vključiti električno napajanje.

2. **ZAMENJAVA KUPOLE**
1. Normalno odpreti kupolo. **2.** Odviti oba notranja vijaka na spodnjem delu tako da plošča za pritrditev na drugi strani kupole ostane prosta (glej skico 8). **3.** Sneti kupolo iz vozička in odviti z enim ključem ostali svornik. **4**. Montirati novo kupolo in ponoviti postopek v nasprotno smer.

BG

1. **ПОЧИСТВАНЕ НА КОНДЕНЗАТОРА (САМО ОТ СПЕЦИАЛЗИРАН ПЕРСОНАЛ)**
1. Прекъснете електрическото захранване чрез защитния прекъсвач на контакта (ако има такъв) и извадете щепсела. **2.** Развийте фиксиращите винтове на предната решетка и свалете самата решетка (Фиг.7). **3.** С четка отстранете слоя прах от перките на кондензатора. **4.** С прахосмукачка отстранете останалия прах. **5.** Монтирайте отново решетката и възстановете електрическото захранване.

2. **ПОДМЯНА НА СВОДА**
1. Отворете нормално свода. **2.** Развийте двата вътрешни винта на ваната като освободите фиксиращата пластина (Фиг.8). **3.** Свалете свода от апаратурата и с помощта на ключ развийте двата закрепващи болта от двете страни на свода. **4.** Монтирайте новия свод като извършите операциите в обратен ред.

R

1. **CURĂŢAREA CONDENSATORULUI (POATE FI EXECUTATĂ NUMAI DE CĂTRE PERSONAL SPECIALIZAT)**
1. Decuplaţi întrerupătorul de siguranţă al prizei (dacă există) şi scoateţi fişa. **2.** Înlăturaţi şuruburile de prindere şi scoateţi grilajul (Fig.7). **3.** Îndepărtaţi cu o pensulă stratul de praf care s-a acumulat pe aripioarele condensatorului. **4.** Îndepărtaţi tot praful rămas folosindu-vă de un aspirator. **5.** Montaţi grilajul la loc şi conectaţi căruciorul la reţeaua electrică.

2. **ÎNLOCUIREA CUPOLEI**
1. Deschideţi cupola. **2.** Deşurubaţi cele două şuruburi interne ale bazinului pentru a elibera plăcuţa de fixare (Fig.8). **3.** Scoateţi cupola şi, folosindu-vă de o cheie, deşurubaţi şuruburile care ţin împreună cele două părţi ale cupolei. **4.** Montaţi noua cupolă urmând instrucţiunile de mai sus în sens invers.

R290 - T820H

I

1) Compressore **2)** Condensatore **3)** Comando cupola - interruttore **4)** Evaporatore **5)** Filtro **6)** Interruttore **8)** Morsettiera **9)** Motoriduttore **10)** Illuminazione **11)** Alimentatore **12)** Sonda **13)** Spina **15)** Termostato **16)** Ventilatore condensatore **17)** Reattore **18)** Starter **19)** Ventilatore **20)** Valvola solenoide **21)** Resistenza **22)** Trasformatore **23)** Display **24)** Microinterruttore **25)** Resistenza scarico **26)** Umidostato **27)** Relè **28)** Galleggiante **29)** Sirena **30)** Potenziometro **31)** Scheda LED **32)** Sonda umidità **33)** Scheda WIFI **34)** Antenna **35)** Elettroserratura **36)** Porta USB **37)** Inverter **38)** Controllo valvola elettronica **39)** Valvola elettronica **40)** Sonda valvola elettronica **41)** Trasduttore **42)** Ricevitore **43)** Valvola termostatica

UK

1) Compressor **2)** Condenser **3)** Cover control **4)** Evaporator **5)** Filter **6)** Switch **8)** Terminal board **9)** Motor reducer **10)** Lighting **11)** Power supply unit **12)** Probe **13)** Plug **15)** Thermostat **16)** Condenser fan **17)** Reactor **18)** Starter **19)** Fan **20)** Solenoid valve **21)** Resistor **22)** Transformer **23)** Display **24)** Microswitch **25)** Resistance (discharge) **26)** Humidity controller **27)** Relay **28)** Float **29)** Alarm **30)** Potentiometer **31)** electronic card (LED) **32)** Probe (humidity) **33)** WIFI- Card **34)** Aerial **35)** Electric lock **36)** USB port **37)** Inverter **38)** Controller for the electronic valve **39)** Electronic valve **40)** Electronic valve probe **41)** Transducer **42)** Receiver **43)** Thermostatic valve

D

1) Kompressor **2)** Verflüssiger **3)** Steuerung Kuppel **4)** Verdampfer **5)** Filter **6)** Schalter **8)** Klemmleiste **9)** Getriebemotor **10)** Beleuchtung **11)** Netzteil **12)** Sensor **13)** Netzsteckdose **15)** Thermostat **16)** Gebläse Verflüssiger **17)** Reaktionsapparat **18)** Starter **19)** Ventilator **20)** Solenoidventil **21)** Widerstand **22)** Transformator **23)** Anzeige **24)** Mikroschalter **25)** Widerstand (Entladung) **26)** Feuchtigkeit Steuerpult **27)** Relais **28)** Schwimmer **29)** Alarm **30)** Potentiometer **31)** Elektronische Karte (LED) **32)** Sonde (Luftfeuchtigkeit) **33)** elektronische Karte (WIFI) **34)** Antenne **35)** Elektroschloss **36)** USB-Port **37)** Wandler **38)** Elektronische Ventilsteuerung **39)** Elektronisches Ventil **40)** Elektronische Ventilsonde **41)** Wandler **42)** Empfänger **43)** Thermostatventil

E

1) Compresor **2)** Condensador **3)** Mando campana **4)** Evaporador **5)** Filtro **6)** Interruptor **8)** Caja de bornes **9)** Motorreductor **10)** Iluminación **11)** Alimentador **12)** Sonda **13)** Enchufe **15)** Termostato **16)** Ventilador condensador **17)** Reactor **18)** Dispositivo de arranque **19)** Ventilador **20)** Válvula solenoide **21)** Resistencia **22)** Transformador **23)** Monitor **24)** Microinterruptor **25)** Resistencia (descarga) **26)** Regulador de la humedad **27)** Relé **28)** Flotador **29)** Alarma **30)** Potenciómetro **31)** Tarjeta electrónica (LED) **32)** Sonda (humedad) **33)** Tarjeta (WIFI) **34)** Antena **35)** Cerradura eléctrica **36)** Puerto USB **37)** Inversor **38)** Controlador de válvula electrónica **39)** Valvula electronica **40)** Sonda de la válvula electrónica **41)** Transductor **42)** Receptor **43)** Válvula termostática

F

1) Compresseur **2)** Condenseur **3)** Commande vitrine bombée **4)** Évaporateur **5)** Filtre **6)** Interrupteur **8)** Bornier **9)** Motoréducteur **10)** Éclairage **11)** Alimentateur **12)** Sonde **13)** Prise de courant **15)** Thermostat **16)** Ventilateur condenseur **17)** Réacteur **18)** Starter **19)** Ventilateur **20)** Soupape solénoïdale **21)** Résistance **22)** Transformateur **23)** Afficher **24)** Microinterrupteur **25)** Résistance (décharge) **26)** Contrôleur d'humidité **27)** Relais **28)** Flotteur **29)** Alarme **30)** Potentiomètre **31)** Conseil (LED) **32)** Sonde (humidité) **33)** Carte (WIFI) **34)** Antenne **35)** Serrure électrique **36)** Port usb **37)** Onduleur **38)** Contrôleur de vanne électronique **39)** Valve électronique **40)** Sonde de la vanne électronique **41)** Transducteur **42)** Récepteur **43)** Vanne thermostatique

CARRELLINO FISH E NETTUNO

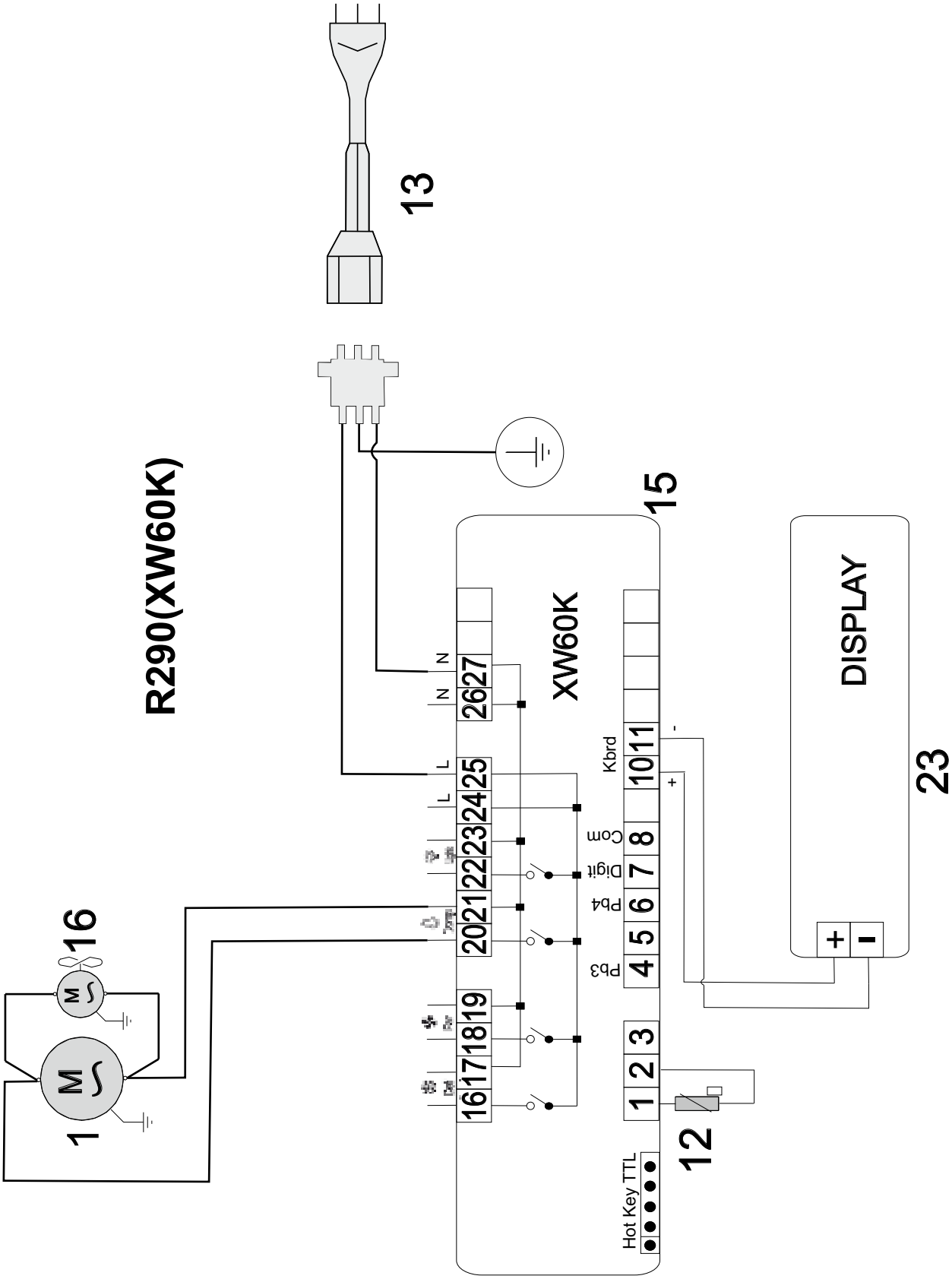

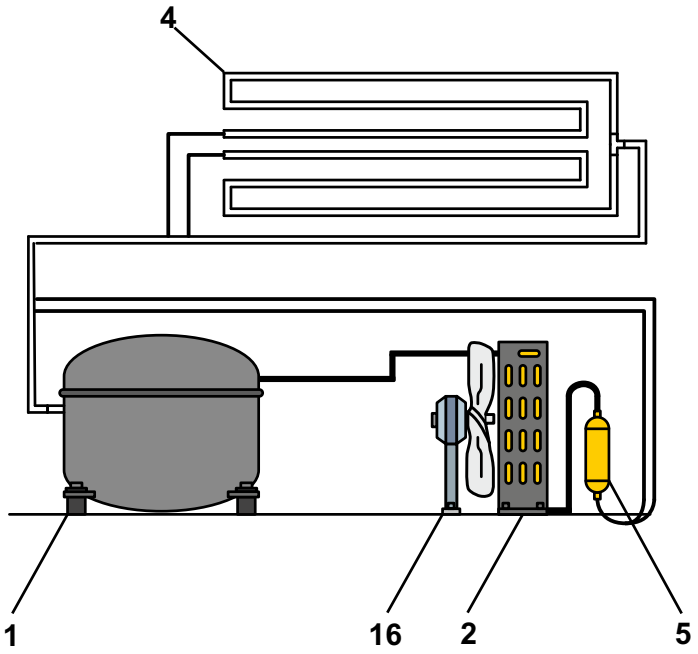
4
1
16
2
5

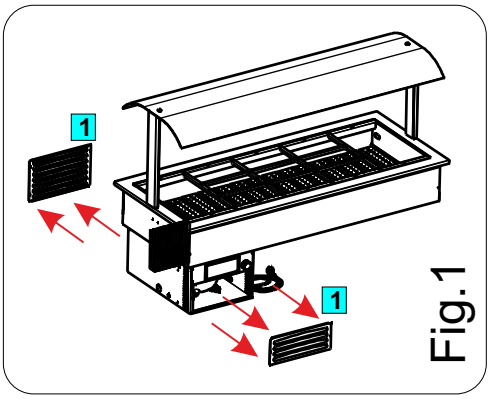

Fig.1

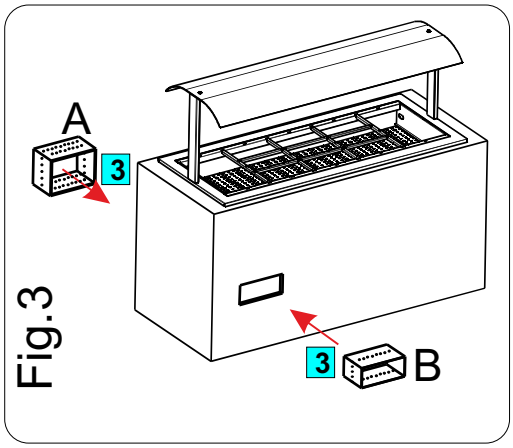

Fig.3

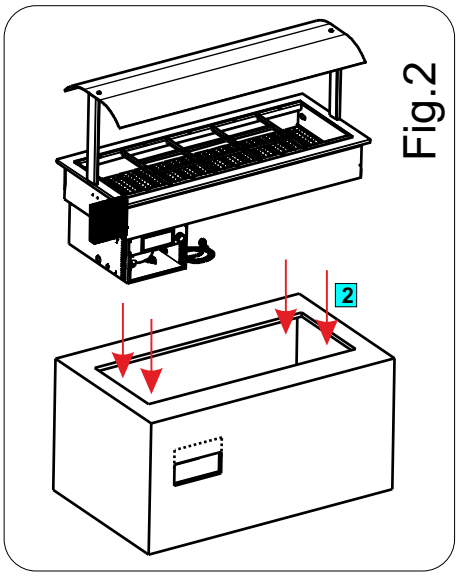

Fig.2

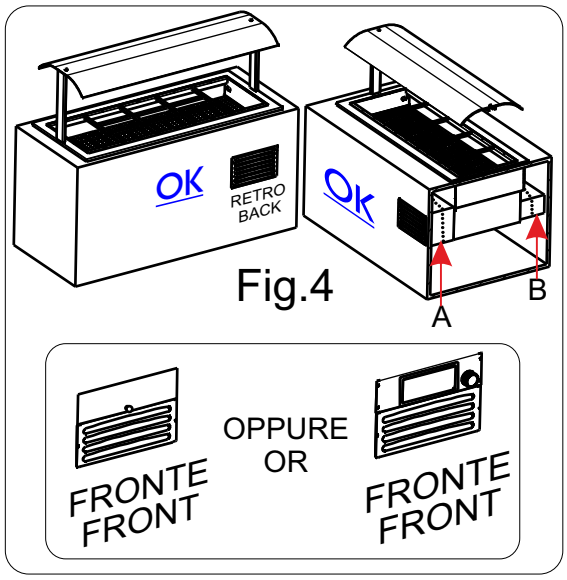

Fig.4

Fig.5

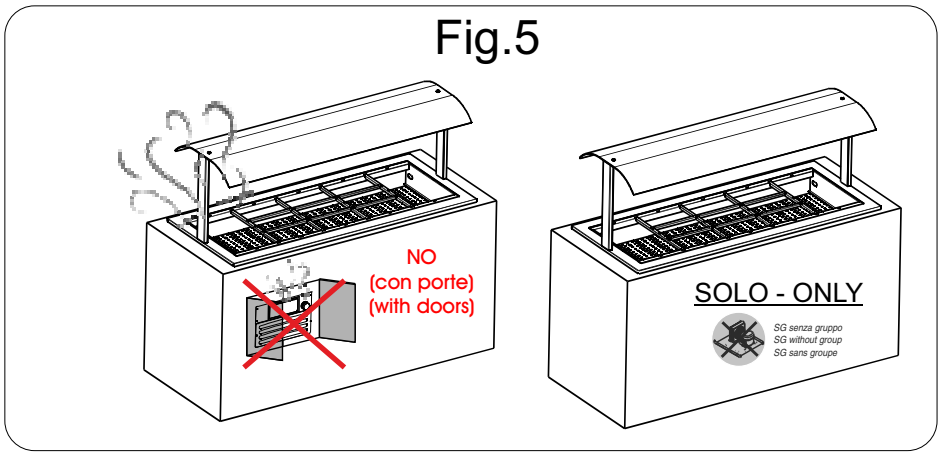

NETTUNO

DURANTE L'INCASSO BISOGNA PRESTARE ATTENZIONE AI SEGUENTI PUNTI:
1- TOGLIERE LE GRIGLIE DI PROTEZIONE DEL VANO MOTORE (FIG. 1) CHE ANDRANNO POI INSTALLATE NEL MOBILE "CONTENITORE" PER PERMETTERE L'ENTRATA E L'USCITA DELL'ARIA (SOLO-ONLY R452)
2- CREARE DUE CONVOGLIATORI (A) E (B) TRA LA MACCHINA ED IL MOBILE CONTENITORE PER UNA CORRETTA CIRCOLAZIONE DELL'ARIA. VEDI FIGURA 3 E 4
N.B.: QUANDO SI INSTALLANO PIU' MACCHINE DA INCASSO IN UN SOLO MOBILE CONTENITORE, VALUTARE ANCHE I DROP-IN SENZA GRUPPO MOTORE.
"IN QUESTO CASO SUGGERIAMO DI CONSULTARE ANCHE LA DITTA."

DURING BUILT-IN OPERATION PLEASE PAY ATTENTION TO THE FOLLOWING POINTS:
1 REMOVE THE PROTECTION GRIDS OF THE COMPRESSOR COMPARTMENT (FIG 1) MOUNT THESE GRIDS ON THE STRUCTURE/FURNITURE ON WHICH YOU PUT YOUR DROP-IN INSIDE IN ORDER TO ALLOW THE CORRECT INPUT AND OUTPUT OF THE AIR (SOLO-ONLY R452)
2. CREATE TWO CONVEYORS (A) and (B) BETWEEN THE DROP-IN AND THE STRUCTUR / FURNITURE FOR PROPER AIR CIRCULATION. SEE ALSO FIG 3 AND 4.
N.B .: WHEN INSTALLING MORE DROP- IN' IN ONE STRUCTURE/FURNITURE, CONSIDER THE POSSIBILITY TO INSTALL THEM WITHOUT COMPRESSOR
"*IN THIS CASE, PLEASE CONSULT THE COMPANY FOR MORE INFORMATION".*

WAEHREND DEM EINBAU MUSS MAN UNBEDINGT FOLGENDE PUNKTE FOLGEN:
1- ENTFERNEN SIE DIE LUEFTUNGSGITTER DES MOTORRAUMS (FIG 1) – DIESE WERDEN AUF DER VORBEREITETEN MOEBELEINRICHTUNG/STRUKTUR FUER DEN EINBAU WIEDER MONTIERT DAMIT DER EIN- UND AUSGANG DER LUFT ERMOEGLICHT WIRD (SOLO-ONLY R452).
2- Bauen Sie 2 Konveyors (A) und (B) zwischen der Einbauwanne und der Moebelstruktur fuer eine korrekte Luftzirkulation siehe auch Abbildung 3, 4
WENN MAN MEHRERE EINBAUWANNEN IN EINER MOEBELEINRICHTUNG/STRUKTUR EINBAUT, BETRACHTEN SIE DIE MOEGLICHKEIT EINER EINBAUWANNE OHNE GRUPPE/KOMPRESSOR EINZUBAUEN
"*IN DIESEM FALLE, STELLEN SIE SICH IN KONTAKT MIT DER FIRMA".*

LORS DE L'ENCASTREMENT IL FAUT FAIRE ATTENTION AUX POINTS SUIVANTS:
1- ENLEVER LES GRILLES DE PROTECTION DU COMPARTIMENT MOTEUR (DESSIN 1) ET LES INSTALLER DANS LE MEUBLE "CONTENEUR" AFIN DE PERMETTRE L'ENTRÉE ET LA SORTIE DE L'AIR (SOLO-ONLY R452)
2- CRÉER DEUX CONVOYEURS (A) ET (B) ENTRE LA MACHINE ET LE MEUBLE "CONTENEUR" POUR UNE CIRCULATION CONVENABLE DE L'AIR. VOIR AUSSI DESSIN 3, 4.
ATTENTION:. LORS DE L'INSTALLATION DE PLUSIEURES CUVES À ENCASTRER DANS UN SEUL MEUBLE "CONTENEUR", CONSIDÉRER AUSSI LA VERSION SANS GROUPE MOTEUR.
"*DANS CE CAS, NOUS CONSEILLONS ÊGALEMENT DE CONSULTER L'USINE."*

Smaltimento
Si ricordi inoltre di rispettare scrupolosamente le normative ambientali. Quando deve smantellare l'apparecchio, contatti l'ufficio tecnico del Suo Comune per informarsi del modo in cui la raccolta ed il riciclaggio di queste unità avvengono nella Sua zona. Questo apparecchio è contrassegnato in conformità alla direttiva europea 2002/96/CE RAEE (Rifiuti apparecchiature elettriche ed elettroniche).Assicurandovi che questo prodotto venga eliminato correttamente, collaborerete alla prevenzione di potenziali conseguenze negative per l'ambiente e la salute umana che potrebbero essere causate da uno smaltimento inappropriato di questo prodotto.

Il simbolo riportato sul prodotto o sui documenti di accompagnamento dello stesso indica che questo apparecchio non può essere trattato allo stesso modo dei rifiuti domestici. Al contrario, esso dovrà essere consegnato ad un adeguato punto di raccolta per il riciclaggio delle apparecchiature elettriche. Lo smaltimento deve essere effettuato in conformità alle norme ambientali locali per lo smaltimento dei rifiuti. Per informazioni più dettagliate sul trattamento, il recupero e il riciclaggio di questo prodotto, Vi invitiamo a contattare il Vostro comune, il Vostro servizio per la raccolta dei rifiuti domestici o il negozio presso il quale il prodotto è stato acquistato.

Disposal
Environmental regulations on disposal must also be observed. When disposing of the appliance you should contact your local authority technical department who will inform you of how collection and recycling of such units take place in your area. This appliance is marked according to the European directive 2002/96/EC on Waste Electrical and Electronic Equipment (WEEE). By ensuring this product is disposed of correctly, you will help prevent potential negative consequences for the environment and human health, which could otherwise be caused by inappropriate waste handling of this product.

The symbol on the product, or on the documents accompanying the product, indicates that this appliance may not be treated as household waste. Instead it shall be handed over to the applicable collection point for the recycling of electrical and electronic equipment. Disposal must be carried out in accordance with local environmental regulations for waste disposal. For more detailed information about treatment, recovery and recycling of this product, please contact your local city office, your household waste disposal service or the shop where you purchased the product.

Entsorgung
Beachten Sie in jedem Fall die jeweils geltenden Umweltschutzbestimmungen. Bei Ihrem zuständigen Stadtreinigungsamt können Sie erfahren, wie Abtransport und Wiederverwertung dieser Geräte in Ihrer Gemeinde gehandhabt werden. In Übereinstimmung mit den Anforderungen der Europäischen Richtlinie 2002/96/EG über Elektro- und Elektronik-Altgeräte (WEEE) ist vorliegendes Gerät mit einer Markierung versehen. Sie leisten einen positiven Beitrag für den Schutz der Umwelt und die Gesundheit des Menschen, wenn Sie dieses Gerät einer gesonderten Abfallsammlung zuführen. Im unsortierten Siedlungsmüll könnte ein solches Gerät durch unsachgemäße Entsorgung negative Konsequenzen nach sich ziehen. Auf dem Produkt oder der beiliegenden Produktdokumentation ist folgendes Symbol einer durchgestrichenen Abfalltonne abgebildet. Es weist darauf hin, dass eine Entsorgung im normalen Haushaltsabfall nicht zulässig ist Entsorgen Sie dieses Produkt im Recyclinghof mit einer getrennten Sammlung für Elektro- und Elektronikgeräte. Die Entsorgung muss gemäß den örtlichen Bestimmungen zur Abfallbeseitigung erfolgen. Bitte wenden Sie sich an die zuständigen Behörden Ihrer Gemeindeverwaltung, an den lokalen Recyclinghof für Haushaltsmüll oder an den Händler, bei dem Sie dieses Gerät erworben haben, um weitere Informationen über Behandlung, Verwertung und Wiederverwendung dieses Produkts zu erhalten.

TECFRIGO s.p.a.
42024 Castelnovo di Sotto
(Reggio Emilia) Italy
Via Galileo Galilei, 22
Tel. 0522.683246 / 0522.688443
Fax 0522.682196
Fax Uff. amm. 0522.688444
e-mail: info@tecfrigo.com
http://www.tecfrigo.com

Management System
ISO 9001:2015

www.tuv.com
ID 9105015489