ENOPRESTIGE 600 5TV
ENOPRESTIGE 600 2TV

INSTALLAZIONE E USO
INSTALLATION AND USE
ZUSAMMENBAU UND BETRIEB
INSTALACIÓN Y USO
INSTALLATION ET MODE D'EMPLOI
INSTALLATIE EN GEBRUIK
INSTALAÇÃO E USO
INSTALLATION OCH BRUK
INSTALLATIONS OG BETJENINGS
ASENNUS JA KÄYTTÖ
INSTALLATIE EN GEBRUIK
ΕΓΚΑΤΑΣΤΑΣΗ ΚΑΙ ΧΡΗΣΗ
INSTALACE A POUŽITÍ
UZSTĀDĪŠANA UN EKSPLUATĀCIJA
INSTALACIJA IN UPORABA
PAIGALDAMINE JA KASUTAMINE
BEÉPÍTÉS ÉS HASZNÁLAT
INŠTALÁCIA A POUŽITIE
INSTALACJA I UZYTKOWANIE
ISTALLAZJONI U UżU
INSTALIAVIMAS IR NAUDOJIMAS

MANUTENZIONE
MAINTENANCE
INSTANDHALTUNG
MANTENIMIENTO
ENTRETIEN
ONDERHOUD
MANUTENÇÃO
UNDERHÅLL
VEDLIGEHOLDELSESANVISNING
HUOLTO-OHJEET
ONDERHOUD
ΣΥΝΤΗΡΗΣΗ
ÚDRŽBA
APKOPE
VZDRŽEVANJE
HOOLDUS
KARBANTARTÁS
ÚDRŽBA
KONSERWACJA
MANUTENZJONI
TECHNINIS APTARNAVIMAS

Italiano I
English UK
Deutsch D
Español E
Français F
Nederlands NL
Português P
Svenska S
Dansk DK
Suomi FIN
Vlaams B
Ellinika GR
Čeština CZ
Esti keel EE
Latviešu valoda LV
Lietuvių kalba LT
Magyar H
Malti M
Polski PL
Slovenčina SK
Slovenščina SLO

COLD ENGINEERING
TECFRIGO

Manuale Originale in ITALIANO

I
UK
D
E
F
NL
P
S
DK
FIN
B
GR
CZ
EE
LV
LT
H
M
PL
SK
SLO

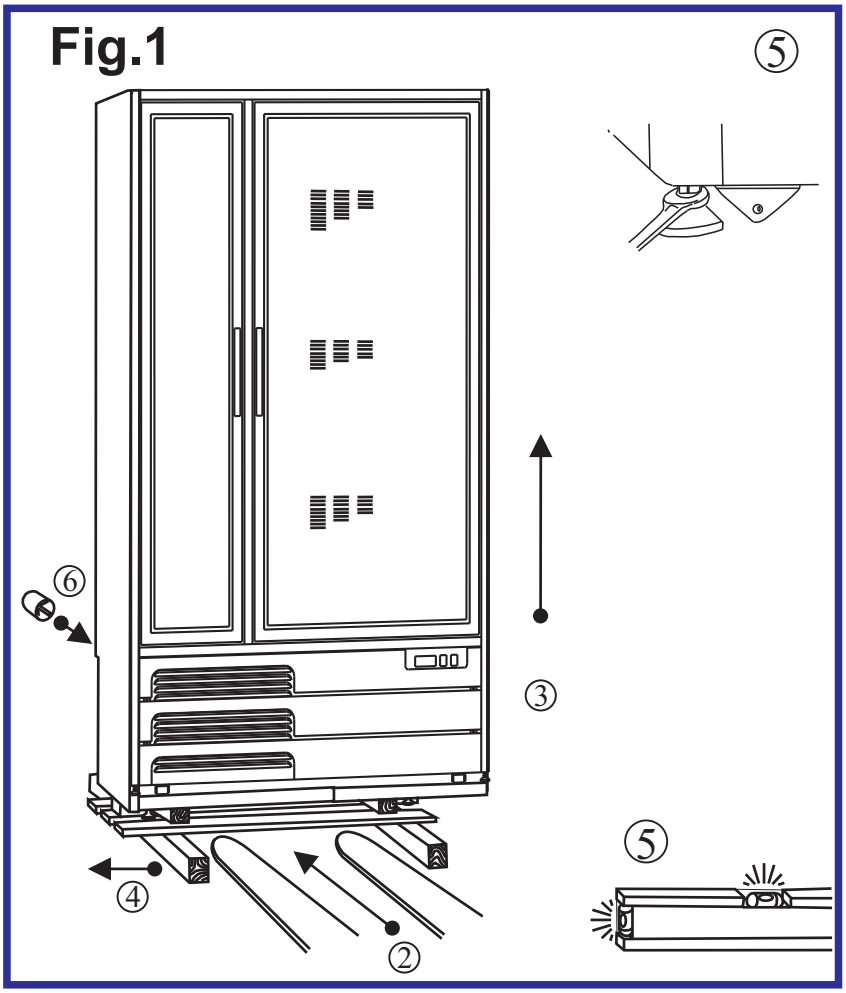

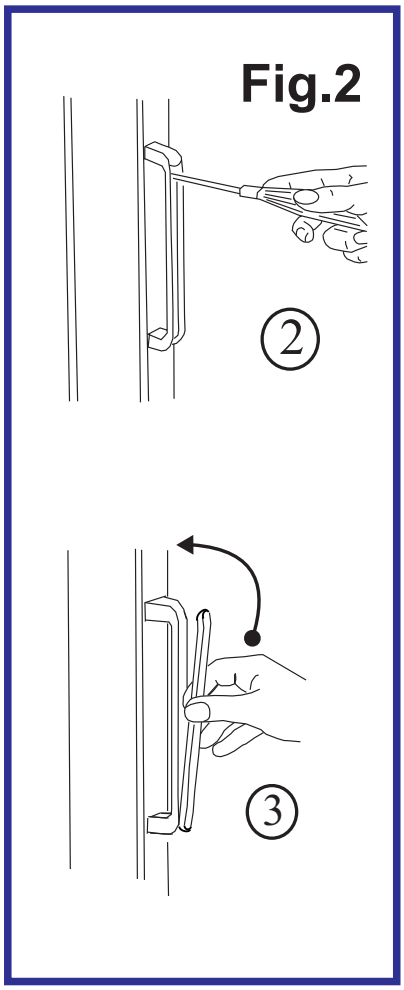

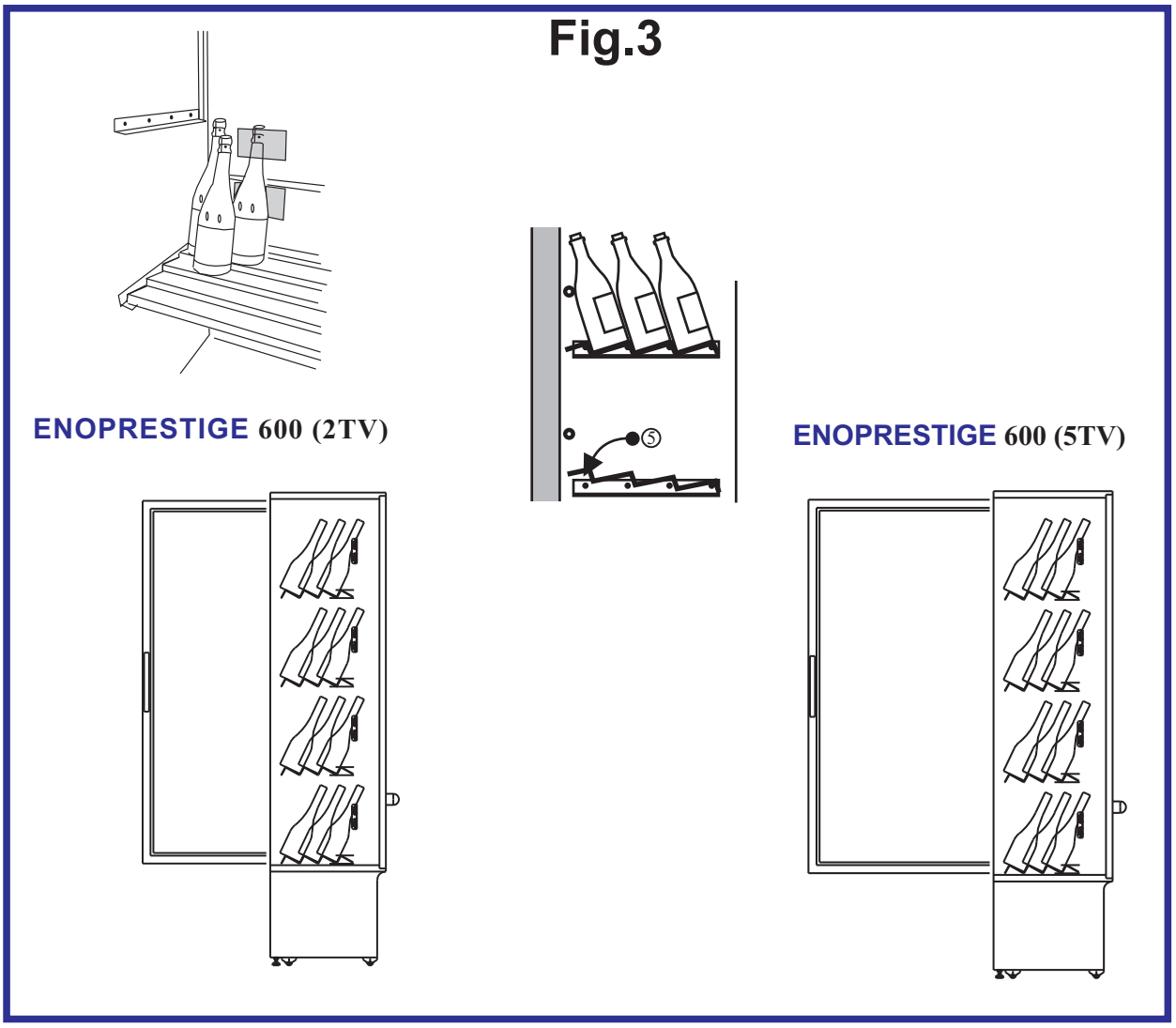

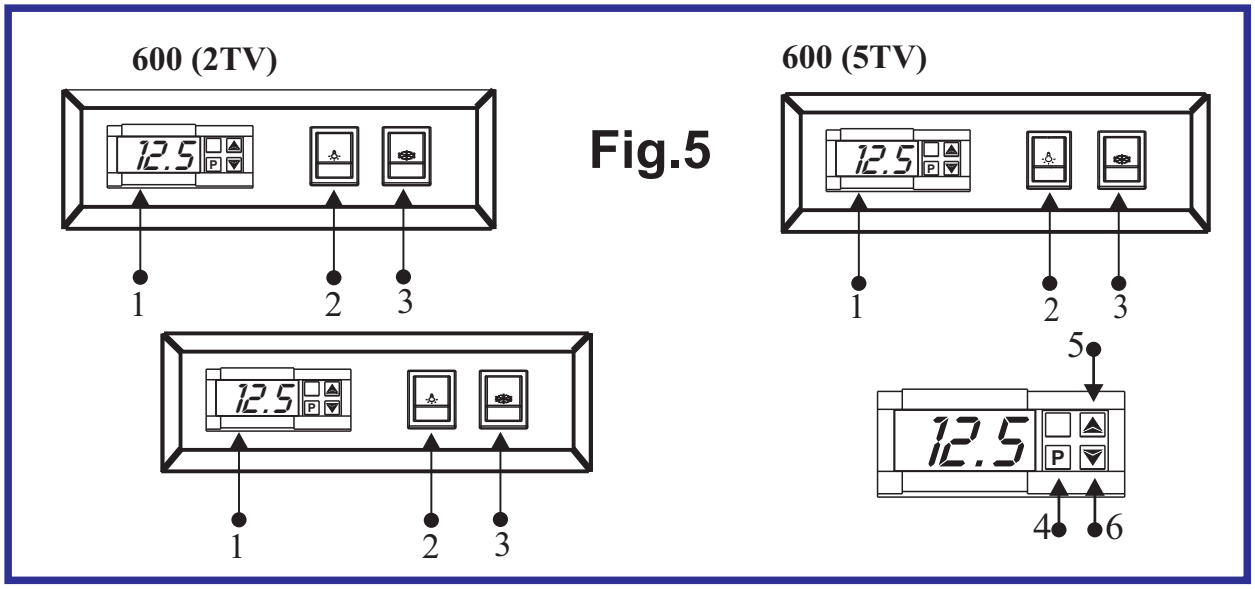

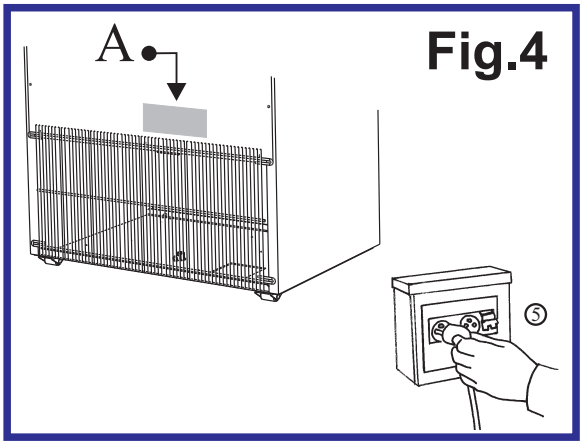

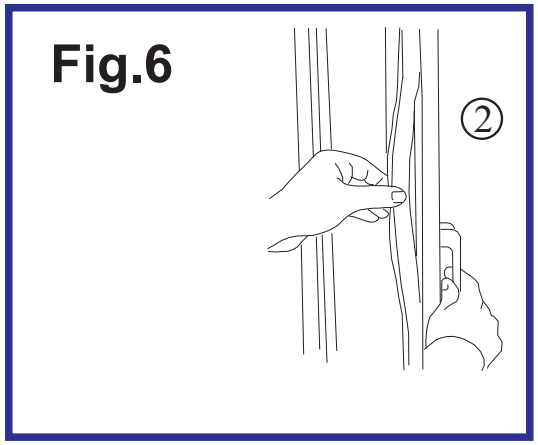

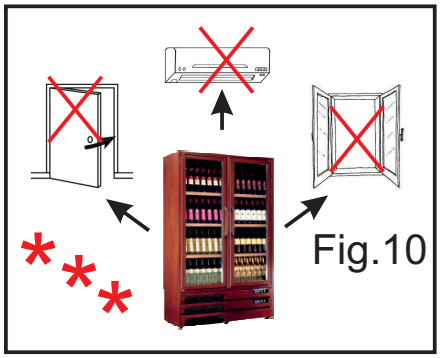

I
UK
D
E
F
NL
P
S
DK
FIN
B
GR
CZ
EE
LV
LT
H
M
PL
SK
SLO

das Schmiermittel
NICHT entfernen
für den ersten Monat
des Lebens.

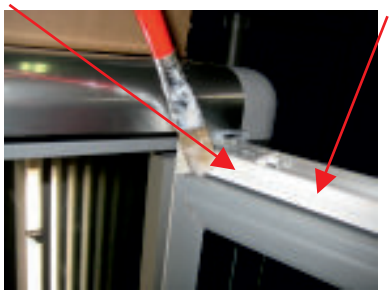

NON rimuovere
il lubrificante
per il primo mese
di vita.
DO NOT remove
the lubricant
for the first month
of life.

I

Manuale dell'operatore:

1. Apertura dell'imballaggio
2. Le maniglie
3. Piano a scaletta
4. Pulizia dell'interno
5. Pulizia dell'esterno
6. Collegamento alla rete elettrica
7. Regolazione
8. Controllo di un regolare funzionamento
9. Sostituzione della guarnizione magnetica della porta

Manuale del manutentore (Pag.48):

1. Pulizia del condensatore
2. Sostituzione lampade interne
3. Schema impianto di refrigerazione e schema elettrico

AVVERTENZE (vedi Fig.10)

E' molto importante che questo libretto istruzioni venga conservato con l'apparecchiatura per consultazioni future, per ragioni di sicurezza.
1. Quest'apparecchiatura deve essere fatta funzionare solo da persone adulte. Non permettere ai bambini di manomettere i comandi o giocare con essa. **2**. E' vietato alterare o comunque modificare le caratteristiche dell'apparecchiatura **3**. I lavori elettrici necessari per l'installazione dell'apparecchiatura devono essere eseguiti da elettricista qualificato o da persona competente. **4**. Non cercare mai di riparare l'apparecchiatura da soli. Riparazioni effettuate da persone inesperte possono causare danni o gravi disfunzioni. **5**. L'assistenza a questa apparecchiatura deve essere effettuata da un Centro Assistenza Tecnico autorizzato. Usare solo ricambi originali. **6**. L'apparecchiatura non è idonea alla conservazione di derrate diverse da quelle alimentari. **7**. La casa costruttrice declina ogni responsabilità qualora queste norme antinfortunistiche non siano rispettate. La stessa si riserva il diritto di apportare tutte le modifiche migliorative senza alcun preavviso. **8**. Evitare di installare l'apparecchiatura direttamente ai raggi solari. **9**. Non installare l'apparecchiatura vicino a fonti di calore (come stufe, caloriferi ecc.) e correnti d'aria (come finestre, porte, griglie di ventilazione, aria condizionata, ecc …). **10**. Mantenere le griglie di ventilazione del gruppo compressore lontano da pareti di almeno 30cm.**11**. Ricordare di non far sporgere i prodotti esposti oltre al perimetro dei ripiani o griglie. **12.** Qualora si verificasse la formazione anormale di ghiaccio sull'evaporatore,causato dall'umidità dell'aria o dai prodotti da refrigerare,consigliamo di fermare il compressore mettendo la merce in apposito contenitore refrigerato alla stessa temperatura per il tempo necessario allo sbrinamento; caso contrario il compressore funzionerà continuamente provocando un inutile consumo di energia elettrica e uno scarso rendimento. **13**. Se l'apparecchiatura rimane ferma ed inutilizzata,è indispensabile lasciare aperta la porta di almeno 10 cm

1. APERTURA DELL'IMBALLAGGIO
IMBALLAGGIO IN SCATOLA DI CARTONE 1a. Tagliare la reggia, sfilare la scatola verso l'alto.
IMBALLO IN CASSA DI LEGNO 1b. Schiodare le tavole di legno facendo attenzione ai chiodi **2**. Infilare le forche del sollevatore fra apparecchiatura e pallet o cassa. **3**. Sollevare l'apparecchiatura. **4.** Eliminare il pallet o cassa. **5.** Posare l'apparecchiatura su un piano livellato orizzontale, registrando con l'apposito piedino. **6**. Inserire i due distanziali negli appositi fori sul retro dell'apparecchiatura. **7**. Fare attenzione a non lasciare niente nell'imballo prima di buttarlo. **8**. Separare i materiali dell'imballaggio secondo la composizione in modo da facilitarne lo smaltimento (vedi Fig.1).

2. LE MANIGLIE
1. 1. Le maniglie sono in una busta all'interno dell'apparecchiatura. **2**. Montare la base della maniglia con le due viti che si trovano già nei fori sul montante della porta; serrare a fondo. **3**. Applicare l'inserto in plastica, premendo fino allo scatto (vedi Fig.2).

3. PIANO A SCALETTA
1. Le barre in acciaio inox e il piano di sostegno delle bottiglie sono all'interno dell'apparecchiatura.**2**. Le guide di sostegno delle barre sono fissate sui fianchi interni dell'apparecchiatura.**3.** Ogni guida verticale è dotata di tacche per l'inserimento delle barre in diverse posizioni. **4.** Inserire una barra nel tratto verticale per poter sostenere le bottiglie inclinate.**5**. Posare il piano a scaletta sulle mensole a "L" che sono sui fianchi interni dell'apparecchiatura (vedi Fig.3).

4. PULIZIA DELL'INTERNO
1. Pulire le parti interne e la vetrata solo con spugna morbida e detergenti neutri. **2**. Pulire i tubi trasparenti di protezione delle lampade fluorescenti evitando l'uso di prodotti contenenti alcool o altri solventi, che danneggerebbero i tubi, ma usare solo una spugna morbida inumidita. **3**. Asciugare con un panno morbido.

5. PULIZIA DELL'ESTERNO
1. Usare gli stessi prodotti dell'interno. **2.** Le superfici in legno devono essere pulite con prodotti specifici che si trovano comunemente in commercio, a base di emulsioni acquose, prive di solventi. **3**. Asciugare con un panno morbido.

6. COLLEGAMENTO ALLA RETE ELETTRICA
1. Accertarsi che la tensione e la frequenza della rete corrispondano a quelle indicate sulla targhetta **(A)** posta sull'apparecchiatura. **2**. Accertarsi che la presa di alimentazione sia: ***a****) Dotata di un conduttore di messa a terra.* ***b****) Idonea alla corrente nominale di targa.****c****) Sia dotata delle protezioni secondo le norme IEC : - Interruttore magnetotermico differenziale (più comunemente salva vita) con In= valore nominale riportato in targa.- Differenziale con sensibilità Id =30 mA.* **3**. Verificare che l'ambiente non sia con pericolo di esplosione (AD).**4**. Il cavo di alimentazione montato sull'apparecchio è: H05 VVF idoneo per ambienti interni. **5**. Inserire la spina (non usate prese triple e riduzioni).**N.B.:** Se l'apparecchiatura durante il trasporto o lo stoccaggio è stata posta erroneamente in orizzontale o capovolta, lasciare riposare almeno 3 ore in posizione corretta prima di allacciare l'alimentazione (vedi Fig.4).

7. REGOLAZIONE
L'apparecchiatura è dotata di comandi di regolazione posti sul fronte.**1**. **Termometro**: Indica la temperatura all'interno dell'apparecchiatura. **Termostato**: Regola la temperatura all'interno dell'apparecchiatura. **2**. **Interruttore luce**:Serve ad accendere la luce interna. **3**. **Interruttore refrigerazione**: Serve ad accendere l'impianto refrigerante.**a)** Il **Tasto 4 "SET o P"** premuto una volta consente di visualizzare la temperatura impostata, che potrà essere modificata agendo sul **Tasto 5 "UP"** o sul **Tasto 6 "DOWN"** (vedi Fig.5).

8. CONTROLLO DI UN REGOLARE FUNZIONAMENTO
CONTROLLARE CHE : 1. La spina sia allacciata. **2.** Interruttore impianto frigorifero inserito con luce verde accesa. **3.** Il termometro indichi un valore idoneo alle merci. **4.** Le luci interne inserite. **5.** Porta ben chiusa.**6**. Non vi sia irraggiamento solare o faretti di elevata potenza sull'apparecchiatura. **7**. La temperatura ambiente non sia superiore a +30°C U.R. 55%, per la quale l'apparecchio è abilitato (Classe climatica 4). **8**. Sia assicurato un flusso d'aria adeguato al vano motore, di almeno 10 cm fra il muro e la parete posteriore. **9.** Il vano interno sia caricato correttamente, rispettando la portata dei ripiani

9. SOSTITUZIONE DELLA GUARNIZIONE MAGNETICA DELLA PORTA
1. Aprire la porta. **2**. Afferrare con le mani la guarnizione ed estrarla dall'incastro nel profilo della porta.
3. Sostituirla con la nuova guarnizione, premendo in successione su tutto il perimetro. (vedi fig. 6)

I nostri prodotti sono da interni - non installare all'esterno dei locali/negozi.

UK

Operator's guide:

1. Unpacking instructions
2. The handles
3. Laddered surface
4. Internal cleaning
5. External cleaning
6. Connection to the mains
7. Control
8. Checking the correct functioning
9. Replacing the magnetic strip on the door

Maintenance manual (Page 48):

1. Cleaning the condenser
2. Replacement of the internal lamps
3. Wiring diagram diagram of refrigeration unit

WARNINGS (See picture 10)

It is most important that this instruction booklet is kept together with the appliance both for future reference and for reasons of safety.
1. Adults should operate this appliance only. Do not allow children to use the controls or play with it. **2**. It is forbidden to modify in any way the main functions and characteristics of this appliance. **3**. The electrical installation of the appliance should be carried out by a qualified electrician or other competent person. **4**. Never attempt to carry out repairs unassisted. Inexpert repairs can cause serious damage and malfunction. **5**. Assistance has to be provided by an authorized engineer only. Always use original spare parts.**6**. This appliance is not suitable for the storage of basic commodities not including food-stuffs. **7**. The manufacturers of this appliance accept no responsibility for the consequences of misuse in contravention of these safety instructions. It further reserves the right to carry out improvements without prior notice.**8**. Avoid installing the cabinet directly in line with sunlight. **9**. Never install the appliance near sources of heat (such as radiators, stoves, etc) and drafts (such as windows, doors, ventilation systems, air conditioning, etc ...). **10**. Keep the ventilation grills free from obstruction for at least 30 cm. **11**.Ensure that the products displayed on the shelves and grills do not hang over the edges. **12**. If damp air or products to be refrigerated should cause ice to form on the evaporator, we recommend stopping the compressor and placing the goods in special refrigerated containers, kept at the same temperature, until defrosting is completed;if this is not carried out the compressor will continue to operate leading to a wasteful consumption of electricity and poor performance.**13**. If the appliance is not working and unused, it is indispensable to keep the door open at least 10 cm.

1. UNPACKING INSTRUCTIONS
CARDBOARD PACKAGING 1a. Cut the strap and lift up the cardboard packing.
WOODEN CRATE 1b. Remove the nails from the wooden crate with care. **2.** Insert forks of fork-lift truck between appliance and pallet or crate. **3.** Lift the appliance. **4.** Remove the pallet or crate. **5**. Place the appliance on a horizontal level surface, using the feet to adjust. **6.** Insert the two spacers in the holes on the back of the appliance. **7.** Make sure there is nothing left inside the packaging before disposal.
8. Separate the different packaging materials to facilitate disposal. (See picture 1)

2. THE HANDLES
1. The handles are in a package inside the appliance. **2**. Fasten the handle base with the two screws already inserted in the holes onto the jamb of the door. Tighten them. **3.** Apply the plastic piece, pressing it until it clicks. (See picture 2)

3. LADDERED SURFACE
1. The stainless steel bars and the bottle support surface are inside the appliance**. 2.** The bar support guides are fixed to the sides inside the appliance. **3.** Each vertical guide has notches to allow the bars to be fitted in different positions. **4.** Insert a bar into the vertical side in order to support bottles on a sloped plane. **5**. Place the laddered surface on the “L” brackets which are on the sides inside the appliance. (See picture 3)

4. INTERNAL CLEANING
1. Clean the internal elements and the glass only with a soft sponge and neutral detergents. **2.** Clean the transparent protection tubes of the fluorescent lamps. Do not use detergents containing alcohol or other solvents which could damage the tubes. Use only a soft damp cloth. **3**. Dry with a soft cloth.

5. EXTERNAL CLEANING
1. To clean use the same products used for the inside. **2**. To clean the wooden surfaces, use specific cleaning products generally available on the market, which should anyway be water-based emulsions, free of all solvents. **3**. Dry with a soft cloth.

UK

6. CONNECTION TO THE MAINS
1. Ensure that mains voltage and frequency are the same as those stated on the rating plate **(A)** attached to the appliance. **2.** Ensure that the supply socket has the following characteristics: *a) It is properly earthed. b) It is appropriate for the nominal current as set out on the rating plate. c) It complies with the IEC regulations: - magnetothermic differential switch (circuit breaker) with In = nominal value as stated on the rating plate; - Differential switch with sensitivity Id = 30 mA.* **3**. Ensure that there is no danger of explosion (AD) in the room. **4.** The connecting cable to the appliance is H05 VVF, designed for internal use. **5.** Insert the plug. (do not use triple and reduction outlets). **N.B.** If the appliance has, during transport or storage, been erroneously placed in horizontal position or upside-down, it should be left in the correct vertical position for at least 3 hours before connecting it to the electrical supply. (See picture 4)

7. CONTROL
The appliance is supplied with adjusting controls situated on the front side. **1. Thermometer**: to read the temperature in the appliance**. Thermostat:** to adjust the temperature in the appliance. **2. Light switch:** to switch on the light inside the appliance. **3. Refrigeration switch:** to switch on the refrigeration unit. a) Press button **4 "SET or P"** to see temperature setting, this can be altered by using button **5 "UP"** or button **6 "DOWN"** (See picture 5)

8. CHECKING THE CORRECT FUNCTIONING
CHECK THAT: 1. Plug connected. **2**. Refrigeration switch is switched on with the green light lit up. **3.** Thermometer shows the temperature suitable for the goods to be stored. **4**. Inside lights switched on. **5**. Door completely closed. **6.** Appliance not exposed to the direct light of the sun or to high powered lamps. **7**. The ambient temperature does not exceed that in which the appliance is designed to work normally, i.e. +30°C 55% r.h. (climatic class 4). **8**. Make sure that a suitable air flow can reach the motor, keeping the appliance at least 10 cm from the wall. **9**. Make sure that the appliance is correctly loaded, taking into consideration the capacity of the shelves.

9. REPLACING THE MAGNETIC STRIP ON THE DOOR
1. Open the door**. 2**. Take the strip with both hands and slide it out of its fixing position on the door runner profile. **3**. Replace with a new strip, making sure to press the strip down along the edges. (See picture 6)

Our products are for internal use only – do not install outside restaurants, shops.

D

Bedienungshandbuch:
1. Auspacken
2. Die handgriffe
3. Stufige ablagefläche
4. Innenreinigung
5. Aussenreinigung
6. Elektroanschluss
7. Einstellung
8. Kontrolle eines einwandfreien betriebs
9. Austauschen der magnetischen türdichtung

Wartungshandbuch (S. 48):

1. Reinigung des kondensators
2. Austauschen der innenlampen
3. Elektroschema, kühlanlageschema

SICHERHEITSHINWEISE (S. Abb. 10)

Wichtig! Aus Sicherheitsgründen muß man die Betriebsanleitung ständig am Einsatzort der Vitrine griffbereit aufbewahren. **1**. Arbeiten mit der Maschine dürfen nur von zuverlässigen Erwachsenen durchgeführt werden. Kinder dürfen keinesfalls die Vitrine berühren, in der Nähe der Vitrine spielen oder an den Regelschaltern spielen. **2**. Es dürfen aus Sicherheitsgründen keine Modifikationen an der Vitrine vorgenommen werden. **3**. Arbeiten an elektrischen Teilen für die Montage der Vitrine dürfen nur von einer Elektrofachkraft oder unter Aufsicht von Fachleuten durchgeführt werden. **4**. Die Vitrine niemals selbstständig reparieren. Die durch unqualifiziertes Personal durchgeführten Reparaturen können Schäden und Funktionsstörungen verursachen. **5**. Der technische Kundendienst dieser Vitrine darf nur von einem Vertragshändler - Kundendienstservicestelle durchgeführt werden. Nur Originalersatzteile verwenden! **6**. Das Gerät ist nur für Lebensmittel geeignet! **7**. Eine Haftung und Gewährleistung ist bei Nichtbeachtung dieser Unfallverhütungshinweise ausgeschlossen. Änderungen und Verbesserungen ohne vorherige Benachrictigung vorbehalten. **8**. Aufstellung der vitrine bei direkter sonneneinstrahlung vermeiden. **9**. Gerät nich in der Nähe von Wärmequellen wie Öfen, Heizkörper usw. nicht Aufstellen. Zugluft (Fenster, Belüftungssystem, Klimaanlage, etc ...).**10**. Sicherstellen, daß der abstand der Lüftungsgitter am Aggregat von der Wand mindestens 30cm beträgt. **11**. Denken Sie daran, dass die ausgestellten Produkte nicht über die Ablagen oder Gitter hinnausstrecken dürfen.**12.** Sollte es durch die Luftfeuchtigkeit oder die zu kühlenden Produkte zu außergewöhnlicher Bildung von Eis auf dem Verdampfer kommen, empfehlen wir, den Kompressor auszuschalten und die Ware während des Abtauens bei gleicher Temperatur in dem vorgesehenen Behälter aufzubewahren; andernfalls arbeitet der Kompressor ununterbrochen und verursacht einen unnötigen Energieverbrauch sowie niedrige Leistung. **13**. Die Tür für mindestens 10 cm. unbedingt offen lassen, falls die Vitrine stillstehend und unbenützt bleiben sollte.

1. AUSPACKEN
KARTONVERPACKUNG 1a. Umreifungsband entfernen, Karton nach oben herausnehmen.
HOLZKISTENVERPACKUNG 1b. Mit aller Vorsicht wegen der Nägel die Holzplatte losnageln. **2**. Gabel des Gabelstaplers zwischen Vorrichtung und Pallet oder Kiste hineinstecken. **3.** Vorrichtung anheben. **4**. Pallet oder Kiste entfernen. **5**. Die Vorrichtung auf eine horizontal geebnete Fläche stellen und mit Hilfe der dafür vorgesehenen Füsse einstellen. **6.** Die beiden Entfernungsstücke in die dafür vorgesehenen Öffnungen auf der Rückseite der Vorrichtung einfügen. **7.** Vor dem Wegwerfen der Verpackung kontrollieren, dass nichts mehr darin enthalten ist. **8**. Die Verpackungsmaterialien je nach Zusammensetzung trennen, um die Entsorgung zu erleichtern. (S. Abb. 1)

2. DIE HANDGRIFFE
1. Die Handgriffe befinden sich in einem Beutel innerhalb der Vorrichtung. **2.** Der unterster Teil des Handgriffs mittels der zwei Schrauben befestigen, die sich in den Bohrungen am Türpfosten befinden; fest anziehen. **3**. Der Handgriffsteil aus Kunststoff anbringen und einrasten lassen. (S. Abb. 2)

3. STUFIGE ABLAGEFLÄCHE
1. Die Stangen aus rostfreiem Stahl und die Flaschenstützfläche befinden sich im Inneren der Vorrichtung. **2.** Die Stützführungen der Stangen sind auf der Innenseitenteilen der Vorrichtung befestigt. **3**. Jede vertikale Führung ist mit Kerben zur Einführung der Stangen in unterschiedlichen Positionen ausgestattet. **4.** Eine Stange in dem vertikalen Abschnitt einfügen, um die geneigten Flaschen zu stützen. **5**. Die stufige Ablagefläche auf die L-förmigen Tragbügel auf den inneren Seitenteilen der Vorrichtung legen. (S. Abb. 3)

4. INNENREINIGUNG
1. Innenteile und Scheiben nur mit einem weichen Schwamm und neutralem Reiniger reinigen**. 2**. Den transparenten Schutz der Fluoreszenslampen reinigen. Zur Reinigung dürfen keine alkoholhaltigen Produkte oder Produkte mit anderen Lösungsmitteln verwendet werden, da sie die Röhre beschädigen würden nur einen feuchten Schwamm verwenden! **3**. Mit einem weichen Tuch abtrocknen.

5. AUSSENREINIGUNG
1. Gleiche Waschmittel wie für Innenseite benutzen. **2**. Holzflächen mit im Handel erhältlichem Spezialreiniger reinigen. Es handelt sich um Wasseremulsionen ohne Lösungsmittel. **3.** Mit einem weichen Tuch abtrocknen.

D

6. ELEKTROANSCHLUSS
1. Netzspannung und Frequenz müssen mit denen übereistimmen, die auf dem Geräteschild **(A)** angegebenen sind, das sich auf der Vorrichtung befindet. **2.** Überprüfen Sie, daß die Steckdose: *a) einen Nulleiter hat, b) Zu dem auf dem Schild angegebenen Nennstrom In paßt, c) mit Schutzvorrichtungen (Schutzschalter) laut IEC-Normen ausgerüstet ist, und zwar: - Magnetwärmeschalter mit einem In= Nennwert, wie auf dem Schild angegeben. Differentialrelais mit einer Empfindlichkeit mit Id = 30mA.* **3**. Überprüfen Sie, daß keine Explosionsgefahr am Aufstellungsort besteht (AD). **4**. Das auf dem Gerät angebrachte Speisekabel ist "H05 VVF"; es ist für Innenräume geeignet. **5**. Stecker in die Steckdose stecken (keine 3-fach Stecker und Reduktionen verwenden). **Anm.** Wenn die Vorrichtung beim Transport oder Lagerung falsch gelegt wird (d.h. waagerecht oder umkehrt), ist sie mindestens 3 Stunden vor dem Netzanschliessen in genauer senkrechter Stellung zu halten. (S. Abb. 4)

7. EINSTELLUNG
Die Vorrichtung ist mit Bedienungen an der Vorderseite ausgerüstet. **1. Thermometer:** Gibt die Temperatur in der Vorrichtung. **Thermostat:** Regelt die Innentemperatur der Vorrichtung an.
2. Lichtschalter: Dient zum Einschalten der Innenbeleuchtung. **3. Kühlschalter:** dient zum Einschalten der Kühlanlage. **a)** Das einmalige Drücken der Taste **4 "SET** oder P" ermöglicht das Ablesen der vorgegebenen Temperatur, die durch Einwirken auf die Taste **5 "UP"** oder **6 "DOWN"** geändert werden kann. (S. Abb. 5)

8. KONTROLLE EINES EINWANDFREIEN BETRIEBS
PRÜFEN SIE: 1. Der Stecker muß eingesteckt sein. **2.** Der Schalter der Kühlanlage muß eingeschaltet sein (grünes Licht leuchtet). **3**. Thermometer zeigt den für die aufzubewahrenden Waren passenden Temperaturwert. **4**. Innenleuchte ein. **5**. Tür gut geschlossen. **6**. Keine direkte Sonnen- bzw. starke Lichteinstrahlung auf der Vorrichtung. **7.** Die Raumtemperatur darf nicht über +30°C R.F. 55% liegen, für die, das Gerät zugelassen ist (Klima Klasse 4). **8**. Zum Motorenraum hin muss ein angemessener Luftstrom mit mindenstens 10 cm zwischen der Wand und der Hinterwand gerantiert sein. **9.** Der Innenraum muss korrekt und unter Einhaltung der Tragfähigkeit der Ablagen gefüllt sein.

9. AUSTAUSCHEN DER MAGNETISCHEN TÜRDICHTUNG
1. Die Tür öffnen. **2.** Die Dichtung mit beiden Händen fassen und aus der Einspannstelle im Türpfosten herausziehen. **3.** Eine neue Dichtung einbauen und nach und nach herum-drücken. (S. Abb. 6)

Unsere Produkte eignen sich für Innenräume – nicht im Aussenbereich von Räumen/Geschäften anbringen.

Manual del usuario:

1. Apertura del embalaje
2. Las manillas
3. Plano de escalera
4. Limpieza del interior
5. Limpieza del exterior
6. Conexión con la red eléctrica
7. Regulación
8. Control de un funcionamiento normal
9. Sustitución de la guarnición magnética de la puerta

Manuale del manutentore (Pág.49):

1. Limpieza del condensador
2. Sustitución lámparas internas
3. Esquemas eléctrico, esquema equipo refrigeración

E

OBSERVACIONES (Ver fig. 10)
Es muy importante conservar el presente manual de instrucciones junto con el aparato para futuras consultas, por razones de seguridad.
1. Este aparato tiene que ser puesto en funcionamiento sólo por personas adultas. No hay que permitir a los niños la manipulación de los mandos y controles como tampoco que jueguen con el producto. **2**. Es prohibido alterar o modificar en cualquier manera las características del aparato. **3**. Los trabajos eléctricos necesarios para la instalación del aparato tienen que ser realizados por un electricista calificado o por una persona competente. **4**. No tratar de reparar el aparato solos. Las reparaciones efectuadas por personas inexpertas pueden causar daños o graves disfunciones. **5** .La asistencia al presente aparato tiene que ser efectuada por un Centro de Asistencia Técnica autorizado. Usar solamente piezas de recambio originales. **6** .El aparato es apto para la conservación de productos alimenticios solamente. **7**.La casa fabricante declina toda responsabilidad en el caso de que estas normas contra accidentes no fueran respetadas. Además se reserva el derecho de aportar modificaciones por mejorías técnicas sin ningún preaviso. **8**.Evitar la instalación del aparato cerca de los rayos solares. **9**. No instalar el aparto cerca de fuentes de calor tales como estufas termosifones,etc. Borradores (ventanas, puertas, rejas de ventilación, aire acondicionado, etc ...). **10**. Mantener alejadas de paredes las rejillas de ventilación del grupo compresor a una distancia no inferior a los 30cm. **11**. Recordarse de que los productos no deben salir fuera del perímetro de las estantes o bandejas.**12**.Si se verificase una producción anómala de hielo en el evaporador, causado bien por la humedad del aire o de los productos que se quieren refrigerar, les aconsejamos que paren el compresor y que saquen y coloquen los alimentos en específicos contenedores refrigerados a la misma temperatura y durante el tiempo necesario para la descongelación. De no hacerlo así, el compresor funcionará siempre provocando un consumo de energía eléctrica inútil y con un escaso rendimiento. **13**. Si el aparto està parado y inutilizado, es indispensable dejar la puerta abierta, al menos 10 cm.

1. APERTURA DEL EMBALAJE
EMBALAJE EN CAJA DE CARTÓN 1a. Cortar la cinta, sacar la caja hacia arriba.
EMBALAJE EN CAJÓN DE MADERA 1b. Desclavar las tablas de madera tenendo cuidado con los clavos. **2.** Introducir las horquillas del elevador entre el aparato y la paleta o caja. **3.** Levantar el aparato. **4**. Eliminar la paleta o caja**. 5**. Colocar el aparato sobre un plano horizontal nivelado, regulándolo con los pies ajustables destinados a tal fin. **6.** Introducir los dos distanciadores en los agujeros correspondientes de la parte posterior del aparato. **7.** Antes de eliminar el embalaje, poner mucha atención en que no quede ninguna pieza dentro del mismo. **8.** Separar los materiales del embalaje según sea su composición de manera que se puedan reciclar. (Ver fig. 1)

2. LAS MANILLAS
1. Las manillas se encuentran en una funda dentro del aparato. **2**. Ensamblar la base de la manilla con los dos tornillos que ya se encuentran en los agujeros en el montante de la puerta; apretar muy bien. **3.** Aplicar la parte de plástico, apretando hasta que salte el resorte. (Ver fig. 2)

3. PLANO DE ESCALERA
1. Las barras de acero inoxidable y el plano de apoyo de las botellas se encuentran dentro del aparato. **2.** Las guías de apoyo de las barras están fijadas en los lados interiores del aparato. **3**. Cada una de las guías verticales dispone de ranuras para insertar las barras en distintas posiciones. **4.** Insertar una barra en la guía vertical para poder sostener las botellas inclinadas. **5.** Colocar el plano de escalera sobre las repisas con forma de “L” situadas en los lados interiores del aparato. (Ver fig. 3)

4. LIMPIEZA DEL INTERIOR
1. Limpiar las partes internas y el vidrio con una esponja suave y detergentes neutros. **2**. Limpiar los tubos transparentes de protección de las lámparas fluorescentes evitando el uso de productos con alcohol u otros disolventes, que podrían dañar los tubos; usar únicamente una esponja suave humedecida. **3.** Secar con un trapo suave.

5. LIMPIEZA DEL EXTERIOR
1. Usar los mismos productos usados para el interior. **2.** Limpiar las superficies de madera con productos específicos que se encuentran normalmente en el mercado, a base de emulsiones acuosas, sin solventes. **3**. Secar con un trapo suave.

E

6. CONEXIÓN CON LA RED ELÉCTRICA
1. Fijarse bien que la tensión y la frecuencia de la red correspondan a las indicadas en la placa **(A)** colocada en el aparato. **2**. Fijarse bien que la toma de alimentación: *a) Tenga un conductor de protección de tierra. b) Sea apta para la corriente nominal especificada en la placa. c) Tenga protecciones según las normas IEC: Interruptor magnetotérmico diferencial (más comunmente salva vida) con In = valor nominal indicado en la placa. Diferencial con sensibilidad Id = 30 mA.* **3.** Verificar que el ambiente no presente peligros de explosión (AD). **4**. El cable de alimentación montado sobre el aparato es "H05 VVF" idóneo para ambientes interiores. **5.** Introducir el enchufe. (No utilizar nunca ni clavijas triples ni reducciones)**.**
NOTA: Si el aparato, durante el transporte o el almacenamiento, ha sido erróneamente colocado en posición horizontal o volcado, dejarlo reposar durante 3 horas por lo menos en la posición vertical correcta antes de conectar la alimentación eléctrica. (Ver fig. 4)

7. REGULACIÓN
El aparato dispone de mandos de regulación situados en la parte frontal. **1. Termòmetro:** Indica la temperatura en el interior del aparato. **Termostato:** Ajuste la temperatura en el interior del aparato. **2. Int. luz:** Sirve para encender la luz interna. **3. Int. refrigeración:** Sirve para enceder la instalaciòn frigorífica. a) Si se pulsa la tecla **4 "SET o P"** una vez podrá visualizarse la temperatura programada, que podrá modificarse actuando sobre la tecla **5 "UP"** o sobre la tecla **6 "DOWN".** (Ver fig. 5)

8. CONTROL DE UN FUNCIONAMIENTO NORMAL
CONTROLAR: 1. Enchufe conectado. **2**. Interruptor de la instalación frigorífica conectado, con luz verde encendida. **3**. El termómetro indique un valor apto para los productos a conservar. **4**. Luces interiores accionadas. **5**. Puerta bien cerrada. **6.** No haya irradiaciones solares o de faros de potencia elevada directamente encima del aparato. **7**. La temperatura ambiente no sea superior a + 30°C hr 55%, para la cual ha sido habilitado el aparato (Clase climática 4). **8.** Asegure al espacio motor un flujo de aire adecuado, de al menos 10 cm entre el muro y la pared posterior. **9**. El espacio interior debe ser cargado correctamente, respetando la capacidad de los estantes.

9. SUSTITUCIÓN DE LA GUARNICIÓN MAGNÉTICA DE LA PUERTA
1. Abrir la puerta. **2.** Sujetar con las manos la guarnición y sacarla del encaje del perfil de la puerta.
3. Sustituirla con una guarnición nueva, cuidando de apretar en sucesión en todo el perímetro.(Ver fig. 6)

Nuestros productos son para el interior, non instalarlos en el exterior de los locales/tiendas.

Guide de l'opérateur:

1. Déballage
2. Les poignees
3. Plan a crans
4. Nettoyage interne
5. Nettoyage externe
6. Branchement au reseau electrique
7. Reglage
8. Procedure de controle du fonctionnement regulier
9. Remplacement du bourrelet magnetique de la porte

Manuel du préposé à l'entretien (Pag.49):

1. Nettoyage du condenseur
2. Remplacement lampes internes
3. Schema electrique, schema installation de refrigeration

F

AVERTISSEMENTS (Voir illustration 10)

Il est très important que ce manuel de mode d'emploi soit bien rangé pour de futures consultations mais aussi pour des raisons de sécurité. 1. Seuls des adultes devront faire fonctionner cet appareil. Ne pas laisser des enfants toucher les commandes ou jouer avec l'appareil. **2**. Il est interdit d'altérer ou de modifier les caractéristiques de l'appareil. **3**. Les travaux électriques nécessaires pour l'installation de l'appareillage doivent être exécutés par un électricien qualifié ou par une personne compétente. **4**. Ne jamais essayer de réparer l'appareil tout seuls. Des réparations effectuées par des personnes inexpérimentées peuvent provoquer de graves dommages. **5**. L'assistance à cet appareil doit être effectué par un Centre de Service Après-Vente autorisé. Utiliser seulement des pièces de rechange originales. **6**. L'appareillage n'est pas adapté pour la conservation de denrées non alimentaires. **7**. Le Constructeur décline toute responsabilité au cas où les normes en faveur de la prévention des accidents de travail, n'étaient pas respectées. En outre, il se réserve le droit d'apporter toutes les modifications qu'il jugera utiles, sans aucun préavis. **8**. Eviter d'exposer l'appareil directèment aux rayons du soleil. **9**. N'installè pas l'appareil près soucer de chaleur comme radiateurs, calorifères etc. Courants d'air (fenêtres, portes, grilles de ventilation, de climatisation, etc ...). **10**. Mantenir les grilles de ventilation du groupe compresseur loin de murs au moins 30cm. **11**. Rappelez-vous que les produits exposés ne doivent pas dépasser du périmètre des étagères ou des grilles. **12**. Si vous deviez constater une formation anormale de givre sur l'évaporateur, provoqué par l'humidité de l'air ou par les produits à réfrigérer, nous vous conseillons de fermer le compresseur et de disposer la marchandise dans un récipient réfrigéré à la même température pour toute la durée nécessaire au dégivrage ; si vous laissez l'appareil dans ces conditions, le compresseur fonctionnera en continu, ce qui aura pour conséquence une consommation inutile de courant électrique et un faible rendement de l'appareil.**13**. Si l'appareil reste inutilisée et donc arrêtée, il est indispensable de laisser une ouverture de porte d'un minimum de 10 cm.

1. DEBALLAGE

EMBALLAGE EN CARTON 1a. Enlever le feuillard et dégager le carton vers le haut. **EMBALLAGE EN CAISSE DE BOIS 1b.** Déclouer les planches de bois en faisant attention aux clous. **2.** Enfiler le fourches de l'élévateur entre l'appareil et la palette ou la caisse. **3.** Soulever l'appareil. **4**. Eliminer la palette ou la caisse. **5.** Poser l'appareil sur un plan horizontal à niveau, en le réglant avec les pieds prèvus à cet effet. **6.** Insérer les deux entretoises dans les trous prévus à cet effet dans la partie arrière de l'appareil. **7**. Faire attention à ne rien laisser dans l'emballage avant de le jeter. **8.** Séparer les matériaux de l'emballage selon la composition afin d'en faciliter l'évacuation. (Voir illustration 1)

2. LES POIGNEES

1. Les poignées se trouvent dans une enveloppe à l'intérieur de l'appareil. **2.** Monter la base de la poignée avec les deux vis qui se trouvent déjà dans les trous sur le montant de la porte. Serrer à fond. **3.** Appliquer la partie en plastique et appuyer afin de l'encliqueter. (Voir illustration 2)

3. PLAN A CRANS

1. Les barres en acier inox et le plan de soutien des bouteilles se trouvent à l'intérieur de l'appareil. **2.** Les glissières de soutien des barres sont fixées sur les parois internes de l'appareil. **3.** Chaque glissière verticale est dotée d'encoches pour insérer des barres en différents points. **4.** Insérer une barre dans les emplacements verticaux pour pouvoir soutenir les bouteilles inclinées. **5.** Déposer le plan à crans sur les étagères en L qui se situent sur les parois internes de l'appareil. (Voir illustration 3)

4. NETTOYAGE INTERNE

1. Nettoyer les parties intérieures et la vitre avec une éponge souple et des détergents neutres. **2**. Nettoyer les tubes transparents de protection des lampes fluorescentes en évitant l'emploi de produits contenant de l'alcool ou autres solvants, qui pourraient endommager les tubes, et utiliser uniquement une éponge souple et humide**. 3**. Essuyer à l'aide d'un chiffon doux.

5. NETTOYAGE EXTERNE

1. Utiliser les mêmes produits que ceux utilisés pour le nettoyage de l'intérieur**. 2**. Les surfaces en bois doivent être nettoyées avec des produits spécifiques qu'on trouve normalement dans le commerce à base d'émulsions aqueuses et sans solvants. **3.** Essuyer à l'aide d'un chiffon doux.

6. BRANCHEMENT AU RESEAU ELECTRIQUE
1. S'assurer que la tension et la fréquence du réseau correspondent à celles reportées sur la plaquette **(A)** placée sur l'appareil. **2.** S'assurer que la prise d'alimentation est: *a) dotée d'un conducteur de mise à la terre, b) adaptée au courant nominal spécifié sur la plaquette, c) dotée des protections conformément aux normes IEC : interrupteur magnétothermique différentiel (plus communément disjoncteur) avec In = valeur nominale reportée sur la plaquette. Différentiel avec sensibilité Id = 30 mA.* **3.** S'assurer qu'il n'y a aucun danger d'explosion dans l'environnement (AD). **4.** Le câble d'alimentation monté sur l'appareil est: H05 VVF indiqué pour usages internes. **5.** Introduire la fiche dans la prise (ne pas utiliser de prises triples et d'adaptateurs). **N.B.** Si durant le transport ou le stockage, l'appareil a voyagé, par erreur, horizontalement ou si il a été retourné, le laisser reposer au moins 3 heures en position verticale avant de procéder au branchement. (Voir illustration 4)

F

7. REGLAGE
L'appareil est doté de commandes de réglage situés antérieurement. **1. Thermomètre:** il indique la température à l'intérieur de l'appareil. Thermostat: il régle la température de l'appareil. **2. Int. lumière:** il sert à allumer les lumières internes. **3. Int. de réfrigération:** il sert à allumer l'installation de réfrigération. a) Une fois que vous avez appuyé sur la touche **4 "SET ou P",** vous pouvez visualiser la température affichée, laquelle pourra être modifiée en agissant sur la touche **5 "UP"** ou sur la touche **6 "DOWN".** (voir illustration 5)

8. PROCEDURE DE CONTROLE DU FONCTIONNEMENT REGULIER
CONTROLER QUE : 1. Fiche branchée. **2**. Interrupteur de l'installation de réfrigération inséré avec voyant vert allumé. **3**. Thermomètre doit indiquer une température adéquate pour la marchandise. **4**. Eclairage à l'intérieur enclenché. **5.** Porte bien fermée. **6**. L'appareil ne doit pas être exposé à aucun rayonnement direct (soleil, projecteur, etc...). **7.** La température ambiente ne doit pas dépasser les +30°C hum.rel. 55%, pour laquelle l'appareil a été prévue (Classe climatique 4). **8.** Il faut s'assurer qu'il y ait un passage d'air adapté au niveau du logement du moteur, c'est-à-dire un passage de au moins 10 cm entre le mur et la paroi postérieure. **9**. Le volume interne doit être correctement chargé, en respectant la charge des étagères.

9. REMPLACEMENT DU BOURRELET MAGNETIQUE DE LA PORTE
1. Ouvrir la porte. **2**. Saisir le bourrelet avec les mains et l'extraire de la rainure du profil de la porte. **3.** Le remplacer par un nouveau en ayant soin de bien le fixer en appuyant sur tout le périmètre (voir illustration.6)

Nos produits sont conçus pour utilisation à l'intérieur: ne pas installer à l'extérieur des locaux/magasins.

Bedieningshandleiding:

1. Uitpakinstructies
2. De handvaten
3. Trapsgewijze schap
4. Reiniging van de binnenkant
5. Reiniging van de buitenkant
6. Het aansluiten van de elektriciteit
7. Afstelling
8. Controle van een juiste werking
9. Vervanging van de magnetische pakking van de deur

Onderhoudshandleiding (Blz. 49):

1. Reiniging van de condensator
2. Vervanging interne lampen
3. Elektrisch schema, Schema van de koeleenheid

NL

WAARSCHUWINGEN (zie Afb. 10)

It is most important that this instruction booklet is kept together with the appliance both for future reference and for reasons of safety. 1. Dit apparaat mag alleen door volwassenen bediend worden. Laat niet toe dat kinderen met dit produkt spelen of aan de bedieningsknoppen komen. **2**. Pogingen om de hoofdfuncties of karakteristiek van dit apparaat te veranderen of aan te passen in welke vorm dan ook kunnen gevaarlijk zijn. **3**. De aansluiting van de elektriciteit moet uitgevoerd worden door gekwalificeerde electriciens of ander bevoegd personeel. **4.** Probeer nooit zelf reparaties uit te voeren. Door onvakkundige reparaties kunnen grote schade en storingen veroorzaakt worden. **5**. Voor technische hulpverlening moet men zich wenden tot een bevoegde service dienst. Bij het vervangen van onderdelen alleen originele onderdelen gebruiken. **6**. Deze apparatuur is alleen geschikt voor de opslag van levensmiddelen. **7**. De fabrikant van deze apparatuur is niet verantwoordelijk voor de gevolgen van misbruik of handelingen in strijd met deze veiligheidsinstrukties. Bovendien behoudt zij het recht verbeteringswerkzaamheden uit te voeren zonder er melding van te maken. **8**.Installeer de vitrine niet rechtstreeks in de zon. **9.** Installeer het apparaat niet in de buurt van warmtebronnen, zoals kachels, centrale verwarming enz. **10**. Houd de ventilatieroosters van de compressorgroep ten minste 30cm van de wand.**11**. Denk eraan dat de tentoongestelde producten niet buiten de omtrek van de schappen of roosters mogen steken.**12**. Bij abnormale ijsvorming op de verdamper die wordt veroorzaakt door de luchtvochtigheid of door de te koelen producten, is het raadzaam de compressor uit te schakelen en de waren in een geschikte op dezelfde temperatuur gekoelde houder te plaatsen voor de tijd die nodig is voor het ontdooien; als dit niet gebeurt, zal de compressor voortdurend werken met als gevolg een onnodig energieverbruik en een lage prestatie.**13**. Als de vitrine stilstaat en niet wordt gebruikt, moet de deurminstens 10 cm open worden gelaten.

1. UITPAK-INSTRUCTIES
KARTONNEN DOOS VERPAKKING 1a. Knip de band door en schuif de doos naar boven. **HOUTEN KIST VERPAKKING 1b.** Haal de spijkers voorzichtig uit de houten planken. **2.** Steek de vorken van de vorkheftruck tussen het apparaat en de pallet of kist. **3**. Hef het apparaat op. **4.** Verwijder de pallet of kist. **5**. Zet het apparaat op een horizontaal vlak en stel de stelpoten bij. **6**. Steek de twee afstandhouders in de openingen aan de achterkant van het apparaat. **7**. Let erop niets in de verpakking te laten, voordat u het weggooit. **8**. Scheid de materialen op basis van hun samenstelling zodat de afvalverwerking wordt vergemakkelijkt (zie Afb. 1).

2. DE HANDVATEN
1. De handvaten bevinden zich in een zakje in het apparaat. **2.** Monteer de basis van de handgreep met de twee schroeven die zich al in de gaten op de deurstijl bevinden en draai ze volledig aan. **3**. Breng het plastic tussenstuk aan door hem aan te duwen tot u een klik hoort. (Zie Afb. 2)

3. TRAPSGEWIJZE SCHAP
1. De roestvrijstalen staven en de flessenschap bevinden zich in het apparaat. **2**. De steuntjes van de staven zijn bevestigd aan de zijwanden in het apparaat. **3.** Iedere verticale steun beschikt over inkepingen waarin de staven op verschillende hoogten gestoken kunnen worden. **4.** Steek een staaf in het verticale stuk om de schuingezette flessen te kunnen ondersteunen. **5**. Plaats de trapsgewijze schap op de L-vormige schappendragers die zich aan de zijkant in het apparaat bevinden. (Zie Afb. 3).

4. REINIGING VAN DE BINNENKANT
1. Reinig de binnenkant en het glaswerk slechts met een vochtige spons en neutrale schoonmaakmiddelen. **2**. Reinig de transparante beschermingsbuizen van de TL-lampen zonder het gebruik van alcoholhoudende producten of andere oplosmiddelen die de buizen zouden beschadigen, maar gebruik slechts een zachte, vochtige spons. **3.** Droog met een zachte doek af.

5. REINIGING VAN DE BUITENKANT
1. Gebruik dezelfde producten als voor de binnenkant. **2.** De houten oppervlakken dienen gereinigd te worden met speciale producten op waterbasis, vrij van oplosmiddelen, die gewoon in de handel verkrijgbaar zijn. **3.** Droog met een zachte doek af.

6. HET AANSLUITEN VAN DE ELEKTRICITEIT
1. Voordat u het apparaat aansluit, controleren of de netspanning en de frequentie overeenkomt met die aangegeven op het typeplaatje **(A)** dat zich op het apparaat bevindt. **2.** Controleer of het stopcontact de volgende technische eigenschappen heeft: *a) Voorzien van aardleiding. b) Geschikt voor de nominale netspanning zoals aangegeven op het typeplaatje. c) Voorzien van de beschermingen zoals voorgeschreven in IEC normen: - Termisch-magnetische differentieel schakelaar (beter bekend als AARDLEKSCHAKELAAR) bij In = nominale waarde zoals vermeld op het plaatje met de technische gegevens.- Differentieel met Id gevoeligheid = 30mA.* **3.** Controleer of er geen gevaar voor explosie is (AD). **4**. De voedingskabel die op het apparaat aangesloten dient te worden, is: H05 VVF geschikt voor intern gebruik. **5.** Steek de stekker in het stopkontakt. (gebruik geen drievoudige stopcontacten en reducties). **N.B.** Als het apparaat tijdens transport of opslag onjuist in een horizontale of ondersteboven positie verkeerd heeft, laat het dan minstens 3 uur rusten in de juiste, verticale positie alvorens het op het elektriciteitsnet aan te sluiten. (Zie Afb. 4).

NL

7. AFSTELLING
Het apparaat beschikt over bedieningspanelen die zich aan de voorkant bevinden.
1.Thermometer: Geeft de interne temperatuur van het apparaat aan. **Thermostaat:** Geeft de interne temperatuur van het apparaat weer. **2. Lichtschakelaar:** Dient om de interne lampen aan te doen.
3. Schkelaar koelinstallatie: Dient om de koelinstallatie in werking te stellen. a) Wanneer u éénmaal op toets **4 "SET of P"** drukt, wordt de ingestelde temperatuur weergegeven, die gewijzigd kan worden door op toets **5 "UP"** of toets **6 "DOWN"** te drukken. (Zie afb. 5).

8. CONTROLE VAN EEN JUISTE WERKING
CONTROLEER OF : 1. De stekker aangesloten is. **2.** De schakelaar van de koelingsinstallatie ingeschakeld is en of het groene lichtje brandt. **3**. De thermometer een geschikte waarde aangeeft voor de waren. **4.** De interne lampen ingeschakeld zijn. **5**. De deur goed gesloten is. **6.** Er geen zonnestralen of felle lampen op het apparaat gericht staan. **7**. De omgevingstemperatuur niet hoger is dan +30°C R.V. 55%, waarvoor het apparaat geschikt is (Klimaatklasse 4). **8.** Er een geschikte luchtstroom naar de motorruimte is van minstens 10 cm tussen de muur en de achterwand. **9.** De interne ruimte op correcte wijze ingepakt is en het draagvermogen van de schappen in acht genomen is.

9. VERVANGING VAN DE MAGNETISCHE PAKKING VAN DE DEUR
1. Open de deur. **2**. Pak met uw handen de pakking vast en trek het uit de gleuf in de deurlijst.
3. Vervang het met de nieuwe pakking door het over de gehele omtrek goed aan te drukken. (Zie Afb. 6)

Onze producten zijn bedoeld voor binnengebruik – installeer ze niet buiten vertrekken/winkels.

Manual do operador:

1. Abertura da embalagem
2. Os puxadores
3. Prateleira em escada
4. Limpeza interna
5. Limpeza externa
6. Ligação nà rede elétrica
7. Regulagem
8. Controle de um regular funcionamento
9. Substituição da guarnição magnética da porta

Manual do ténico de manutenção (Pag.50):

1. Limpeza do condensador
2. Substituição lâmpadas internas
3. Esquema eléctrico,Esquema do sistema de arrefecimento

P

ADVERTÊNCIAS (Ver figura 10)

É muito importante que este manual de instruções seja conservado junto com a aparelhagem para consultações futuras, por motivos de segurança. 1. Esta aparelhagem deve entrar em função só através da intervenção de pessoas adultas. Não permita às crianças de modificar os comandos ou brincar com o produto. **2.** É arriscado alterar, ou de qualque modo, modificar as características do produto. **3**. Os trabalhos eléctricos necessários para a instalação da aparelhagem devem ser realizado por electricista qualificado ou por pessoa competente. **4**. Não tente nunca consertar a máquina sem nenhuma ajuda. Reparações efetuadas por pessoas inexperientes podem causar danos ou graves disfunções. **5**. A assistência para este produto deve ser efetuada por um Centro de Assistência Técnica autorizado. Use só peças de troca originais. **6.** A aparelhagem não é adequada para a conservação de produtos diferentes daqueles alimentares. **7**. A casa construtora declina toda e qualquer responsabilidade no caso em que estas normas contra acidentes não forem respeitadas. Além disto, se reserva o direito de realizar modificações melhorativas sem nenhum pré-aviso. **8**. Evitar de instalar a vitrina directamente sob os raios do sol. **9**. Não instalar o aparelho em proximidades de fontes de calor tais como aquecedores, caloríficos, etc. **10**. Manter as grelhas de ventilação do grupo compressor distante das paredes pelos menos de uns 30 cm.**11**. Recorde-se de não deixar os produtos expostos sobressair fora do perímetro das prateleiras ou grelhas.**12**. Ao se verificar formação anor-mal de gelo no evaporador, causado pela humidade do ar ou pelos produtos a serem refrigerados, aconselhamos parar o compressor e pôr a mercadoria num apropriado contentor refrigerado com a mesma temperatura, durante o tempo necessário para o descongelamento; caso contrario o compressor funcionará continuamente provocando um inútil consumo de energia eléctrica e pouco rendimento. **13**. Se a vitrina ficar parada e inutilizada, é indispensável deixar a portaaberta no mínimo uns 10 cm.

1. ABERTURA DA EMBALAGEM
EMBALAGEM EN CAIXA DE PAPELÃO 1a. Cortar a fita, desenfiar a caixa por cima. **EMBALAGEM EN CAIXA DE MADEIRA 1b.** Despregar as tábuas de madeira, tomando cuidado com os pregos.
2. Introduzir as bifurcações do elevador entre o aparelho e a paleta ou a caixa. **3.** Elevar o aparalho. **4.** Eliminar a paleta ou a caixa **5.** Posicionar o aparelho sobre um plano horizontal nivelado, regulando com o próprio pé. **6**. Introduzir os dois espaçadores nos respectivos furos atrás do aparelho. **7** Prestar atenção para não deixar nada dentro da embalagem antes de deitá-la fora. **8**. Separar os materiais conforme a composição ao fim de facilitar a eliminação dos mesmos. (Ver figura 1)

2. OS PUXADORES
1. Os puxadores están contidos num saquinho dentro do aparelho. **2**. Montar a base do puxador com os dois parafusos que já se encontram nos furos no montante da porta; apertar a fundo. **3**. Aplicar a parte em plástico, premindo até o disparo. (Ver figura 2).

3. PRATELEIRA EM ESCADA
1. As barras em aço inox e a prateleira de sustento das garrafas estão no interior do aparelho. **2**. Os trilhos de sustento das barras estão fixados nas laterais interiores do aparelho. **3**. Cada trilho vertical possui entalhes para a introdução das barras em várias posições. **4**. Introduzir uma barra na parte vertical para poder sustentar as garrafas inclinadas. **5**. Colocar a prateleira em escada sobre os apoios em "L" postos nas laterais interiores do aparelho.(Ver figura 3).

4. LIMPEZA INTERNA
1. Limpar as partes internas e as vidraças só com esponja macia e detergentes neutros. **2.** Limpar os tubos transparentes de protecção das lâmpadas fluorescentes evitando o uso de produtos que contenham álcool ou outros solventes, que danificariam os tubos; usar só uma esponja macia humedecida. **3.** Enxugar com um pano macio.

5. LIMPEZA EXTERNA
1. Usar os mesmos produtos usados para o interno. **2.** As superfícies de madeira devem ser limpas com produtos específicos que se encontram normalmente em comércio, à base de emulsões aquosas, sem solventes. **3.** Enxugar com um pano macio.

6. LIGAÇÃO NÀ REDE ELÉTRICA
1. Controlar que a tensão e a frequência da rede correspondam com aquelas indicadas sobre a plaqueta **(A)** posta sobre o aparelho. **2.** Controlar que a tomada de alimentação seja: *a) Dotada de um condutor de ligação de terra. b) Adequada à corrente nominal especificada na plaqueta. c) Dotada das proteções segundo as normas IEC: - Interruptor magnetotérmico diferencial (salva vidas) com In=valor nominal indicado na plaqueta - Diferencial com sensibilidade Id = 30 mA.* **3.** Verificar que no ambiente não haja perigo de explosão (AD). **4.** O cabo de alimentação montado sobre o aparelho è: H05 VVF adequado para ambientes internos. Para ambientes diferentes è necessário substituir o cabo com tipo adequado (por exemplo com H07 VVF para ambientes externos). **5**. Introduzir a ficha na tomada. (não usar fichas triplas ou reduções). **N.B.** Se o aparelho, durante o transporte ou a estocagem tiver sido posicionado de maneira errada em horizontal ou invertida, deixe repousar pelo menos durante 3 horas em posição vertical correta antes de efetuar a ligação na rede de alimentação. (Ver figura. 4)

7. REGULAGEM
O aparelho está equipado com comandos de regulação situados na frente. **1. Termómetro:** Indica a temperatura no interior do aparelho. **Termóstato:** Regula a temperatura do aparelho. **2. Int. Luz:** Serve para acender as luzes internas. **3. Int. Refrigeração:** Serve para acender a instalação refrigerante. **a)** Ao carregar na tecla **4 "SET o P"** uma vez visualiza-se a temperatura seleccionada, que poderá ser modificada mediante a tecla **5 "UP"** ou a tecla **6 "DOWN"**. (Ver figura 5)

8. CONTROLE DE UM REGULAR FUNCIONAMENTO
CONTROLAR QUE 1. Ficha introduzida. **2.** Interruptor da instalação frigorífica introduzido com luz verde acesa. **3**. O termômetro indique um valor adequado à mercadoria. **4**. Luzes internas ativadas. **5**. Portas bem fechadas. **6**. Não hajam raios solares ou de faróis com elevada potência sobre o aparelho. **7**. A temperatura ambiente não seja superior a +30°C hum. rel. 55%, pelo qual o aparelho está habilitado (Classe climática 4). **8.** Deve ser garantido um fluxo de ar adequado no alojamento do motor, de pelo menos 10 cm entre o muro e a parede traseira. **9**. O alojamento interior deve ser carregado correctamente, respeitando a capacidade das prateleiras.

9. SUBSTITUIÇÃO DA GUARNIÇÃO MAGNÉTICA DA PORTA
1. Abrir a porta. **2.** Segurar com as mãos a guarnição e extrai-la do encaixe no perfil da porta.
3. Substitue-a com a nova guarnição, tomando cuidado de premir em sucessão em todo o perímetro. (Ver figura 6)

Os nossos productos destinam-se a ser utilizados em interiores – è favour de não os instalr em zones exteriores a edificios.

Manual för operatören:

1. Anvisningar för uppackning
2. Handtagen
3. Trapphylla
4. Indvändig rengöring
5. Utvändig rengöring
6. Nätanslutning
7. Reglering
8. Kontroll av apparatens funktion
9. Byte av dörrens magnetlås

Manual för underhållspersonalen (sid. 50):

1. Rengöring av kondensorn
2. Byte av invändig belysning
3. Elschema, Ritning över kylenhet

S

FÖRSIKTIGHETSÅTGÄRDER (Se fig. 10)

Det är mycket viktigt att denna bruksanvisning förvaras i anslutning till apparaten för framtida behov och av säkerhetsskäl. 1. Denna apparat får endast användas av vuxna personer. Låt aldrig minderåriga fingra på reglagen eller leka med produkten. **2**. Det är riskfyllt att modifiera apparatens egenskaper. **3**. Arbeten på elsystemet i samband med installering av apparaten bör utföras av en kvalificerad elektriker eller en kompetent person. **4**. Försök aldrig att reparera apparaten på egen hand. Reparationer utförda av ej kvalificerade personer kan orsaka skador och allvarliga funktionsfel.
5. Service av denna produkt ska utföras av en auktoriserad serviceverkstad. Använd endast originalreservdelar. **6**. Apparaten är inte avpassad för att förvara andra varor än livsmedel. **7**. Tillverkaren avsäger sig allt ansvar om dessa säkerhetsföreskrifter inte respekteras. Vidare förbehålls rätt till ändringar utan varsel. **8**. Undvik att installera montern under direkt solljus. **9**. Installera inte apparaten i närheten av värmekällor (t.ex. kaminer, element o.s.v.).**10**. Se till att kompressorns ventilationsgaller placeras på ett avstånd på 30 cm från väggar**11**. Placera inte produkter i montern som är större än hyllornas och gallrens omkrets.**12**. Om det bildas för mycket is på evaporatorn p.g.a. luftfuktighet eller varor som ska nedkylas rekommenderas det att stanna kompressorn och placera varorna i en lämplig kylbehållare med samma kyltemperatur under avfrostningen. I motsatt fall fortsätter kompressorn att fungera med hög energiförbrukning och dålig effekt.**13**. Det är nödvändigt att lämna luckan öppen (min. 10 cm) om montern inte används

1. ANVISNINGAR FÖR UPPACKNING
EMBALLAGE I KARTONG 1a. Klipp av spännbandet och lyft bort kartongen.
EMBALLAGE I TRÄLÅDA 1b. Bänd isär brädorna. Var försiktig med spikarna. **2**. För in gaffeltruckens gafflar mellan apparaten och pallen eller trälådan. **3.** Lyft apparaten. **4.** Ta bort pallen eller lådan.
5. Placera apparaten på ett plant och nivellerat underlag. **6.** Stick in de två mellanläggen i de avpassade hålen på baksidan av apparaten. **7.** Kontrollera att emballaget är tomt innan det kastas**. 8.** Sortera materialen för en lättare återvinning. (Se fig. 1).

2. HANDTAGEN
1. Handtagen finns i en påse inuti apparaten. **2**. Skruva fast handtagets bas med de två skruvarna som finns i dörrstolpen. Dra åt skruvarna. **3.** Snäpp fast plastinlägget. (Se fig. 2).

3. TRAPPHYLLA
1. Stängerna av rostfritt stål och hyllorna för flaskor finns inuti apparaten. **2**. Stängernas bärskenor är fastsatta på sidorna inuti apparaten. **3.** Varje vertikal skena är försedd med klackar för isättning av stänger i olika höjder**. 4.** Sätt in en stång i det vertikala stycket för att stödja lutande flaskor. **5**. Placera den trappstegsformade hyllan på L-konsolerna på sidorna inuti apparaten. (Se fig. 3).

4. INDVÄNDIG RENGÖRING
1. Rengör behållaren och vitrinskåpet endast med en mjuk svamp och milt rengöringsmedel. **2.** Rengör de genomskinliga skyddsrören och lysrören och undvik att använda produkter som innehåller alkohol eller andra lösningsmedel som kan skada rören, använd istället en fuktig mjuk svamp. **3**. Torka med en mjuk trasa.

5. UTVÄNDIG RENGÖRING
1. Använd samma produkter som för invändig rengöring. **2.** Använd särskilda rengöringsmedel av den typ som säljs i handeln för utvändiga träytor. Endast vattenbaserade emulsioner utan lösningsmedel får användas**. 3.** Torka med en mjuk trasa.

6. NÄTANSLUTNING
1. Kontrollera att elnätets spänning och frekvens överensstämmer med värdena på apparatens märkplåt **(A). 2.** Kontrollera att eluttaget: *a) är jordanslutet b) är lämpligt i förhållande till märkplåtens nominella ström c) är försett med skydd som uppfyller kraven i IEC-standard - termomagnetisk differentialbrytare (jordfelsbrytare) med In=märkplåtens nominella värde - differentialbrytare med känslighet Id = 30 mA.* **3.** Se till att det inte finns någon explosionsrisk (AD). **4.** Nätkabeln som är monterad på apparaten är av typ H05 VVF och är lämplig för inomhusbruk. Vissa omständigheter kan kräva att nätkabeln måste bytas ut mot en kabel som är avpassad för den omgivning som kabeln användes i (t. ex. H07 VVF för utomhusbruk). **5**. Sätt in stickkontakten i eluttaget (Använd inte adaptrar eller förgreningsdosor).
OBS. Om apparaten har förskjutits horisontalt eller upp och ned under transport eller vid magasinering måste skåpet stå i 3 timmar i korrekt vertikalt läge innan strömmen kopplas till. (Se fig. 4).

7. REGLERING
Apparaten är utrustad med reglering som sitter på framsidan. **1. Termometer:** Anger temperaturen inuti apparaten. **Termostat:** Reglerar temperaturen inuti apparaten. **2. Strömbrytare för lampor:** För att tända de inre lamporna. **3. Strömbrytare för kylning:** För att slå på kylsystemet. **a)** Tryck på tangent **4 ”SET och P”** en gång för att visa den inställda temperaturen som kan ändras med tangent **5 ”UP”** eller tangent **6 ”DOWN”**. (Se fig. 5).

8. KONTROLL AV APPARATENS FUNKTION
KONTROLLERA ATT: 1. Kontakten är isatt. **2**. Kylanläggningens strömbrytare är påslagen (grön lampa tänd). **3.** Termometer anger lämplig temperatur för varorna. **4**. Den invändiga belysningen är inkopplad. **5.** Ordentligt stängd dörr. **6.** Apparaten inte utsätts för solljus eller strålkastare med hög effekt. **7.** Rumstemperaturen inte är högre än de +30° C 55% R.L. som utrustningen är anpassad för (Klimatklass 4). **8.** Ett tillräckligt luftflöde garanteras vid motorrummet, minst 10 cm mellan väggen och apparatens baksida. **9**. Kylrummet är korrekt lastat, respektera max. vikt för hyllorna.

9. BYTE AV DÖRRENS MAGNETLÅS
1. Öppna dörren. **2**. Ta tag i gummilisten och dra ut den från inskärningen i dörren. **3**. Byt ut den mot en ny gummilist och var noga med att trycka fast den längs hela dess längd. (Se fig. 6)

Våra produkter är avsedda att användas inomhus - installera dem inte utanför lokalen/affären.

S

Vejledning til operatør:

1. Instruktioner om udpakning
2. Håndtag
3. Plade med inddeling i trin
4. Indvendig rengøring
5. Udvendig rengøring
6. Forbindelse til strømforsyningen
7. Regulering
8. Funktionskontrol
9. Udskiftning af lågens magnetiske pakning

Vejledning til vedligeholdelsespersonale (Side 50):

1. Rengøring af kondensator
2. Udskiftning af indvendige pærer
3. Ledningsdiagram, Diagram over køleenheden

ADVARSEL (Se figuren 10)

Det er meget vigtigt, at denne instruktionsanvisning holdes sammen med apparatet både for fremtidige referencer og af sikkerhedshensyn. 1. Dette apparat må kun betjenes af voksne. Man bør ikke tillade børn at benytte reguleringen eller lege med dette produkt. **2**. Forsøg på at ændre eller på anden måde modificere dette produkts hovedfunktioner og egenskaber kan medføre sikkerhedsrisiko. **3**. De elektriske installationer på dette produkt må kun udføres af en elektriker eller anden kompetent person. **4**. Udfør aldrig reparationer uden hjælp. Reparationer af ukyndige kan medføre funktionsfejl eller alvorlige skader. **5**. Reparationer af apparatet skal finde sted ved et autoriseret servicecenter. Anvend udelukkende originale reservedele. **6**. Apparatet er kun egnet til opbevaring af madvarer. **7**. Producenten kan ikke gøres ansvarlig for skader, der opstår som følge af manglende overholdelse af disse normer vedrørende forebyggelse af arbejdsulykker. Producenten forbeholder sig endvidere ret til udførelse af ændringer uden forudgående meddelelse herom, såfremt ændringerne er et led i produktudvikling. **8**. Installér ikke montren på steder med direkte sollys. **9**. Installér ikke apparatet i nærheden af varmekilder (eksempelvis varmeapparater, radiatorer osv.). **10**. Sørg for, at kompressorens udluftningsriste anbringes min. 30 cm fra væggene.**11**. Husk at montren ikke må benyttes til udstilling af produkter, der er større end hyldernes eller ristenes omkreds.**12**. I tilfælde af dannelse af is på fordamperen som følge af fugtighed i luften eller i fødevarerne, som skal afkøles, anbefales det at standse kompressoren og anbringe varerne i køleskab/køledisk, indtil afrimningen har fundet sted. I modsat fald opretholdes kompressorens funktion konstant, hvilket medfører unødigt energiforbrug og reduceret ydelse.**13**. Det er nødvendigt at lade lågen stå åben (min. 10 cm), hvis montren standses og ikke længere skal benyttes.

DK

1. INSTRUKTIONER OM UDPAKNING
PAPKASSE 1a. Skær den omliggende tape op. Fjern papkassen ved at trække den opad. **TRÆKASSE 1b.** Udtag sømmene fra trækassen med forsigtighed. **2**. Indsæt truckens gafler mellem apparatet og pallen eller kassen. **3**. Hæv apparatet. **4**. Fjern pallen eller kassen. **5**. Anbring apparatet på et fuldstændigt vandret underlag. Justér ved hjælp af fødderne. **6**. Anbring de to afstandsstykker i hullerne bag på apparatet. **7**. Kontrollér, at kassen er tom, inden den kasseres. **8**. Sortér materialerne på baggrund af materialetypen for at forenkle bortskaffelsen (Se figuren 1)

2. HÅNDTAG
1. Håndtagene er anbragt i en pose i apparatet. **2.** Montér bunden af håndtaget ved hjælp af de to skruer, som allerede er placeret i hullerne på stolpen til lågen. Fastspænd skruerne fuldstændigt.
3. Montér plastindlægget og pres det helt i bund. (Se figuren 2).

3. PLADE MED INDDELING I TRIN
1. Stængerne af rustfrit stål og støttepladen til flaskerne er anbragt i apparatet. **2**. Stængernes støtteskinner er fastgjort på de indvendige sidepaneler i apparatet. **3**. Hver enkelt lodret skinne er forsynet med hak, som gør det muligt at anbringe stængerne i forskellige positioner. **4**. Anbring en stang i den lodrette rille. Herved er det muligt at støtte flaskerne, når de er anbragt skråt. **5**. Anbring pladen med inddeling i trin på L-hylderne, der er placeret på de indvendige sidepaneler i apparatet.(Se figuren 3).

4. INDVENDIG RENGØRING
1. Den indvendige del af apparatet og glasruderne må kun rengøres med en blød svamp med skånsomt rengøringsmiddel. **2.** Rengør de gennemsigtige beskyttelsesslanger til lysstofrørene. Brug ikke produkter, som indeholder alkohol eller andre former for opløsningsmidler, idet slangerne herved vil kunne beskadiges. Anvend udelukkende en fugtig svamp. **3**. Aftør med en tør klud.

5. UDVENDIG RENGØRING
1. Anvend samme produkter som i forbindelse med den indvendige rengøring. **2.** Anvend specifikke rengøringsmidler til udvendige træoverflader, der kan anskaffes i handelen. Disse rengøringsmidler skal være baseret på vandemulsioner, og må under ingen omstændigheder indeholde opløsningsmidler.
3. Aftør med en tør klud.

6. FORBINDELSE TIL STRØMFORSYNINGEN
1.Kontrollér,at netspændingen og-frekvensen svarer til apparatets mærkedata på skiltet **(A). 2**. Kontrollér, at stikket: *a) er forsynet med en jordleder b) er passende i forhold til mærkestrømmen c) er forsynet med beskyttelsesanordninger som foreskrevet i IEC normerne - termomagnetisk differentialafbryder (normalt kaldet overophedningssikring) med In = nominel mærkeværdi - differentialafbryder med udløsningsstrøm på Id = 30 mA.* **3.** Man skal sikre, at der ikke er fare for eksplosion (AD). **4**. Apparatets forsyningsledning er af typen H05VVF og er egnet til indendørs brug. Såfremt apparatet skal anvendes i andre omgivelser er det nødvendigt at udskifte kablet med et kabel af passende type (eksempelvis H07 VVF til udendørs brug). **5**. Indsæt stikket i stikkontakten (Brug ikke adaptere eller stikdåser). **N.B.:** Hvis apparatet i forbindelse med transport eller opbevaring ved en fejltagelse er blevet anbragt vandret eller vendt på hovedet, skal apparatet hvile i min. 3 timer i den korrekte lodrette postion inden tilslutning af strømmen. (Se figuren 4).

7. REGULERING
Apparatet er forsynet med kontrolknapper, der anbragt i kabinetter på apparatets forside.
1. Termometer: Angiver temperaturen i apparatet. **Termostat:** Angiver temperaturen i apparatet.
2. Afbryder for lamper: Anvendes til at tænde lamperne i apparatet. **3. Afbryder til afkøling:** Anvendes til tænding af køleenheden. a) Ved at trykke på tasten **4 ”SET/P”** en gang er det muligt at fremvise den indstillede temperatur, der kan ændres ved hjælp af tasterne **5 ”UP”** eller **6 ”DOWN”**. (Se figuren 5)

8. FUNKTIONSKONTROL
KONTROLLÉR, AT: 1. Stikket er sat i stikkontakten. **2.** Afbryderen for køleenheden er aktiveret, når det grønne lys er tændt. **3.** Termometeret viser en temperatur, som passer til madvarerne. **4**. Den indvendige belysning er tændt. **5**. Lågen er lukket korrekt. **6**. Apparatet ikke udsættes for direkte sollys eller en stærk varmelampe. **7.** Rumtemperaturen ikke er højere end den temperatur, som apparatet er indstillet til (+30° C R.L. 55%) (Klimaklasse: 4). **8**. Luftstrømmen til motorrummet er tilstrækkelig. Der skal være min. 10 cm mellem væggen og apparatets bagside. **9**. Kontrollér, at madvarerne er anbragt korrekt i apparatet. Overhold hyldernes bæreevne.

9. UDSKIFTNING AF LÅGENS MAGNETISKE PAKNING
1. Åben lågen. **2.** Tag fat i pakningen med hænderne og fjern pakningen fra lågens stopprofil. **3.** Udskift med en ny pakning. Kontrollér, at pakningen klemmes fast langs med hele lågen. (Se figuren 6)

Vores produkter er beregnet til indendørs brug og må derfor ikke installeres uden for lokalet/forretningen.

Käyttöopas:

1. Pakkauksen avausohjeet
2. Kahvat
3. Porrastettu taso
4. Sisäpuolen puhdistus
5. Ulkopuolen puhdistus
6. Liitäntä sähköverkkoon
7. Säätö
8. Asianmukaisen toiminnan tarkistus
9. Oven magneettisen tiivisteen vaihtaminen

Huolto-opas (sivu 51):

1. Kondensaattorin puhdistus
2. Sisälamppujen vaihto
3. Johtojen kaavakuva, Jäähdytyslaitteen kaavakuva

VAROITUKSIA (Ks. Kuva 10)

On erittäin tärkeää turvallisuuden kannalta, että ohjekirja säilytetään laitteen ohessa tulevaa käyttöä varten.1. Laitetta saavat käyttää ainoastaan aikuiset. Älä anna lasten koskea käyttölaitteisiin tai leikkiä tuotteella. **2**. Tuotteen ominaisuuksien muuttaminen on vaarallista. **3**. Laitteen sähköasennuksen saa suorittaa ainoastaan ammattitaitoinen sähköasentaja tai joku muu asiantunteva henkilö. **4**. Älä yritä koskaan korjata laitetta itse. Ammattitaidottomien henkilöiden suorittamat korjaukset saattavat aiheuttaa vaurioita tai toimintahäiriöitä. **5**. Tuotteen saa huoltaa ainoastaan valtuutettu tekninen huoltokeskus. Käytä ainoastaan alkuperäisiä varaosia. **6**. Laite soveltuu ainoastaan elintarvikkeiden säilytykseen. **7**. Valmistaja vapautuu kaikesta vastuusta, jos turvamääräyksiä ei noudateta. Lisäksi valmistaja pidättää itselleen oikeuden suorittaa laitteen toimintaa parantavia muutoksia ilman ennakkoilmoitusta. **8**. Älä asenna vitriiniä suoraan auringonvaloon. **9**. Älä asenna laitetta lähelle lämpöä tuottavia laitteita, kuten lämmittimiä, lämpöpattereita jne. **10**. Jätä kompressoriyksikön ritilöiden ja seinien välille vähintään 30 cm etäisyys. **11**. Muista, että esillä olevien tuotteiden ei tule työntyä ulos hyllyiltä tai ritilöiltä. **12**. Jään muodostuminen haihduttimeen on epänormaalia ja johtuu ilman kosteudesta tai säilytettävistä tuotteista. Suorita sulatus: aseta tuotteet sulatuksen ajaksi astiaan, joka on jäähdytetty samaan lämpötilaan kuin laite, ja pysäytä kompressori. Muuten kompressori toimii jatkuvasti kuluttaen turhaan sähköä ja antaen heikon tuloksen**. 13**. Jos vitriiniä ei käytetä, jätä ovi auki vähintään 10 cm; tämä on erittäin tärkeää.

FIN

1. PAKKAUKSEN AVAUSOHJEET
PAHVIPAKKAUKSET 1a. Leikkaa ympäröivä teippi. Irrota pahvipakkaus liu'uttamalla sitä ylöspäin. **PUULAATIKKO 1b.** Irrota puulevyt. Varo nauloja. **2**. Aseta haarukkatrukin haarukat laitteen ja pallin tai laatikon väliin. **3**. Nosta laite. **4**. Poista palli tai laatikko. **5**. Aseta näyttökaappi tasaiselle vaakapinnalle, jalkoja säätämällä. **6.** Aseta kaksi välikappaletta kalusteen takaosassa oleviin reikiin. **7.** Varmista ennen laatikon poisheittämistä, ettei sen sisälle jää mitään. **8.** Lajittele materiaalit niiden koostumuksen perusteella helpottaaksesi niiden hävitystä (Ks. Kuva 1).

2. KAHVAT
1. Kahvat ovat laitteen sisällä olevassa pussissa. **2**. Asenna kahvan alaosa kahdella ruuvilla, jotka ovat valmiina oven pystypylvään rei'issä. Kiristä pohjaan asti.**3.** Aseta muoviholkki ja paina sitä, kunnes kuulet naksahduksen. (Ks kuva 2).

3. PORRASTETTU TASO
1. Teräsputket ja pullojen tukitaso ovat laitteen sisällä. **2.** Teräsputkien tukiohjaimet on kiinnitetty laitteen sisälle sivuseiniin. **3**. Jokaisessa pystysuorassa tukiohjaimessa on lovia, jotka mahdollistavat putkien säätelyn eri asentoihin. **4.** Asenna pystysuoraan osaan yksi putki, joka tukee kallellaan olevia pulloja. **5.** Aseta porrastettu taso L:n muotoisille hyllyille, jotka sijaitsevat laitteen sisällä sivuseinillä. (Ks kuva 3).

4. SISÄPUOLEN PUHDISTUS
1. Puhdista allas ja lasi pehmeällä sienellä ja elintarvikekäyttöön sopivalla neutraalilla puhdistusaineella. **2.** Puhdista loisteputkien läpinäkyvät suojaputket. Vältä alkoholipitoisia tai muita liuotteita sisältäviä puhdistusaineita, koska ne vahingoittavat putkia. Käytä vain kosteaa pehmeää sientä. **3.** Kuivaa pehmeällä pyyhkeellä.

5. ULKOPUOLEN PUHDISTUS
1. Käytä samoja puhdistusaineita kuin sisäpintojen puhdistukseen. **2**. Puupinnat tulee puhdistaa yleisesti markkinoilta löytyvillä erikoistuotteilla, jotka ovat vesipohjaisia eivätkä sisällä liuottimia. **3.** Kuivaa pehmeällä pyyhkeellä.

6. LIITÄNTÄ SÄHKÖVERKKOON
1. Varmista, että sähköjännite ja taajuus vastaavat laitteen taakse kiinnitetyn ohjekyltin **(A)** arvoja. **2**. Varmista, että pistorasia on seuraavan mukainen: *a) se on varustettu maadoitusjohtimella b) se soveltuu arvokyltissä ilmoitetulle nimellisvirralle c) se on varustettu IEC-standardien mukaisilla suojalaitteilla: - Lämpömagneettinen differentiaalikatkaisin (vikavirtakatkaisin), jonka In = arvokyltin nimellisarvo - Differentiaalikatkaisin, jonka herkkyys on Id=30 mA.* **3**. Varmista, että ympäristössä ei ole räjähdysvaaraa (AD). **4**. Laitteeseen asennettu sähköjohto on H05VVF-tyyppiä ja soveltuu sisäkäyttöön. Käytön tapahtuessa muissa olosuhteissa johto tulee vaihtaa sopivan tyyppiseen (esim. H07 VVF ulkokäyttöön). **5**. Aseta kosketin pistorasiaan (Älä käytä haaroitus- tai pienennysliittimiä). **HUOM.** Jos laite on asetettu kuljetuksen tai varastoinnin ajaksi virheellisesti vaakatasoon tai ylösalaisin, anna sen olla vähintään 3 tuntia pystyasennossa ennen sähköliitäntää. (Ks kuva 4).

7. SÄÄTÖ
Laite on varustettu säätölaitteilla, jotka on sijoitettu etuosaan. **1. Lämpömittari:** Osoittaa laitteen sisälämpötilan. **Termostaatti:** Säätää laitteen sisälämpötilaa. **2. Valokytkin:** käytetään sisävalojen sytyttämiseen. **3. Jäähdytyskytkin:** käytetään jäähdytysjärjestelmän käynnistämiseen. **a)** Kun painat näppäintä **4 ”SET tai P”** yhden kerran, voit nähdä säädetyn lämpötilan, jota voidaan muuttaa näppäimiä **5 ”UP”** tai **6 ”DOWN”** käyttämällä. (Ks kuva 5).

8. ASIANMUKAISEN TOIMINNAN TARKISTUS
TARKISTA, ETTÄ: 1. Pistoke on pistorasiassa. **2.** Jäähdytyslaitteen kytkin on painettu, vihreä valo palaa. **3**. Lämpömittari osoittaa tuotteille sopivaa arvoa. **4**. Sisävalot ovat päällä. **5.** Ovi on suljettu huolellisesti. **6**. Laitteeseen ei kohdistu auringonvaloa ja hyvin voimakkaita valoja. **7.** Ympäristön lämpötila ei ole yli +30°C Suht. kost.55% , jolle laite on säädetty (ilmastoluokka 4). **8.** Moottoritilaan virtaa riittävästi ilmaa, kiinteistön seinän ja laitteen takaseinän välillä tulee olla vähintään 10 cm. **9**. Sisätila on täytetty oikein kuormittamatta hyllyjä liikaa.

9. OVEN MAGNEETTISEN TIIVISTEEN VAIHTAMINEN
1.Avaa ovi. **2**. Ota käsillä kiinni tiivisteestä ja poista se oven reunan urasta. **3**. Vaihda tiiviste uuteen. Paina tiiviste paikalleen huolellisesti koko pituudeltaan. (ks. kuva 6)

Tuotteemme on tarkoitettu sisäkäyttöön - älä asenna toimitilan/liikkeen ulkopuolelle.

FIN

Handleiding van de operator:

1. Opening van de verpakking
2. De handvaten
3. Trappenplaat
4. Schoonmaak van de binnenkant
5. Schoonmaak van de buitenkant
6. Aansluiting op de elektrische stroom
7. Regeling
8. De controle van een regelmatige functionering
9. Vervanging van de magnetische dichting van de deur

Handleiding van de persoon belast met het onderhoud (blz. 51):

1. Schoonmaak van de condensator
2. Vervanging interne lampen
3. Elektrisch schema, Schema koelinstallatie

WAARSCHUWINGEN (Zie fig. 10)

Het is zeer belangrijk dat deze gebruiksaanwijzing bij de apparatuur bewaard wordt om deze in de toekomst, uit veiligheidsoverwegingen, te kunnen consulteren. **1.** Dit apparaat mag alleen door volwassenen bediend worden. Laat niet toe dat kinderen ermee spelen of ermee knoeien. **2**. Het is verboden de karakteristieken van het apparaat negatief te veranderen of te wijzigen. **3.** De aansluiting van de elektriciteit moet uitgevoerd worden door een erkende elektrieker of andere bevoegde persoon. **4**. Ga nooit zelf reparaties uitvoeren. Door ondeskundige reparaties kunnen ernstige schade en storingen veroorzaakt worden. **5.** Wend u voor technische hulp tot een bevoegde servicedienst. Gebruik alleen originele reserveonderdelen. **6**. Deze apparatuur is alleen geschikt voor het bewaren van levensmiddelen. **7**. De fabrikant van deze apparatuur wijst elke vorm van aansprakelijkheid af, indien deze veiligheidsinstructies niet in acht genomen worden. Bovendien behoudt zij zich het recht voor verbeteringen aan te brengen zonder dit vooraf te melden. **8.** Vermijd het dit apparaat rechtstreeks in de zon te installeren. **9.** Het apparaat niet in de buurt van warmtebronnen, zoals kachels, centrale verwarming, enz. Installeren. **10.** Houd de ventilatieroosters van de compressorgroep tenminste 30 cm van de wand. **11.** Denk eraan dat de tentoongestelde producten niet buiten de omtrek van de schappen of roosters mogen uitsteken. **12.** Bij abnormale ijsvorming op de verdamper, veroorzaakt door de luchtvochtigheid of door de producten die gekoeld worden, wordt aangeraden de compressor uit te zetten en de waren, gedurende de tijd die nodig is voor het ontdooien, in een adequate op dezelfde temperatuur gekoelde plaats te zetten. Indien dit niet gebeurt, zal de compressor voortdurend werken met als gevolg onnodig energieverbruik en een lage prestatie. **13.** Als het apparaat uitgeschakeld is en niet wordt gebruikt, moet de deur minstens 10 cm open worden gelaten.

B

1. OPENING VAN DE VERPAKKING
VERPAKKING IN KARTONNEN DOOS 1a. De omgording doorknippen, het karton naar boven toe uittrekken. **VERPAKKING IN HOUTEN KIST 1b.** De houten planken losmaken, hierbij op de spijkers letten. **2**. Let op de marmeren plaat geplaatst tussen het apparaat en de houten verpakking. **3**. Het apparaat opheffen. **4**. De pallet of de kist elimineren. **5**. De apparaat op een horizontale genivelleerde vlakte plaatsen, registreren met de speciale voetjes. **6**. De twee afstandhouders invoeren in de desbetreffende gaten op de achterkant van het apparaat. **7.** Controleren of men niets in de verpakking laat voordat men ze wegwerpt. **8**. De materialen scheiden volgens hun samenstelling zodanig dat de lozing ervan vergemakkelijkt wordt (Zie fig. 1)

2. DE HANDVATEN
1. De handvaten bevinden zich in een zak aan de binnenkant van het apparaat. **2**. De basis van het handvat monteren met de twee schroeven die zich reeds in de gaten op de staander van de deur bevinden; tot op het einde toe vastdraaien. **3**. Het plastic invoegsel aanbrengen en duwen tot aan de terugsprong. (Zie fig. 2)

3. TRAPPENPLAAT
1. De roestvrij stalen stangen en de steunplaat van de flessen bevinden zich aan de binnenkant van het apparaat. **2**. De steunrails van de stangen zijn bevestigd op de interne zijkanten van het apparaat. **3**. Elke verticale rail is uitgerust met gleufjes voor de invoer van de stangen in verschillende standen **4.** Een stang invoeren in het verticaal gedeelte om de geïnclineerde flessen te kunnen ondersteunen. **5**. De trappenplaat op de "L" consoles plaatsen die zich op de interne zijkanten van het apparaat bevinden. (Zie fig. 3)

4. SCHOONMAAK VAN DE BINNENKANT
1. De binnenste gedeelten en de ruiten schoonmaken met een zachte spons en neutrale wasproducten. **2**. De transparante bescherming van de fluorescente lampen wegnemen en hierbij het gebruik van producten vermijden die alcohol of andere oplosmiddelen bevatten die de buis zouden kunnen beschadigen, alleen een zachte, vochtige spons gebruiken**. 3**. Afdrogen met een zachte doek.

5. SCHOONMAAK VAN DE BUITENKANT
1. Voor de schoonmaak dezelfde produkten gebruiken als voor de binnenkant. **2**. De houten oppervlakken moeten schoongemaakt worden met specifieke producten die normaal in de handel beschikbaar zijn, op basis van wateremulsies, zonder oplosmiddelen. **3**. Afdrogen met een zachte doek.

6. AANSLUITING OP DE ELEKTRISCHE STROOM
1. Controleren of de spanning en de frequentie van het net overeenstemmen met die aangeduid op het plaatje **(A)** geplaatst op het apparaat. **2.** Er zich van vergewissen dat het voedingscontact: *a) is uitgerust met een geleider voor de aarding. b) aangepast is aan de nominale spanning aangeduid op de kentekenplaat. c) is uitgerust met de beschermingen volgens de norm IEC: - Magnetothermische differentiaalschakelaar (herstelzekering) met In=nominale waarde van de kentekenplaat. - Differentiaalschakelaar met gevoeligheid Id =30 mA.* **3**. Controleren of er in de ruimte geen antploffingsgevaar bestaat (AD). **4.** De elektrische voedingskabel dat aangesloten is op het apparaat is: H05 VVF en is geschikt voor intern gebruik. Vervang de kabel met een daarvoor geschikt type voor andere omgevingen (bijvoorbeeld H07 VVF voor buiten). **5.** Steek de stekker in het stopcontact. (Geen triples of reducties gebruiken) **N.B:** Indien het apparaat tijdens het transport of de opslag verkeerd geplaatst werd in de verkeerde richting, moet men het minstens 3 uur laten rusten in de correcte stand voordat men de voeding aansluit. (Zie fig. 4)

7. REGELING
De apparaat is uitgerust met bedieningspanelen die zich aan de voorkant van het apparaat bevinden. **1. Thermometer:** duidt de temperatuur aan de binnenkant van de apparaat aan. **Thermostaat:** Geeft de temperatuur aan de binnenkant van de apparaat aan. **2. Lichtschakelaar:** Dient om het intern licht te schakelen. **3. Schakelaar koeling:** dient om de koelinstallatie aan te zetten. **a)** Indien de toets **4 "SET of P"** één keer wordt ingedrukt, biedt deze de mogelijkheid de ingestelde temperatuur te visualiseren, die vervolgens gewijzigd kan worden door te handelen op de toets **5 "UP"** of op de toets **6 "DOWN"**. (Zie fig. 5)

8. DE CONTROLE VAN EEN REGELMATIGE FUNCTIONERING
CONTROLEREN OF: 1. De stekker is ingestoken. **2**. De schakelaar van de koelinstallatie is geactiveerd met het groen licht aan. **3**. De thermometer duidt een temperatuurwaarde aan die geschikt is voor de goederen. **4**. Interne lichten geschakeld. **5**. Deur gesloten. **6**. Er mogen geen rechtstreekse zonnestralen of zware lampen op de apparaat schijnen. **7.** De omgevingstemperatuur is niet hoger dan 30°C RV 55%, waarvoor het apparaat geschikt is (Klimaatklasse 4). **8**. Men moet een adequate luchtstroom voorzien voor de motorruimte van minstens 10 cm tussen de muur en de achterwand. **9**. De binnenruimte moet correct geladen zijn, waarbij het draagvermogen van de planken gerespecteerd moet worden.

9. VERVANGING VAN DE MAGNETISCHE DICHTING VAN DE DEUR
1. De deur openen. **2.** Met de handen de dichting vastgrijpen en uit de voeg in het profiel van de deur trekken. **3**. De dichting met een nieuwe vervangen, en erop letten dat achtereenvolgend op heel de omtrek wordt gedrukt. (Zie fig. 6)

Onze producten zijn voor binnenshuis - niet installeren aan de buitenkant van lokalen/winkels.

Εγχειρίδιο χρήστη:

1. Ανοιγμα τησ συσκευασιασ
2. Οι χειρολαβύς
3. Ρόφι σκόλας
4. Εσωτερικώ καθαριότητα
5. Καθαριότητα εξωτερικού
6. Συνδεση στο ηλεκτρικο δικτυο
7. Ρυθμιση
8. ΕλεγΧοσ κανονικησ λειτουργιασ
9. Αντικατόσταση της μαγνητικώς τσιμούχας της πόρτας

Εγχειρίδιο συντηρητή (Σελ. 51):

1. Καθαριότητα του συμπυκνωτώ.
2. Αντικατόσταση εσωτερικών λαμπτώρων
3. Σχέδιο ηλεκτρικών, Σχέδιο ψυκτικής εγκατάστασης

ΠΡΟΣΟΧΗ (Βλέπε εικόνα 10)

Ειναι πολυ σημαντι κο να διατηρηθει το παρον φυλλαδιο οδηγιων μαζι με τον εξοπλισμο για μελλοντι κες πληροφοριες, για λογους ασφαλειας.
1. Αυτη η συσκευη πρεπει να λειτουργησει μονο απο ενηλικα ατομα. Μην επιτρεπετε στα παιδια να χρησιμοποιουν τους ρυθμιστες της λειτουργιας η να παιζουν με αυτο το προιον. **2**. Ειναι επικινδυνο να παραποιειτε η να αλλαζετε τα χαρακτηριστικα αυτου του προιοντος. **3**. Οι ηλεκτρικες εργασιες απαραιτητες για την τοποθετηση της συσκευης πρεπει να γινονται απο ειδικευμενους ηλεκτρολογους η απο αρμοδιια ατομα. **4**. Μην προσπαθησετε ποτε να επισκευασετε την μηχανη μονοι σας. Οι επισκευες που γινονται απο μη αρμοδια ατομα μπορουν να προκαλασουν βλαβες η σοβαρες δυσλειτυργιες. **5**. Η βοηθεα για αυτο το προιον πρεπει να γινεται απο ενα αρμοδιο Κεντρο Τεχνικης Βοηθειας. Να χρησιμοποιειται μονο αυθεντικα ανταλλακτικα. **6**. Αυτη η συσκευη δεν ειναι καταλληλη για την συντηρηση εμπορευματων που δεν ειναι τροφιμα. **7**. Η κατασκευαστικη εταιρια αρνειται καθε ευθηνη σε περιπτωση που δεν σεβαστηκαν οι κατα των ατυχηματων οδηγιες. Επι πλεων διατηρει το δικαιωμα να κανει οποιαδηποτε βελτιωτικη αλλαγη χωρις προειδοποιειση. **8**. Αποφεύγετε την εγκατάσταση της βιτρίνας κατευθείαν στις ακτίνες του ηλίου. **9**.Μήν προβείτε στην εγκατάσταση της συσκευής κοντά σε πηγές θερμότητας όπως σόμπες, καλοριφέρ, κλπ. **10**.Διατηρείτε τις σχάρες αερισμού της ομάδας συμπίεσης μακριά από τοιχώματα 10cm τουλάχιστον.**11**.Οταν δημιουργείται ανώμαλος σχηματισμός πάγου πάνω στον εξατμιστήρα (evaporator) το οποίο προκλήθηκε εξαιτίας της υγρασίας του αέρα ή των προϊόντων για ψύξη, συνίσταται η διακοπή του συμπιεστή και πρέπει να τοποθετήσετε το εμπόρευμα σε ειδικό κατεψυγμένο δοχείο με την ίδια θερμοκρασία για τον απαραίτητο χρόνο απόψυξης. Σε αντίθετη περίπτωση ο συμπιεστής θα λειτουργήσει ασταμάτητα προκαλώντας την περιττή κατανάλωση ηλεκτρικού ρεύματος και χαμηλή απόδοση.

GR

1. ΑΝΟΙΓΜΑ ΣΥΣΚΕΥΑΣΙΑΣ
ΣΥΣΚΕΥΑΣΙΑ ΣΕ ΧΑΡΤΟΚΙΒΩΤΙΟ 1a. Κόψτε το λουρί σύσφιγξης, τραβήξτε το κουτί προς τα επάνω.
ΣΥΣΚΕΥΑΣΙΑ ΣΕ ΞΥΛΙΝΟ ΚΙΒΩΤΙΟ 1b. Ξεκαρφώστε τις ξύλινες σανίδες, με προσοχή στα καρφιά.
2. Εισάγετε τη διχάλα του αναβατήρα μεταξύ συσκευής και παλέτας ή κιβωτίου**. 3.** Σηκώσατε τη συσκευή .
4. Απομακρύνατε τη παλέτα ή το κιβώτιο **5.** Θέσατε τη συσκευή πάνω σε οριζόντιο ισοπεδωμένο επίπεδο, ρυθμίζοντας αυτό με τα ειδικά πόδια**. 6**. Εισάγετε στις ειδικές οπές που βρίσκονται πίσω από τη συσκευή τα δύο διαχωριστικά. **7.** Προσοχή να μήν αφήσετε τίποτα μέσα στη συσκευασία προτού πεταχθεί. **8.** Διαχωρίσατε τα υλικά σύμφωνα με τη σύνθεση για να διευκολύνεται η διαχείρισή τους. (Βλέπε εικόνα 1)

2. ΟΙ χΕΙΡΟΛΑΒέ·
1. Οι χειρολαβές βρίσκονται σε μία σακούλα εντός της συσκευής. **2.** Συναρμολογήσατε τη βάση της χειρολαβής με τις δύο βίδες που βρίσκονται ήδη στις οπές του ορθοστάτη της πόρτας. Ασφαλίσατε σφιχτά. **3.** Εφαρμόσατε το πλαστικό ένθετο, πιέζοντας μέχρι το κλίκ. (Βλέπε εικόνα 2)

3. ΡάΦΙ ΣΚάΛΑ·
1.Οι ράβδοι από ανοξείδωτο χάλυβα και το ράφι στηρίγματος των μπουκαλιών βρίσκονται εντός της συσκευής. **2**.Οι οδηγοί στηρίγματος των ράβδων έχουν στερεωθεί πλαγίως εσωτερικά της συσκευής. **3.**Το κάθε κάθετο οδηγό διαθέτει κάποιες εγκοπές για την εισαγωγή των ράβδων σε διάφορες θέσεις. **4.** Εισάγετε μία ράβδος στο κάθετο τμήμα για τη στήριξη των κεκλιμένων μπουκαλιών. **5.** Τοποθετήσατε το ράφι σκάλας στις κονσόλες ″L″ που βρίσκονται πλαγίως εσωτερικά της συσκευής. (Βλέπε εικόνα 3)

4. ΕΣΩΤΕΡΙΚή ΚΑΘΑΡΙάΤΗΤΑ
1.Καθαρίσατε τα εσωτερικά σημεία και τις τζαμαρίες μόνο με τη χρήση ενός μαλακού σφουγγαριού και ουδέτερων καθαριστικών. **2.** Καθαρίσατε τη διαφανή προστασία των λαμπτήρων φθορισμού αποφεύγοντας τη χρήση προϊόντων που περιέχουν αλκοόλ ή άλλα διαλυτικά τα οποία μπορούν να προξενήσουν ζημιά στο σωλήνα, χρησιμοποιείτε μόνο ένα μαλακό και υγρό σφουγγάρι. **3**. Στεγνώσατε με μαλακό πανί.

5. ΚΑΘΑΡΙάΤΗΤΑ ΕΞΩΤΕΡΙΚΟέ
1.Χρησιμοποιείτε τα ίδια προϊόντα που χρησιμοποιήσατε για το εσωτερικό. **2.** Οι ξύλινες επιφάνειες πρέπει να καθαρίζονται με κοινά ειδικά προϊόντα τα οποία είναι διαθέσιμα στο εμπόριο, με βάση υδατώση γαλακτώματα, δίχως διαλυτικά. **3.** Στεγνώσατε με μαλακό πανί.

6. ΣΥΝΔΕΣΗ ΣΤΟ ΗΛΕΚΤΡΙΚΟ ΔΙΚΤΥΟ
1.Βεβαιωθείτε ότι η τάση και η συχνότητα του δικτύου αντιστοιχούν με εκείνα που αναφέρονται στην πινακίδα **(A)** που βρίσκεται στη συσκευή. **2.** Επιβεβαιώσατε ότι ο ρευματοδότης της τροφοδοσίας: **a)** Διαθέτει έναν αγωγό γείωσης **b)** Κατάλληλο στον ονομαστικό ρεύμα της πινακίδας **c)** Διαθέτει τα προστατευτικά σύμφωνα με τους κανόνες IEC: Μαγνητοθερμικός διακόπτης διαφορικού (κοινά αποκαλούμενο «σώζει ζωές») με In= ονομαστική αξία αναφερόμενο στην πινακίδα. Διαφορικό με ευιασθησία Id =30 mA. **3.** Βεβαιωθείτε ότι ο χώρος δεν βρίσκεται σε κίνδυνο έκρηξης.(AD). **4.Τ**ο καλώδιο τροφοδοσίας συναρμολογημένο πάνω στη συσκευή είναι: H05VVF κατάλληλο για εσωτερικούς χώρους. Για διαφορετικούς χώρους απαιτείται η αντικατάσταση του καλωδίου με το κατάλληλο είδος (π.χ. με H07VVF για εξωτερικούς χώρους). **5.** Εισάγετε το ρευματολήπτη στο ρευματοδότη (μή χρησιμοποιείτε τριπλούς ρευματολήπτες ή μειωτήρες). **ΣΗΜ:** εφόσον η συσκευή κατά τη διάρκεια της μεταφοράς ή της αποθήκευσης τοποθετηθεί κατά λάθος σε λάθος κατεύθυνση, αφήσατε σε παύση τουλάχιστον 3 ώρες στη σωστή θέση προτού συνδεθεί η τροφοδοσία. (Βλέπε εικόνα 4)

7. ΡΥΘΜΙΣΗ
Η συσκευή διαθέτει διαταγές ρύθμισης που βρίσκονται στο εμπρόσθιο μέρος.. **1.Θερμόμετρο:** Δείχνει τη θερμοκρασία εντός της συσκευής. **Θερμοστάτης:** Ρυθμίζει την εσωτερική θερμοκρασία της συσκευής.
2. Διακόπτης φωτισμού: Χρειάζεται για να ανάψει το εσωτερικό φώς . **3. Διακόπτης ψύξεως:** Χρειάζεται για το άναμμα της ψυκτικής εγκατάστασης. a) Το Πλήκτρο **4 "SET" ή "P"** με μία μόνο πίεση επιτρέπει την οπτικοποίηση της προγραμματισμένης θερμοκρασίας, η οποία μπορεί να τροποποιηθεί με πίεση του Πλήκτρου **5"UP"** ή του Πλήκτρου **6"DOWN"** (Βλέπε εικόνα 5)

8. ΕΛΕΓΧΟΣ ΚΑΝΟΝΙΚΗΣ ΛΕΙΤΟΥΡΓΙΑΣ
ΕΛΕΓΞΑΤΕ ΟΤΙ: 1.Ο ρευματολήπτης είναι συνδεδεμένος. **2**. Ο διακόπτης της ψυκτικής εγκατάστασης είναι ενεργοποιημένος με το πράσινο φώς αναμμένο. **3**.Το θερμόμετρο πρέπει να δείχνει την κατάλληλη αξία για τα εμπορεύματα.. **4.** Δραστηριοποιημένα εωστερικά φώτα. **5**. Πόρτα κλειστή προσεχτικά.. **6**. Δεν υφίσταται ηλιακή ακτινοβολία ή προερχόμενη από προβολείς υψηλής ισχύος επί της συσκευής. **7.** Η θερμοκρασία περιβάλλοντος δεν υπερβαίνει +30°C - Σ.Υ. 55%, για την οποία η συσκευή είναι προσδιορισμένη (Κλιματική τάξη 4)**. 8**. Πρέπει να εξασφαλίζεται η κατάλληλη ροή του αέρα για τον χώρο του κινητήρα, τουλάχιστον 10 cm μεταξύ τοίχου και οπισθίου τοιχώματος. **9.** Ο εσωτερικός χώρος πρέπει να φορτώνεται κατάλληλα, τηρώντας την χωρητικότητα των ραφιών.

9. ΑΝΤΙΚΑΤάΣΤΑΣΗ ΤΗ· ΜΑΓΝΗΤΙΚή· ΤΣΙΜΟέχΑ· ΤΗ· ΠάΡΤΑ·
1.Ανοίξτε την πόρτα. **2**. Λάβετε με τα χέρια το παρέμβυσμα και εξάγετε από το σφήνωμα στο προφίλ της πόρτας**. 3.** Αντικαταστήσατε με νέο παρέμβυσμα φροντίζοντας ύστερα για την πίεση καθόλη την περίμετρο. (Βλέπε εικόνα 6)

GR

Τα προϊόντα μας είναι για εσωτερικούς χώρους – η εγκατάσταση γίνεται εκτός χώρων/καταστημάτων.

Pokyny pro uživatele:

1. Otevření obalu
2. Madla
3. Odstupňovaná polička
4. Čištění vnitřního prostoru
5. Čištění zvnějšku
6. Zapojení do elektrické sítě
7. Regulace
8. Kontrola správného fungování
9. Výměna magnetického těsnění dvířek

Pokyny pro údržbu (str. 52):

1. Čištění kondenzátoru
2. Výměna žárovek vnitřního osvětlení
3. Schéma chladicího systému a elektrického zapojení

UPOZORNĚNÍ (viz obr.10)

Z bezpečnostních důvodů je velmi důležité, aby tento návod s pokyny pro použití byl uložený v blízkosti zařízení a dostupný pro případné prostudování.
1. Toto zařízení mohou obsluhovat jen dospělé osoby. Nedovolte dětem, aby se dotýkaly ovládacích prvků nebo si s zařízením hrály. **2**. Je zakázáno poškozovat či měnit vlastnosti zařízení. **3**. Zapojení do elektrické sítě při instalování zařízení může provádět jen kvalifikovaný elektrikář nebo jiná povolaná osoba. **4**. Nikdy se nepokoušejte zařízení opravovat sami. Opravy prováděné nezkušenou osobou mohou přivodit poškození nebo závažné poruchy v fungování zařízení. **5**. Opravy tohoto zařízení mohou provádět výhradně autorizovaná střediska pro technickou asistenci. Používejte jen originální náhradní díly. **6.** Zařízení není vhodné pro uskladnění jiného zboží než potravinového. **7.** Výrobce odmítá jakoukoli zodpovědnost za nedodržování těchto bezpečnostních norem. Výrobce si vyhrazuje právo na provádění jakýchkoli změn za účelem zlepšení výrobku bez předchozího upozornění. **8**. Zařízení nesmí být instalováno venku, vystavené dešti nebo přímým slunečním paprskům. **9**. Neinstalujte zařízení v blízkosti zdrojů tepla jako jsou kamna, radiátory apod. **10**. Mřížky ventilace kompresorové jednotky musí být vzdálené od stěny nejméně 10 cm. **11**. Pokud by z důvodu vlhkosti vzduchu nebo z uložených potravin docházelo k přílišnému vytváření ledu na výparníku, doporučujeme zastavit kompresor po dobu potřebnou k odmrazení a mezitím uložit zboží do jiného chlazeného prostoru o stejné teplotě. V opačném případě by kompresor pokračoval v nepřetržitém chodu, což by mělo za následek zbytečné plýtvání elektrické energie a nedostatečný výkon zařízení.

CZ

1. OTEVŘENÍ OBALU
KARTÓNOVÁ KRABICE 1a. Rozřízněte stahovací pásku a vytáhněte krabici směrem nahoru.
DŘEVĚNÁ BEDNA 1b. Rozmontujte dřevěné desky, dejte přitom pozor na hřebíčky. **2.** Zasuňte vidlice zdvihacího prostředku mezi zařízení a paletu nebo bednu. **3.** Nadzdvihněte zařízení. **4.** Odsuňte paletu nebo bednu. **5.** Zasuňte dvě rozpěrky do příslušných otvorů v zadní části zařízení. **6.** Položte zařízení na vodorovnou plochu a vyrovnejte je seřízením nožičky. **7.** Před vyhozením obalového materiálu zkontrolujte, zda je prázdný. **8.** Rozdělte obalový materiál podle složení, abyste usnadnili jeho likvidaci (viz obr.1).

2. MADLA
1. Madla se nacházejí v sáčku uvnitř zařízení. **2.** Přimontujte spodní část madla pomocí dvou šroubků, které jsou již vložené v otvorech na zárubni dvířek, a pevně utáhněte. **3.** Nasaďte plastovou část madla na kovový díl a zaklapněte (viz obr. 2).

3. ODSTUPŇOVANÁ POLIČKA
1. Tyče z nerez oceli a police na láhve se nacházejí uvnitř zařízení. **2.** Opěrné drážky na tyče jsou připevněné zevnitř na bočních stranách zařízení. **3.** Každá svislá drážka je opatřena zářezy pro ukládání tyčí do různých pozic. **4.** Vložte do svislé drážky jednu tyč pro držení nakloněných láhví. **5.** Položte odstupňovanou poličku na konzoly do L na bočních stěnách zařízení (viz obr. 3).

4. ČIŠTĚNÍ VNITŘNÍHO PROSTORU
1. Vyčistěte vnitřní prostor a skla měkkou houbou za pomoci neutrálního čistícího prostředku. **2.** Pro čištění ochranných krytů zářivek nepoužívejte čisticí prostředky, které obsahují alkohol či jiná ředidla. Používejte jen měkkou navlhčenou houbu. **3.** Osušte měkkým hadrem.

5. ČIŠTĚNÍ ZVNĚJŠKU
1. Používejte stejné prostředky jako při čištění vnitřního prostoru. **2.** Části ze dřeva čistěte prostředky určenými pro čištění dřeva, které běžně nakoupíte a které jsou vyrobené na bázi vodních emulzí a neobsahují ředidla. **3.** Osušte měkkým hadrem

6. ZAPOJENÍ DO ELEKTRICKÉ SÍTĚ
1. Zkontrolujte, zda napětí a kmitočet v síti odpovídají údajům na štítku zařízení **(A). 2.** Zkontrolujte, zda je síťová zásuvka: *a) vybavena vodičem pro uzemnění, b) vhodná pro jmenovitý proud, uvedený na štítku, c) vybavena ochranou podle norem IEC: - Magneto-tepelný spínač (ochranný spínač) s hodnotou In= jmenovitá hodnota uvedená na štítku.- Diferenciální vypínač s citlivostí Id =30 mA.*
3. Ověřte, zda v prostředí nehrozí nebezpečí výbuchu (AD). **4.** Kabel zařízení je typu H05 VVF pro uzavřené prostory. Pro jiné prostředí je třeba vyměnit kabel za jiný, vhodný pro dané prostředí (například kabel H07 VVF pro venkovní prostředí). **5.** Zapojte do síťové zásuvky (nepoužívejte rozdvojky ani redukce). **POZN.:** Pokud během přepravy nebo uskladnění bylo zařízení omylem položeno vodorovně nebo dnem nahoru, nechte je před zapojením do sítě alespoň 3 hodiny stát ve svislé poloze (viz obr.4).

7. REGULACE
Zařízení je na přední straně opatřeno ovládači pro regulování funkcí. **1. Teploměr:** ukazuje teplotu uvnitř zařízení. **Termostat:** reguluje teplotu uvnitř zařízení. **2. Vypínač osvětlení:** pro zapnutí vnitřního osvětlení. **3. Spínač chlazení:** pro zapnutí chladicího zařízení. **a)** Stisknutím tlačítka **4 "SET nebo P"** lze zobrazit nastavenou teplotu. Teplotu lze měnit pomocí tlačítka **5 "UP"** nebo tlačítka **6 "DOWN".**(viz obr.5)

8. KONTROLA SPRÁVNÉHO FUNGOVÁNÍ
PROVEĎTE NÁSLEDUJÍCÍ KONTROLU: 1. Zástrčka je správně zasunutá do sítě. **2.** Vypínač chlazení je zapnutý - zelené světlo svítí. **3.** Teploměr ukazuje teplotu, vhodnou pro uskladnění zboží. **4.** Vnitřní osvětlení je zapnuté. **5.** Dvířka jsou dobře zavřená. **6.** Na zařízení nedosahují přímé sluneční paprsky či vysoce výkonná svítidla. **7.** Teplota prostředí nepřesahuje +30°C a relativní vlhkost je 55% - hodnoty, pro které je zařízení určené (klimatická třída 4). **8.** Mezi stěnou a zadní částí zařízení musí být volný prostor min. 10 cm, aby byl zaručený dostatečný přívod vzduchu k prostoru motoru. **9.** Vnitřní prostor zařízení je správně naplněný a je respektována nosnost polic.

9. VÝMĚNA MAGNETICKÉHO TĚSNĚNÍ DVÍŘEK
1. Otevřete dvířka. **2.** Uchopte rukama těsnění a vytáhněte je ze sedla v profilu dvířek. **3.** Nasaďte těsnění nové a zatlačte je postupně po celém obvodě dvířek (viz obr. 6)

CZ

Naše výrobky jsou určené pro vnitřní prostory. Neinstalujte je venku před podnikem/obchodem.

Kasutusjuhend:

1. Pakendi avamine
2. Käepidemed
3. Astmeline riiul
4. Sisepuhastus
5. Puhastamine väljastpoolt
6. Elektriühendused
7. Reguleerimine
8. Hea töökorra kontroll
9. Ukse magnettihendi vahetamine

Hooldusjuhend (Lk 52):

1. Kondensaatori puhastamine
2. Sisevalgustuse lampide vahetamine
3. Külmutusseadme skeem ja elektriskeem

HOIATUSED (vt Joon. 10)

Turvalisuse huvides on väga oluline, et seda juhendit hoitaks seadme juures käepärast edasiseks konsulteerimiseks.

1. Käesoleva seadmega võivad töötada ainult täiskasvanud inimesed. Mitte lubada lastel juhtnuppe puutuda ega nendega mängida. **2**. On keelatud muuta seadme tehnilisi omadusi. **3.** Seadme paigaldamisel vajalikud elektritööd peab teostama kvalifitseeritud elektrik või asjatundja. **4**. Mitte kunagi püüda seadet ise parandada. Asjatundmatute isikute poolt teostatud parandused võivad põhjustada kahjustusi või raskeid avariisid. **5**. Käesoleva seadme hooldustöid peab teostama volitatud Tehnilise hoolduse keskus. Kasutada ainult originaalseid varuosi. **6**. Seade on mõeldud ainult toiduainete säilitamiseks ja ei sobi muude kaupade hoidmiseks. **7.** Tootja ei vastuta, kui käesolevaid ohutusnõudeid ei järgita. Tootja jätab endale õiguse teha muudatusi seadme arendamise eesmärgil ette teatamata. **8**. Seadet ei tohi paigaldada väliskeskkonda vihma ja otsese päikesekiirguse kätte. **9.** Mitte paigaldada seadet soojusallikate, nagu ahjude, radiaatorite jne lähedusse. **10**. Paigaldada kompressorigrupi ventilatsioonirestid seinast vähemalt 10 cm kaugusele. **11**. Kui täheldatakse ebatavalist jää teket aurustil õhuniiskuse või külmutatavate toodete tõttu, soovitame kompressori peatada, asetades kauba seadme lahti sulatamise ajaks spetsiaalsesse samale temperatuurile jahutatud mahutisse; vastasel korral töötab kompressor pidevalt ebatõhususalt, tarbides asjatult elektrienergiat.

EE

1. PAKENDI AVAMINE

PAPPKASTI PAKEND 1a. Lõigata kinnitusriba katki, tõsta kast üles ja võtta ribad ära. **PUITKASTI PAKEND 1b**. Tõmmata naelad ettevaatlikult puitlaudadest välja. **2.** Asetada kahveltõstuki harud seadme ja kaubaaluse või kasti vahele. **3.** Tõsta seade üles. **4.** Eemaldada kaubaalus või kast. **5.** Lükata kaks vahehoidikut spetsiaalsetesse avadesse kapi tagaküljel **6.** Asetada seade tasasele, horisontaalsele pinnale, reguleerides asendit spetsiaalse tugijalaga **7.** Enne pakendi ära viskamist veenduda, et see on tühi. **8.** Sorteerida pakkematerjalid koostise järgi lihtsustamaks jäätmekäitlust (vt Joon. 1).

2. KÄEPIDEMED

1. Käepidemed on kotis seadme sees. **2.** Paigaldada käepideme alus kahe kruviga, mis asuvad juba ukseposti avades; keerata kruvid kõvasti kinni. **3.** Asetada sisselükatav plastikosa käepideme peale, surudes seda, kuni see läheb klõpsti paika (vt Joon. 2).

3. ASTMELINE RIIUL

1. Roostevabast terasest latid ja pudeliriiulid on seadme sees. **2.** Lattide tugijuhikud on kinnitatud seadme sisekülgedele. **3.** Kõik vertikaalsed juhikud on varustatud sobitussälguga lattide kinnitamiseks erinevates asendites. **4.** Asetada latt vertikaalsesse soonde, et võimaldada pudelite hoidmist kaldeasendis.
5. Asetada astmeline riiul "L" kanduritele, mis asuvad seadme sisekülgedel (vt Joon. 3).

4. SISEPUHASTUS

1. Puhastada sisemisi osi ja klaaspaneele ainult niiske käsna ja neutraalse pesuvahendiga.
2. Fluorestsentslampide läbipaistvate kaitsetorude puhastamisel vältida alkoholi või muid lahusteid sisaldavate toodete kasutamist, sest need kahjustavad torusid. Kasutada ainult pehmet niisutatud käsna.
3. Kuivatada pehme lapiga.

5. PUHASTAMINE VÄLJASTPOOLT

1. Kasutada samu tooteid, millega puhastatakse seestpoolt. **2.** Puitpindu puhastada spetsiaalsete vesiemulsioonipõhiste lahustivabade vahenditega, mis on kaubanduses üldiselt saadaval. **3.** Kuivatada pehme lapiga.

6. ELEKTRIÜHENDUSED
1. Veenduda, et elektrivõrgu pinge ja sagedus vastavad seadmele kinnitatud andmesildil **(A)** märgitud väärtustele. **2.** Veenduda, et elektripistikupesa on: *a) varustatud maandusjuhtmega. b) sobiv andmesildil märgitud nimivooluga. c) varustatud kaitsega vastavalt IEC kaitseklassi standarditele:- residuaalvoolu magnet-termokaitselüliti (tavaliselt päästelüliti), mille In= andmesildil märgitud nimiväärtus.- Diferentsiaalse tundlikkusega Id =30 mA.* **3.** Kontrollida, et keskkond ei ole plahvatusohtlik (AD).
4. Seadmele paigaldatud ühendusjuhe H05 VVF on mõeldud kasutamiseks siseruumides. Paigaldamisel muudes keskkondades tuleb juhe asendada ettenähtud juhtmega (näiteks välispaigalduskaabliga H07 VVF). **5.** Ühendada pistik pistikupessa (mitte kasutada kolmikpistikupesa ega siirdmikke). **N.B.:** Kui transpordi või ladustamise ajal on seade ekslikult asetatud küljele või põhi ülespidi, jätta seade enne elektrivõrku ühendamist vähemalt 3 tunniks õiges asendis seisma. (vt Joon. 4).

7. REGULEERIMINE
Seade on varustatud juhtnuppudega, mis asuvad seadme esiosas. **1. Termomeeter:** näitab seadme sisetemperatuuri. **Termostaat:** reguleerib seadme temperatuuri. **2. Valguslüliti:** kasutatakse sisevalgustuse põlema panemiseks. **3. Külmutuslüliti:** kasutatakse külmutusseadme sisse lülitamiseks. **a)** Klahvi **4 "SET või P"** ühekordsel vajutamisel näitab seadistatud temperatuuri, mida saab muuta, vajutades Klahvi **5 "UP"** või Klahvi **6 "DOWN".** (vt Joon. 5).

8. HEA TÖÖKORRA KONTROLL
KONTROLLIDA, ET: 1. Pistik on pistikupesas. **2.** Külmutusseade on sisse lülitatud ja roheline tuli põleb. **3.** Termomeeter näitab säilitatavatele kaupadele sobivat temperatuuri. **4.** Sisevalgustuse lambid põlevad. **5.** Uks on korralikult suletud. **6.** Seade ei asu otseses päikesekiirguses ega suure võimsusega lampide valguses. **7.** Toatemperatuur ei ületa +30°C ja suhteline niiskus 55%, mis on seadme ettenähtud töötingimused (Kliimaklass 4). **8.** Tagatud on vajalik õhujuurdevool mootoriruumi ning seadme tagaseina ja seina vahel on vähemalt 10 cm vaba ruumi. **9.** Siseruum on õige koormusega, kooskõlas riiulite kandevõimega.

9. UKSE MAGNETTIHENDI VAHETAMINE
1. Teha uks lahti. **2.** Võtta kätega tihendist kinni ja tõmmata see ukseraami seest välja. **3.** Asendada uue tihendiga, surudes selle hoolikalt paigale järkjärgult kogu ukseraami ulatuses (vt Joon.6).

EE

Meie tooted on mõeldud kasutamisek siseruumides – palume neid mitte paigaldada väljapoole ruume/ärihooneid.

Instrukcija operatoram:

1. Iepakojuma atvēršana
2. Rokturi
3. Plāksne pakāpiena veidā
4. Iekšējās nodaļas tīrīšana
5. Ārējā korpusa tīrīšana
6. Pieslēgšana elektroenerģijas tīklam
7. Kontroles taustiņi
8. Normālas funkcionēšanas pārbaude
9. Durvju magnētiskās starplikas nomaiņa

Instrukcija tehniskās apkopes darbiniekam (52.lpp):

1. Kondensatora tīrīšana
2. Iekšējo lampu nomaiņa
3. Saldēšanas ierīces shēma un elektriskā shēma

UZMANĪBU (skat. 10. att.)

Ir ļoti svarīgi, lai dotā instrukcija glabātos kopā ar iekārtu turpmāk sekojošajām konsultācijām drošības tehnikas ziņā.
1. Doto iekārtu drīkst iedarbināt tikai pieaugušie. Bērniem vajadzētu noliegt operēt ar un vadības pogām un rokturiem, vai spēlēties ar iekārtu. **2**. Ir aizliegts izmainīt vai modificēt iekārtas īpašības. **3.** Elektrotehnisko daļu, kas ir saistīta ar iekārtas instalāciju, drīkst veikt kvalificētam speciālistam elektriķim, vai kompetentam speciālistam. **4.** Nekādā gadījumā nav pieļaujams iekārtu remontēt patstāvīgi. Remontdarbi, ko ir veicis nekvalificēts personāls, var radīt nopietnus bojājumus un funkcionēšanas problēmas. **5**. Tehniskā palīdzība, attiecībā uz iekārtu, ir jāveic autorizētam tehniskās apkalpes centram. Jāizmanto tikai oriģinālas rezerves daļas. **6**. Iekārta nav piemērota jeb kādu produktu glabāšanai, kas nav pārtikas produkti. **7**. Ražotājuzņēmums neuzņemas nekādu atbildību gadījumā, ja netiek ievērotas minētās drošības normas. Tas pats attiecas arī uz modifikācijas veikšanas tiesībām, iekārtas uzlabošanas nolūkos, kas veikts bez iepriekšējas ražotāja informēšanas. **8.** Iekārtu nedrīkst uzstādīt ārpus telpas, kur iespējama lietus vai tiešu saules staru iedarbība. **9.** Aizliegts iekārtu uzstādīt siltumenerģijas avotu tuvumā pie krāsnīm, elektriskajiem sildītājiem utt. **10.** Kompresijas grupas ventilācijas restēm ir jāatrodas ne mazāk kā 10 cm no sienas. **11**. Uz iztvaicētāja sakrājoties pārāk lielam daudzumam ledus augstas gaisa vai produktu mitruma pakāpes rezultātā - ieteicams apturēt kompresoru, novietot produktus pietiekami atdzesētā līdz līdzīgai temperatūrai vietā, un veikt atkausēšanu; pretējā gadījumā ilglaicīga kompresora funkcionēšana radīs pārāk lielu elektroenerģijas patēriņu un pazeminās lietderības koeficientu.

LV

1. IEPAKOJUMA ATVĒRŠANA
IEPAKOJUMS KARTONA KĀRBĀ 1a. Pārgriezt virvi, noņemt kārbu, pavelkot to uz augšu.
IEPAKOJUMS KOKA KASTĒ 1b. Izņemt naglas no koka dēļiem, īpašu uzmanību pievēršot naglām.
2. Ievietot celtņa dakšas-spīles starp iekārtu un paleti vai kasti. **3.** Pacelt iekārtu. **4.** Noņemt paleti vai kasti. **5.** Ievietot divus sadalītājus attiecīgās atverēs iekārtas aizmugurējā daļā. **6.** Novietot iekārtu uz līdzenas horizontālas virsmas, nostiprinot ar attiecīgu pamatni. **7.** Pirms iepakojuma izmešanas pārliecinieties, vai tajā nekas nav palicis. **8.** No iepakojuma jāizņem visi priekšmeti- darba atvieglošanai vislabāk to izdarīt atbilstoši montāžas secībai (skat. 1. att.).

2. ROKTURI
1. Rokturi atrodas iekārtas iekšpusē aploksnē. **2.** Nostiprināt rokturu pamatni ar divām skrūvēm, kas jau atrodas durvju atbalsta atverēs, tās cieši ieskrūvējot. **3.** Ielikt plastmasas ieliktni un nostiprināt to, nospiežot līdz klikšķim (skat. 2. att.).

3. PLĀKSNE PAKĀPIENA VEIDĀ
1. Plāksne no nerūsējoša tērauda un atbalsta plāksne pudelēm atrodas aprīkojuma iekšpusē. **2.** Plēvju atbalsta virziena turētāji piestiprināti uz aprīkojuma iekšējām sānu daļām. **3.** Katrs vertikālais virziena turētājs ir aprīkots ar “kabatām” plākšņu ievietošanai dažādos stāvokļos. **4.** Ievietot plāksni vertikālajā gropē atbalsta izveidei pudelēm ieslīpā stāvoklī. **5.** Novietot pakāpiena formas plāksni mensoles "L", kas izvietotas uz aprīkojuma iekšējām sānu daļām. (skat. 3. att.).

4. IEKŠĒJĀS NODAĻAS TĪRĪŠANA
1. Jānotīra iekšējās detaļas un detaļas no stikla ar mīkstu sūkli un neitrāliem mazgāšanas līdzekļiem.
2. Notīrīt caurspīdīgas caurules, paredzētas lampu aizsardzībai, izvairoties no šķīdinātāju vai spirtu saturošu mazgāšanas līdzekļu izmantošanas - tas var sabojāt caurules; izmantot tikai mīkstu mitru sūkli.
3. Noslaucīt ar mīkstu audumu.

5. ĀRĒJĀ KORPUSA TĪRĪŠANA
1. Jāizmanto tie pasi līdzekļi kā iekšējās nodaļas tīrīšanai. **2.** Koka virsmas jātīra ar speciāliem līdzekļiem, kas pieejami pārdošanā līdzekļi uz ūdens emulsiju bāzes bez šķīdinātājiem. **3.** Noslaucīt ar mīkstu audumu

6. PIESLĒGŠANA ELEKTROENERĢIJAS TĪKLAM
1. Jāpārliecinās, vai elektroenerģijas tīkla spriegums un strāvas frekvence atbilst datiem, kas norādīti uz aprīkojuma plāksnītes **(A). 2.** Jāpārliecinās, vai rozete ir *a) aprīkota ar attiecīgu zemējumu, b) piemērota uz plāksnītes norādītajiem strāvas parametriem, c) aprīkota ar nepieciešamo aizsardzību atbilstoši IEC normatīviem: - magnētiski- termisks diferenciāls slēdzis (vairākumā gadījumu izglābj dzīvību) ar "In" = attiecīgā tabulā norādīts lielums. Diferenciators ar jutīgumu Id = 30 mA.* **3.** Jāpārliecinās, ka telpa nav iespējama sprādziena draudu (AD). **4.** Jāpārliecinās, ka iekārtas pieslēdzams energoapgādes vads ir H05 VVF, kas ir piemērots iekštelpām. Cita veida telpām nepieciešams nomainīt vadu pret piemērota veida vadiem (piemēram, H07 VVF ārējām uzstādīšanām). **5.** Jāievieto kontaktdakša rozetē (nedrīkst izmantot trejgabalus vai reduktorus). **Piezīme:** ja pārvadāšanas vai uzglabāšanas laikā iekārta atradās nepareizā stāvoklī apgrieztā veidā vai novietots horizontāli, pirms pieslēgšanas elektroenerģijas tīklam to jānovieto pareizā stāvoklī un vismaz 3 stundas uzglabāt šādā stāvoklī (skat. 4. att.).

7. KONTROLES TAUSTIŅI
Iekārtas kontroles taustiņi ir izvietoti uz priekšējā paneļa. **1. Termometrs:** uzrāda temperatūru aprīkojuma iekšpusē. **Termostats** regulē iekārtas temperatūru. **2. Apgaismes slēdzis:** kalpo iekšējā apgaismojuma ieslēgšanai. **3. Saldēšanas slēdzis** izmantojams saldēšanas aprīkojuma ieslēgšanai. **a)** Nospiežot taustiņu **4 "SET vai P"** vienreiz, iespējams vizualizēt ieprogramēto iekārtas temperatūru, kuru iespējams izmainīt ar taustiņu **5 "UP"** (**augstāk*) vai taustiņu **6 "DOWN"** (**zemāk)*. (skat. 5. att.)

8. NORMĀLAS FUNKCIONĒŠANAS PĀRBAUDE
JĀPĀRLIECINĀS, KA: 1. Kontaktdakša ir ievietota rozetē. **2.** Saldēšanas aprīkojuma slēdzis ir ieslēgts, ko pierāda degošs zaļais indikators. **3.** Temperatūra, kuru uzrada termometrs, ir piemērota produktiem. **4.** Izmantotas iekšējā apgaismojuma lampiņas. **5.** Durvis ir cieši aizvērtas. **6.** Aprīkojums neatrodas tiešos saules staros vai paaugstinātas jaudas mākslīgās gaismas staros. **7.** Apkārtējās vides temperatūra nepārsniedz +30°C un mitrums 55%, - parametri, kas piemēroti aprīkojumam (Klimatiskā klase 4). **8.** Jānodrošina adekvāta gaisa plūsmas padevi motoram, nenovietojot šķēršļus gaisa plūsmas ne mazāk kā 10 cm starp sienu un pakaļējo iekārtas daļu. **9.** Iekšējā nodaļa tiek vienmērīgi aizņemta, ievērojot plauktu kravnesību.

9. DURVJU MAGNĒTISKĀS STARPLIKAS NOMAIŅA
1. Jāatver durvis. **2.** Cieši jāsatver starplika ar rokām un jāizvelk tā no durvju profila. **3.** Jānomaina pret jaunu starpliku, cieši un secīgi piespiežot to pa visu durvju perimetru (skat. 6. att.).

LV

Mūsu produkti paredzēti tikai iekšējai lietošanai – neinstalēt ārpus uzņēmuma/veikala telpām.

Operatoriaus vadovas:

1. Pakuotės atidarymas
2. Rankenos
3. Stelažas
4. Vidaus valymas
5. Išorės valymas
6. Pajungimas prie elektros tinklo
7. Reguliavimas
8. Veikimo tinkamumo patikrinimas
9. Magnetinės durų tarpinės keitimas

Techninio aptarnavimo darbuotojo vadovas (53 p.):

1. Kondensatoriaus valymas
2. Vidaus lempų keitimas
3. Šaldymo sistemos schema ir elektros schema

DĖMESIO (žr.10 pav.)

Labai svarbu šią knygelę saugoti drauge su įranga, kad saugos sumetimais visada būtų galima ją pasiskaityti.
1. Šią įrangą įjungti gali tik suaugę žmonės. Neleiskite vaikams gadinti valdiklių ar jais žaisti.
2. Draudžiama keisti įrangos technines savybes ar kitaip ją modifikuoti. **3**. Instaliavimui reikalingus techninius darbus turi atlikti kvalifikuotas elektrikas ar kompetetingas specialistas. **4**. Niekada nebandyti patiems remontuoti įrangos. Remonto darbus atliekant neįgudusiems asmenims, gali būti padaryta žala ar kilti rimtų sutrikimų. **5**. Šios įrangos priežiūrą turi atlikti įgaliota Techninė tarnyba. Naudoti tik originalias atsargines dalis. **6.** Įranga skirta tik maisto produktų saugojimui. **7.** Gamintojas atmeta bet kokią savo atsakomybę tuo atveju, jei nebuvo laikomasi čia pateiktų saugos taisyklių. Be to, gamintojas pasilieka sau teisę be atskiro įspėjimo atlikti įrangos patobulinimus. **8.** Aparato negalima instaliuoti lauko sąlygomis, jis neturi patekti į lietų ar būti veikiamas tiesioginių saulės spindulių. **9**. Neinstaliuoti įrangos šalia šilumos šaltinių, krosnių, šildytuvų ir pan. **10**. Kompresoriaus mazgo ventiliacijos grotelės nuo sienos turi būti nutolusios bent 10 cm. **11**.Jei ant garintuvo atsirastų nenormali ledo sankaupa, susidaranti dėl oro ar šaldomų produktų drėgmės, patariame kompresorių sustabdyti, prekes perkelti į kitą iki tos pačios temperatūros šaldomą talpą ir palaukti, kol aparatas atitirps; priešingu atveju, kompresorius dirbs neišsijungdamas, sukels bereikalingų energijos sąnaudų ir duos visai menką naudą.

LT

1. PAKUOTĖS ATIDARYMAS
ĮPAKAVIMAS KARTONO DĖŽĖJE 1a. Nupjauti suveržimo juostą, ištraukti dėžę pakeliant ją į viršų.
ĮPAKAVIMAS MEDINĖJE DĖŽĖJE 1b. Įvažiuoti pakeltuvo šakėmis tarp aparato ir padėklo ar dėžės.
3. Pakelti aparatą. **4.** Pašalinti padėklą ar dėžę. **5.** Įstatyti du skirtukus į tam skirtas angas kitoje baldo pusėje **6.** Pastatyti aparatą ant horizontalaus išlyginto paviršiaus, pareguliuojant tam skirtą atramą.
7. Prieš išmetant pakuotę įsitikinti, ar joje nieko neliko. **8.** Išrūšiuoti pakavimo medžiagas, kad jas būtų lengviau utilizuoti (žr.1 pav.)

2. RANKENOS
1. Rankenos sudėtos maišelyje įrenginio viduje. **2.** Sumontuoti rankenos korpusą ir pritvirtinti jį dviem varžtais, kurie jau įsukti į skyles duryse; priveržti juos iki galo. **3.** Uždėti plastikinį intarpą, spustelint jį iki spragtelėjimo. (žr.2 pav.)

3. STELAŽAS
1. Nerūdijančio plieno strypai ir atraminis butelių paviršius įdėti į aparato vidų. **2.** Atraminės strypų kreipiančiosios pritvirtintos aparato šonuose iš vidaus pusės. **3.** Kiekviena vertikali kreipiančioji yra su įpjovomis skirtomis strypų įtaisymui įvairiose padėtyse. **4.** Įkišti strypą į vertikalų bėgį, kad butelius būtų galima išlaikyti pakreiptus. **5.** Įtaisyti stelažą ant "L" formos kronšteinų, esančių vidiniuose aparato šonuose (žr. 3 pav.).

4. VIDAUS VALYMAS
1. Vidaus dalis ir stiklą valyti tik minkšta kempine ir neutraliais valikliais. **2.** Fluorescencinių lempų permatomus vamzdinius gaubtus valyti tik minkšta sudrėkinta kempine, nenaudojant priemonių, kurių sudėtyje yra spirito ar kitų tirpiklių, galinčių pažeisti vamzdinius gaubtus. **3.** Nusausinti minkštu audeklu.

5. IŠORĖS VALYMAS
1. Naudoti tas pačias priemones, kaip ir vidaus valymui. **2.** Mediniai paviršiai valomi specialiomis priemonėmis, kurių galima įsigyti prekybos tinkluose; jos turi pagamintos vandens emulsijos pagrindu ir be tirpiklių. **3.** Nusausinti švariu audeklu

6. PAJUNGIMAS PRIE ELEKTROS TINKLO
1. Įsitikinti, kad tinklo įtampa ir dažnis atitinka nurodytus skydelyje **(A),** įtaisytame ant aparato. **2.** Įsitikinti, ar maitinimo lizdas: *a) yra su įžeminimo laidu. b) atitinka skydelyje nurodytą nominalią srovę. c) yra su IEC reikalavimus atitinkančiomis saugomis: magnetoterminiu diferencialiniu jungikliu, kurio In= nominali skydelyje nurodyta vertė.- Diferencialu, kurio jautrumas Id=30 mA.* **3.** Įsitikinti ar aplinkui nėra sprogimų pavojaus (AD). **4.** Aparatūroje sumontuotas kebelis "H05 VVF" skirta patalpoms, kitokio tipo aplinkoje šį kabelį reikės pakeisti jai tinkamu (pavyzdžiui, H07 VVF lauko sąlygomis). **5.** Įkišti kištuką į elektros lizdą (nenaudoti trišakio ar sutrumpinimų). **N.B.** Jei aparatūra transportavimo ir sandėliavimo metu buvo neteisingai pastatyta horizontaliai ar apversta, prieš pajungiant maitinimą palaikyti ją bent 3 valandas pastačius į teisingą padėtį. (žr. 4 pav.)

7. REGULIAVIMAS
Aparatūra komplektuojama su priekyje įtaisytais reguliavimo valdikliais. **1. Termometras:** rodo temperatūrą prietaiso viduje. **Termostatas:** reguliuoja prietaiso temperatūrą. **2. Šviesų jung.:** įjungia viduje šviesas. **3. Šaldymo jung.:** įjungia šaldymo sistemą. **a)** Vieną kartą paspaudus mygtuką **4 "SET ar P"**, ekrane parodoma nustatyta temperatūros vertė, kurią galima keisti mygtuku **5 "UP"** arba mygtuku **6 "DOWN".** (žr.5 pav.)

8. VEIKIMO TINKAMUMO PATIKRINIMAS
PATIKRINTI AR: 1. Pajungtas kištukas. **2.** Šaldymo sistemos jungiklis įjungtas, įsižiebusi žalia šviesa. **3.**Termometras rodo prekėms tinkamą temperatūros vertę. **4.** Įjungtos vidaus šviesos. **5.** Durys sandariai užvertos. **6.** Aparato nepasiekia saulės ar didelės galios šviestuvų spinduliai. **7.** Aplinkos temperatūra neviršija +30°C Sant.drėgmė 55%, t.y. verčių, kurioms aparatas pritaikytas (4 klimato klasė) **8.** Motoro skyriui užtikrintas tinkamas oro srautas, nuo užpakalinės dalies iki sienos yra bent 10 cm. **9.** Vidaus skyrius tinkamai pakrautas, ant lentynų nesusidaro svorio perteklius.

9. MAGNETINĖS DURŲ TARPINĖS KEITIMAS
1. Atidaryti duris. **2.** Suimti rankomis tarpinę ir ištraukti ją iš griovelio durų profilyje. **3.** Pakeisti tarpinę nauja, kruopščiai įspaudžiant iš eilės pagal visą perimetrą (žr. 6 pav.).

LT

Mūsų gaminiai skirti patalpoms – neinstaliuokite jų lauke už parduotuvės / įstaigos ribų.

Felhasználói kézikönyv:

1. A csomagolás felbontása
2. A fogantyúk
3. Lépcsőzetes polc
4. A beltér tisztítása
5. A kültér tisztítása
6. Csatlakoztatás az elektromos hálózathoz
7. Szabályozás
8. A szabályos működés ellenőrzése
9. Az ajtó mágneses tömítésének cseréje

Karbantartási kézikönyv (53. old.):

1. A kondenzátor tisztítása
2. Beltéri fénycsövek cseréje
3. Hűtőberendezés vázlatrajza és elektromos vázlatrajz

ELŐÍRÁSOK (lásd 10. ábra)

Nagyon fontos, hogy a berendezéssel megőrizzék ezt a használati kézikönyvet biztonsági okokból a jövőbeni tanulmányozás céljára.
1. Ezt a berendezést csak felnőtt személyek működtethetik. Ne engedélyezzék a gyermekeknek, hogy megrongálják a vezérlőrendszert és játsszanak a berendezéssel. **2.** A berendezés jellemzőinek megváltoztatása vagy akár a módosítása is tilos. **3.** A berendezés beépítéséhez szükséges villamossági munkákat szakképzett villanyszerelő vagy hozzáértő személy végezheti el. **4**. Soha ne próbálják egymaguk megjavítani a berendezést. Tapasztalatlan személyek által végzett javítások károkat vagy komoly működési zavarokat okozhatnak. **5**. Ezen a berendezésen a szervízszolgáltatást az arra feljogosított Műszaki Szervízszolgálat hajthatja végre. Csak eredeti cserealkatrészeket alkalmazzanak. **6**. A berendezés nem alkalmas az élelmiszereken kívül más termékek tartósítására. **7**. A gyártó cég minden felelősséget elhárít magától abban az esetben, ha nem tartják be ezeket a balesetmegelőzési szabályokat. Ezenkívül fenntartja magának a jogot a bármilyen előzetes értesítés nélküli, fejlesztési célú módosítások bevezetésére. **8.** A készüléket nem szabad kültéren felállítani, ahol esőzéseknek és közvetlen napsugárzásnak van kitéve. **9**. Ne építsék be a berendezést olyan hőforrások közelében, mint kályhák, radiátorok stb. **10.** A kompresszor blokk szellőzőrácsát a falaktól legalább 10 cm-es távolságban tartsák. **11.** Ha a levegőpárásítón a levegő páratartalma vagy a lehűtendő termékek által okozott, rendellenes jégképződés következne be, akkor a kompresszor leállítását és az árunak megfelelő, ugyanolyan hőmérsékletre hűtött tartályokba történő áthelyezését javasoljuk a jégleolvasztáshoz szükséges időre; ellenkező esetben a kompresszor folytonosan működik, ami felesleges elektromos energiafogyasztást és csekély teljesítményt eredményez.

H

1. A CSOMAGOLÁS FELBONTÁSA
KARTONDOBOZ CSOMAGOLÁS 1a. Vágják el a tartószalagot, felfelé húzzák le a dobozt.
FALÁDA CSOMAGOLÁS 1b. Feszítsék fel a fadeszkákat, óvatosan járjanak el a szögek miatt.
2. Vezessék be az emelő villáit a berendezés és a rakodólap vagy a láda közé. **3.** Emeljék fel a berendezést. **4.** Távolítsák el a rakodólapot vagy ládát. **5.** Vezessék be a két távolságtartó elemet a szekrény hátulján levő megfelelő lyukakba. **6.** Helyezzék a berendezést a megfelelő lábacska beállításával egy vízszintes kiegyenlített felületre. **7.** Figyeljenek arra, hogy ne hagyjanak semmit a csomagolóanyagban, mielőtt azt eldobnák. **8.** A csomagolóanyagokat összetételük alapján különítsék el, ezáltal az újrafeldolgozásukat segítik. (lásd 1. ábra).

2. A FOGANTYÚK
1. A fogantyúk a berendezés belsejében egy tasakban találhatók. **2.** Szereljék fel a fogantyú alaprészét az ajtó tartóoszlopába vésett furatokban már meglévő két csavarral; erősen szorítsák meg. **3.** Illesszék rá a műanyag elemet, nyomják rá kattanásig (lásd 2. ábra).

3. LÉPCSŐZETES POLC
1. Az inox acélrudak és az üvegtartó polc a berendezés belsejében vannak. **2.** A rudak tartósínjei a berendezés belső oldallapjaihoz vannak rögzítve. **3.** Minden függőleges sín bevágásokkal rendelkezik a rudak különféle pozícióba történő bevezetéséhez. **4.** Vezessenek be egy rudat a függőleges szakaszba a megdöntött üvegek megtartásához. **5.** Helyezzék a lépcsőzetes polcot a berendezés belső oldallapjain található “L” tartóelemekre (lásd 3.ábra).

4. A BELTÉR TISZTÍTÁSA
1. A belső részeket és az üvegablakot csak puha szivaccsal és semleges mosószerekkel tisztítsák. **2.** A fluoreszkáló fénycsövek átlátszó védőcsöveit alkohol- vagy egyéb oldószer tartalmú termék használata nélkül tisztítsák, amelyek megkárosítanák a csöveket, ezért csak egy puha, nedves szivacsot használjanak. **3.** Egy puha törlőruhával szárítsák.

5. A KÜLTÉR TISZTÍTÁSA
1. A beltérhez alkalmazott termékeket használják. **2.** A fafelületeket a kereskedelemben könnyen megtalálható vizes emulziós alapú, oldószereket nem tartalmazó, specifikus termékekkel tisztítsák.
3. Egy puha törlőruhával szárítsák

6. CSATLAKOZTATÁS AZ ELEKTROMOS HÁLÓZATHOZ
1. Győződjenek meg arról, hogy a hálózati feszültség és frekvencia megegyezzen a készülékre erősített táblácskán **(A)** feltüntetett adatokkal. **2.** Bizonyosodjanak meg arról, hogy a hálózati csatlakozóaljzat *a) Földelt vezetékkel rendelkezzen b) a tábla szerinti névleges áramhoz alkalmas legyen. c) az IEC szabványok által előírt védelmekkel rendelkezzen: differenciális mágneses termikus megszakító (hétköznapiasan kifejezve életmentő) és In =táblán feltüntetett névleges érték.-Differenciális Id=30 mA érzékenységgel.* **3.** Ellenőrizzék, hogy a környezet ne legyen robbanásveszélyes (AD). **4.** A készülékre szerelt tápvezeték: H05 VVF, beltéri használatra alkalmas. Ettől eltérő alkalmazásokhoz a vezetéket egy megfelelő típusúra kell lecserélni (például H07 VVF a kültéri környezetekben). **5.** Illesszék be a csatlakozódugót (ne használjanak hármas csatlakozót és reduktorokat). **Megj.:** Ha a berendezést a szállítás vagy a raktározás során tévesen vízszintes vagy felfordított helyzetbe állították, akkor a hálózati bekötést megelőzően hagyják állni helyes pozícióban legalább 3 óráig (lásd 4.ábra).

7. SZABÁLYOZÁS
A berendezés az elülső részen elhelyezett szabályozó vezérlőrendszerrel rendelkezik. **1. Hőmérő:** A berendezés belsejében levő hőmérsékletet jelzi. **Hőfokszabályozó:** A berendezés hőmérsékletét szabályozza. **2. Fénycső megszak.:** A beltéri fénycsövek bekapcsolására szolgál. **3. Hűtés megszak.:** A hűtőberendezés bekapcsolására szolgál. **a)** Az egyszer lenyomott **4-es "SET vagy P"** gomb lehetővé teszi a beállított hőmérséklet kijelzését, amely az **5-ös "UP"** gomb vagy a **6-os "DOWN"** gomb megnyomásával módosítható. (lásd 5. ábra)

8. A SZABÁLYOS MŰKÖDÉS ELLENŐRZÉSE
ELLENŐRIZZÉK, HOGY : 1. A csatlakozódugó be van-e kötve. **2.** A hűtőberendezés megszakítója be van-e kapcsolva, melyet a világító zöld fény jelez. **3.** A hőmérő az áru számára optimális értéket jelez-e. **4.** A beltéri fénycsövek be vannak-e helyezve. **5.** Az ajtó jól be van-e csukva. **6.** Ne érje a berendezést erős napsugárzás vagy nagy hatásfokú lámpa fénye. **7.** A környezeti hőmérséklet ne haladja meg a +30°C-ot 55% N.T.-mal, amelynél a készülék működőképes (4-es Klímaosztály). **8.** A motortér számára szükséges légmozgás bizosítva legyen a fal és a hátsó rész között legalább 10 cm-es térben. **9.** A belső tér helyesen legyen feltöltve, tekintettel a szintek teherbíró képességére.

9. AZ AJTÓ MÁGNESES TÖMÍTÉSÉNEK CSERÉJE
1. Nyissák ki az ajtót. **2.** Kezükkel szorítsák meg a tömítést és húzzák ki az ajtó profiljában levő foglalatból. **3.** Pótolják azt az új tömítéssel,amelyet fokozatosan nyomjanak az egész keretre(lásd 6.ábra)

H

A termékeink beltéri felhasználásúak – ne építsék be azokat helységek / üzletek külterébe.

Manwal għall użu:

1. Struzzjonijiet dwar it-tneħħija ta' l-ippakkjar
2. Il-pum
3. Wiċċ imtarraġ
4. Tindif fuq ġewwa
5. Tindif ta' barra
6. Konnessjoni mal- mejns
7. Kontroll
8. Iċċekkjar għall-ħidma korretta
9. Tibdila tal-gaskit manjetiku tal-bieba

Manwal għall-manutenzjoni (Pġ. 53):

1. Tindif tal-kondenser
2. Tibdil tad-dawl ta' ġewwa
3. Skizz ta' l-impjant ta' refriġerazzjoni u skizz ta' l-elettriku

ATTENZJONI (ara figura 10)

Importanti ħafna li dan il-manwal ta' istruzzjonijiet jinżamm ma' l-appliance biex jiġi kkonsultat anke' fil-futur, għal raġunijiet ta' sikurta'.
1. Dan l-appliance irid jitħaddem biss minn persuni adulti. Tfal m'ghandhomx jitħallew ibabsu jew jilagħbu bil-pumijiet. **2**. Mhuwiex permess tibdil fil-karatteristiċI tal-appliance. **3.** Xogħolijiet elettriċi neċessarji għall-installazjoni tal-appliance iridu jkunu eżegwiti minn elettriċisti kwalifikati jew minn persuni kompetenti. **4**. Wieħed m'għandu qatt jipprova jsewwi l-appliance waħdu. Tiswija magħmula minn persuni mhux tal-mestjier jistgħu jikkawżaw danni serji. **5**. Tibdil jew tiswija fl-appliance għandhom isiru biss minn ċentru ta' Assistenza Teknika awtorizzat. Uża biss partijiet oriġinali. **6**. L-appliance huwiex maħluq biex jikkonserva oġġetti oħra li mhumiex alimentari. **7**. Id-ditta li ħolqot l-appliance ma' terfax responsabilita' meta n-normi speċifikati ma jiġux rispettati u l-miżuri ta' prikawzjoni ma'jiġux meħuda. Id-ditta tirriżerva d-dritt li tagħmel t-tibdil kollu neċessarju f'dawn il-każijiet mingħajr pre-avvis. **8**. L-appliance m'għandux jiġi nstallat fuq barra, espost għax-xita jew għar-raġġi tax-xemx. **9**. L-appliance m'għandux jiġi nstallat viċin fonti ta' sħana bħal spiritieri ,ħijter etċ. **10**. Zomm il-ftuħ ta' ventilazzjoni tal-kumpressur almenu 10 ċentimetru 'l bogħod mill-ħajt. **11**. Jekk tiżviluppa formazzjoni ta' silġ mhux normali fuq l-evapuratur, ikkawżata mill-umdita' tal-arja jew mill-prodotti li jridu jiġu refriġirati, nissuġġerixxu li jitwaqqaf il-kompressur u l-merċa titpoġġa f'kontenitur apposta refriġirat bl-istess temperatura għall- ħin neċessarju sakemm jinħall is-silġ; jekk le l-kumpressur jibqa' jaħdem kontinwament, jaħli l-elettriku għalxejn u jrendi ftit li xejn.

1. STRUZZJONIJIET DWAR IT-TNEĦĦIJA TA' L-IPPAKKJAR
KAXEX TAL-KARTUN 1A. Aqta' l-parti ta' fuq u neħħi l-ippakkjar tal-kartun billi tisladjah 'l fuq.
KAXEX TAL-INJAM: 1B. Neħħi l-imsiemer mill-kaxxa tal-injam b'attenzjoni. **2.** Daħħal il-frieket tal-forklifter bejn l-appliance u l-qoxra tal-kaxxa. **3.** Għolli l-appliance. **4.** Neħħi l-kaxxa. **5.** Daħħal iż-żewġ spejsers fit-toqob fuq wara tal-parti ċentrali tal-appliance. **6.** Poġġi l-appliance fuq wiċċ li huwa lixx u ċatt u għamel tibdil fil-pożizzjoni bil-pedala speċjail. **7.** Kun żgur li ma baqa' xejn fl-ippakkjar qabel ma tarmiħ.
8. Issepara l-ippakkjar biex tiffaċilita' r-rimi tal-iskart (ara figura 1).

M

2. IL-PUM
1. Il-pumijiet jinstabu ġo borza gewwa l-impjant **2.** Qiegħed il-bażi tal-pum mal-qafas tal-bieb bil-viti li diġà qegħdin ġot-toqob. Issikhom b'attenzjoni. **3.** Qiegħed l-inserzjoni tal-plastik fuq il-pum tal metall u agħfas 'l isfel sakemm jikklikkjaw fil-post. (ara figura 2)

3. WIĊĊ IMTARRAĠ
1. Il-vireg tal-istejnless stijl u l-ixkaffef tal-fliexken qegħdin ġewwa r-refriġeratur. **2.** Il-markaturi tal-vireg qegħda imwaħħlin mal-ġnub ta' ġewwa tar-refriġeratur. **3.** Kull markatura vertikali għandha marki fil-ġenb li jippermettu l-vireg jiġu mdaħħla f'pożizzjonijiet differenti. **4.** Daħħal virga fin-naħa vertikali biex tkun ta' sapport għall- fliexken mindudin. **5.** Poġġl l-ixkaffef imselmin (forma ta' sellum) fuq il-brekits forma ta' L li qegħdin imwaħħlin mal-ġnub ġewwa r-refriġeratur. (ara figura 3)

4. TINDIF FUQ ĠEWWA
1. Naddaf il-wiċċ intern u l-panew tal-ħgieg bi sponża ratba u umda b'detergent newtrali. **2.** L-għotjien tat-tubi tad-dawl trasparenti fluworexxenti għandhom jitnadfu bi sponża ratba u umda. Evita l-użu ta' sustanzi li jkun fihom l-alkoħol jew solventi oħrajn li jistgħu jagħmlu ħsara lit-tubi. **3.** Nixxef b'biċċa nadifa u ratba.

5. TINDIF TA' BARRA
1. Uża l-istess prodotti li ġew użati ghat- tindif ta' ġewwa. **2.** Uża detergenti li huma speċifikament iddisinjati għall-uċuħ tal-injam, jiġifieri li huma bbazati fuq l-ilma u li ma fihomx sustanzi li jdewwbu.
3. Imsaħ b'ċaruta ratba

6. KONNESSJONI MAL- MEJNS
1. Kun żgur li l-vultaġġ u l-frekwenza tal-mejns huma l-istess bħal dawk mniżżla fuq ir-Rating Plate **A** imwaħħla mal-appliance. **2.** Kun żgur li s-sokkitt li miegħu se tqabbad : *a) Huwa ertjat kif suppost, b) jissodisfa l-prirekwiżiti kollha tal-kurrent ratat hekk kif stipolat fuq ir-rating plate. c) Jikkonforma mar-regolamenti tal-IEC: l-iswiċċ differenzjali manjetiku-termali ġhandu In=valur nominali li huwa dak dikjarat fuq il-plakka tar-Rating: Id-differenzjal b'sensittivita Id ta' 30mA.* **3.** Kun żgur li m'hemm l-ebda periklu ta' splużżjoni (AD) fil-kamra. **4.** Il-'cable' tal-appliance huwa H05 VVF, iddisinjat għall-użu intern. Biex tinstalla f'postijiet li mhumiex interni, huwa neċessarju li tbiddel l-cable b'ieħor ta' tip appropjat (per eżempju H07 VVF ġhall-użu estern). **5.** Daħħal il-plakka ġewwa s-sokkit (tużax adattaturi għas-sistema ta' bi tlieta jew adattaturi li jnaqqsu l-kurrent. **NB.** Jekk l-appliance ġie trasportat jew storjat f'pożizzjoni mdawwra, ħallih għal tal-anqas tlett siegħat fil-pożizzjoni korretta qabel ma tqabbdu mal-mejns (ara figura 4).

7. KONTROLL
L-apparat hu fornut b'kontrolli t'aġġustament li jinsabu fuq in-naħa ta' quddiem. **1. Termometru:** Biex tinqara t-temperatura ta' l-impjant. **Termostat:** sabiex jiġi aġġustat it-temperatura fl-impjant. **2. Swiċċ tad-dawl:** biex jinxtgħel id-dawl ġewwa l-impjant. **3. Swiċċ ta' refriġerazzjoni:** biex tinxtegħel is-sistema ta' refriġerazzjoni. **a)** Agħfas Buttuna **4 "SET jew P"** darba sabiex tiġi ssettjata t-temperatura, li din tista' tiġi mibdula billi tagħfas il-buttuna **5 "UP"** jew buttuna **6 "DOWN".** (ara figura 5)

8. IĊĊEKKJAR GĦALL-ĦIDMA KORRETTA
KUN ŻGUR LI: 1. Il-plakka hija mwaħħla u mqabbda **2.** L-iswiċċ tar-refriġerazzjoni huwa mixgħul (il-bozza l-ħadra mixgħula). **3.** It-termometru juri t-temperatura mixtieqa ghall-istorjar tal-oġġetti. **4.** Id-dwal huma mixghulin. **5** Il-bieba hija magħluqa sew. **6.** L-appliance mhuwiex espost ghar-raġġl diretti tax-xemx jew għall-lampi li jarmu dawl qawwi. **7.** It-temperatura tal-kamra m'ghandiex taqbeż it-30 grad b' 55 Rtt. (Klassi Klimatika 4). **8.** Irid ikun hemm ventilazzjoni biżżejjed ghall-kompartment tal-magna; irid ikun hemm spazju ta' tal-anqas 10 ċentimetri bejn il-ħajt u n-naħa ta' wara tal-appliance. **9.** Il-kabinett irid ikun mimli kif suppost u l-ixkaffef ma jkunux mgħobbija ż-żejjed.

9. TIBDILA TAL-GASKIT MANJETIKU TAL-BIEBA
1. Iftaħ il-bieb. **2.** Żomm il-gaskit manjetiku f'idejk u aqla barra mill-qafas. **3.** Daħħal il-gaskit gdid u agħfas 'l isfel ma kullimkien. (ara figura 6)

M

Il-prodotti tagħna huma għall-użu intern – tinstallax fuq barra tal-bini / ħwienet.

Podrecznik operatora:

1. Instrukcje otwierania opakowania
2. Rączka
3. Półka drabinkowa
4. Mycie wewnętrzne
5. Mycie zewnętrzne
6. Podłączenie do sieci elektrycznej
7. Regulacja
8. Kontrola prawidłowego działania
9. Wymiana magnetycznej uszczelki drzwi

Podrecznik obslugi konserwacyjnej (str. 54):

1. Czyszczenie kondensatora
2. Wymiana wewnętrznych żarówek
3. Schemat układu chłodzenia i schemat elektroniczny

UWAGI (Patrz rys.10)

Instrukcje należy zachować wraz z urządzeniem w celu konsultacji i bezpieczeństwa.
1. Urządzenie musi być podłączone tylko przez osoby dorosłe. Nie wolno dzieciom dotykać przycisków czy bawić się urządzeniem. **2**. Jest zabronione fałszowanie czy zmienianie charakterystyki urządzenia. **3.** Prace elektryczne konieczne do instalacji urządzenia muszą być wykonane przez wykwalifikowanego elektryka lub przez kompetentną osobę. **4**. Nigdy nie próbuj reperować urządzenia sam. Naprawy wykonane przez osoby niedoświadczone mogą spowodować uszkodzenia lub złe funkcjonowanie urządzenia. **5**. Serwis musi być wykonany przez upoważnione Centrum Techniczne. Stosować tylko części zamienne oryginalne. **6**. Urządzenie nie jest przystosowane do konserwacji produktów innych niż artykuły żywnościowe. **7**. Producent nie bierze na siebie żadnej odpowiedzialności jeśli przepisy dotyczące bezpieczeństwa pracy nie będą przestrzegane. Producent zastrzega sobie prawo naniesienia zmian ulepszających bez zawiadomienia. **8**. Urządzenie nie może być zainstalowane na zewnątrz, wystawione na deszcz czy bezpośrednie działanie promieni słonecznych. **9**. Nie instalować urządzenia blisko źródeł ciepła takich jak kaloryfery czy piecyki, itd. **10**. Kratki wentylacyjne kompresora muszą być oddalone od ścianek przynajmniej o 10 cm. **11**. Jeśli powstanie lód na parowniku wywołany przez wilgotność powietrza lub przez produkty przeznaczone do chłodzenia, radzimy zatrzymać kompresor wkładając produkty do specjalnego zbiornika ochłodzonego do tej samej temperatury co urządzenie na czas konieczny do przeprowadzenia operacji usunięcia szronu; W przeciwnym razie kompresor będzie działać nieprzerwanie zużywając niepotrzebnie energię elektryczną i będzie mało wydajny.

1. INSTRUKCJE OTWIERANIA OPAKOWANIA
OPAKOWANIE W POSTACI KARTONOWEGO PUDEŁKA 1a. Przeciąć taśmę, zdjąć pudełko unosząc je w górę. **OPAKOWANIE W POSTACI DREWNIANEJ SKRZYNI 1b.** Wyciągnąć ostrożnie gwoździe z drewnianych desek. **2.** Wsunąć widły podnośnika między urządzeniem a paletą lub skrzynią. **3.** Unieść w górę urządzenie. **4.** Pozbyć się palety lub skrzyni. **5.** Włożyć dwie rozpórki odległościowe do odpowiednich otworów znajdujących się na tyle sprzętu. **6.** Postawić urządzenie na równej powierzchni, regulując jego ustawienie za pomocą specjalnej nóżki. **7.** Zwrócić uwagę, aby nie pozostawić niczego w opakowaniu przed jego wyrzuceniem. **8.** Dokonać segregacji różnych opakowań w celu ich łatwiejszego recyklingu (Patrz rys.1).

PL

2. RĄCZKA
1. Rączki znajdują się w woreczku wewnątrz urządzenia. **2.** Zamontować część metalową przy pomocy dwóch śrubek, które znajdują się na stojaku ościeżnicy drzwiowej; dobrze zacisnąć. **3.** Na część metalową założyć część plastykową, wciskając aż do usłyszenia kliknięcia. (patrz rys. 2).

3. PÓŁKA DRABINKOWA
1. Drążki (= pręty) ze stali nierdzewnej inox oraz pulpit podtrzymujący butelki znajdują się wewnątrz urządzenia. **2.** Prowadnice podtrzymujące drążki są umocowane na wewnętrznych bokach urządzenia. **3.** Każda prowadnica pionowa posiada rowki w celu wsunięcia drążków w różnych pozycjach. **4.** Wsunąć drążek na odcinku pionowym w celu utrzymania pochylonych butelek. **5.** Postawić półkę drabinkową na półkach w kształcie "L", które znajdują się na wewnętrznych bokach urządzenia (patrz rys.3).

4. MYCIE WEWNĘTRZNE
1. Myć ściany wewnętrzne i szyby tylko gąbką i środkami neutralnymi. **2.** Czyścić przezroczyste rurki zabezpieczające lamp fluorescencyjnych unikając produktów zawierających alkohol i inne rozpuszczalniki, które uszkodziłyby rurki; używać tylko miękkiej gąbki zwilżonej. **3.** Wytrzeć do sucha miękką ściereczką.

5. MYCIE ZEWNĘTRZNE
1. Używać takich samych produktów, jak do mycia wewnętrznego. **2.** Powierzchnie drewniane powinny być czyszczone środkami do drewna na bazie emulsji wodnistych bez zawartości rozpuszczalników, które są powszchnie dostępne w sklepach. **3.** Wytrzeć do sucha miękką ściereczką

6. PODŁĄCZENIE DO SIECI ELEKTRYCZNEJ
1. Upewnić się czy napięcie i częstotliwość sieci odpowiadają parametrom wskazanym na tabliczce **(A)** umieszczonej na urządzeniu. **2.** Upewnić się czy gniazdko wtyczkowe zasilania jest: *a) wyposażone w przewód uziomowy. b) odpowiednie do prądu nominalnego określonego na tabliczce. c) wyposażone w zabezpieczenia zgodnie z normami IEC :- Włącznik magnetyczno-termiczny (zwykle puszka odcinająca dopływ prądu) z In= wartość nominalna wskazana na tabliczce. - Przekładnia różniczkowa ze skutecznością Id =30 mA.* **3.** Sprawdzić czy w pomieszczeniu nie ma ryzyka eksplozji (AD). **4.** Przewód zasilający zamontowany do urządzenia to: H05 VVF, przystosowany do użytku wewnątrz pomieszczeń. Jeśli urządzenie ma stać na zewnątrz, należy zmienić przewód na inny (na przykład H07 VVF do użytku zewnętrznego). **5.** Włożyć wtyczkę do gniazdka (nie używać potrójnych złączek ani złączek redukcyjnych). **Uwaga.:** jeśli urządzenie podczas transportu lub magazynowania zostało błędnie ustawione lub wywrócone, przed podłączeniem go do prądu pozostawić je przynajmniej przez 3 godziny w prawidłowej pozycji. (patrz rys. 4).

7. REGULACJA
Urządzenie jest wyposażone w sterowniki regulacji znajdujące się na przodzie. **1. Termometr:** wskazuje temperaturę w środku urządzenia. **Termostat:** reguluje temperaturę urządzenia. **2. Wyłącznik światła:** służy do włączenia światła w środku. **3. Wyłącznik chłodzenia:** służy do włączenia urządzenia chłodzącego. **a)** Klawisz **4 "SET lub P"** naciśnięty jeden raz pozwala wyświetlić ustawioną temperaturę, która może być zmieniona naciskając klawisz **5 "UP"** lub Klawisz **6 "DOWN".** (patrz rys. 5)

8. KONTROLA PRAWIDŁOWEGO DZIAŁANIA
SPRAWDZIĆ CZY : 1. Wtyczka jest podłączona. **2.** Włącznik urządzenia chłodzącego jest włączony z lampką zieloną zapaloną. **3.** Termometr wskazuje temperaturę odpowiednią do wystawionych produktów. **4.** światła wewnątrz urządzenia są włączone. **5.** Drzwiczki są dobrze zamknięte. **6.** Do urządzenia nie dochodzą promienie słoneczne i czy nad urządzeniem nie są ustawione żarówki o dużej mocy. **7.** Temperatura pomieszczenia nie przekracza +30°C U.R. 55%, do której to temperatury urządzenie jest przystosowane (Klasa klimatyczna 4). **8.** Jest zapewniony dopływ powietrza do silnika, przynajmniej 10 cm między ścianą a częścią tylną urządzenia. **9.** Wnętrze urządzenia zostało zapełnione artykułami w sposób prawidłowy przestrzegając możliwości utrzymania produktów na poszczególnych półkach.

9. WYMIANA MAGNETYCZNEJ USZCZELKI DRZWI
1. Otworzyć drzwi. **2.** Ująć rękoma uszczelkę i wyciągnąć ją z profilu drzwi. **3.** Wymienić ją na nową, uważając aby docisnąć ją na całej powierzchni uszczelki (patrz rys.6).

Nasze produkty są przeznaczone do użytku wewnętrznego – instalować ich na zewnątrz lokali czy sklepów.

PL

Príručka pre operatéra:

1. Otvorenie obalu
2. Rukoväte
3. Odstupňovaná polička
4. Čistenie vnútorného priestoru
5. Vonkajšie čistenie
6. Napojenie na elektrickú sieť
7. Nastavenie
8. Kontrola správneho fungovania
9. Výmena magnetického tesnenia dverí

Príručka pre údržbára (str. 54):

1. Čistenie kondenzátora.
2. Výmena žiaroviek vnútorného osvetlenia
3. Schéma chladicího systému a Elektrická schéma

UPOZORNENIE ! (Pozri obr.10)

Z bezpečnostných dôvodov je veľmi dôležité, aby tento návod na obsluhu bol uložený v blízkosti prístrojového zariadenia a bol dostupný pre prípadné preštudovanie.

1. Toto prístrojové zariadenie môžu obsluhovať len dospelé osoby. Nedovoľte deťom, aby sa dotýkali ovládacích prvkov alebo sa hrali s prístrojom. **2.** Je zakázané poškodzovať alebo zmeniť vlastnosti prístrojového zariadenia. **3.** Napojenie na elektrickú energiu pri inštalácií prístrojového zariadenia môžu vykonávať len kvalifikovaní elektrikári alebo iní kompetentní pracovníci. **4**. Nikdy sa nepokúšajte prístrojové zariadenie opravovať sami. Opravy, vykonané neskúsenými osobami, môžu zapríčiniť poškodenie alebo vážne poruchy v prevádzke prístrojového zariadenia. **5**. Opravy tohoto prístrojového zariadenia môžu vykonávať výhradne autorizované strediská pre technický servis. Používajte len originálne náhradné diely. **6**. Prístrojové zariadenie nie je vhodné pre konzervovanie iného tovaru ako potravinového. **7**. Výrobca odmieta akúkoľvek zodpovednosť, ak neboli dodržané tieto bezpečnostné normy. Výrobca si vyhradzuje právo na vykonanie akýchkoľvek modifikácií za účelom zlepšenia výrobku, bez predchádzajúceho upozornenia. **8**. Prístrojové zariadenie nesmie byť inštalované vonku, vystavené dažďu alebo slnečnému žiareniu. **9**. Neinštalujte prístrojové zariadenie do blízkosti tepelných zdrojov, ako sú napr. kachle, radiátory a pod. **10**. Ventilačné mriežky kompresorovej jednotky musia byť vzdialené od steny aspoň 10 cm. **11**.Pokiaľ by z dôvodu vlhkosti vzduchu alebo z uskladnených potravín dochádzalo k nadmernému vytváraniu sa ľadu vo výparníku, doporučuje sa zastaviť kompresor na dobu potrebnú na odmrazenie a medzitým odložiť tovar na iné chladné miesto s rovnakou teplotou. V opačnom prípade by kompresor pokračoval v prevádzke, čo by spôsobilo zbytočné plytvanie elektrickou energiou a nedostatočný výkon prístrojového zariadenia.

1. OTVORENIE OBALU
BALENIE DO KARTÓNOVEJ KRABICE 1a. Rozrežte sťahovaciu pásku, vytiahnite krabicu smerom dohora. **BALENIE DO DREVENEJ DEBNY 1b.** Odmontujte drevené dosky, pričom dávajte pozor na klince. **2.** Zasuňte zdvihákové vidlice medzi prístrojové zariadenie a paletu alebo debnu. **3.** Nadvihnite prístrojové zariadenie. **4.** Odstráňte paletu alebo debnu. **5.** Prístrojové zariadenie postavte na rovnú horizontálnu plochu a vyregulujte ho príslušnou nožičkou. **6.** Založte dve rozperky do príslušných otvorov na zadnej strane dielu. **7.** Pred vyhodením obalu skontrolujte, či v ňom nič nezostalo. **8.** Obalové materiály roztrieďte podľa zloženia tak, aby ste uľahčili likvidáciu odpadu. (Pozri obr.1).

SK

2. RUKOVÄTE
1. Rukoväte sa nachádzajú v sáčku vo vnútri prístrojového zariadenia. **2.** Spodnú časť rukoväte primontujte dvomi skrutkami, ktoré sa už nachádzajú v otvoroch na dvernom stĺpiku a utiahnite na doraz. **3.** Na kovový diel nasaďte plastickú časť rukoväte a zatlačte ju až do zapadnutia. (Pozri obr. 2)

3. ODSTUPŇOVANÁ POLIČKA
1. Tyče z nehrdzavejúcej ocele a oporná plocha na fľaše sa nachádzajú vo vnútri prístrojového zariadenia. **2.** Oporné drážky pre tyče sú upevnené na vnútorných bokoch zariadenia. **3.** Každá vertikálna drážka je vybavená zárezmi na vkladanie tyčí do rôznych pozícií. **4.** Založte tyč do zvislého traktu, aby naklonené fľaše mohli byť podopreté. **5.** Položte odstupňovanú poličku na konzoly v tvare "L", ktoré sú na vnútorných bokoch prístrojového zariadenia. (Pozri obr.3).

4. ČISTENIE VNÚTORNÉHO PRIESTORU
1. Vnútorné povrchy a sklenené panely čistite výlučne mäkkou hubkou a neutrálnymi čistiacimi prípravkami. **2.** Očistite priesvitné ochranné trubky fluorescenčných žiariviek. Nepoužívajte prípravky, ktoré obsahujú alkohol alebo iné rozpúšťadlá, lebo by mohli poškodiť trubky. Používajte výlučne mäkkú navlhčenú hubku. **3.** Poutierajte mäkkou utierkou.

5. VONKAJŠIE ČISTENIE
1. Použite rovnaké prípravky ako pri vnútornom čistení. **2.** Drevené povrchy sa musia čistiť špeciálnymi prípravkami na báze vodných emulzií a bez obsahu rozpúšťadiel, ktoré sú bežne dostať na trhu.
3. Poutierajte mäkkou utierkou.

6. NAPOJENIE NA ELEKTRICKÚ SIEŤ
1. Presvedčte sa, či napätie a frekvencie siete zodpovedajú údajom, ktoré sú uvedené na údajovom štítku **(A)** prístrojového zariadenia. **2.** Presvedčte sa, či sieťová zásuvka je: *a) Vybavená uzemneným vodičom. b) Vhodná na nominálny prúd, ktorý je uvedený na údajovom štítku. c) Vybavená ochranami v zmysle noriem IEC:- Diferenciálnym magnetotermickým vypínačom (bežne nazývaným ako životazáchranná poistka) s In = nominálnou hodnotou, uvedenou na údajovom štítku.- Diferenciálnym vypínačom s citlivosťou Id =30 mA.* **3.** Overte si, či v prostredí nehrozí nebezpečenstvo výbuchu (AD). **4.** Napájací kábel namontovaný na prístrojovom zariadení je typu: H05 VVF, vhodný pre vnútorné prostredia. Pre iné prostredia je treba vymeniť kábel za vhodnejší typ (napríklad za typ H07 VVF pre vonkajšie prostredia). **5.** Zapojte zástrčkovú vidlicu (nepoužívajte rozdvojky a reduktory). **N.B.:** Ak počas transportu alebo skladovania bolo prístrojové zariadenie postavené chybne do horizontálnej polohy alebo prevrátené hore nohami, nechajte ho odpočinúť aspoň 3 hodiny v správnej polohe predtým, ako ho zapojíte do siete. (Pozri obr. 4).

7. NASTAVENIE
Prístrojové zariadenie je vybavené ovládačmi na regulovanie funkcií, umiestnenými v chránenom displeji na prednej strane zariadenia. **1. Teplomer:** Udáva teplotu vo vnútri zariadenia. **Termostat:** Reguluje teplotu zariadenia. **2. Vypínač osvetlenia:** Slúži na zapnutie vnútorného osvetlenia. **3. Vypínač chladenia:** Slúži na zapnutie chladiaceho zariadenia. **a)** Tlačítko **4 "SET alebo P",** stlačené jedenkrát, dovolí zobraziť nastavenú teplotu. Teplotu je možné zmeniť pomocou tlačítka **5 "UP"** alebo tlačítka **6 "DOWN".** (Pozri obr. 5)

8. KONTROLA SPRÁVNEHO FUNGOVANIA
SKONTROLUJTE, ČI: 1. Zástrčková vidlica je zapojená. **2.** Vypínač chladiaceho zariadenia je zapnutý a či zelené svetlo je rozsvietené. **3.** Teplomer ukazuje hodnotu, vhodnú pre daný typ tovaru. **4.** Vnútorné svetlá sú zapnuté. **5.** Dvere sú dobre zatvorené. **6.** Nedopadá slnečné žiarenie na zariadenie alebo ho neožarujú vysokovýkonné osvetlovače. **7.** Teplota prostredia neprevyšuje +30°C a relatívna vlhkosť 55% - pre ktoré hodnoty je prístrojové zariadenie určené (Klimatická trieda 4). **8.** Dostatočne prúdi vzduch do priestoru motora, či je aspoň 10 cm medzera medzi múrom a zadnou stranou zariadenia. **9.** Vnútorný priestor je správne zaťažený, rešpektuje nosnosť poličiek.

9. VÝMENA MAGNETICKÉHO TESNENIA DVERÍ
1. Otvorte dvere. **2.** Rukami uchopte tesnenie a vytiahnite ho zo sedla v dvernom profile. **3.** Nahraďte ho novým tesnením, tesnenie postupne zatlačte po celom obvode. (Pozri obr. 6)

Naše výrobky sú určené do vnútorných priestorov – neinštalujte ich na vonkajšej strane priestorov / obchodov.

SK

Priročnik za delavca:

1. Navodila za odstranitev embalaže
2. Ročaj
3. Predali na stopničkah
4. Čiščenje notranje strukture
5. Čiščenje zunanje površine
6. Povezava na električno omrežje
7. Uravnavanje
8. Kontrole za dobro delovanje hladilnika
9. Zamenjava magnetičnega tesnila vrat

Priročnik za vzdrževalno osebje (stran 54):

1. Čiščenje kondenzatorja.
2. Zamenjava notranjih žarnic
3. Shema naprave za hlajenje in električna shema.

OPOZORILA (glej skico.10)

Je zelo važno, da se ta priročnik dobro shrani skupaj z napravo za bodočo konzultacijo, predvsem zaradi varnosti.
1. Samo odrasle osebe lahko opravljajo kontrole in vzdrževanje te naprave. Ni dovoljeno, da se otroci dotikajo komand ali da se igrajo z njimi. **2.** Je strogo prepovedano ponarediti ali spremeniti karakteristike te naprave. **3**. Vse električne dela potrebne za instalacijo naprave morajo biti opravljene od kvalificiranega električarja ali kvalificiranega osebja. **4**. Nikoli ne poskusiti popravljati sami te naprave. Popravila opravljene od nekvalificiranega osebja lahko povzročijo škodo ali slabo delovanje naprave. **5.** Vzdrževanje te naprave mora biti opravljeno od avtoriziranega Servisa. Uporabljati samo originalne rezervne dele. **6.** Ta naprava ni primerna za konzerviranje drugega blaga razen jestvin. **7.** Proizvajalec ne odgovarja če ti protinezgodni predpisi niso upošteti. Proizvajalec si pridrža pravico, da spremeni in izboljša svoje izdelke brez predhodnega obvestila. **8.** Naprava ne sme biti instalirana na odprtem prostoru, izpostavljena dežju ali sončnim žarkom. **9.** Ne instalirati te naprave v bližini virov toplote, kot na primer peči, radiatorji itd.**10.** Rešetke za ventilacijo kompresorja morajo biti oddaljene od stene vsaj 10 cm. **11**. Če se pojavi abnormalni sloj ledu na evaporatorju, povzročen od previsoke vlage v zraku ali od shranjenih izdelkov, v tem primeru priporočamo, da se ustavi kompresor in da se blago shrani v primernem prostoru z isto temperaturo za ves čas potreben za odtajanje ledu; v nasprotnem primeru kompresor bo neprestano deloval in povzročil nepotrebno uporabo električne energije in nizki učinek naprave.

1. NAVODILA ZA ODSTRANITEV EMBALAŽE
EMBALAŽA IZ KARTONA 1a. Prerezati pakirni trak, sneti karton navzgor. **EMBALAŽA IZ LESENEGA ZABOJA 1b.** Ruvati žeblje iz lesenih desk, biti posebno pozorni na žeblje. **2.** Pozicionirati vile viličarja med napravo in paleto ali leseni zaboj. **3.** Dvigniti napravo. **4.** Odstraniti paleto ali zaboj. **5.** Postaviti napravo na horizontalno ravno površino in uravnati z posebno nožico. **6.** Posicionirati oba distančnika v posebne luknje na zadnji strani omare. **7.** Dobro preveriti, da noben del ne ostane v embalaži preden se jo odstrani. **8.** Ločiti materiale kateri sestavljajo embalažo glede na njihovo sestavljanje tako da se olajša odvajanje (glej skico.1)

2. ROČAJ
1. Ročaji so pakirani v eni ovojnici katera se nahaja v opremi. **2.** Montirati strukturo ročaja z dvema vijakoma kateri so že v luknjah na oporniku vrat; priviti do konca te vijake. **3.** Pokriti z plastičnim delom in pritisniti dokler ne se sliši klik sprožitve (glej skico 2).

SLO

3. PREDALI NA STOPNIČKAH
1. Ročice iz nerjavečega jekla in oporna plošča za steklenice se nahajajo v hladilniku. **2.** Oporni tekači za ročice so fiksirani na notranjih stranskih stenah naprave. **3.** Vsak vertikalni tekač ima zareze za postavitev ročic v različne položaje. **4.** Postaviti eno ročico na vertikalni del tako da je mogoče podpreti naklonjene steklenice. **5.** Položiti predal na stopničkah na police na “L” katere se nahajajo na notranjih stranskih stenah hladilnika (glej skico 3).

4. ČIŠČENJE NOTRANJE STRUKTURE
1. Očistiti notranje dele in stekla samo z eno mehko gobo in z nevtralnimi čistilnimi sredstvi. **2.** Očistiti transparente za zaščito fluorescenčnih žarnic brez uporabe sredstev katere vsebujejo alkohol ali druge solvente ki bi lahko poškodovali cevi, vedno uporabljati samo mehko vlažno gobo. **3.** Obrisati z čistim, mehkim platnom.

5. ČIŠČENJE ZUNANJE POVRŠINE
1. Uporabljati enake sredstva kot za čiščenje notranje strukture. **2.** Lesene površine morajo biti očiščene z posebnimi sredstvi katere so običajno v prodaji, sestavljene iz vodenih emulzijah in brez solventov.
3. Obrisati z mehkim platnom

6. POVEZAVA NA ELEKTRIČNO OMREŽJE
1. Dobro preveriti, da napetost in frekvenca omrežja so enake kot tiste navedene na tablici **(A)** katera se nahaja na napravi. **2.** Dobro preveriti, da vtičnica: *a) ima ozemljitev. b) ustreza nominalnemu toku naveden na tablici. c) ima vse predpisane IEC zaščite: - diferencialno magnetotermično stikalo z In=nominalno vrednostjo navedena na tablici Diferencial z občutljivostjo Id=30 mA.* **3.** Dobro preveriti, da naprava ne bo montirana v prostoru kateri je potencialno nevaren za eksplozije (AD). **4.** Kabel za napajanje montiran na napravi mora biti "H05 VVF" za notranje prostore; za druge prostore je treba nadomestiti ta kabel z enim ustreznim (na primer z H07 VVF za prostore na odprtem). **5.** Vtakniti vtikač v vtičnico (ne uporabljati pomožnih vtičnic ali redukcij). **POZOR:** če je bila naprava napačno postavljena med prevozom ali skladiščenjem (položena vodoravno ali preobrnjena), jo je treba pustiti vsaj 3 ure v pravilnem položaju pred povezavo na električno omrežje (glej skico 4)

7. URAVNAVANJE
Naprava je opremljena z komandami za uravnavanje katere se nahajajo na frontalni strani.
1. Termometer: kaže temperaturo v napravi. **Termostat:** uravnava temperaturo naprave. **2. Stikalo za luči:** je potrebno za prižiganje notranjih žarnic. **3. Stikalo za hlajenje:** je potrebno za pogon naprave za hlajenje **a)** Če se enkrat pritisne na gumb **4 "SET ali P"** je mogoče vizualizirati postavljeno temperaturo, katero je mogoče spremeniti če se pritisne na gumb **5 "UP"** (GOR) ali na gumb **6 "DOWN"** (DOL) (glej skico 5)

8. KONTROLE ZA DOBRO DELOVANJE HLADILNIKA
1. Vtikač vključen. **2.** Stikalo naprave za hlajenje mora biti vključeno, in zelena lučka mora biti prižgana. **3.** Temperatura mora biti postavljena na primerno vrednost za hlajenje blaga. **4.** Notranje žarnice vključene. **5.** Vrata dobro zaprte. **6.** Sončni žarki ali zelo močne žarnice ne smejo sijati direktno na napravo. **7.** Ambientna temperatura ne sme biti višja od +30°C - vlažnost 55%, te so vrednosti za katere je bila naprava umerjena (klimatski razred 4). **8.** Dobro preveriti, da ima motor dovolj zraka in da je vsaj 10 cm. prostora med steno in zadnjo stran omare. **9.** Notranji prostor mora biti pravilno nabavljen, brez previsoke teže na predalih.

9. ZAMENJAVA MAGNETIČNEGA TESNILA VRAT
1. Odpreti vrata. **2.** Prijeti z rokami tesnilo in ga sneti iz zareze v profilu vrat. **3.** Zamenjati staro tesnilo z novim in dobro pritisniti okrog cele obsege (glej skico 6)

Naši izdelki so proizvedeni za uporabo samo v notranjih prostorih – nikoli ne montirajte te izdelke na odprtih prostorih.

SLO

I	Manuale del manutentore
UK	Maintenance manual
D	Wartungshandbuch
E	Manual de mantenimiento
F	Manuel du préposé à l'entretien
NL	Onderhoudshandleiding
P	Manual do ténico de manutenção
S	Manual för underhållspersonalen
DK	Vejledning til vedligeholdelsespersonale
FIN	Huolto-opas
B	Handleiding van de persoon belast met het onderhoud
GR	Εγχειρίδιο συντηρητή
CZ	Pokyny pro údržbu
EE	Hooldusjuhend
LV	Instrukcija tehniskās apkopes darbiniekam
LT	Techninio aptarnavimo darbuotojo vadovas
H	Karbantartási kézikönyv
M	Manwal għall-manutenzjoni
PL	Podrecznik obslugi konserwacyjnej
SK	Príručka pre údržbára
SLO	Priročnik za vzdrževalno osebje

Fig.1

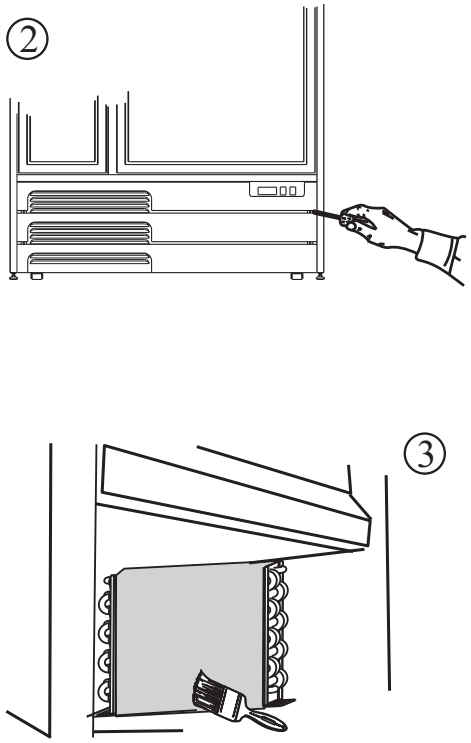

Fig.2

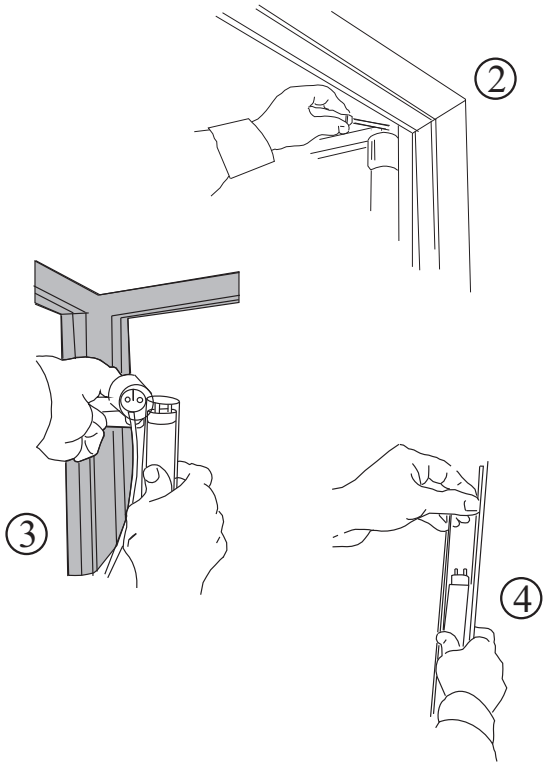

I

UK

D

I

1. PULIZIA DEL CONDENSATORE
1. Togliere l'alimentazione elettrica, agendo sull'interruttore generale e sfilando la spina dalla presa.
2. Togliere le viti di fissaggio della griglia anteriore e rimuoverla, sostenendola e facendo attenzione a non allontanarla troppo per non tirare i cavi di cablaggio del quadretto. **3**. Con un pennello eliminare lo strato di pulviscolo dalle alette del condensatore. **4.** Con l'aspirapolvere togliere la polvere residua.
5. Rimontare la griglia e ripristinare l'alimentazione elettrica.(vedi fig. 1)
Pulizia interna: 1. Togliere l'alimentazione. **2.** Aprire la porta e togliere la merce in conservazione.
3. Pulire le pareti e gli accessori con una spugna umida d'acqua e un po' di bicarbonato di sodio ed asciugare accuratamente.

2. SOSTITUZIONE LAMPADE INTERNE
1. Togliere l'alimentazione. **2**. Svitare le due viti di fissaggio del portalampada superiore.**3**. Staccare il portalampada superiore dal tubo fluorescente con il trasparente di protezione. **4**. Sfilare il tubo dal portalampada inferiore **5.** Togliere il tubo trasparente di protezione. **6.** Sostituire il tubo fluorescente.
7. Ripristinare tutto procedendo in senso inverso (vedi fig. 2)

UK

1. CLEANING THE CONDENSER
1. Use the main switch to switch off the power supply and then remove the plug from the socket**.**
2. Remove the fixing screws from the front grille and remove the grille, supporting it and making sure not to move it away too much to avoid pulling the wiring cables from the electric box. **3**. Use a brush to remove the dust layer from the condenser fins. **4**. Use a vacuum cleaner to remove the remaining dust.
5. Replace the grille and switch on the electrical supply. (See picture 1)
Internal cleaning :1. Switch off the electrical supply. **2.** Open the door and remove the refrigerated goods. **3.** Wipe the sides and the accessories with a sponge dipped in water and sodium bicarbonate. Dry with care.

2. REPLACEMENT OF THE INTERNAL LAMPS
1. Switch off the electrical supply. **2.** Unscrew the two fastening screws of the upper lamp holder.
3. Detach the upper lamp holder from the fluorescent tube with the transparent protection. **4**. Remove the tube from the lower lamp holder. **5.** Remove the transparent protective tube. **6**. Replace the fluorescent tube. **7**. Restore everything in reverse order. (See picture 2)

D

1. REINIGUNG DES KONDENSATORS
1. Strom abschalten, indem man den Schutzschalter betätigt und den Stecker aus der Steckdose herauszieht. **2**. Die Befestigungsschrauben des vorderen Gitters und das Gitter entfernen; das Gitter dabei abstützen und darauf achten, dass es nicht zu weit entfernt wird, damit nicht an den Kabeln der Bedienungsfeldverkabelung gezogen wird. **3**. Mit einem Pinsel den Staub aus den Kühllamellen des Kondensators entfernen. **4.** Mit einem Staubsauger den restlichen Staub beseitigen. **5.** Das Gitter wieder einbauen und die Wiederversorgung sichern. (S. Abb. 1)
Innenreinigung: 1. Strom abschalten. **2**. Tür öffnen und die aufbewahrte Waren herausnehmen. **3.** Mit einem nassen Schwamm und Natriumbikarbonat Wände und Zubehör reinigen, dann sorgfältig abtrocknen.

2. AUSTAUSCHEN DER INNENLAMPEN
1. Strom abschalten. **2.** Die zwei Befestigungsschrauben der oberen Lampenfassung losschrauben.
3. Das Leuchtstoffrohr zusammen mit dem transparenten Schutzrohr aus der oberen Lampenfassung abnehmen. **4**. Das Schutzrohr aus der unteren Lampenfassung ausziehen. **5.** Das transparente Schutzrohr entfernen. **6.** Die Leuchtstoffröhre auswechseln. **7.** Alles wieder zur ausgänglichen Gestaltung zurückbringen. (S. Abb. 2)

E

1. LIMPIEZA DEL CONDENSADOR
1. Desconectar la alimentación eléctrica, actuando sobre el interruptor general y separando después el enchufe de dicha toma. **2.** Aflojar los tornillos de sujeción de la rejilla anterior y quitar dicha rejilla, sujetando y teniendo cuidado de no alejarla demasiado para no tirar los conjuntos de conexiones del cuadro. **3.** Con un pincel eliminar el estrato de polvillo de las aletas del condensador. **4.** Con la aspiradora quitar el polvo residual. **5**. Reensamblar la rejilla y conectar la alimentación eléctrica(Ver fig.1)
Limpieza del interior :1. Desconectar la alimentación eléctrica. **2**. Abrir la puerta y quitar la mercancía en conservación. **3.** Limpiar las paredes y los accesorios con una esponja humedecida con agua y un poco de bicarbonato de sodio y secar cuidadosamente.

2. SUSTITUCIÓN LÁMPARAS INTERNAS
1. Desconectar la alimentación eléctrica. **2.** Quitar los dos tornillos de fijación del porta-lámpara superior.
3. Separar el portalámpara superior del tubo fluorescente con el tubo transparente de protección.
4. Desensartar el tubo del portalámpara inferior. **5**. Quitar el tubo transparente de protección.
6. Substituir el tubo fluorescente. **7**. Restablecer todo procediendo en sentido contrario. (Ver fig. 2)

F

1. NETTOYAGE DU CONDENSEUR
1. Retirer l'alimentation électrique, en agissant sur l'interrupteur general et en enlevant ensuite la fiche de la prise même. **2**. Enlever les vis de fixation de la grille antérieure et retirer la grille même, tout en la soutenant et en prenant garde à ne pas l'éloigner de trop afin de ne pas tirer sur les câbles de câblage du cadre**. 3**. A l'aide d'un pinceau éliminer la couche de poussière des ailettes du condenseur. **4**. A l'aide de l'aspirateur aspirer les résidus de poussière. **5**. Remonter la grille et rebrancher l'appareil. (Voir illustration 1)
Nettoyage interne :1. Débrancher l'appareil. **2.** Ouvrir la porte et enlever la marchandise en conservation. **3.** Nettoyer les parois et les accessoires avec une éponge imbibée d'eau mélangée à un peu de bicarbonate de soude et sécher soigneusement.

2. REMPLACEMENT LAMPES INTERNES
1. Débrancher l'appareil. **2**. Dévisser les vis de fixage du porte-lampe supérieur. **3**. Détacher le porte-lampe supérieur du tube fluorescent avec le tube transparent de protection. **4**. Retirer le tube de le porte-lampe inférieur. **5.** Enlever le tube transparent de protection. **6**. Substituer le tube fluorescent.
7. Remonter le tout en procédant en sens inverse. (voir illustration 2)

NL

1. REINIGING VAN DE CONDENSATOR
1. Sluit de elektriciteit af door op de algemene schakelaar te drukken en de stekker uit het stopcontact te halen. **2**. Draai de schroeven van het rooster aan de voorkant los en verwijder het rooster, waarbij u het ondersteunt en erop let het niet te ver te verwijderen, om niet aan de verbindingskabels van het bedieningspaneel te trekken. **3**. Verwijder met een kwastje het stoflaagje op de ribben van de condensator. **4.** Zuig met een stofzuiger het overige stof weg. **5.** Bevestig het rooster weer en herstel de elektriciteitstoevoer. (Zie Afb. 1)
Reiniging van de binnenkant: 1. Sluit de elektriciteit. **2**. Open de deur en haal de opgeslagen waren eruit. **3.** Reinig de wanden en de accessoires met een met water vochtig gemaakte spons en een beetje natriumbicarbonaat en droog het zorgvuldig af.

2. VERVANGING INTERNE LAMPEN
1. Sluit de elektriciteit. **2**. Draai de twee schroeven van de bovenste lampenhouder los. **3**. Maak de bovenste lampenhouder los van de TL-buis met de transparante bescherming. **4**. Schuif de buis uit de onderste lampenhouder. **5**. Verwijder de transparante beschermingsbuis. **6.** Vervang de TL-buis. **7.** Breng alles weer in dezelfde volgorde in de oorspronkelijke staat terug. (Zie Afb. 2)

P

1. LIMPEZA DO CONDENSADOR

1. Tirar a alimentação eléctrica, mediante o interruptor geral e extrair depois a ficha da própria tomada. **2**. Tirar os parafusos de fixação da grelha dianteira e removê-la, segurando-a e prestando atenção para não distanciá-la demasiado ao fim de não puxar os cabos de fiação do pequeno quadro. **3**. Com um pincel eliminar a camada de poeira das aletas do condensador. **4**. Com um aspirador de pó, eliminar os resíduos de poeira. **5**. Remontar a grelha e depois restabeleça a alimentação eléctrica. (Ver figura 1)
Limpeza interna :1. Tirar a alimentação. **2.** Abrir a porta e tirar a mercadoria em conservação. **3.** Limpar as paredes e os acessórios com uma esponja humedecida com água e bicarbonato de sódio e enxugar cuidadosamente.

2. SUBSTITUIÇÃO LÂMPADAS INTERNAS

1. Tirar a alimentação. **2**. Com uma chave de fenda desenroscar os dois parafusos de fixagem dos porta-lâmpada superior. **3.** Desprender o porta-lâmpada superior do tubo fluorescente com o tubo transparente de protecção. **4.** Extrair o tubo do porta-lâmpada inferior. **5**.Tirar o tubo transparente de protecção**.**
6. Substituir o tubo fluorescente. **7.** Restabelecer tudo na mesma ordem. (Ver figura 2)

P
S
DK

S

1. RENGÖRING AV KONDENSORN

1. Slå från eltillförseln med huvudströmbrytaren och dra ut kontakten ur uttaget. **2**. Ta bort fästskruvarna för det främre gallret med en skruvmejsel. Ta bort gallret, stöd det och var noga med att inte förflytta det för långt bort för att inte dra ur sladdarna från kopplingsplinten. **3.** Avlägsna dammlagret från kondensorflänsarna med pensel. **4**. Dammsug med en dammsugare. **5**. Sätt tillbaka gallret och slå åter på strömmen. (Se fig. 1)
Indvändig rengöring: 1. Bryt strömförsörjningen. **2**. Öppna dörrarna och ta ut varorna som förvaras i apparaten. **3**. Rengör väggarna och alla delar med en svamp som är fuktad med vatten och natriumbikarbonat. Torka noga.

2. BYTE AV INVÄNDIG BELYSNING

1. Bryt strömförsörjningen. **2**. Ta bort den övre lamphållarens två fästskruvar. **3**. Ta loss den övre lamphållaren från lysröret med det transparenta skyddsröret. **4**. Dra ur röret från den nedre lamphållaren. **5**. Ta bort transparenta skyddsröret. **6**. Byt ut lysröret. **7**.Sätt tillbaka alla delar i omvänd ordning (Se fig.2)

DK

1. RENGØRING AF KONDENSATOR

1. Frakobl strømmen ved hjælp af hovedafbryderen. Træk herefter stikket ud af stikkontakten. **2.** Fjern låseskruerne fra det forreste gitter ved hjælp af en skruetrækker. Fjern herefter gitteret. Hold fast i gitteret og anbring det ikke for langt borte fra apparatet. Herved forhindres, at der trækkes i ledningerne fra kontrolpanelet. **3.** Fjern støvet fra kondensatorens finner ved hjælp af en pensel. **4.** Fjern det overskydende støv ved hjælp af en støvsuger. **5**. Montér gitteret på ny og tilslut strømmen. (Se figuren 1)
Indvendig rengøring: 1. Afbryd for elektriciteten. **2.** Åben lågerne og fjern madvarerne. **3**. Rengør væggene og udstyret ved hjælp af en svamp, der er fugtet med vand og natriumbicarbonat. Tør herefter omhyggeligt.

2. UDSKIFTNING AF INDVENDIGE PÆRER

1. Afbryd for elektriciteten. **2**. Løsn de to låseskruer på den øverste fatning. **3**. Fjern den øverste fatning fra lysstofrøret inkl. det gennemsigtige beskyttelsesrør. **4.** Fjern den nederste fatning. **5**. Fjern beskyttelsesrør. **6**. Udskift lysstofrøret. **7**. Montér delene på samme måde på ny. (Se figuren 2)

FIN

1. KONDENSAATTORIN PUHDISTUS

1. Katkaise sähkövirta pääkatkaisimen avulla ja irrota pistoke pistorasiasta. **2**. Irrota ruuvimeisselillä etummaisen ritilän kiinnitysruuvit ja siirrä itse ritilää siitä kiinni pitäen ja varoen siirtämästä ritilää liian kauas, jotta sähkötaulun johdot eivät kiristy liikaa. **3**. Poista pöly kondensaattorin evistä käyttämällä harjaa. **4.** Poista pölynimurilla jäljelle jäänyt pöly. **5**. Asenna ritilä takaisin ja kytke sähkövirta uudelleen. (Ks kuva 1)

Sisäpuolen puhdistus :**1.** Kytke virta pois päältä. **2.** Avaa ovet ja poista säilytettävät tuotteet. **3**. Puhdista seinät ja lisäosat vedellä ja natriumbikarbonaatilla kostutetulla sienellä. Kuivaa huolellisesti.

2. SISÄLAMPPUJEN VAIHTO

1. Kytke virta pois päältä. **2**. Irrota ruuvimeisselillä ylemmän lampunpitimen kaksi kiinnitysruuvia. **3.** Irrota ylempi lampunpidin läpinäkyvällä suojuksella varustetusta loisteputkesta. **4.** Poista putki alemmasta lampunpitimestä. **5.** Poista läpinäkyvä suojaputki. **6**. Vaihda loisteputki. **7.** Asenna kaikki osat takaisin vastakkaisessa järjestyksessä (ks. kuva 2).

B

1. SCHOONMAAK VAN DE CONDENSATOR

1. De elektrische stroom loskoppelen, gebruik makend van de hoofdschakelaar en de stekker uit het stopcontact trekken. **2.** De stelschroeven wegnemen van de voorste rooster en deze zelf wegnemen terwijl men hem ondersteunt, erop lettend dat hij niet te ver verwijderd wordt teneinde niet aan de kabels van de bekabeling van het schakelbordje te trekken. **3**. Met een borsteltje het stoflaagje op de vleugels van de condensator elimineren. **4**. Met de stofzuiger het overig stof verwijderen. **5**. De rooster terug monteren en de elektrische stroom terug aansluiter (Zie fig. 1)

Interne schoonmaak: 1. De voeding loskoppelen. **2.** De deur openen en de bewaarde goederen wegnemen. **3.** De wanden en de accessoires schoonmaken met een met water bevochtigde spons en een beetje natriumbicarbonaat en zorgvuldig afdrogen.

2. VERVANGING INTERNE LAMPEN

1. De voeding loskoppelen. **2.** De twee stelschroeven van de bovenste fitting losdraaien. **3**. De bovenste fitting losmaken uit de fluorescente buis met de transparante bescherming. **4.** De buis uit de onderste fitting trekken. **5.** De transparante beschermende buis wegnemen. **6**. De fluorescente buis vervangen. **7.** Alles terug herstellen en alles in omgekeerde volgorde uitvoeren. (Zie fig. 2)

GR

1. ΚΑΘΑΡΙάΤΗΤΑ ΤΟΥ ΣΥΜΠΥΚΝΩΤή.

1.Αφαιρείτε την ηλεκτρική τροφοδοσία με ενέργεια επί του γενικού διακόπτη και τραβώντας το ρευματολήπτη από το ρευματοδότη. **2**. Βγάλτε τις στερεωτικές βίδες της εμπρόσθιας σχάρας και αφαιρέσατε, κρατώντας και με προσοχή ώστε μήν απομακρυνθεί πολύ για να μήν τεντώνονται τα καλώδια συνδεσμολογίας του πίνακα. **3**. Με ένα πινέλο μετακινήσατε τη στρώση υπολειμμάτων σκόνης από τα πτερύγια του συμπυκνωτή. **4**. Με τον απορροφητήρα αφαιρείτε τα υπολείμματα σκόνης. **5.** Τοποθετήσατε εκ νέου την προστατευτική σχάρα και επαναφέρατε το ηλεκτρικό ρεύμα (Βλέπε εικόνα 1)

Εσωτερικη καθαριοτητα: **1**.Αφαιρείτε τη τροφοδοσία όπως περιγράφεται. **2**. Ανοίξτε την πόρτα και μετακινήσατε το εμπόρευμα για διατήρηση. **3**.Καθαρίσατε τα τοιχώματα και τα εξαρτήματα με ένα σφουγγάρι υγρό και ελάχιστο δισανθρακικό νάτριο και στεγνώσατε προσεχτικά.

2. ΑΝΤΙΚΑΤάΣΤΑΣΗ ΕΣΩΤΕΡΙΚήΝ ΛΑΜΠΤήΡΩΝ

1. Αφαιρείτε τη τροφοδοσία όπως περιγράφεται. **2.** Ξεβιδώσατε τις δύο στερεωτικές βίδες του επάνω φορέα του λαμπτήρα. **3.** Αποσπάσατε τον επάνω φορέα του λαμπτήρα από το φθοριούχο σωλήνα με τη διαφάνεια προστασίας. **4**. Τραβήξτε το σωλήνα από το κάτω φορέα του λαμπτήρα. **5**. Αφαιρέσατε το διαφανές σωλήνα προστασίας. **6**. Αντικαταστήσατε το φθοριούχο σωλήνα. **7**. Επαναφέρατε όλα τα πράγματα προβαίνοντας από την αντίθετη κατεύθυνση. (Βλέπε εικόνα 2)

CZ

1. ČIŠTĚNÍ KONDENZÁTORU
1. Odpojte přívod elektrické energie stisknutím hlavního vypínače a vytáhněte zástrčku ze sítě.
2. Vyšroubujte šrouby, které drží přední rošt a odejměte jej. Při odnímání roštu dávejte pozor, abyste nevytrhli kabely z elektrické krabice. **3.** Štětcem odstraňte prach z lopatek kondenzátoru. **4.** Odsávačem vysajte zbylý prach. **5.** Přimontujte rošt a zapojte zařízení zpět do elektrické sítě (viz obr.1).
Čištění vnitřního prostoru: 1. Odpojte od sítě. **2.** Otevřete dvířka a vyjměte chlazené zboží. **3.** Očistěte stěny a příslušenství vlhkou houbou s trochou bikarbonátu sodného a důkladně osušte.

2. VÝMĚNA ŽÁROVEK VNITŘNÍHO OSVĚTLENÍ
1. Odpojte zařízení od elektrické sítě. **2.** Vyšroubujte dva šrouby, které drží horní objímku žárovky.
3. Odpojte zářivku i s ochranným krytem od horní objímky. **4.** Vysuňte dolní objímku zářivky. **5.** Sejměte ochranný průhledný kryt. **6.** Vyměňte zářivku. **7.** Zopakujte postup v opačném pořadí (viz obr. 2).

EE

1. KONDENSAATORI PUHASTAMINE
1. Lülitada elektritoide pistikupesa juhtlülitist välja ja tõmmata seejärel pistik pistikupesast välja.
2. Eemaldada katteresti kinnituskruvid ja võtta rest eest ära, toetades selle ettevaatlikult asendisse ja mitte liigutada seda liiga kaugele paigast ära, et mitte ühendusjuhtmeid juhtpaneelist lahti tõmmata.
3. Puhastada pintsliga tolmukord kondensaatori ribidelt. **4.** Eemaldada ülejäänud tolm tolmuimejaga.
5. Asetada rest kohale tagasi ja lülitada elektritoide sisse (vt Joon. 1).
Sisepuhastus :1. Lülitada elektritoide välja. **2.** Avada uks ja võtta säilitatav kaup välja. **3.** Puhastada seinad ja lisatarvikud veega niisutatud käsna ja vähese söögisoodaga ning kuivatada hoolikalt.

2. SISEVALGUSTUSE LAMPIDE VAHETAMINE
1. Lülitada elektritoide välja. **2.** Keerata ülemise lambipesa kaks kinnituskruvi lahti. **3.** Võtta fluorestsentslamp koos läbipaistva kaitsetoruga ülemisest lambipesast välja. **4.** Võtta lamp alumisest lambipesast välja. **5.** Eemaldada läbipaistev kaitsetoru. **6.** Vahetada fluorestsentslamp välja.
7. Paigaldada kõik osad tagasi, toimides vastupidises järjekorras (vt Joon. 2).

LV

1. KONDENSATORA TĪRĪŠANA
1. Atslēgt elektroenerģijas padevi gan izslēdzot kopējo slēdzi, gan izņemot kontaktdakšu no rozetes.
2. Atskrūvējiet priekšējā režģa skrūves un noņemiet to, pārāk tālu nenoliekot, lai nenorautu elektrisko vadu savienojumus ar elektrisko kārbu. **3.** Ar otiņu notīrīt putekļu kartiņu no kondensatora lāpstiņas. **4.** Ar putekļusūcēju jānotīra atlikušie putekļi. **5.** Jāuzliek un jānostiprina atpakaļ restes un jāpieslēdz iekārta elektrotīklam (skat. 1. att.).
Iekšējās nodaļas tīrīšana :1. Jāatvieno spriegumu. **2.** Jāatver durvis un jāizņem iekārtā esošie produkti.
3. Jānomazgā un jānotīra iekšējās sienas un detaļas ar mitru sūkli un dzeramo sodu, nobeigumā rūpīgi noslaucīt tos.

2. IEKŠĒJO LAMPU NOMAIŅA
1. Atslēgt elektroenerģijas padevi. **2.** Atskrūvējiet augšējā lampu turētāja divas stiprinājuma skrūves.
3. Jāizņem lampiņu augšējo balstu no fluorescējošas caurules. **4.** Jāizņem lampiņu apakšējā balsta cauruli. **5.** Jāizņem caurspīdīgo aizsargcauruli. **6.** Jānomaina fluorescējošo cauruli. **7.** Jāatkārto visas iepriekšminētās darbības pretējā secībā (skat. 2. att.).

LT

1. KONDENSATORIAUS VALYMAS

1. Atjungti maitinimo įtampą bendruoju jungikliu bei ištraukti kištuką iš elektros lizdo. **2.** Išsukite priekinių grotelių tvirtinimo varžtus ir nuimkite pačias groteles, prilaikydami jas ir stengdamiesi per toli jų nenukelti, kad neištrauktumėte prie pulto pajungtų laidų. **3.** Šepetėliu pašalinti dulkelių sluoksnį nuo kondensatoriaus mentelių. **4.** Siurbliu pašalinti likusias dulkes. **5.** Vėl prisukti groteles ir pajungti elektros maitinimą (žr. 1 pav.)

Vidaus valymas :1. Atjungti maitinimo įtampą. **2.** Atidaryti duris ir ištraukti viduje laikomas prekes. **3.** Išvalyti sienas ir aksesuarus kempine, kuri yra sudrėkinta vandenyje su trupučiu natrio bikarbonato, tada kruopščiai viską nusausinti.

2. VIDAUS LEMPŲ KEITIMAS

1. Atjungti maitinimo įtampą. **2.** Išsukite abu viršutinį patroną laikančius varžtus. **3.** Atskirti viršutinį lempos patroną nuo fluorescencinio vamzdžio su permatomu gaubtu. **4.** Ištraukti vamzdį iš apatinio patrono. **5.** Nuimti permatomą vamzdinį gaubtą. **6.** Pakeisti fluorescencinį vamzdį. **7.** Viską vėl sumontuoti veiksmus atliekant priešinga eilės tvarka (žr. 2 pav.).

H

1. A KONDENZÁTOR TISZTÍTÁSA

1. Az általános megszakító állításával és a csatlakozódugónak az aljzatból való kihúzásával kapcsolja le a hálózati csatlakozást. **2.** Csavarozzák ki az elülső rács rögzítőcsavarjait és vegyék le a rácsot úgy, hogy közben azt tartsák meg. Vigyázzanak arra, hogy ne távolítsák el túlságosan annak érdekében, hogy a kapcsolótábla kábelvezetékeit ne húzzák meg. **3.** Egy ecsettel távolítsa el a kondenzátor bordáiról a finom porréteget. **4.** A porszívóval távolítsa el a maradék port. **5.** Szerelje vissza a rácsot és kösse be a hálózati csatlakozást (lásd 1.ábra).

Belső tisztítás: 1. A le a hálózati csatlakozást. **2.** Nyissák ki az ajtót és vegyék ki a tartósított árut. **3.** Tisztítsák meg a a falakat és a tartozékokat egy szódabikarbónás vízzel nedvesített szivaccsal majd gondosan szárítsák meg.

2. BELTÉRI FÉNYCSÖVEK CSERÉJE

1. A le a hálózati csatlakozást. **2.** Csavarozzák ki a felső lámpafoglalat két rögzítőcsavarját. **3.** Húzzák le a felső lámpafoglalatot a fluoreszkáló csőről a védőfóliával együtt. **4.** Húzzák ki a csövet az alsó lámpafoglalatból. **5.** Vegyék le az átlátszó védőcsövet. **6.** Cseréljék le a fluoreszkáló csövet. **7.** Szereljék vissza az egészet az ellenkező irányú eljárással (lásd 2.ábra).

M

1. TINDIF TAL-KONDENSER

1. Itfi l-appliance billi titfi l-iswiċċ li jgħaddi l-kurrent u aqla' il-plakka 'l barra mis-sokkit. **2.** Neħħi l-viti li jġonġu minn mal-gradilja ta' quddiem. Aqla' l-gradilja, billi tappoġġjha u kun żgur li ma teħodhiex il bogħod wisq sabiex tevita li tiġbed il-kejbils ta' konnessjoni minn mal-kaxxa ta' l-elettriku. **3.** Uża pinzell biex tneħħ i t-trab minn ġol-ġnub tal-kondensatur. **4.** Uża l-vacuum cleaner biex tneħħi t-trab li jista' jifdal. **5.** Erġa' poġġi l-bieba f'postha u ixgħel l-appliance (ara figura 1).

Tindif intern :1. Itfi l-impjant. **2.** Iftaħ il-bieb u neħħi l-prodotti refriġerati. **3.** Imsaħ l-ħitan u l-accessorji ta'l-impjant bi sponza ftit imxarba ilma u bi ftit bikarbonat tas-sadju. Nixxef b'attenzjoni.

2. TIBDIL TAD-DAWL TA' ĠEWWA

1. Itfi l-impjant. **2.** Żvita l-viti li jġonġu minn maż-żammej tal-lampa ta' fuq. **3.** Aqla is-sokit ta' fuq minn mat-tubu fluworoxxenti bl-ghatu prottetiv. **4.** Neħħi t-tubu minn mas-sokit ta' isfel. **5.** Neħħi t-tubu trasparenti u ta' protezzjoni. **6.** Erga' qiegħed it-tubu fluworoxxenti. **7.** Erga' qiegħed kollox f' postu b'ordni bil-maqlub. (ara figura 2)

PL

1. CZYSZCZENIE KONDENSATORA
1. Odciąć dopływ prądu, wyłączając włącznik i wyciągając wtyczkę z gniazdka. **2.** Odkręcić śrubki przymocowujące przednią kratę i zdjąć ją i odstawić ale nie zbyt daleko, uważając aby nie pociągnąć przewodów instalacji elektrycznej tablicy rozdzielczej. **3.** Przy pomocy pędzelka wyeliminować wastwę kurzu z łopatek kondensatora. **4.** Odkurzaczem wciągnąć pozostały kurz. **5.** Zamontować kratę i podłączyć do prądu (patrz rys. 1)
Mycie wewnętrzne
1. Odciąć dopływ prądu. **2.** Otworzyć drzwi i wyciągnąć artykuły spożywcze. **3.** Umyć ścianki i akcesoria gąbką zwilżoną w wodzie z dodatkiem sody oczyszczonej i dokładnie wytrzeć do sucha.

2. WYMIANA WEWNĘTRZNYCH ŻARÓWEK
1. Odciąć dopływ prądu. **2.** Odkręcić dwie śrubki przymocowujące górną oprawkę żarówki. **3.** Odłączyć górną oprawkę od rurki fluoresencyjnej z folią przezroczystą ochronną. **4.** Wysunąć rurkę z oprawki dolnej. **5.** Zdjąć rurkę przezroczystą ochronną. **6.** Wymienić rurkę fluoersencyjną. **7.** Postępować jak opisano, ale w porządku odwrotnym (patrz rys.2).

SK

1. ČISTENIE KONDENZÁTORA
1. Vypnite prívod elektrickej energie na hlavnom vypínači a vytiahnite zástrčkovú vidlicu zo zásuvky.
2. Odskrutkujte skrutky, ktoré držia predný rošt a vyberte ho, dávajte pritom pozor, abyste nevytrhli káble z elektrického rozvádzača. **3.** Štetcom odstráňte prach, usadený na lopatkách kondenzátora.
4. Vysávačom odstráňte zbytok prachu. **5.** Opätovne namontujte rošt a obnovte napájanie elektrickým prúdom. (Pozri obr. 1)
Čistenie vnútorného priestoru :1. Vypnite prívod elektrickej energie. **2.** Otvorte dvere a vyberte konzervovaný tovar. **3.** Očistite steny a príslušenstvo hubkou, namočenou vo vode s trochou bikarbonátu sodného a starostlivo osušte.

2. VÝMENA ŽIAROVIEK VNÚTORNÉHO OSVETLENIA
1. Vypnite prívod elektrickej energie. **2.** Odskrutkujte dve skrutky, ktoré držia hornú objímku žiarovky.
3. Vytiahnite hornú objímku žiarovky zo žiarivky (fluorescenčnej trubky) spolu s ochranným krytom trubky.
4. Vytiahnite žiarivku z dolnej objímky žiarovky. **5.** Snímte priesvitný ochranný kryt trubky. **6.** Vymeňte žiarivku (fluorescenčnú trubku). **7.** Zopakujte celý postup v opačnom poradí. (Pozri obr. 2)

SLO

1. ČIŠČENJE KONDENZATORJA
1. Izključiti električno napajanje in splošno stikalo, sneti vtikač iz vtičnice. **2.** Odviti vijake za pritrditev sprednje rešetke in odstraniti rešetko. Pridržati jo in biti posebno pozorni, da se rešetka preveč ne oddali ker to bi poškodovalo kable za kabliranje kontrolne plošče. **3.** Odstraniti prah na rebrih kondenzatorja z enim čopičem. **4.** Odstraniti ostali prah z sesalnikom. **5.** Ponovno montirati rešetko in vključiti električno napajanje (glej skico 1).
Čiščenje notranje strukture :**1.** Izključiti električno napajanje. **2.** Odpreti vrata in odstraniti shranjeno blago. **3.** Očistiti stene in dodatne dele z vlažno gobo (voda in soda bikarbona) in dobro obrisati.

2. ZAMENJAVA NOTRANJIH ŽARNIC
1. Izključiti električno napajanje. **2.** Odviti vijake za pritrditev zgornjega okova za žarnice. **3.** Ločiti zgornji okov za žarnice iz fluorescenčne cevi z zaščitnem transparentom. **4.** Sneti cev iz spodnjega okova.
5. Odstraniti zaščitni transparent. **6.** Zamenjati fluorescenčno cev. **7.** Za ponovno montiranje ponoviti postopek v obratno smer (glej skico 2)

ENOPRESTIGE 600 (5TV)

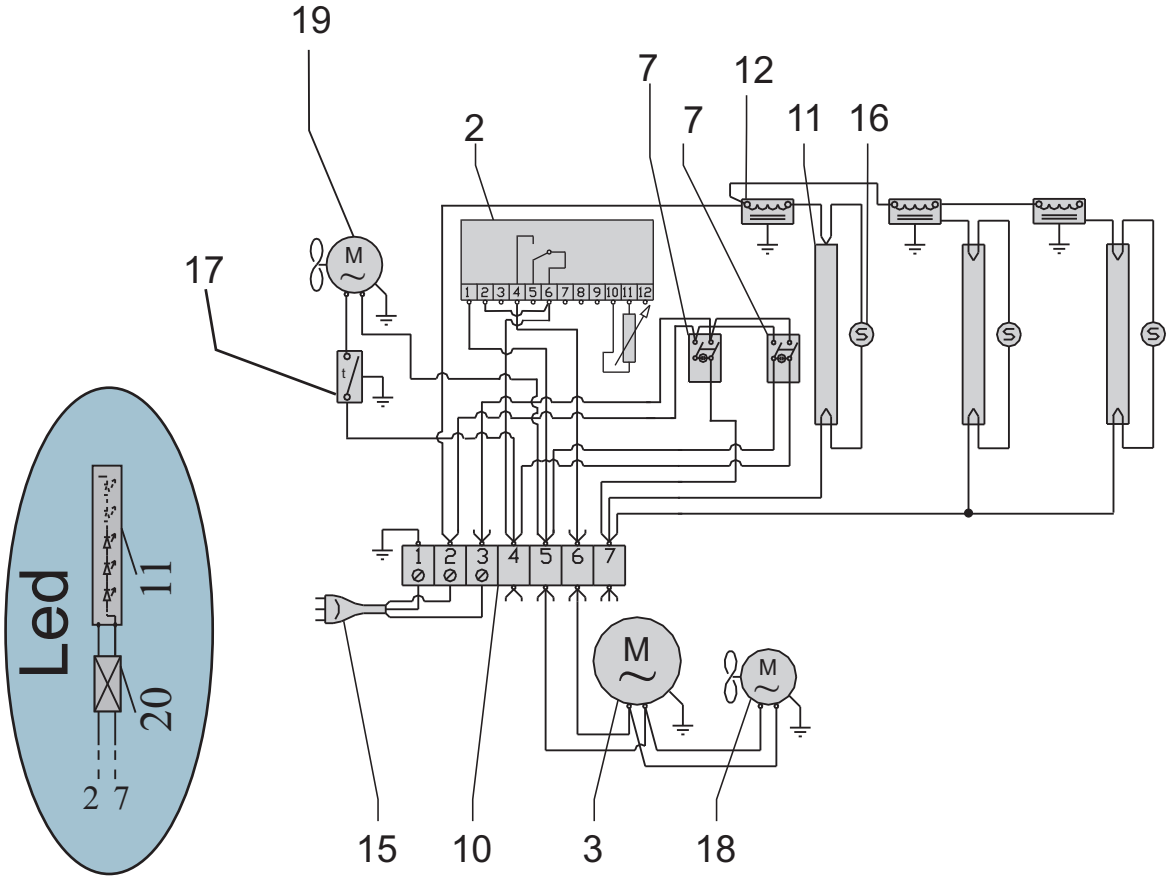

ENOPRESTIGE 600 (2TV)

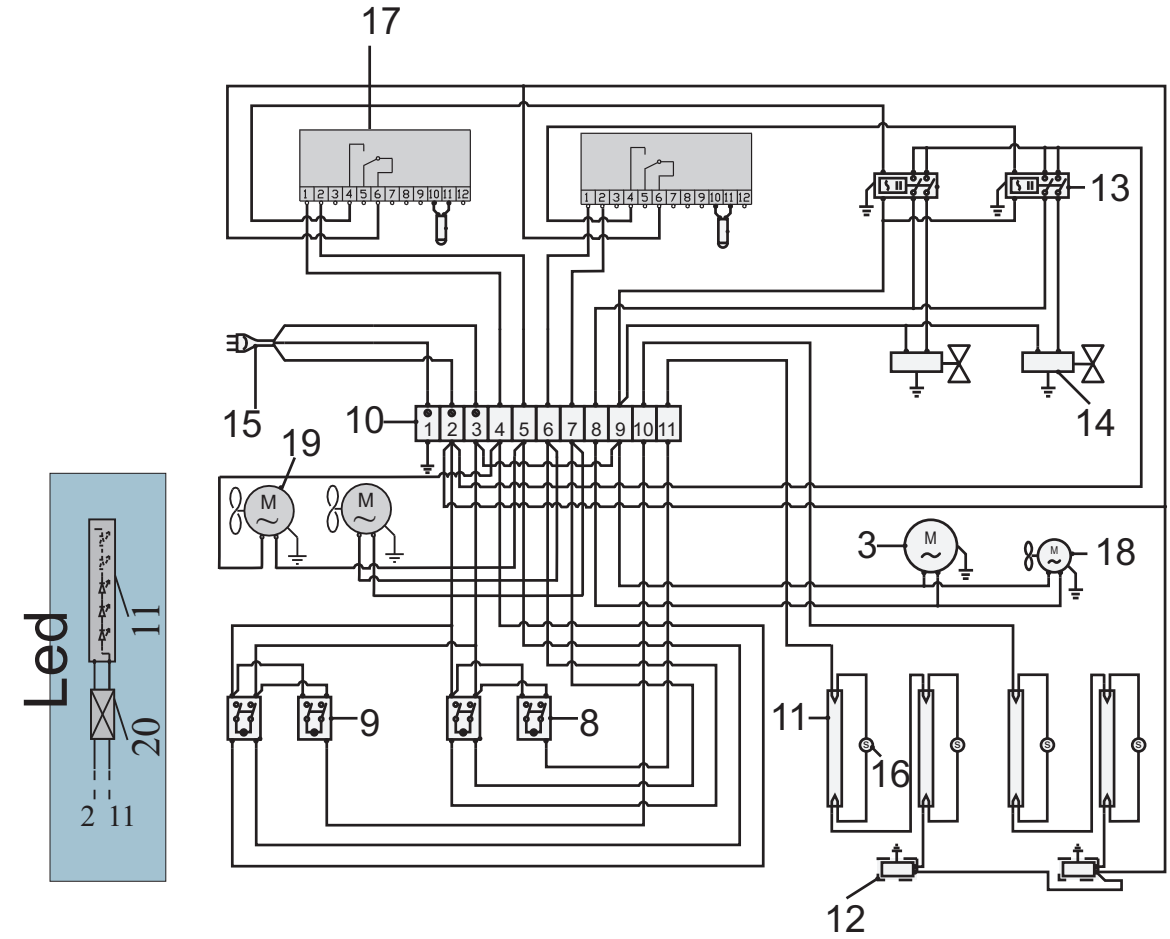

I
UK
D
E
F
NL
P
S
DK
FIN
B
GR
CZ
EE
LV
LT
H
M
PL
SK
SLO

ENOPRESTIGE 600 (5TV)

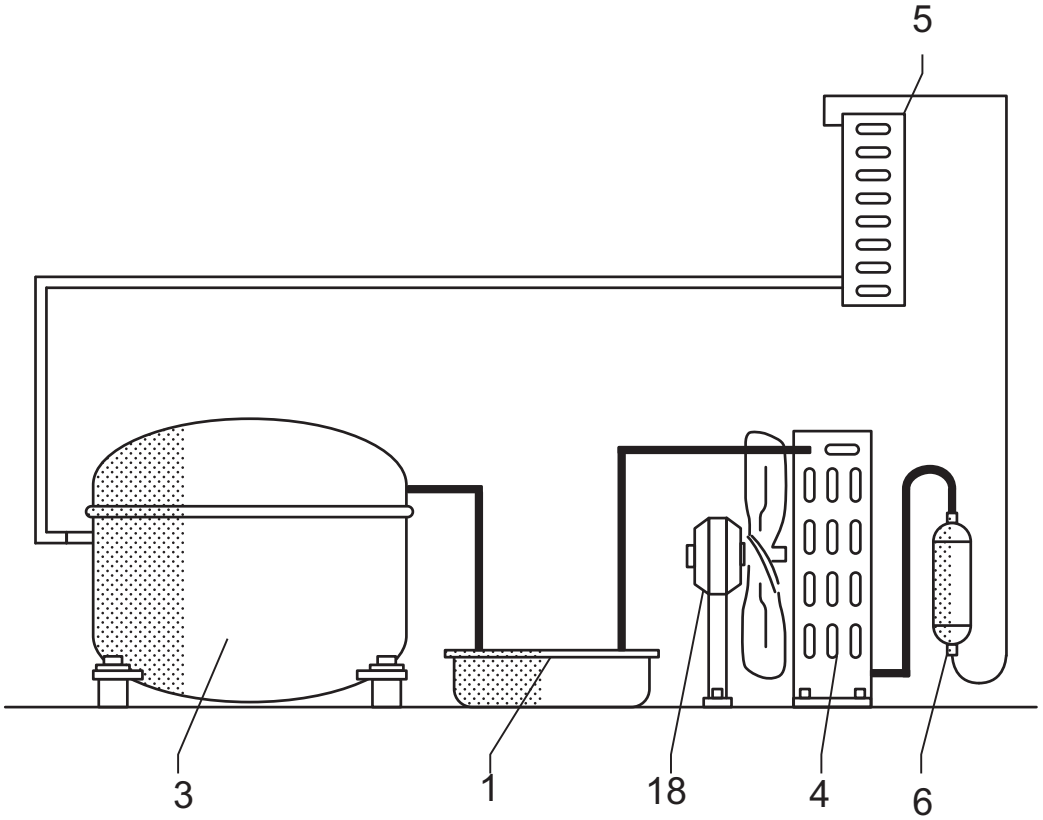

ENOPRESTIGE 600 (2TV)

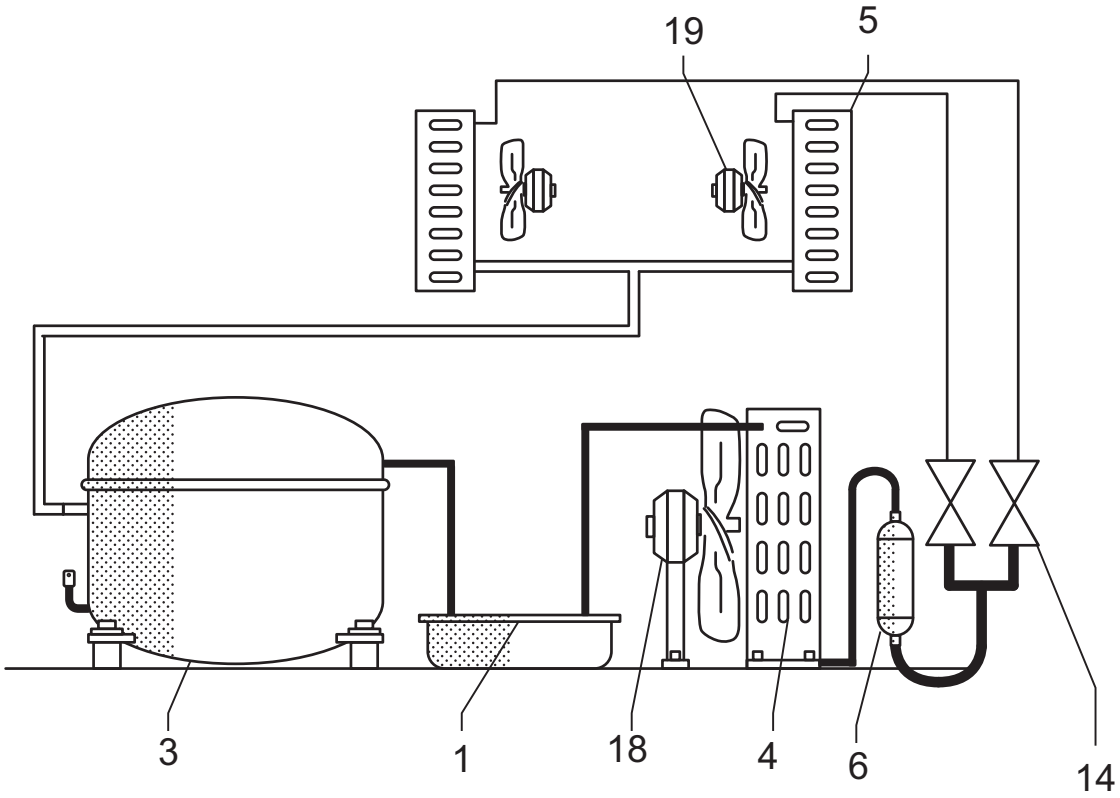

I

1)Bacinella **2)** Centralina elettronica **3)** Compressore **4)** Condensatore **5)** Evaporatore **6)** Filtro **7)** Interruttore **8)** Interruttore **9)** Interruttore **10)** Morsettiera **11)** Illuminazione **12)** Reattore **13)** Relè **14)** Solenoide **15)** Spina **16)** Starter **17)** Termostato **18)** Ventilatore condensatore **19)** Ventilatore evaporatore **20)** Alimentatore

UK

1)Tray **2)** Electronic control board **3)** Compressor **4)** Condenser **5)** Evaporator **6)** Filter **7)** Switch **8)** Switch **9)** Switch **10)** Terminal board **11)** Lighting **12)** Reactor **13)** Relay **14)** Solenoid **15)** Plug **16)** Starter **17)** Thermostat **18)** Condenser fan **19)** Evaporator fan **20)** Power supply unit

D

1)Wanne **2)** Elektronische Steuerzentrale **3)** Kompressor **4)** Verflüssiger **5)** Verdampfer **6)** Filter **7)** Schalter **8)** Schalter **9)** Schalter **10)** Klemmleiste **11)** Beleuchtung **12)** Reaktionsapparat **13)** Relais **14)** Solenoid **15)** Netzsteckdose **16)** Starter **17)** Thermostat **18)** Gebläse Verflüssiger **19)** Gebläse Verdampfer **20)** Netzteil

E

1)Bandeja **2)** Centralita electrónica **3)** Compresor **4)** Condensador **5)** Evaporador **6)** Filtro **7)** Interruptor **8)** Interruptor **9)** Interruptor **10)** Caja de bornes **11)** Iluminación **12)** Reactor **13)** Relè **14)** Solenoide **15)** Enchufe **16)** Dispositivo de arranque **17)** Termostato **18)** Ventilador condensador **19)** Ventilador evaporador **20)** Alimentador

F

1)Bassine **2)** Unité de contrôle électronique **3)** Compresseur **4)** Condenseur **5)** Évaporateur **6)** Filtre **7)** Interrupteur **8)** Interrupteur **9)** Interrupteur **10)** Bornier **11)** Éclairage **12)** Réacteur **13)** Relais **14)** Solénoïde **15)** Prise de courant **16)** Starter **17)** Thermostat **18)** Ventilateur condenseur **19)** Ventilateur évaporateur **20)** Alimentateur

---

BACINELLA DI EVAPORAZIONE AUTOMATICA

La maggior parte delle unità dispone di una bacinella di evaporazione automatica.
Anche l'acqua di sbrinamento può causare guasti considerevoli poiché può bucare il tubo che fornisce il calore necessario per l'evaporazione dell'acqua o deteriorare la resistenza elettrica.
Quindi si raccomanda di prestare attenzione a questa bacinella e procedere alla sua pulizia periodicamente.

AUTOMATIC EVAPORATION BASIN

The majority of units, have a basin of automatic evaporation.
Even the defrost water can cause considerable damage, since it can pierce the tube that provides the heat necessary for the evaporation of water or deteriorate the electrical resistance.
So please pay attention to this basin and clean it periodically.

AUTOMATISCHE VERDUNSTUNGSTASSE

Die meisten Einheiten haben eine Tasse mit automatischer Verdunstung.
Auch das Tauwasser kann erhebliche Schäden verursachen, da das Rohr dass die notwendige Wärme für die Verdampfung gibt lochen kann oder es zu einer Verschlechterung des elektrischen Widerstandes bringt.
Also bitte achten Sie auf diese Tasse und reinigen Sie diese regelmaessig.

BENDEJA DE EVAPORACION AUTOMATICA

La mayorìa de los equipos disponen de una bandeja de evaporaciòn automatica.
El agua de dishielo tambièn puede provocar averìas de consideraciòn, ya que puede picar la tuberìa que aporta el calor necesario para evaporar el agua o deteriorar la resistencia eléctrica.
Se recomienda pues, prestar atenciòn a esta bandeja y proceder a su limpieza con periodicidad.

PLATEAU D'ÈVAPORATION AUTOMATIQUE

La majoritè des apparells disposent d'un plateau d'évaporation automatique,
L'eau du dégivrage peut également occasionner des pannes importantes, étant donné qu'ella peut percer la tuyauterie qui apporte la chaleur nécessaire permettant l'évaporation de l'eau ou ancore abimer la résistance électrique.
Il est recommandè de prendre soin de ce plateau et de le nottoyer périodiquement.

NL

1)Teiltje **2)** Elektronische regeleenheid **3)** Compressor **4)** Koelinstallatie **5)** Verdamper **6)** Filter **7)** Schakelaar **8)** Schakelaar **9)** Schakelaar **10)** Klemmenbord **11)** Verlichting **12)** Smoorspoel **13)** Relais **14)** Magneetventiel **15)** Stekker **16)** Starter **17)** Thermostaat **18)** Ventilator koelinstallatie **19)** Ventilator verdamper **20)** Toevoerleiding

P

1)Cuba **2)** Unidade de comando eléctrica **3)** Compressor **4)** Condensador **5)** Evaporador **6)** Filtro **7)** Interruptor **8)** Interruptor **9)** Interruptor **10)** Terminal de bornes **11)** Iluminação **12)** Reactor **13)** Relè **14)** Solenóide **15)** Placa de união **16)** Dispositivo de arranque **17)** Termostato **18)** Ventilador condensador **19)** Ventilador evaporador **20)** Alimentador

S

1)Balja **2)** Elskåp **3)** Kompressor **4)** Kondensor **5)** Förångare **6)** Filter **7)** Brytare **8)** Brytare **9)** Brytare **10)** Kabelklämma **11)** Belysning **12)** Reaktor **13)** Relä **14)** Magnetventil **15)** Strömkontakt **16)** Startmotor **17)** Termostat **18)** Fläkt till kondensor **19)** Fläkt till förångare **20)** Förkopplingsdon

DK

1)Bakke **2)** Elektronisk styreenhed **3)** Kompressor **4)** Kondensator **5)** Fordamper **6)** Filter **7)** Afbryder **8)** Afbryder **9)** Afbryder **10)** Klemrække **11)** Belysning **12)** Reaktor **13)** Relæ **14)** Elektromagnet **15)** Strømforsynings stik **16)** Starter **17)** Termostat **18)** Kondensator ventilator **19)** Fordamper ventilator **20)** Fødeledning

FIN

1)Astia **2)** Sähkökeskus **3)** Kompressori **4)** Kondensaattori **5)** Haihdutin **6)** Suodatin **7)** Kytkin **8)** Kytkin **9)** Kytkin **10)** Jakorasia **11)** Valaistus **12)** Reaktori **13)** Relee **14)** Solenoidi **15)** Virtapistoke **16)** Käynnistin **17)** Termostaatti **18)** Kondensaattorin tuuletin **19)** Haihduttimen tuuletin **20)** Virtalähde

B

1)Teiltje **2)** Elektronische regeleenheid **3)** Compressor **4)** Koelinstallatie **5)** Verdamper **6)** Filter **7)** Schakelaar **8)** Schakelaar **9)** Schakelaar **10)** Klemmenbord **11)** Verlichting **12)** Smoorspoel **13)** Relais **14)** Magneetventiel **15)** Stekker **16)** Starter **17)** Thermostaat **18)** Ventilator koelinstallatie **19)** Ventilator verdamper **20)** Toevoerleiding

GR

1)Λεκάνη **2)** Ηλεκτρονικός σταθμός ελέγχου **3)** Συμπιεστής **4)** Συμπυκνωτής **5)** Εξατμιστήρας **6)** Φίλτρο **7)** Διακόπτης **8)** Διακόπτης **9)** Διακόπτης **10)** Πίνακας ακροδεκτών **11)** Φωτισμός **12)** Αντιδραστήρας **13)** Relè **14)** Σωληνοειδές **15)** Βύσμα ρεύματος **16)** Εκκινητήρας **17)** Θερμοστάτης **18)** Εξαεριστήρας συμπυκνωτή **19)** Εξαεριστήρας εξατμιστήρα **20)** Συσκευή τροφοδότησης

CZ

1)Vanička **2)** Elektrická jednotka **3)** Kompresor **4)** Kondenzátor **5)** Výparník **6)** Filtr **7)** Vypínač **8)** Vypínač **9)** Vypínač **10)** Svorkovnice **11)** Osvětlení **12)** Reaktor **13)** Relè **14)** Solenoid **15)** Elektrická zástrčka **16)** Startér **17)** Termostat **18)** Ventilátor kondenzátoru **19)** Ventilátor výparníku **20)** Napájecí zdroj

EE

1)Vann **2)** Jõuelektroonika **3)** Kompressor **4)** Kondensaator **5)** Aurusti **6)** Filter **7)** Lüliti **8)** Lüliti **9)** Lüliti **10)** Klemmiliist **11)** Valgustus **12)** Reaktor **13)** Relee **14)** Solenoid **15)** Pistik **16)** Käiviti **17)** Termostaat **18)** Kondensaatori ventilaator **19)** Aurusti ventilaator **20)** Toiteplokk

LV

1)Tvertne **2)** Elektroniskā centrāle **3)** Kompressors **4)** Kondensators **5)** Iztvaicētājs **6)** Filtrs **7)** Slēdzis **8)** Slēdzis **9)** Slēdzis **10)** Kontaktu plate **11)** Apgaisme **12)** Reaktors **13)** Relejs **14)** Solenoīds **15)** Kontaktdakša **16)** Starteris **17)** Termostats **18)** Kondensatora ventilators **19)** Iztvaicētāja ventilators **20)** Barošanas elements

LT

1)Indas **2)** Elektroninis valdymo pultas **3)** Kompresorius **4)** Kondensatorius **5)** Garintuvas **6)** Filtras **7)** Jungiklis **8)** Jungiklis **9)** Jungiklis **10)** Gnybtinė **11)** Apšvietimas **12)** Reaktorius **13)** Relė **14)** Solenoidas **15)** Srovės zondas **16)** Starteris **17)** Termostatas **18)** Kondensatoriaus vėdintuvas **19)** Garintuvo ventiliatorius **20)** Maitinimo blokas

H

1)Gyűjtőtál **2)** Elektronikus központ **3)** Kompresszor **4)** Kondenzátor **5)** Párologtató **6)** Szűrő **7)** Megszak **8)** Megszak **9)** Megszak **10)** Kapocstábla **11)** Megvilágítás **12)** Fojtótekercs **13)** Relè **14)** Szolenoid **15)** Csatlakozódugó **16)** Starter **17)** Hőfokszabályozó **18)** Kondenzátor ventilátor **19)** Párologtató ventilátor **20)** Tápegység

M

1)Trej **2)** Kambju Elettroniku **3)** Kompressur **4)** Kondensatur **5)** Evaporatur **6)** Filtru **7)** Interruttur **8)** Interruttur **9)** Interruttur **10)** Terminal **11)** Dwal **12)** Rijattur **13)** Rele` **14)** Solenojdi **15)** Plakka tal-Kurrent **16)** Starter **17)** Termostat **18)** Ventilatur Kundensatorju **19)** Ventilatur Evapuratorju **20)** Unit li jissuplixxi l-kurrent

PL

1)Miska **2)** Centralka elektroniczna **3)** Kompresor **4)** Kondensator **5)** Parnik **6)** Filtr **7)** Wyłącznik **8)** Wyłącznik **9)** Wyłącznik **10)** Tabliczka zaciskowa **11)** Oświetlenie **12)** Reaktor **13)** Przekaźnik **14)** Solenoid **15)** Wtyczka **16)** Starter **17)** Termostat **18)** Wentylator kondensatora **19)** Wentylator parownika **20)** Zasilacz

SK

1)Vanička **2)** Elektronická ovládacia doska **3)** Kompresor **4)** Kondenzátor **5)** Výparník **6)** Filter **7)** Vypínač **8)** Vypínač **9)** Vypínač **10)** Svorkovnica **11)** Osvetlenie **12)** Reaktor **13)** Relè **14)** Solenoid **15)** Elektrická zástrčka **16)** Štartér **17)** Termostat **18)** Ventilátor kondenzátora **19)** Ventilátor výparníka **20)** Napájanie elektrickým prúdom

SLO

1)Skleda **2)** Elektronska naprava **3)** Kompresor **4)** Kondenzator **5)** Evaporator **6)** Filter **7)** Stikalo **8)** Stikalo **9)** Stikalo **10)** Plošča za stičnike **11)** Razsvetljava **12)** Reaktor **13)** Relè **14)** Valjasta tuljava **15)** Vtičnik **16)** Starter **17)** Termostat **18)** Ventilator na kondenzatorju **19)** Ventilator na evaporatorju **20)** Napajalnik

TECFRIGO s.p.a.
42024 Castelnovo di Sotto
(Reggio Emilia) Italy
Via Galileo Galilei, 22
Tel. 0522.683246 / 0522.688443
Fax 0522.682196
Fax Uff. amm. 0522.688444
e-mail: info@tecfrigo.com
http://www.tecfrigo.com

COLD ENGINEERING
TECFRIGO

TÜVRheinland CERTIFIED

Management System
ISO 9001:2015

www.tuv.com
ID 9105015489

COLD ENGINEERING
TECFRIGO

COLD MASTER
COLD ENGINEERING
CHEF PROGRAM & IPER MARKET

FROSTEMILY
COLD HIGH TECHNOLOGY