BRIO - KARINA
Cioccolato

INSTALLAZIONE E USO
INSTALLATION AND USE
ZUSAMMENBAU UND BETRIEB
INSTALACIÓN Y USO
INSTALLATION ET MODE D'EMPLOI
INSTALLATIE EN GEBRUIK
INSTALAÇÃO E USO
INSTALLATION OCH BRUK
INSTALLATIONS OG BETJENINGS
ASENNUS JA KÄYTTÖ
INSTALLATIE EN GEBRUIK
ΤΟΠΟΘΕΤΗΣΗ ΚΑΙ ΧΡΗΣΗ
INSTALACE A POUŽITÍ
UZSTĀDĪŠANA UN EKSPLUATĀCIJA
INSTALACIJA IN UPORABA
PAIGALDAMINE JA KASUTAMINE
BEÉPÍTÉS ÉS HASZNÁLAT
INŠTALÁCIA A POUŽITIE
INSTALACJA I UZYTKOWANIE
ISTALLAZJONI U UżU
INSTALIAVIMAS IR NAUDOJIMAS

MANUTENZIONE
MAINTENANCE
INSTANDHALTUNG
MANTENIMIENTO
ENTRETIEN
ONDERHOUD
MANUTENÇÃO
UNDERHÅLL
VEDLIGEHOLDELSESANVISNING
HUOLTO-OHJEET
ONDERHOUD
ΣΥΝΤΗΡΗΣΗ
ÚDRŽBA
APKOPE
VZDRŽEVANJE
HOOLDUS
KARBANTARTÁS
ÚDRŽBA
KONSERWACJA
MANUTENZJONI
TECHNINIS APTARNAVIMAS

Italiano	I
English	UK
Deutsch	D
Español	E
Français	F
Nederlands	NL
Português	P
Svenska	S
Dansk	DK
Suomi	FIN
Vlaams	B
Ellinika	GR
Čeština	CZ
Esti keel	EE
Latviešu valoda	LV
Lietuvių kalba	LT
Magyar	H
Malti	M
Polski	PL
Slovenčina	SK
Slovenščina	SLO

COLD ENGINEERING
TECFRIGO

Manuale Originale in ITALIANO

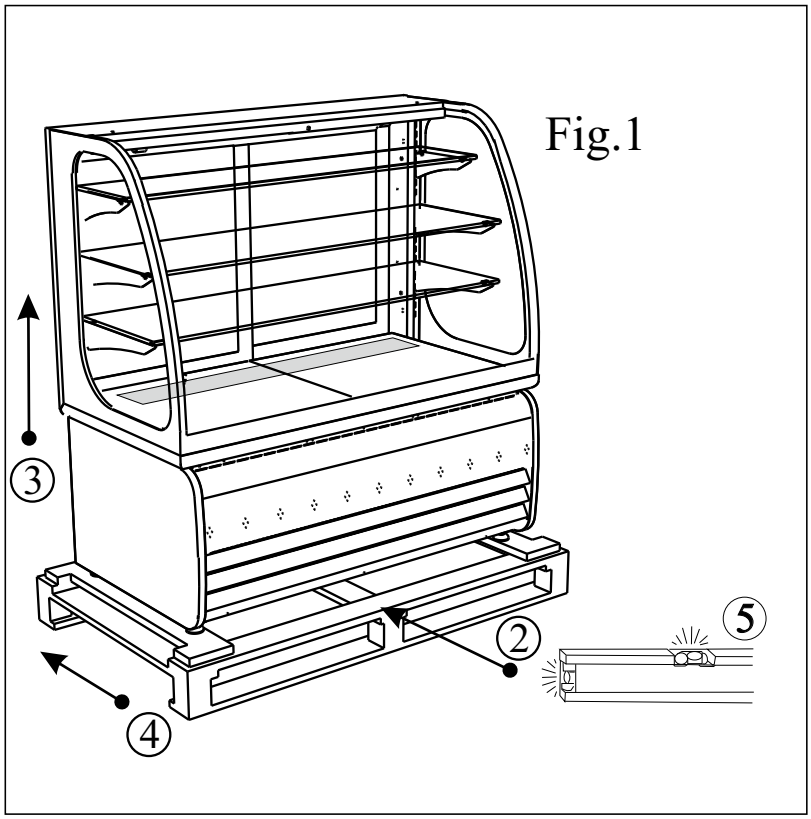
Fig.1
3
2
4
5

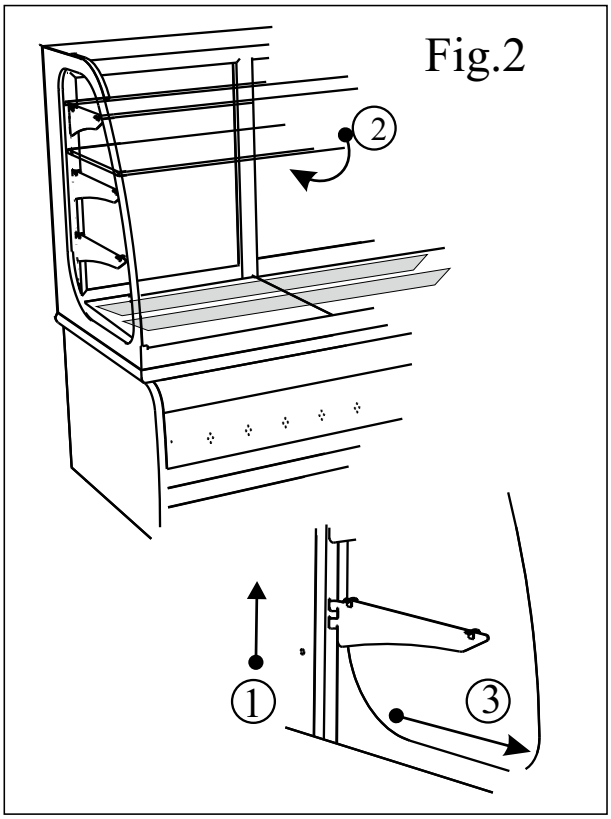
Fig.2
2
1
3

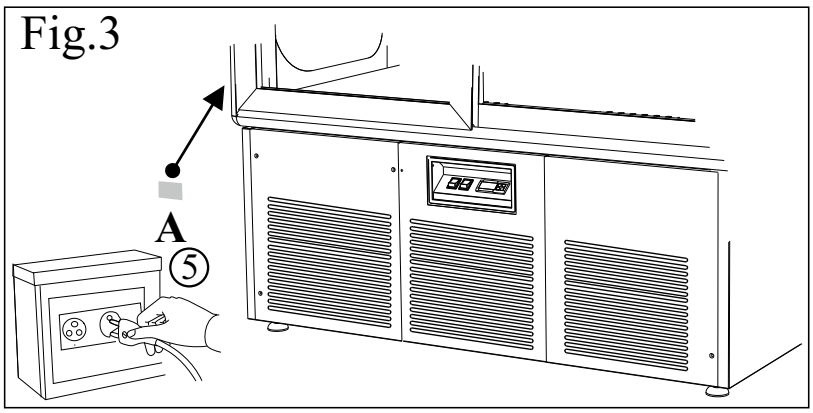
Fig.3
A
5

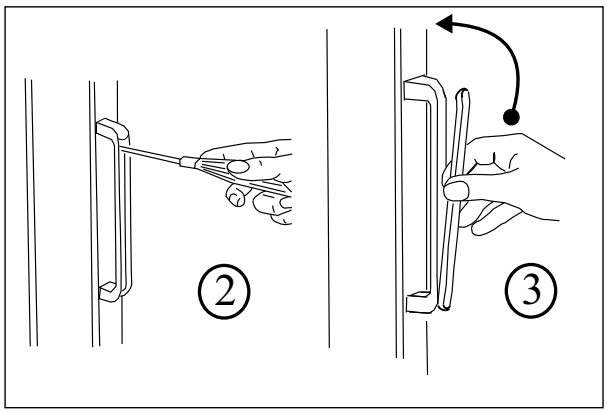
2
3

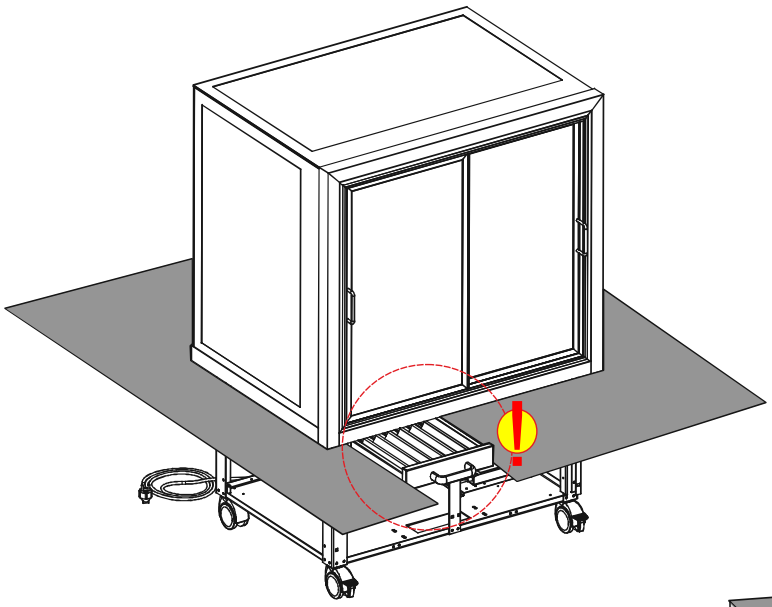

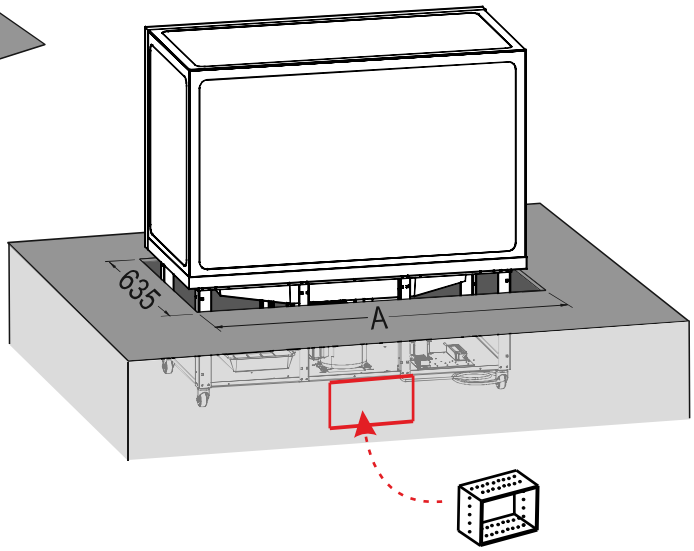
635
A

Fig.4

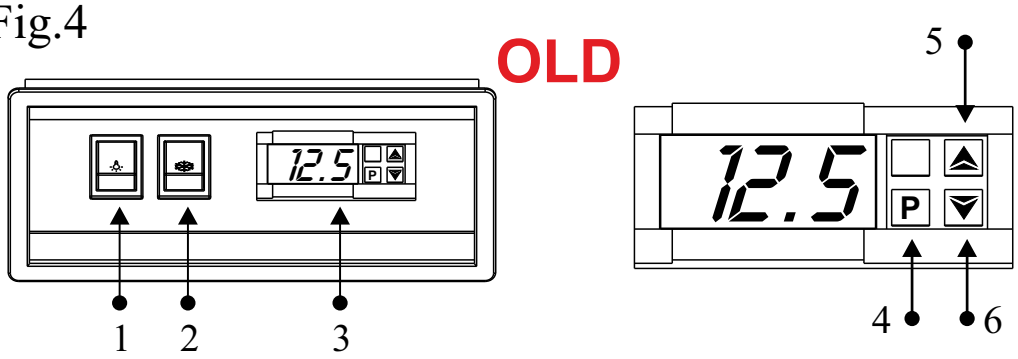

NEW

Italiano:
UTILIZZARE IL MANUALE DELLA CENTRALINA (FLEX) CHE TROVATE ALL'INTERNO DELLA VETRINA.

Inglese:
USE THE CONTROL UNIT MANUAL (FLEX) THAT YOU FIND INSIDE THE SHOWCASE.

Tedesco:
BENUTZEN SIE DAS HANDBUCH FÜR DIE STEUEREINHEIT (FLEX), DAS SIE INNEN DAS GERÄT FINDEN.

Francese:
UTILISEZ LE MANUEL DU RÉGULATEUR (FLEX) QUE VOUS TROUVEREZ À L'INTÉRIEUR DE LA VITRINE.

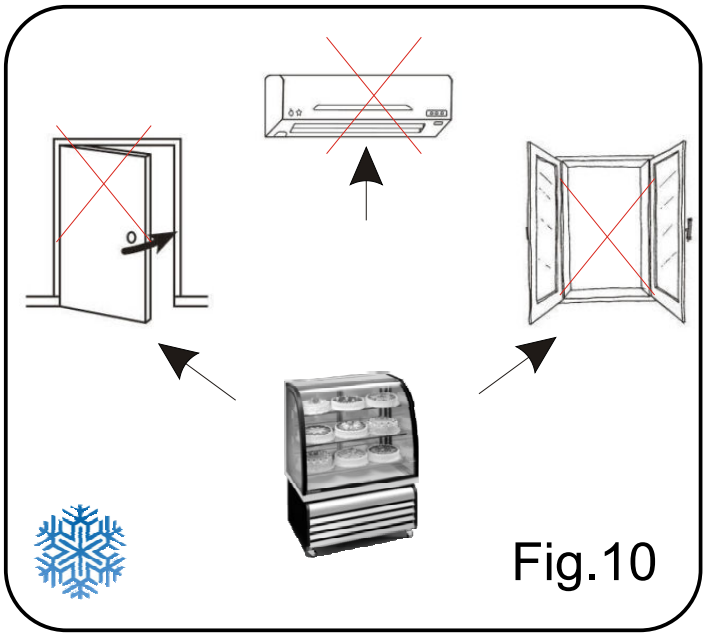

Fig.10

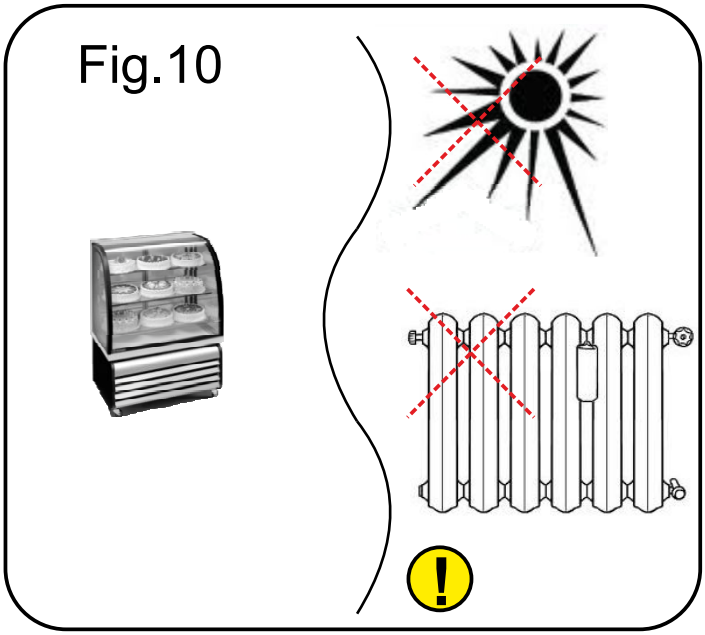

Fig.10

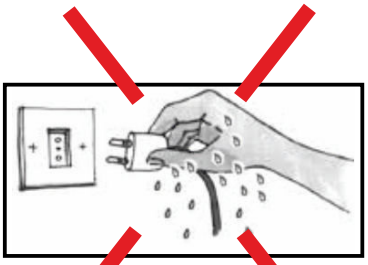

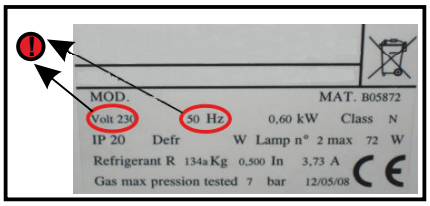

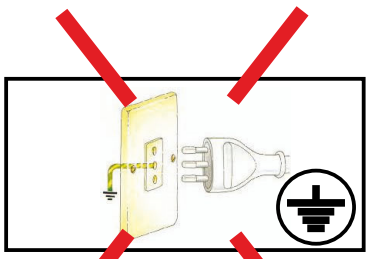

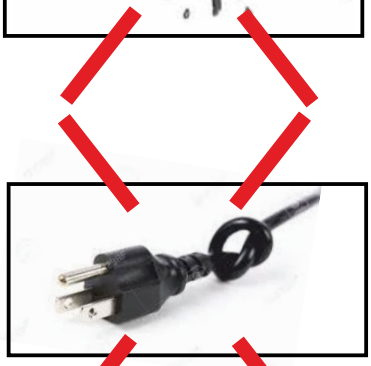

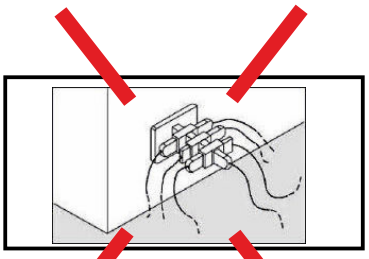

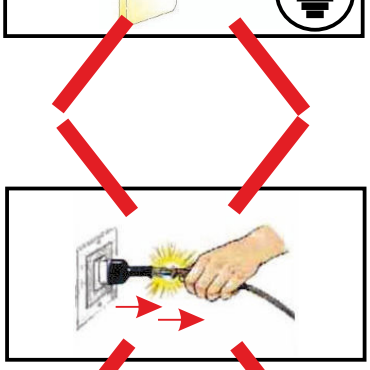

Attenzione!
La cassa con i vetri è sotto la macchina; protetta dal bancale.
Attention!
The box with the glasses is under the machine; protected from the pallet
Achtung!
Die Kiste mit den Gläsern ist unter dem Geraet; geschutzt von der Palette
Attention!
La caisse avec les verres est sous la machine; protégée par la palette
¡Atención!
La caja con los vidrios está bajo la máquina; protegida por el pallet.

NON rimuovere
il lubrificante
per il primo mese
di vita.
DO NOT remove
the lubricant
for the first month
of life.

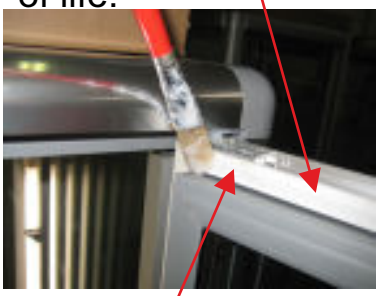

das Schmiermittel
NICHT entfernen
für den ersten Monat
des Lebens.

Il **non** buon funzionamento della macchina causato da inosservanza di quanto spiegato e/o mostrato in questo manuale, declina ogni tipo di responsabilità per Tecfrigo SPA.

Tecfrigo SPA declines any responsibility if the bad performance of the equipment is caused by non compliance to what is shown and/or explained in this manual.

Das nicht reibungslose Betrieb des Geraetes, verursacht durch Nichtbeachtung wie in diesem Handbuch dargestellt ist, übernimmt keine Haftung für Tecfrigo Spa.

Le mauvais fonctionnement de la machine causés par le non-respect comme expliqué et / ou illustrés dans ce manuel, décline toute la responsabilité de Tecfrigo spa

Tecfrigo SPA declina toda responsabilidad si el mal funcionamiento del equipo es causado por el incumplimiento de lo que se muestra y/o se explica en este manual.

PER UN AVVIO CORRETTO!!!
1. AVVIARE LA VETRINA
2. PORTARLA ALLA GIUSTA TEMPERATURA
3. SOLO ORA E' POSSIBILE CARICARLA

FOR A CORRECT STARTING!!!
1: START THE DISPLAY CABINET
2: WAIT THAT IT REACHES THE CORRECT TEMPERATURE
3: ONLY NOW IT CAN BE LOADED

FUER EINE KORREKTE INBETRIEBNAHME
1. VITRINE EINSCHALTEN
2. WARTEN BIS DIE KORREKTE TEMPERATUR ERREICHT WIRD
3. NUR JETZT IST ES MOEGLICH DEN KUEHLSCHRANK MIT

Para un arranque correcto !!!
1- Arrancar el exposidor
2- Esperar que llegue a la temperatura correcta
3- Solamanete ahora es posible cargarlo

POUR UN DÉMARRAGE CORRECT !!!
1. DÉMARRER LA VITRINE
2. FAITES-LA ATTEINDRE LA BONNE TEMPÉRATURE
3. SEULEMENT MAINTENANT IL EST POSSIBLE DE LA CHARGER

AVVIO & START

I
UK
D
E
F
NL
P
S
DK
FIN
B
GR
CZ
EE
LV
LT
H
M
PL
SK
SLO

BACINELLA DI EVAPORAZIONE AUTOMATICA

La maggior parte delle unità dispone di una bacinella di evaporazione automatica.
Anche l'acqua di sbrinamento può causare guasti considerevoli poiché può bucare il tubo che fornisce il calore necessario per l'evaporazione dell'acqua o deteriorare la resistenza elettrica.
Quindi si raccomanda di prestare attenzione a questa bacinella e procedere alla sua pulizia periodicamente.

AUTOMATIC EVAPORATION BASIN

The majority of units, have a basin of automatic evaporation.
Even the defrost water can cause considerable damage, since it can pierce the tube that provides the heat necessary for the evaporation of water or deteriorate the electrical resistance.
So please pay attention to this basin and clean it periodically.

AUTOMATISCHE VERDUNSTUNGSTASSE

Die meisten Einheiten haben eine Tasse mit automatischer Verdunstung.
Auch das Tauwasser kann erhebliche Schäden verursachen, da das Rohr dass die notwendige Wärme für die Verdampfung gibt lochen kann oder es zu einer Verschlechterung des elektrischen Widerstandes bringt.
Also bitte achten Sie auf diese Tasse und reinigen Sie diese regelmaessig.

BENDEJA DE EVAPORACION AUTOMATICA

La mayorìa de los equipos disponen de una bandeja de evaporaciòn automatica.
El agua de dishielo tambièn puede provocar averìas de consideraciòn, ya que puede picar la tuberìa que aporta el calor necesario para evaporar el agua o deteriorar la resistencia eléctrica.
Se recomienda pues, prestar atenciòn a esta bandeja y proceder a su limpieza con periodicidad.

PLATEAU D'ÈVAPORATION AUTOMATIQUE

La majoritè des apparells disposent d'un plateau d'évaporation automatique,
L'eau du dégivrage peut également occasionner des pannes importantes, étant donné qu'ella peut percer la tuyauterie qui apporte la chaleur nécessaire permettant l'évaporation de l'eau ou ancore abimer la résistance électrique.
Il est recommandè de prendre soin de ce plateau et de le nottoyer périodiquement.

I

Manuale dell'operatore:

1)Apertura dell'imballaggio
2)Regolazione dei ripiani
3)Pulizia dell'interno
4)Pulizia dell'esterno
5)Collegamento alla rete elettrica
6)Regolazione
7)Il controllo di un regolare funzionamento
8)Pulizia interna
9)Sostituzione lampade interne

Manuale del manutentore (Pag.48):

1)Pulizia del condensatore
2)Pulizia dell'evaporatore
3)Rimozione di una porta a vetro scorrevole
4)Schema impianto di refrigerazione e schema elettrico

AVVERTENZE (vedi fig.10)

E' molto importante che questo libretto istruzioni venga conservato con l'apparecchiatura per consultazioni future, per ragioni di sicurezza.
1. Quest'apparecchiatura deve essere fatta funzionare solo da persone adulte. Non permettere ai bambini di manomettere i comandi o giocare con essa. **2**. E' vietato alterare o comunque modificare le caratteristiche dell'apparecchiatura. **3**. I lavori elettrici necessari per l'installazione dell'apparecchiatura devono essere eseguiti da elettricista qualificato o da persona competente. **4**. Non cercare mai di riparare l'apparecchiatura da soli. Riparazioni effettuate da persone inesperte possono causare danni o gravi disfunzioni. **5**. L'assistenza a questa apparecchiatura deve essere effettuata da un Centro Assistenza Tecnico autorizzato. Usare solo ricambi originali. **6**. L'apparecchiatura non è idonea alla conservazione di derrate diverse da quelle alimentari. **7**. La casa costruttrice declina ogni responsabilità qualora queste norme antinfortunistiche non siano rispettate. La stessa si riserva il diritto di apportare tutte le modifiche migliorative senza alcun preavviso. **8**. Evitare di installare l'apparecchiatura direttamente ai raggi solari. **9**. Non installare l'apparecchiatura vicino a fonti di calore (come stufe,caloriferi ecc.) e correnti d'aria (come finestre, porte, griglie di ventilazione, aria condizionata, ecc …). **10**. Mantenere le griglie di ventilazione del gruppo compressore lontano da pareti di almeno 30cm. **11**. Ricordare di non far sporgere i prodotti esposti oltre al perimetro dei ripiani o griglie. **12.** Qualora si verificasse la formazione anormale di ghiaccio sull'evaporatore,causato dall'umidità dell'aria o dai prodotti da refrigerare, consigliamo di fermare il compressore mettendo la merce in apposito contenitore refrigerato alla stessa temperatura per il tempo necessario allo sbrinamento; caso contrario il compressore funzionerà continuamente provocando un inutile consumo di energia elettrica e uno scarso rendimento. **13**. Se l'apparecchiatura rimane ferma ed inutilizzata,è indispensabile lasciare aperta la porta di almeno 10 cm.
14. Non tenere l'illuminazione / neon accesa senza la refrigerazione inserita.

I nostri prodotti sono da interni - non installare all'esterno dei locali/negozi.

1. APERTURA DELL'IMBALLAGGIO
IMBALLAGGIO IN SCATOLA DI CARTONE 1a. Tagliare la reggia, sfilare la scatola verso l'alto.
IMBALLO IN CASSA DI LEGNO 1b. Schiodare le tavole di legno, prestando attenzione ai chiodi.
2. Infilare le forche del sollevatore fra l'apparecchiatura e pallet o cassa. **3**. Sollevare l'apparecchiatura. **4**. Eliminare il pallet o cassa. **5**. Posare l'apparecchiatura su un piano livellato orizzontale, registrando i piedini. **6**. Fare attenzione a non lasciare niente nell'imballo prima di buttarlo. **7**. Separare il materiale dell'imballaggio secondo la composizione in modo da facilitarne lo smaltimento (vedi fig.1).

2. REGOLAZIONE DEI RIPIANI
1. Alzare la mensola. **2**. Estrarla. (vedi fig.2).

3. PULIZIA DELL'INTERNO
1. Rimuovere la pellicola di protezione dai vassoi. **2**. Pulire le parti interne e le vetrate solo con una spugna morbida e detergenti neutri

4. PULIZIA DELL'ESTERNO
1. Usare gli stessi prodotti dell'interno. **2**. Rimuovere la pellicola di protezione dall'acciaio dei pannelli e delle griglie.

5. COLLEGAMENTO ALLA RETE ELETTRICA
1. Accertarsi che la tensione e la frequenza della rete corrispondano a quelle indicate sulla targhetta **A** posta sull'apparecchio.**2**. Accertarsi che la presa di alimentazione sia: ***a****) Dotata di un conduttore di messa a terra.* ***b****) Idonea alla corrente nominale di targa.* ***c****) Sia dotata delle protezioni secondo le norme IEC : - Interruttore magnetotermico con In=valore nominale riportato in targa. - Differenziale con sensibilità Id=30 mA.* **3**. Verificare che l'ambiente non sia con pericolo di esplosione (AD). **4.** Il cavo montato sull'apparecchiatura è "H05 VVF" è per ambienti interni. **N.B.** Se l'apparecchiatura durante il trasporto o lo stoccaggio è stata posta erroneamente in posizione sbagliata, lasciare riposare almeno 3 ore in posizione corretta prima di allacciare l'alimentazione. **5**. Inserire la spina nella presa (non usate prese triple e riduzioni) (vedi fig.3).

6. REGOLAZIONE
L'apparecchiatura è dotata di comandi di regolazione. **1**. **Int. luce:** Serve per accendere la luce interna. **2**. **Int. refrigerazione:** Serve per accendere l'impianto refrigerante. **3**. **Termometro:** Indica la temperatura all'interno dell'apparecchiatura. **Termostato:** Regola la temperatura dell'apparecchiatura. **a)** Il **Tasto 4** "SET o P" premuto una volta consente di visualizzare la temperatura impostata, che potrà essere modificata agendo sul **Tasto 5** "UP" o sul **Tasto 6** "DOWN" (vedi fig.4).

7. IL CONTROLLO DI UN REGOLARE FUNZIONAMENTO, PRIMA DI INTRODURRE LA MERCE
1. Spina allacciata. **2**. Interruttore impianto frigorifero inserito con luce verde accesa. **3**. Termometro indichi un valore idoneo alle merci. **4**. Luci interne inserite. **5**. Porta ben chiusa. **6.** Non vi sia irraggiamento solare o di faretti di elevata potenza sull'apparecchiatura. **7.** La temperatura ambiente non sia superiore a +30°C U.R.55%, per la quale l'apparecchio è abilitato (Classe climatica 4). **8**. Sia assicurato un flusso d'aria adeguato al vano motore, senza ostruzioni davanti alla griglia per almeno 30 cm. **9**. Il vano interno sia caricato adeguatamente, senza un peso eccessivo sui ripiani lasciando spazi per una buona circolazione interna dell'aria fredda.

8. PULIZIA INTERNA (OGNI QUINDICI GIORNI)
1. Togliere l'alimentazione**. 2**. Aprire la porta e togliere la merce in conservazione. **3.** Pulire le pareti e gli accessori con una spugna umida d'acqua e un pò di bicarbonato di sodio ed asciugare accuratamente.

9. SOSTITUZIONE LAMPADE INTERNE
1. Togliere l'alimentazione. **2**. Svitare le viti di fissaggio di un portalampada. **3**. Staccare il portalampada dal tubo fluorescente con il trasparente di protezione. **4**. Sfilare il tubo dall'altro portalampada. **5**. Togliere il tubo trasparente di protezione. **6**. Sostituire il tubo fluorescente. **7**. Ripristinare tutto procedendo in senso inverso (vedi fig.5).

Vogliamo ringraziare la Sua preferenza per le nostre apparecchiature, che osservano rigorosamente tutte le direttive e le normative europee applicabili.
Venendo incontro alle Sue aspettative siamo certi di soddisfare le Sue necessità.
Nella parte finale di questo libretto troverà il certificato di garanzia. Le chiediamo di compilarlo in ogni sua parte, ritagliarlo e spedircelo tramite raccomandata.
Grazie
Tecfrigo spa

UK

Operator's guide:

1)Unpacking instructions
2)Adjusting the shelves
3)Internal cleaning
4)External cleaning
5)Connection to the mains
6)Controls
7)Checking correct operation before use
8)Internal cleaning
9)Replacing the internal lights

Maintenance manual (Page 48):

1)Cleaning the condenser
2)Cleaning the evaporator
3)Replacing a sliding glass door
4)Wiring diagram diagram of refrigeration unit

WARNINGS (see figure 10)

It is most important that this instruction booklet is kept together with the appliance both for future reference and for reasons of safety.
1. Adults should operate this appliance only. Do not allow children to use the controls or play with it. **2**. It is forbidden to modify in any way the main functions and characteristics of this appliance. **3**. The electrical installation of the appliance should be carried out by a qualified electrician or other competent person. **4**. Never attempt to carry out repairs unassisted. Inexpert repairs can cause serious damage and malfunction. **5**. Assistance has to be provided by an authorized engineer only. Always use original spare parts. **6**. This appliance is not suitable for the storage of basic commodities not including food-stuffs. **7**. The manufacturers of this appliance accept no responsibility for the consequences of misuse in contravention of these safety instructions. It further reserves the right to carry out improvements without prior notice. **8**. Avoid installing the cabinet directly in line with sunlight. **9**. Never install the appliance near sources of heat (such as radiators, stoves, etc) and drafts (such as windows, doors, ventilation systems, air conditioning, etc ...). **10**. Keep the ventilation grills free from obstruction for at least 30 cm. **11**. Ensure that the products displayed on the shelves and grills do not hang over the edges. **12**. If damp air or products to be refrigerated should cause ice to form on the evaporator, we recommend stopping the compressor and placing the goods in special refrigerated containers, kept at the same temperature, until defrosting is completed;if this is not carried out the compressor will continue to operate leading to a wasteful consumption of electricity and poor performance. **13**. If the appliance is not working and unused, it is indispensable to keep the door open at least 10 cm. **14.** Do not keep the neon light up if the refrigeration is off.

Our products are for internal use only – do not install outside restaurants, shops.

1. UNPACKING INSTRUCTIONS
CARDBOARD PACKAGE 1a. Cut the strap and lift up the cardboard package. **WOODEN CRATE 1b.** Remove the nails from the wooden crate with care. **2.** Insert the forks of a forklift truck between the appliance and pallet or crate. **3**. Lift up the appliance. **4**. Remove the pallet or crate. **5**. Let down the appliance onto a flat and level surface, and adjust the feet. **6.** Make sure there is nothing left in the package before disposal. **7**. Separate the packaging materials to facilitate disposal (see figure 1).

2. ADJUSTING THE SHELVES
1. Raise the shelf. **2.** Remove it. (see figure 2).

3. INTERNAL CLEANING
1. Remove the protective film from the trays. **2.** Clean the internal parts and glass surfaces with a soft sponge and neutral detergents.

4. EXTERNAL CLEANING
1. Use the same products as used for the internal cleaning**. 2**. Remove the protective covering from the steel panels and from the grilles.

5. CONNECTION TO THE MAINS
1. Ensure that the voltage and frequency of the mains supply are the same as those indicated on the rating plate attached to the appliance (A). **2.** Ensure that the socket to supply the electricity has the following characteristics: ***a)*** *It is properly earthed.**b)*** *It fulfils the requirements of the rated current as set out on the rating plate.* ***c)*** *It complies with the IEC regulations: magnetothermal differential switch with IN as stated on appliance rating plate and ID sensitivity of 30 mA*. **3.** Ensure that there is no danger of explosion (AD) in the room. **4.** Make sure the environment is suitable for the power supply cable provided. The cable of the appliance is H05 VVF, designed for internal use. **N.B.**: if the equipment has been transported or stored overturned, let is rest in its correct position for at least 3 hours before hooking it up to the mains. **5**. Insert the plug into the socket (do not use three-way adapters and reduction adapters) (see figure 3).

UK

6. CONTROLS
The appliance is supplied with adjusting controls. **1**. **Light switch:** to switch on the internal lights. **2. Refrigeration unit switch:** to switch on the refrigeration unit. **3. Thermometer:** to read the temperature in the appliance. **Thermostat:** to adjust the temperature in the appliance. **a)** Press button **4** "**SET or P**" once to display the temperature set-point, which can be changed by pressing button **5 "UP"** or button **6 "DOWN"** (see figure 4).

7. CHECKING CORRECT OPERATION BEFORE USE
CHECK THAT: 1. The appliance is plugged in. **2.** The refrigeration unit switch is switched on with the green light is on. **3.**The thermometer shows the desired temperature for the goods to be stored. **4**. The internal lights are on. **5.** The door is completely closed. **6.** The appliance is not exposed to direct sunlight or high-powered lamps. **7**. The room temperature does not exceed that in which the appliance is designed to work normally, i.e. +30°C R.H. 55%, (climatic class 4). **8.** There is sufficient ventilation for the motor compartment; there is a clearance of at least 30 cm in front of the grille. **9**. The cabinet is suitably filled and shelves are not overloaded; there are sufficient gaps to enable cold air to circulate.

8. INTERNAL CLEANING (EVERY 15 DAYS)
1. Switch off the appliance. **2**. Open the door and remove the refrigerated goods. **3.** Wipe the walls and accessories of the appliance with a sponge dipped in water with a little sodium bicarbonate.Dry with care.

9. REPLACING THE INTERNAL LIGHTS
1. Switch off the appliance. **2**. Undo the fastening screws of a lamp socket. **3.** Detach the fluorescent tube with its protective cover from the lamp socket. **4**. Take the tube out of the other lamp socket. **5**. Remove the protective cover. **6.** Replace the fluorescent tube. **7**. Reassemble by following the above instructions in reverse order (see fig. 5).

D

Bedienungshandbuch:

1)Verpackungsöffnung.
2)Ablageneinstellung
3)Innenreinigung
4)Aussenreinigung
5)Verbindung mit dem stromnetz
6)Einstellung
7)Kontrolle eines einwandfreien betriebs vor dem einräumen der ware
8)Innenreinigung
9)Austausch der innenbeleuchtung

Wartungshandbuch (S. 48):

1)Reinigung des kondensators
2)Reinigung des verdampfers
3)Entfernung einer glasschiebetür
4)Elektroschema, kühlanlageschema

SICHERHEITSHINWEISE (siehe Abbildung 10)

Wichtig! Aus Sicherheitsgründen muß man die Betriebsanleitung ständig am Einsatzort der Vitrine griffbereit aufbewahren.
1. Arbeiten mit der Maschine dürfen nur von zuverlässigen Erwachsenen durchgeführt werden. Kinder dürfen keinesfalls die Vitrine berühren, in der Nähe der Vitrine spielen oder an den Regelschaltern spielen. **2**. Es dürfen aus Sicherheitsgründen keine Modifikationen an der Vitrine vorgenommen werden. **3**. Arbeiten an elektrischen Teilen für die Montage der Vitrine dürfen nur von einer Elektrofachkraft oder unter Aufsicht von Fachleuten durchgeführt werden. **4**. Die Vitrine niemals selbstständig reparieren. Die durch unqualifiziertes Personal durchgeführten Reparaturen können Schäden und Funktionsstörungen verursachen. **5**. Der technische Kundendienst dieser Vitrine darf nur von einem Vertragshändler - Kundendienstservicestelle durchgeführt werden. Nur Originalersatzteile verwenden! **6**. Das Gerät ist nur für Lebensmittel geeignet! **7**. Eine Haftung und Gewährleistung ist bei Nichtbeachtung dieser Unfallverhütungshinweise ausgeschlossen. Änderungen und Verbesserungen ohne vorherige Benachrictigung vorbehalten. **8**. Aufstellung der vitrine bei direkter sonneneinstrahlung vermeiden. **9**. Gerät nich in der Nähe von Wärmequellen wie Öfen, Heizkörper usw. nicht Aufstellen. Zugluft (Fenster, Belüftungssystem, Klimaanlage, etc ...). **10**. Sicherstellen, daß der abstand der Lüftungsgitter am Aggregat von der Wand mindestens 30cm beträgt. **11**. Denken Sie daran, dass die ausgestellten Produkte nicht über die Ablagen oder Gitter hinnausstrecken dürfen. **12.** Sollte es durch die Luftfeuchtigkeit oder die zu kühlenden Produkte zu außergewöhnlicher Bildung von Eis auf dem Verdampfer kommen, empfehlen wir, den Kompressor auszuschalten und die Ware während des Abtauens bei gleicher Temperatur in dem vorgesehenen Behälter aufzubewahren; andernfalls arbeitet der Kompressor ununterbrochen und verursacht einen unnötigen Energieverbrauch sowie niedrige Leistung. **13**. Die Tür für mindestens 10 cm. unbedingt offen lassen, falls die Vitrine stillstehend und unbenützt bleiben sollte. **14.** Keine Beleuchtung / Neon anlassen wenn Kuehlung nicht an ist.

Unsere Produkte eignen sich für Innenräume – nicht im Aussenbereich von Räumen/Geschäften anbringen.

1. VERPACKUNGSÖFFNUNG
KARTONVERPACKUNG 1a. Das Band durchschneiden und den Karton nach oben herausziehen.
HOLZKISTENVERPACKUNG 1b. Vorsichtig die Nägel aus den Holzbrettern ziehen. **2**. Die Gabeln des Gabelstaplers zwischen Gerät und Palette oder Kiste schieben. **3.** Gerät anheben. **4.** Palette oder Kiste entfernen. **5.** Gerät auf eine ebene wagerechte Abstellfläche setzen und die Stellfüße nachstellen.
6. Achten Sie darauf, dass sich nichts mehr in der Verpackung befindet, bevor Sie sie fortwerfen.
7. Trennen Sie die Verpackung nach Materialien, um die Entsorgung zu erleichtern (siehe Abbildung 1).

2. ABLAGENEINSTELLUNG
1. Heben Sie die Ablage an. **2.** Ziehen Sie sie heraus. (siehe Abb. 2).

3. INNENREINIGUNG.
1. Entfernen Sie die Schutzfolie von den Tabletts. **2.** Säubern Sie den Innenbereich und die Scheiben nur mit einem weichen Schwamm und neutralen Reinigungsmitteln.

4. AUSSENREINIGUNG
1. Die gleichen Produkte, wie für den Innenraum benutzen. **2.** Entfernen Sie die Schutzfolie vom Stahl der Wände und der Gitter.

5. VERBINDUNG MIT DEM STROMNETZ
1. Netzspannung und -frequenz müssen mit den auf dem am Gerät angebrachten Typenschild A angegebenen Werten übereinstimmen. **2.** Überprüfen Sie, dass die Steckdose: ***a)*** *Mit einer Erdleitung ausgestattet ist.* ***b)*** *Zu dem auf dem Schild angegebenen Nennstrom passt.* ***c)*** *Gemäß den IEC-Normen mit einer Schutzvorrichtungen ausgerüstet ist: - Thermomagnetschalter mit In = auf dem Schild angegebener Nennwert. - Differenzial mit einer Ansprechempfindlichkeit von Id = 30 mA*. **3**. Versichern Sie sich, dass am Aufstellungsort keine Explosionsgefahr besteht (AD). **4.** Das am Gerät angebrachte Kabel "H05 VVF" ist für Innenräume vorgesehen. **NB:** Wenn das Gerät während des Transports oder der Lagerung sich irrtümlicherweise in horizontaler oder umgedrehter Stellung befand, lassen sie es mindestens drei Stunden lang in der richtigen Position ruhen, bevor sie es an das Stromnetz anschließen. **5.** Stecken Sie den Stecker in die Steckdose (keine Dreifachstecker oder Verminderer verwenden) (siehe Abb. 3).

6. EINSTELLUNG
Das Gerät ist mit Einstellsteuerungen ausgestattet **1**. **Lichtschalter:** Zum Einschalten der Innenbeleuchtung. **2. Kühlschalter:** Zum Einschalten der Kühlanlage. **3. Thermometer:** Gibt die Temperatur im Inneren des Geräts an. **Thermostat:** Reguliert die Temperatur des Geräts. **a)** Das einmalige Drücken der Taste **4 "SET oder P"** ermöglicht das Ablesen der voreingestellten Temperatur, die durch Drücken der Taste **5 "UP"** oder **6 "DOWN"** geändert werden kann. (siehe Abb. 4).

7. KONTROLLE EINES EINWANDFREIEN BETRIEBS VOR DEM EINRÄUMEN DER WARE
1. Der Stecker muss eingesteckt sein. **2.** Der Schalter der Kühlanlage muss eingeschaltet sein (grünes Licht leuchtet). **3.** Das Thermometer muss einen für die Waren geeigneten Temperaturwert anzeigen. **4.** Die Innenbeleuchtung muss eingeschaltet sein. **5**. Die Tür muss gut geschlossen sein. **6.** Das Gerät darf nicht der direkten Sonneneinstrahlung oder dem Licht von Hochleistungsstrahlern ausgesetzt sein. **7.** Die Raumtemperatur darf nicht über +30°C - RF 55% liegen, für die das Gerät zugelassen ist (Klimaklasse 4). **8.** Der Motorraum muss ausreichend belüftet sein; das Gitter darf im Umkreis von mindestens 30 cm nicht versperrt werden. **9.** Der Innenraum muss auf geeignete Weise gefüllt werden, die Ablagen dürfen nicht übermäßig belastet werden und es muss im Inneren Platz für eine gute Zirkulation der Kaltluft gelassen werden.

8. INNENREINIGUNG (ALLE 15 TAGE)
1. Strom wie abschalten. **2.** Tür öffnen und Waren herausnehmen. **3.** Mit einem mit Wasser befeuchteten Schwamm und etwas Natron Wände und Zubehör reinigen, dann sorgfältig abtrocknen.

9. AUSTAUSCH DER INNENBELEUCHTUNG
1. Schalten Sie den Strom ab. **2.** Die Befestigungsschrauben einer der Lampenfassungen entfernen. **3**. Die Leuchtstoffröhre zusammen mit der durchsichtigen Schutzröhre von der Lampenfassung lösen. **4.** Die Röhre aus der anderen Lampenfassung herausziehen. **5**. Die durchsichtige Schutzröhre entfernen. **6.** Die Leuchtstoffröhre ersetzen. **7**. Alles in umgekehrter Reihenfolge wieder zusammensetzen (siehe Abb. 5).

Manual del usuario:

1)Apertura del embalaje
2)Ajuste de las repisas
3)Limpieza del interior
4)Limpieza del exterior
5)Conexión a la red eléctrica
6)Regulación
7)Control del funcionamiento
8)Limpieza interna
9)Sustitución de las lámparas internas

Manuale del manutentore (Pág.49):

1)Limpieza del condensador
2)Limpieza del evaporador
3)Extracción de un cristal corredizo
4)Esquemas eléctrico, esquema equipo refrigeración

E

OBSERVACIONES (Véase figura 10)

Es muy importante conservar el presente manual de instrucciones junto con el aparato para futuras consultas, por razones de seguridad.
1. Este aparato tiene que ser puesto en funcionamiento sólo por personas adultas. No hay que permitir a los niños la manipulación de los mandos y controles como tampoco que jueguen con el producto. **2**. Es prohibido alterar o modificar en cualquier manera las características del aparato. **3**. Los trabajos eléctricos necesarios para la instalación del aparato tienen que ser realizados por un electricista calificado o por una persona competente. **4**. No tratar de reparar el aparato solos. Las reparaciones efectuadas por personas inexpertas pueden causar daños o graves disfunciones. **5**. La asistencia al presente aparato tiene que ser efectuada por un Centro de Asistencia Técnica autorizado. Usar solamente piezas de recambio originales. **6**. El aparato es apto para la conservación de productos alimenticios solamente. **7**. La casa fabricante declina toda responsabilidad en el caso de que estas normas contra accidentes no fueran respetadas. Además se reserva el derecho de aportar modificaciones por mejorías técnicas sin ningún preaviso. **8**. Evitar la instalación del aparato cerca de los rayos solares. **9**. No instalar el aparto cerca de fuentes de calor tales como estufas termosifones,etc. Borradores (ventanas, puertas, rejas de ventilación, aire acondicionado, etc ...). **10**. Mantener alejadas de paredes las rejillas de ventilación del grupo compresor a una distancia no inferior a los 30cm. **11**. Recordarse de que los productos no deben salir fuera del perímetro de las estantes o bandejas. **12**. Si se verificase una producción anómala de hielo en el evaporador, causado bien por la humedad del aire o de los productos que se quieren refrigerar, les aconsejamos que paren el compresor y que saquen y coloquen los alimentos en específicos contenedores refrigerados a la misma temperatura y durante el tiempo necesario para la descongelación. De no hacerlo así, el compresor funcionará siempre provocando un consumo de energía eléctrica inútil y con un escaso rendimiento. **13**. Si el aparto està parado y inutilizado, es indispensable dejar la puerta abierta, al menos 10 cm. **14.** No tener la iluminación encendida sin refrigeración activada.

Nuestros productos son para el interior, non instalarlos en el exterior de los locales/tiendas.

1. APERTURA DEL EMBALAJE
EMBALAJE EN CAJA DE CARTÓN 1a. Cortar la cinta, sacar la caja hacia arriba.
EMBALAJE EN CAJÓN DE MADERA 1b. Desclavar las tablas de madera, teniendo cuidado con los clavos. **2.** Introducir las horquillas del elevador entre el equipo y la paleta o caja. **3**. Levantar el equipo. **4**. Eliminar la paleta o caja**. 5.** Colocar el equipo en un plano horizontal nivelado y regular los pies. **6.** Antes de desechar el embalaje verificar si quedó algo adentro. **7**. Separar los materiales del embalaje según la composición para facilitar su eliminación (Véase figura 1).

2. AJUSTE DE LAS REPISAS
1. Levantar la balda. **2**. Extraerla. (Véase figura 2).

3. LIMPIEZA DEL INTERIOR
1. Quitar la película que protege las bandejas. **2.** Limpiar el interior y los cristales sólo con una esponja blanda y detergentes neutros.

4. LIMPIEZA DEL EXTERIOR
1. Usar los mismos productos que para el interior. **2**. Quitar la película que protege el acero de los paneles y de las rejillas.

5. CONEXIÓN A LA RED ELÉCTRICA
1. Fijarse bien que la tensión y la frecuencia de la red correspondan a las indicadas en la placa A colocada sobre el equipo. **2.** Asegurarse de que la toma de alimentación: ***a)*** *Tenga un conductor de protección de tierra.* ***b)*** *Sea apta para la corriente nominal (In) especificada en la placa.* ***c)*** *Tenga protecciones según las normas IEC: Interruptor magnetotérmico diferencial con In = valor nominal indicado en la placa con sensibilidad Id = 30 mA*. **3.** Verificar que en el ambiente no haya peligro de explosión (AD). **4.** Verificar que el ambiente sea adecuado al uso del cable de alimentación montado en el equipo: El cable montado es "H05 VVF", idóneo para ambientes interiores. **Nota:** Si durante el transporte o el almacenamiento el equipo ha estado en una posición errónea es necesario dejarlo descansar por lo menos tres horas en la posición correcta antes de conectarlo a la alimentación eléctrica. **5**. Introducir el enchufe en la toma (no utilizar clavijas triples ni reducciones) (Véase figura 3).

6. REGULACIÓN
El equipo está dotado de mandos de regulación. **1. Interruptor luz:** Sirve para encender la luz interna. **2. Interruptor refrigeración:** Sirve para encender la instalación refrigeradora. **3. Termómetro:** Indica la temperatura del interior del equipo. **Termostato:** Regula la temperatura del equipo. a) Si se pulsa la tecla **4 "SET o P"** (una vez) se visualizará la temperatura programada, que podrá modificarse con las teclas **5 "UP"** y **6 "DOWN"** (Véase figura 4).

7. CONTROL DEL FUNCIONAMIENTO, ANTES DE INTRODUCIR LOS PRODUCTOS
CONTROLAR QUE: 1. El enchufe esté conectado. **2.** El interruptor del equipo frigorífico esté accionado, con la luz verde encendida. **3.** El termómetro indique un valor de temperatura adecuado a las mercancías. **4.** Las luces internas estén encendidas. **5**. La puerta esté bien cerrada**. 6.** No haya irradiaciones solares o de faros de potencia elevada directamente sobre el equipo. **7.** La temperatura ambiente no supere los +30° C y la humedad relativa el 55% (Clase climática 4). **8**. Haya un flujo de aire adecuado al espacio del motor, quedando por lo menos 30 cm libres delante de la rejilla. **9.** El espacio interior esté adecuadamente cargado, sin pesos excesivos en los estantes y con espacio suficiente para que el aire frío circule.

8. LIMPIEZA INTERNA (CADA QUINCE DÍAS)
1. Desconectar la energía eléctrica. **2**. Abrir la puerta y quitar la mercancía en conservación.
3. Limpiar las paredes y los accesorios con una esponja humedecida con agua y un poco de bicarbonato de sodio y secar cuidadosamente.

9. SUSTITUCIÓN DE LAS LÁMPARAS INTERNAS
1. Desconectar la alimentación. **2.** Quitar los tornillos de fijación de un portalámpara. **3**. Separar el portalámpara del tubo fluorescente con el transparente de protección. **4**. Sacar el tubo del otro portalámpara. **5.** Quitar el tubo transparente de protección. **6.** Sustituir el tubo fluorescente. **7.** Reponer todo en el orden inverso (Véase figura 5).

Guide de l'opérateur:

1)Déballage
2)Réglage des étagères
3)Nettoyage interne
4)Nettoyage externe
5)Branchement au réseau électrique
6)Réglage
7)Contrôle du fonctionnement régulier
8)Nettoyage interne
9)Remplacement des lampes internes

Manuel du préposé à l'entretien (Pag.49):

1)Nettoyage du condensateur
2)Nettoyage de l'évaporateur
3)Remplacement d'une porte vitrée coulissante
4)Schema electrique, schema installation de refrigeration

F

AVERTISSEMENTS (voir illustration 10)

Il est très important que ce manuel de mode d'emploi soit bien rangé pour de futures consultations mais aussi pour des raisons de sécurité.
1. Seuls des adultes devront faire fonctionner cet appareil. Ne pas laisser des enfants toucher les commandes ou jouer avec l'appareil. **2**. Il est interdit d'altérer ou de modifier les caractéristiques de l'appareil. **3**. Les travaux électriques nécessaires pour l'installation de l'appareillage doivent être exécutés par un électricien qualifié ou par une personne compétente. **4**. Ne jamais essayer de réparer l'appareil tout seuls. Des réparations effectuées par des personnes inexpérimentées peuvent provoquer de graves dommages. **5**. L'assistance à cet appareil doit être effectué par un Centre de Service Après-Vente autorisé. Utiliser seulement des pièces de rechange originales. **6**. L'appareillage n'est pas adapté pour la conservation de denrées non alimentaires. **7**. Le Constructeur décline toute responsabilité au cas où les normes en faveur de la prévention des accidents de travail, n'étaient pas respectées. En outre, il se réserve le droit d'apporter toutes les modifications qu'il jugera utiles, sans aucun préavis. **8**. Eviter d'exposer l'appareil directèment aux rayons du soleil. **9**. N'installè pas l'appareil près soucer de chaleur comme radiateurs, calorifères etc. Courants d'air (fenêtres, portes, grilles de ventilation, de climatisation, etc ...). **10**. Mantenir les grilles de ventilation du groupe compresseur loin de murs au moins 30cm. **11**. Rappelez-vous que les produits exposés ne doivent pas dépasser du périmètre des étagères ou des grilles. **12**. Si vous deviez constater une formation anormale de givre sur l'évaporateur, provoqué par l'humidité de l'air ou par les produits à réfrigérer, nous vous conseillons de fermer le compresseur et de disposer la marchandise dans un récipient réfrigéré à la même température pour toute la durée nécessaire au dégivrage ; si vous laissez l'appareil dans ces conditions, le compresseur fonctionnera en continu, ce qui aura pour conséquence une consommation inutile de courant électrique et un faible rendement de l'appareil. **13**. Si l'appareil reste inutilisée et donc arrêtée, il est indispensable de laisser une ouverture de porte d'un minimum de 10 cm. **14.** N'allumez pas la vitrine/neon avec l'appareil etendu.

Nos produits sont conçus pour utilisation à l'intérieur: ne pas installer à l'extérieur des locaux/magasins.

1. DÉBALLAGE
EMBALLAGE DANS DES BOÎTES EN CARTON 1a. Enlever les bandes qui cerclent l'emballage et dégager le carton vers le haut. **EMBALLAGE DANS DES CAISSES EN BOIS 1b.** Déclouer les planches de bois en faisant attention aux clous. **2**. Enfiler les fourches de l'élévateur entre la vitrine et la palette ou la caisse. **3.** Soulever la vitrine. **4.** Éliminer la palette ou la caisse. **5.** Poser la vitrine sur un plan nivelé horizontal, en réglant les pieds. **6.** S'assurer de n'avoir rien laissé dans l'emballage avant de le jeter. **7**. Séparer les matières de l'emballage selon leur composition, afin d'en faciliter l'élimination(voir illustration 1).

2. RÉGLAGE DES ÉTAGÈRES
1. Rehausser l'étagère. **2.** La retirer. (voir illustration 2).

3. NETTOYAGE INTERNE
1. Enlever la pellicule de protection des plateaux. **2.** Nettoyer les parties internes et les vitres à l'aide d'une éponge souple et de détergents neutres.

4. NETTOYAGE EXTERNE
1. Utiliser les mêmes produits que pour le nettoyage interne. **2.** Enlever la pellicule de protection de l'acier des panneaux et des grilles.

5. BRANCHEMENT AU RÉSEAU ÉLECTRIQUE
1. S'assurer que la tension et la fréquence du réseau correspondent à celles qui figurent sur la plaquette (A) située sur l'appareil. **2.** S'assurer que la prise d'alimentation est **:** ***a)*** *dotée d'un conducteur de mise à la terre ;* ***b)*** *adaptée au courant nominal spécifié sur la plaquette ;* ***c)*** *dotée des protections conformément aux normes IEC : - Interrupteur magnétothermique avec In = valeur nominale indiquée sur la plaquette. - Différentiel avec sensibilité Id = 30 mA*. **3.** S'assurer qu'il n'y a aucun danger d'explosion (AD) dans le local. **4**. S'assurer que le câble d'alimentation monté sur l'appareil convient au local : le câble monté « H05 VVF » est prévu pour des usages internes. **N.B. :** en cas de positionnement incorrect de la vitrine durant le transport ou le stockage, la laisser reposer au moins 3 heures dans une position correcte avant de la mettre sous tension. **5**. Introduire la fiche dans la prise (ne pas utiliser de prises triples ni d'adaptateurs) (voir illustration 3).

F

6. RÉGLAGE
La vitrine est dotée de commandes de réglage. **1. Int. Lumière**: il sert à allumer la lumière interne. **2. Int. de réfrigération**: il sert à allumer le système de réfrigération. **3**. **Thermomètre**: il indique la température à l'intérieur de la vitrine. **Thermostat :** il régle la température de la vitrine. **a)** Appuyer une fois sur la Touche **4 « SET ou P »** pour visualiser la température programmée qu'il sera possible de modifier à l'aide de la Touche **5 « UP »** ou de la Touche **6 « DOWN »** (voir illustration 4).

7. CONTRÔLE DU FONCTIONNEMENT RÉGULIER AVANT L'INTRODUCTION DE LA MARCHANDISE
CONTROLER QUE: 1. La fiche est branchée. **2.** L'interrupteur de l'installation frigorifique est activé et le voyant vert allumé. **3.** Le thermomètre indique une température adéquate pour la marchandise. **4.** L'éclairage interne est activé. **5.** La porte est bien fermée. **6.** L'appareil n'est pas directement exposé aux rayons du soleil ou à la lumière de projecteurs à puissance élevée. **7.** La température ambiante ne dépasse pas les +30°C H. R. 55% prévus pour l'appareil (Classe climatique 4). **8.** Le compartiment moteur est bien ventilé, que l'espace devant la grille est d'au moins 30 cm. **9**. Le logement interne est chargé de façon adéquate, sans qu'un poids excessif ne pèse sur les tablettes et que l'espace pour une bonne circulation interne de l'air froid est suffisant.

8. NETTOYAGE INTERNE (TOUS LES QUINZE JOURS)
1. Couper le courant électrique. **2.** Ouvrir la porte et enlever la marchandise entreposée**. 3.** Nettoyer les parois et les accessoires à l'aide d'une éponge imbibée d'eau mélangée à un peu de bicarbonate de soude. Sécher soigneusement.

9. REMPLACEMENT DES LAMPES INTERNES
1. Débrancher la vitrine. **2.** Dévisser les vis de fixation d'une douille. **3**. Détacher la douille du tube fluorescent revêtu de sa protection transparente. **4**. Dégager le tube de l'autre douille. **5.** Enlever le tube transparent de protection. **6.** Remplacer le tube fluorescent. **7**. Remonter le tout en procédant en sens inverse (voir illustration 5).

Bedieningshandleiding:

1)Uitpakinstructies
2)Het afstellen van de legplanken
3)Het reinigen van de binnenkant
4)Het reinigen van de buitenkant
5)Aansluiting op het elektriciteitsnet
6)De bediening
7)Controle van de goede werking alvorens de levensmiddelen erin te doen
8)Het reinigen van de binnenkant
9)Vervanging van de binnenverlichting

Onderhoudshandleiding (Blz. 49):

1)Het reinigen van de koelinstallatie
2)Het reinigen van de verdamper
3)Het verwijderen van een glazen schuifdeur
4)Elektrisch schema, Schema van de koeleenheid

NL

WAARSCHUWINGEN (zie fig. 10)

It is most important that this instruction booklet is kept together with the appliance both for future reference and for reasons of safety.
1. Dit apparaat mag alleen door volwassenen bediend worden. Laat niet toe dat kinderen met dit produkt spelen of aan de bedieningsknoppen komen. **2**. Pogingen om de hoofdfuncties of karakteristiek van dit apparaat te veranderen of aan te passen in welke vorm dan ook kunnen gevaarlijk zijn. **3**. De aansluiting van de elektriciteit moet uitgevoerd worden door gekwalificeerde electriciens of ander bevoegd personeel. **4.** Probeer nooit zelf reparaties uit te voeren. Door onvakkundige reparaties kunnen grote schade en storingen veroorzaakt worden. **5**. Voor technische hulpverlening moet men zich wenden tot een bevoegde service dienst. Bij het vervangen van onderdelen alleen originele onderdelen gebruiken. **6**. Deze apparatuur is alleen geschikt voor de opslag van levensmiddelen. **7**. De fabrikant van deze apparatuur is niet verantwoordelijk voor de gevolgen van misbruik of handelingen in strijd met deze veiligheidsinstrukties. Bovendien behoudt zij het recht verbeteringswerkzaamheden uit te voeren zonder er melding van te maken. **8**. Installeer de vitrine niet rechtstreeks in de zon. **9.** Installeer het apparaat niet in de buurt van warmtebronnen, zoals kachels, centrale verwarming enz. **10**. Houd de ventilatieroosters van de compressorgroep ten minste 30cm van de wand. **11**. Denk eraan dat de tentoongestelde producten niet buiten de omtrek van de schappen of roosters mogen steken. **12**. Bij abnormale ijsvorming op de verdamper die wordt veroorzaakt door de luchtvochtigheid of door de te koelen producten, is het raadzaam de compressor uit te schakelen en de waren in een geschikte op dezelfde temperatuur gekoelde houder te plaatsen voor de tijd die nodig is voor het ontdooien; als dit niet gebeurt, zal de compressor voortdurend werken met als gevolg een onnodig energieverbruik en een lage prestatie.
13. Als de vitrine stilstaat en niet wordt gebruikt, moet de deurminstens 10 cm open worden gelaten.
14. Houd de neonverlichting niet ingeschakeld indien de koeling niet ingeschakeld is.

Onze producten zijn bedoeld voor binnengebruik – installeer ze niet buiten vertrekken/winkels.

1. UITPAKINSTRUCTIES
KARTONNEN VERPAKKING 1a. Snijd omliggend tape door. Verwijder de kartonnen verpakking door deze naar boven te schuiven. **HOUTEN KIST 1b**. Haal de spijkers voorzichtig uit het hout. **2**. Steek de vorken van de vorkheftruck tussen het apparaat en de pallet of kist. **3**. Til het apparaat op. **4**. Verwijder de pallet of kist. **5.** Plaats het apparaat op een vlakke horizontale bodem en zet het met behulp van de pootjes waterpas. **6.** Controleer dat de verpakking helemaal leeg is, alvorens deze weg te gooien.
7. Scheid de verschillende materialen van de verpakking om het verwerken ervan te vergemakkelijken (zie fig. 1).

2. HET AFSTELLEN VAN DE LEGPLANKEN
1. Til de legplank op. **2**. Verwijder deze. (zie fig. 2).

3. HET REINIGEN VAN DE BINNENKANT
1. Verwijder het beschermingsfolie van de schappen. **2**. Reinig de binnenkant en de glasplaten alleen met een zachte spons en een neutraal schoonmaakmiddel.

4. HET REINIGEN VAN DE BUITENKANT
1. Gebruik dezelfde middelen als bij het reinigen van de binnenkant. **2.** Verwijder het beschermingsfolie van het staal van de panelen en de roosters**.**

5. AANSLUITING OP HET ELEKTRICITEITSNET
1. Voordat u het apparaat aansluit, controleren of de netspanning en de frequentie overeenkomen met die, die aangegeven staan op het typeplaatje (A) dat zich op het apparaat bevindt. **2**. Controleer of het stopcontact de volgende technische eigenschappen heeft: ***a)*** *Voorzien van aardleiding.* ***b)*** *Geschikt voor de nominale netspanning zoals aangegeven op het typeplaatje****.c)*** *Voorzien van de beschermingen zoals voorgeschreven in de IEC normen.- Contactverbreker met In = nominale waarde, zoals vermeld op het plaatje met de technische gegevens.- Aardlekschakelaar met Id gevoeligheid = 30mA.* **3.** Controleer of er in de ruimte van installatie geen gevaar voor explosie bestaat (AD). **4**. De gemonteerde kabel: H05 VVF is geschikt voor gebruik binnenshuis. **N.B.** Indien het apparaat tijdens het transport of de opslag per ongeluk verkeerd is neergezet, dient u deze minstens 3 uur op de juiste stand te laten rusten, alvorens deze op het elektriciteitsnet aan te sluiten. **5**. Steek de stekker in het stopcontact (gebruik geen driewegstekkers en verloopstekkers) (zie fig. 3)

6. DE BEDIENING
Het apparaat is uitgerust met regelknoppen. **1**. **Lichtschakelaar:** deze dient om de binnenverlichting aan te doen. **2. Schakelaar koelinstallatie:** deze dient om de koelinstallatie in werking te stellen.
3. Thermometer: deze geeft de temperatuur binnenin het apparaat aan. **Thermostaat:** deze regelt de temperatuur van het apparaat: **a)** Wanneer u éénmaal op toets **4** "**SET of P**" drukt, wordt de ingestelde temperatuur weergegeven, die gewijzigd kan worden door op toets **5** "**UP**" of toets **6** "**DOWN"** te drukken (zie fig. 4).

7. CONTROLE VAN DE GOEDE WERKING ALVORENS DE LEVENSMIDDELEN ERIN TE DOEN
1. De stekker zit in het stopcontact. **2**. De schakelaar van de koelinstallatie is ingeschakeld en het groene lichtje brandt. **3.** De thermometer geeft een temperatuur aan die geschikt is voor de waren. **4**. De binnenverlichting is ingeschakeld**. 5.** De deur is goed gesloten. **6**. Het apparaat staat niet rechtstreeks in de zon of onder felle lampen. **7.** De omgevingstemperatuur is niet hoger dan +30ºC R.V. 55%, waarvoor het apparaat geschikt is (Klimaatklasse 4). **8**. Er is tenminste 30 cm ruimte zonder belemmeringen voor het rooster van de motor, om zeker te zijn van een goede luchtstroming naar het motorgedeelte. **9.** De interne ruimte is goed geladen, zonder de platen te zwaar te belasten. Er is voor genoeg ruimte gezorgd, voor een goede interne circulatie van de koude lucht.

8. HET REINIGEN VAN DE BINNENKANT (OM DE 2 WEKEN)
1. Schakel de elektriciteit. **2**. Doe de deur open en neem de voedingsmiddelen eruit. **3.** De wanden en de toebehoren met een in water en een beetje natriumbicarbonaat vochtig gemaakte spons schoonmaken en vervolgens zorgvuldig afdrogen.

9. VERVANGING VAN DE BINNENVERLICHTING
1. Schakel de elektriciteit uit. **2.** Draai de bevestigingsschroeven van een lamphouder los. **3**. Neem de lamphouder van de tl-buis met de bescherming. **4**. Neem de tl-buis uit de andere lamphouder.
5. Verwijder de doorzichtige beschermingbuis. **6**. Vervang de tl-buis. **7.** Breng alles in de oorspronkelijke staat terug door in omgekeerde volgorde te werk te gaan (zie fig. 5).

NL

Manual do operador:

1)Abertura da embalagem
2)Regulação das prateleiras
3)Limpeza interna
4)Limpeza externa
5)Ligação à rede eléctrica
6)Regulação
7)Controlo de um regular funcionamento
8)Limpeza interna
9)Substituição das lâmpadas internas

Manual do ténico de manutenção (Pag.50):

1)Limpeza do condensador
2)Limpeza do evaporador
3)Remoção de uma porta de vidro corrediça
4)Esquema eléctrico,Esquema do sistema de arrefecimento

P

ADVERTÊNCIAS (ver a fig. 10)

È muito importante que este manual de instruções seja conservado junto com a aparelhagem para consultações futuras, por motivos de segurança.
1. Esta aparelhagem deve entrar em função só através da intervenção de pessoas adultas. Não permita às crianças de modificar os comandos ou brincar com o produto. **2.** É arriscado alterar, ou de qualque modo, modificar as características do produto. **3**. Os trabalhos eléctricos necessários para a instalação da aparelhagem devem ser realizado por electricista qualificado ou por pessoa competente. **4**. Não tente nunca consertar a máquina sem nenhuma ajuda. Reparações efetuadas por pessoas inexperientes podem causar danos ou graves disfunções. **5**. A assistência para este produto deve ser efetuada por um Centro de Assistência Técnica autorizado. Use só peças de troca originais. **6.** A aparelhagem não é adequada para a conservação de produtos diferentes daqueles alimentares. **7**. A casa construtora declina toda e qualquer responsabilidade no caso em que estas normas contra acidentes não forem respeitadas. Além disto, se reserva o direito de realizar modificações melhorativas sem nenhum pré-aviso. **8**. Evitar de instalar a vitrina directamente sob os raios do sol. **9**. Não instalar o aparelho em proximidades de fontes de calor tais como aquecedores, caloríficos, etc. **10**. Manter as grelhas de ventilação do grupo compressor distante das paredes pelos menos de uns 30 cm.
11. Recorde-se de não deixar os produtos expostos sobressair fora do perímetro das prateleiras ou grelhas. **12**. Ao se verificar formação anor-mal de gelo no evaporador, causado pela humidade do ar ou pelos produtos a serem refrigerados, aconselhamos parar o compressor e pôr a mercadoria num apropriado contentor refrigerado com a mesma temperatura, durante o tempo necessário para o descongelamento; caso contrario o compressor funcionará continuamente provocando um inútil consumo de energia eléctrica e pouco rendimento. **13**. Se a vitrina ficar parada e inutilizada, é indispensável deixar a portaaberta no mínimo uns 10 cm. **14.** Não manter a iluminação acesa / neon ligada sem a rifrigeração inserida.

Os nossos productos destinam-se a ser utilizados em interiores – è favour de não os instalr em zones exteriores a edificios.

1. ABERTURA DA EMBALAGEM
EMBALAGEM EM CAIXA DE CARTÃO 1a. Corte a fita e extraia a caixa por cima. **EMBALAGEM EM CAIXA DE MADEIRA 1b.** Despregue as tábuas de madeira, tomando cuidado com os pregos.
2. Introduza os garfos do elevador entre a aparelhagem e o pallet ou caixa. **3.** Eleve a aparelhagem.
4. Elimine o pallet ou a caixa. **5**. Posicione a aparelhagem num plano horizontal nivelado, regulando os pés. **6.** Preste cuidado para não deixar nenhum elemento na embalagem antes de deitá-la. **7.** Separe os materiais da embalagem de acordo com a sua composição para facilitar a eliminação (ver a fig. 1).

2. REGULAÇÃO DAS PRATELEIRAS
1. Levante o suporte**. 2.** Extraia-o. (ver a fig. 2).

3. LIMPEZA INTERNA
1. Tire a película de protecção das bandejas. **2.** Limpe as partes internas e as vidraças apenas com uma esponja macia e detergentes neutros.

4. LIMPEZA EXTERNA
1. Utilize os mesmos produtos usados para a limpeza interna. **2**. Remova a película de protecção do aço dos painéis e das grelhas.

5. LIGAÇÃO À REDE ELÉCTRICA
1. Verifique se a tensão e a frequência da rede correspondem às indicadas na placa (A) posta na aparelhagem. **2.** Verifique se a tomada de alimentação está: ***a)*** *Munida de um condutor de ligação à terra.* ***b)*** *Adequada à corrente nominal especificada na placa.* ***c)*** *Munida das protecções de acordo com as normas IEC: - Interruptor termomagnético com In = valor nominal indicado na placa - Diferencial com sensibilidade Id = 30 mA*. **3.** Verifique se no ambiente não há perigo de explosão (AD). **4.** O cabo de alimentação montado na aparelhagem é do tipo "H05 VVF" para ambientes internos. **NOTA.** Se durante o transporte ou o armazenamento a aparelhagem for colocada de modo errado na posição incorrecta, deixe-a na condição de repouso por pelo menos 3 horas na posição correcta antes de ligar a alimentação. **5**. Introduza a ficha na tomada (não utilize fichas triplas nem reduções) (ver a fig. 3).

6. REGULAÇÃO
A aparelhagem possui comandos de regulação. **1. Int. da luz:** serve para acender a luz interna. **2. Int. de arrefecimento:** serve para ligar o sistema de arrefecimento. **3. Termómetro:** indica a temperatura no interior da aparelhagem. **Termostato:** regula a temperatura da aparelhagem. **a)** Ao carregar na tecla **4 "SET o P"** uma vez visualiza-se a temperatura seleccionada, que poderá ser modificada mediante a tecla **5 "UP"** ou a tecla **6 "DOWN"** (ver a fig. 4).

P

7. CONTROLO DE UM REGULAR FUNCIONAMENTO, ANTES DE INTRODUZIR A MERCADORIA
Verifique se: **1**. A ficha está ligada. **2**. O interruptor do sistema frigorífico está activado, com a luz verde acesa. **3.** O termómetro indica um valor adequado às mercadorias. **4**. As luzes internas estão acesas. **5.** A porta está bem fechada. **6.** Não há raios solares ou de faróis com elevada potência a reflectir directamente na aparelhagem. **7.** A temperatura ambiente não é superior a +30 °C - Hum. Rel. 55%, pela qual a aparelhagem está habilitada (Classe climática 4). **8.** É garantido um fluxo de ar adequado ao compartimento do motor, sem obstruções na frente da grelha por pelo menos 30 cm. **9.** O compartimento interno está carregado adequadamente, sem um peso excessivo nas prateleiras, deixando espaços suficientes para uma boa circulação interna do ar frio.

8. LIMPEZA INTERNA (A CADA QUINZE DIAS)
1. Desligue a alimentação. **2**. Abra a porta e tire a mercadoria conservada. **3**. Limpe as paredes e os acessórios com uma esponja humedecida com água e um pouco de bicarbonato de sódio e enxugue cuidadosamente

9. SUBSTITUIÇÃO DAS LÂMPADAS INTERNAS
1. Desligue a alimentação**. 2**. Desaperte os parafusos de fixação de um suporte da lâmpada. **3.** Desengate o suporte da lâmpada do tubo fluorescente com o transparente de protecção. **4.** Extraia o tubo do outro suporte da lâmpada. **5.** Tire o tubo transparente de protecção. **6.** Substitua o tubo fluorescente. **7.** Volte a montar o conjunto procedendo na ordem inversa (ver a fig. 5).

Manual för operatören:

1)Anvisningar för uppackning
2)Reglering av hyllorna
3)Invändig rengöring
4)Utvändig rengöring
5)Nätanslutning
6)Reglering
7)Kontroll av utrustningens funktion
8)Invändig rengöring
9)Utbyte av inre belysning

Manual för underhållspersonalen (sid. 50):

1)Rengöring av kondensorn
2)Rengöring av förångaren
3)Borttagning av skjutdörr i glas
4)Elschema, Ritning över kylenhet

S

FÖRSIKTIGHETSÅTGÄRDER (se fig. 10)

Det är mycket viktigt att denna bruksanvisning förvaras i anslutning till apparaten för framtida behov och av säkerhetsskäl.
1. Denna apparat får endast användas av vuxna personer. Låt aldrig minderåriga fingra på reglagen eller leka med produkten. **2**. Det är riskfyllt att modifiera apparatens egenskaper. **3**. Arbeten på elsystemet i samband med installering av apparaten bör utföras av en kvalificerad elektriker eller en kompetent person. **4**. Försök aldrig att reparera apparaten på egen hand. Reparationer utförda av ej kvalificerade personer kan orsaka skador och allvarliga funktionsfel. **5**. Service av denna produkt ska utföras av en auktoriserad serviceverkstad. Använd endast originalreservdelar. **6**. Apparaten är inte avpassad för att förvara andra varor än livsmedel. **7**. Tillverkaren avsäger sig allt ansvar om dessa säkerhetsföreskrifter inte respekteras. Vidare förbehålls rätt till ändringar utan varsel. **8**. Undvik att installera montern under direkt solljus. **9**. Installera inte apparaten i närheten av värmekällor (t.ex. kaminer, element o.s.v.). **10**. Se till att kompressorns ventilationsgaller placeras på ett avstånd på 30 cm från väggar. **11**. Placera inte produkter i montern som är större än hyllornas och gallrens omkrets. **12**. Om det bildas för mycket is på evaporatorn p.g.a. luftfuktighet eller varor som ska nedkylas rekommenderas det att stanna kompressorn och placera varorna i en lämplig kylbehållare med samma kyltemperatur under avfrostningen. I motsatt fall fortsätter kompressorn att fungera med hög energiförbrukning och dålig effekt. **13**. Det är nödvändigt att lämna luckan öppen (min. 10 cm) om montern inte används. **14.** Ha inte neonlyset tänt om inte kulaggregatet är anslutet.

Våra produkter är avsedda att användas inomhus - installera dem inte utanför lokalen/affären.

1. ANVISNINGAR FÖR UPPACKNING
FÖRPACKNING I PAPPKARTONG 1a. Skär av tejpen. Avlägsna pappkartongen genom att skjuta den uppåt. **FÖRPACKNING I TRÄLÅDA 1b**. Dra försiktigt ur spikarna ur trälådan. **2.** För in truckgafflarna mellan anordningen och pallen eller lådan. **3**. Lyft apparaten. **4.** Kassera pallen eller lådan. **5.** Placera skåpet på ett jämnt horisontellt plan, reglera med justeringsfötterna. **6.** Se upp innan du kastar bort förpackningen så att du inte lämnat kvar något i den. **7.** Tänk på att skilja på de olika förpackningsmaterialen, så att du förenklar avfallshanteringen (se fig. 1).

2. REGLERING AV HYLLORNA
1. Höj konsolen. **2**. Dra ut den. (se fig. 2).

3. INVÄNDIG RENGÖRING
1. Ta loss skyddsfilmen från brickorna. **2.** Rengör alla inre ytor och glasskivor med en mjuk svamp och skonsamma rengöringsmedel.

4. UTVÄNDIG RENGÖRING
1. Använd samma sorts produkter som vid rengöring av insidan. **2.** Ta bort skyddsfilmen från stålet på panelerna och gallren.

5. NÄTANSLUTNING
1. Se till att nätspänning och nätfrekvens motsvarar vad som står på typskylten A på apparatens baksida.
2. Kontrollera att eluttaget: ***a)*** *är jordat på rätt sätt.* ***b)*** *klarar märkströmmen, som anges på utrustningens märkplåt.*

***c)** är försett med skydd i överensstämmelse med IEC-reglerna: - Termomagnetisk brytare där In=märkvärdet som anges på typskylten. Differentialbrytare med känslighet Id=30 mA.* **3**. Se till att det inte finns någon som helst explosionsrisk i omgivningen (AD). **4.** Kabeln monterad på utrustningen: "H05 VVF" är avsedd för inomhusbruk. **OBS:** Om utrustningen under transport eller magasinering ställts fel horisontellt eller upp och ner, låt den vila minst 3 timmar innan du kopplar in strömmen. **5.** Sätt i stickkontakten (använd inte grenkontakt eller adapter) (se fig. 3).

6. REGLERING
Anordningen är utrustad med justerreglage. **1. Ljusbrytare:** För att tända de inre lamporna.
2. Kylbrytare: För att sätta på kylaggregatet. **3. Termometer:** Anger temperaturen inuti apparaten.
Termostat: Reglerar temperaturen inuti disken. **a)** Tryck på tangent **4 "SET och P"** en gång för att visa den inställda temperaturen som kan ändras med tangent **5 "UP"** eller tangent **6 "DOWN"** (Se fig. 4)

7. KONTROLL AV UTRUSTNINGENS FUNKTION, INNAN VARORNA LÄGGS IN
1. Kontakten är ansluten. **2**. Kyldiskens strömbrytare är påslagen och att den gröna lampan lyser.
3. Termometern ska visa rätt värde för matvarorna. **4.** Den invändiga belysningen är inkopplad. **5.** Dörren stängts ordentligt. **6.** Kyldisken inte utsätts för direkt solljus eller kraftig belysning. **7.** Lokalens temperatur får inte överskrida +30°C med relativ fuktighet på 55%, som anordningen är avsedd för (klimatklass 4).
8. Se till att luftflödet är lämpligt för motorrummet, att inga hinder ligger framför gallret och att avståndet är minst 30 cm. **9.** Det inre facket måste belastas jämt och hyllorna får inte lastas för tungt. Lämna tillräckligt utrymme för den invändiga kylluftscirkulationen.

8. INVÄNDIG RENGÖRING (VAR 14:E DAG)
1. Bryt strömmen. **2.** Öppna dörren och ta ur kylvarorna. **3.** Rengör väggarna och tillbehören med en svamp som fuktats i vatten och lite bikarbonat. Torka torrt ordentligt.

9. UTBYTE AV INRE BELYSNING
1. Bryt strömmen. **2.** Skruva loss skruvarna som håller fast lamphållaren**. 3.** Dra loss lamphållaren från lysröret med det genomskinliga skyddsröret. **4.** Dra ur röret ut den andra lamphållaren. **5**. Ta bort det genomskinliga skyddsröret. **6.** Byt lysrör. **7.** Montera delarna i motsatt ordning (se figur 5).

S

Vejledning til operatør:

1)Instruktioner om udpakning
2)Regulering af hylder
3)Indvendig rengøring
4)Udvendig rengøring
5)Tilslutning til strømforsyningen
6)Regulering
7)Funktionskontrol inden der lægges madvarer
8)Indvendig rengøring
9)Udskiftning af indvendige pærer

Vejledning til vedligeholdelsespersonale (Side 50):

1)Rengøring af kondensatoren
2)Rengøring af fordamperen
3)Aftagning af en glasskydedør
4)Ledningsdiagram, Diagram over køleenheden

DK

ADVARSEL (Jvf. fig. 10)

Det er meget vigtigt, at denne instruktionsanvisning holdes sammen med apparatet både for fremtidige referencer og af sikkerhedshensyn.
1. Dette apparat må kun betjenes af voksne. Man bør ikke tillade børn at benytte reguleringen eller lege med dette produkt. **2**. Forsøg på at ændre eller på anden måde modificere dette produkts hovedfunktioner og egenskaber kan medføre sikkerhedsrisiko. **3**. De elektriske installationer på dette produkt må kun udføres af en elektriker eller anden kompetent person. **4**. Udfør aldrig reparationer uden hjælp. Reparationer af ukyndige kan medføre funktionsfejl eller alvorlige skader. **5**. Reparationer af apparatet skal finde sted ved et autoriseret servicecenter. Anvend udelukkende originale reservedele. **6**. Apparatet er kun egnet til opbevaring af madvarer. **7**. Producenten kan ikke gøres ansvarlig for skader, der opstår som følge af manglende overholdelse af disse normer vedrørende forebyggelse af arbejdsulykker. Producenten forbeholder sig endvidere ret til udførelse af ændringer uden forudgående meddelelse herom, såfremt ændringerne er et led i produktudvikling. **8**. Installér ikke montren på steder med direkte sollys. **9**. Installér ikke apparatet i nærheden af varmekilder (eksempelvis varmeapparater, radiatorer osv.). **10**. Sørg for, at kompressorens udluftningsriste anbringes min. 30 cm fra væggene. **11**. Husk at montren ikke må benyttes til udstilling af produkter, der er større end hyldernes eller ristenes omkreds. **12**. I tilfælde af dannelse af is på fordamperen som følge af fugtighed i luften eller i fødevarerne, som skal afkøles, anbefales det at standse kompressoren og anbringe varerne i køleskab/køledisk, indtil afrimningen har fundet sted. I modsat fald opretholdes kompressorens funktion konstant, hvilket medfører unødigt energiforbrug og reduceret ydelse. **13**. Det er nødvendigt at lade lågen stå åben (min. 10 cm), hvis montren standses og ikke længere skal benyttes. **14.** Lad ikke neonbelysningen være tændt, hvis kølingen ikke er koblet til.

Vores produkter er beregnet til indendørs brug og må derfor ikke installeres uden for lokalet/forretningen.

1. INSTRUKTIONER OM UDPAKNING
EMBALLERING I PAPKASSE 1a. Skær det omliggende strapbånd over, fjern papkassen ved at trække den opad. **EMBALLERING I TRÆKASSE 1b.** Tag forsigtigt træbrædderne af, men pas på sømmene. **2**. Indsæt truckens gafler mellem apparatet og pallen eller kassen. **3**. Løft apparatet **4**. Fjern pallen eller kassen. **5**. Anbring apparatet på et fuldstændigt vandret underlag, og reguler fødderne. **6.** Kontrollér at emballagen er tom, inden den kasseres. **7.** Sortér emballagens forskellige dele på baggrund af materialetypen for at forenkle bortskaffelsen (Jvf. fig. 1).

2. REGULERING AF HYLDER
1. Løft hylden**. 2.** Træk den ud. (jvf. fig. 2).

3. INDVENDIG RENGØRING
1. Fjern plastfilmen, der beskytter bakkerne. **2.** Rengør apparatet indvendigt og ruderne, men udelukkende med en blød svamp og skånsomme rengøringsmidler.

4. UDVENDIG RENGØRING
1. Anvend samme rengøringsprodukter som i forbindelse med den indvendige rengøring. Fjern plastfilmen, der beskytter det rustfri stål på panelerne og i trådhylderne.

5. TILSLUTNING TIL STRØMFORSYNINGEN
1. Kontrollér, at netspænding og -frekvens er i overensstemmelse med angivelserne på skiltet, A, der er anbragt på apparatet. **2.** Man skal kontrollere, at stikkontakten er: ***a)*** *er forsynet med en jordleder* ***b)*** *er passende i forhold til mærkestrømmen* ***c)*** *er forsynet med beskyttelsesanordninger som foreskrevet i IEC normerne - Termomagnetisk differentialafbryder med In = nominel mærkeværdi - differentialafbryder med udløsningsstrøm på Id = 30 mA*. **3.** Man skal sikre, at der ikke er fare for eksplosion (AD). **4**. Apparatets forsyningsledning er af typen H05VVF og er egnet til indendørs brug. **N. B.** Hvis apparatet under transport eller opbevaring ved en fejltagelse er blevet anbragt på den forkerte led, skal man lade det hvile i mindst 3 timer i vertikal position, inden man slutter det til el-nettet (Jvf. Fig. 3).

6. REGULERING
Apparatet er forsynet med kontrolknapper. **1. Afbryder for lamper:** Anvendes til at tænde lamperne. **2. Afbryder til afkøling:** Anvendes til tænding af køleenheden. **3. Termometer:** Angiver temperaturen inde i apparatet. **Termostat:** Regulerer temperaturen inde i apparatet: **a)** ved at trykke på tast **4 ”SET eller P”** (kun en gang) er det muligt at fremvise cellens indstillede temperatur, der kan ændres ved at man trykker på tast **5 ”UP”** eller på tast **6 ”DOWN”(**Jvf. Fig. 4).

7. FUNKTIONSKONTROL INDEN DER LÆGGES MADVARER
KONTROLLER AT: 1. Stikket er sat i stikkontakten. **2**. Kontakten til køleenheden er sat i, og at det grønne lys lyser. **3**. Termometret viser en temperatur, som passer til de aktuelle madvarer. **4**. Det indvendige lys er slået til. **5.** Døren er ordentligt lukket. **6**. Apparatet ikke udsættes for direkte sollys eller en stærk varmelampe over apparatet. **7**. Rumtemperaturen ikke er højere end den temperatur, som apparatet er indstillet til (+30° C R. L. 55%) (Klimaklasse: 4). **8**. Der er tilstrækkelig luft, mindst 30 cm, omkring gitteret, der dækker motoren for at sikre tilstrækkeligt med luft omkring motoren. **9**. Placeringen af varerne inde i apparatet er korrekt og at hylderne, og placeret således, at den kolde luft kan cirkulere ordentligt, især mellem det bageste glas og hylderne udfor luftførings mundingerne.

8. INDVENDIG RENGØRING (HVER 14. DAG)
1. Afbryd for elektriciteten således. **2.** Åbn døren og tag madvarerne ud. **3.** Rens væggene og tilbehøret med en svamp, der er fugtet med vand og lidt natrium bikarbonat, og tør omhyggeligt efter.

9. UDSKIFTNING AF INDVENDIGE PÆRER
1. Afbryd for elektriciteten. **2.** Løsn skruerne, der holder den øverste fatning. **3**. Løsgør den øverste fatning fra lysstofrøret med det det gennemsigtige beskyttende rør. **4**. Fjern røret fra den nederste fatning. **5**. Fjern det gennemsigtige beskyttende rør. **6.** Udskift lysstofrøret. **7.** Montér alle dele i modsat rækkefølge (Jvf. fig.5).

DK

Käyttöopas:
1)Pakkauksen avausohjeet
2)Hyllyjen säätäminen
3)Sisäpuolen puhdistus
4)Ulkopuolen puhdistus
5)Liitäntä sähköverkkoon
6)Säätö
7)Asianmukaisen toiminnan tarkistus ennen tuotteiden sijoittamista
8)Sisäpuolen puhdistus
9)Sisälamppujen vaihtaminen

Huolto-opas (sivu 51):

1)Kondensaattorin puhdistus
2)Haihduttimen puhdistus
3)Lasisen liukuoven poistaminen
4)Johtojen kaavakuva, Jäähdytyslaitteen kaavakuva

FIN

VAROITUKSIA (katso kuva 10)

On erittäin tärkeää turvallisuuden kannalta, että ohjekirja säilytetään laitteen ohessa tulevaa käyttöä varten.
1. Laitetta saavat käyttää ainoastaan aikuiset. Älä anna lasten koskea käyttölaitteisiin tai leikkiä tuotteella. **2**. Tuotteen ominaisuuksien muuttaminen on vaarallista. **3**. Laitteen sähköasennuksen saa suorittaa ainoastaan ammattitaitoinen sähköasentaja tai joku muu asiantunteva henkilö. **4**. Älä yritä koskaan korjata laitetta itse. Ammattitaidottomien henkilöiden suorittamat korjaukset saattavat aiheuttaa vaurioita tai toimintahäiriöitä. **5**. Tuotteen saa huoltaa ainoastaan valtuutettu tekninen huoltokeskus. Käytä ainoastaan alkuperäisiä varaosia. **6**. Laite soveltuu ainoastaan elintarvikkeiden säilytykseen. **7**. Valmistaja vapautuu kaikesta vastuusta, jos turvamääräyksiä ei noudateta. Lisäksi valmistaja pidättää itselleen oikeuden suorittaa laitteen toimintaa parantavia muutoksia ilman ennakkoilmoitusta. **8**. Älä asenna vitriiniä suoraan auringonvaloon. **9**. Älä asenna laitetta lähelle lämpöä tuottavia laitteita, kuten lämmittimiä, lämpöpattereita jne. **10**. Jätä kompressoriyksikön ritilöiden ja seinien välille vähintään 30 cm etäisyys. **11**. Muista, että esillä olevien tuotteiden ei tule työntyä ulos hyllyiltä tai ritilöiltä. **12**. Jään muodostuminen haihduttimeen on epänormaalia ja johtuu ilman kosteudesta tai säilytettävistä tuotteista. Suorita sulatus: aseta tuotteet sulatuksen ajaksi astiaan, joka on jäähdytetty samaan lämpötilaan kuin laite, ja pysäytä kompressori. Muuten kompressori toimii jatkuvasti kuluttaen turhaan sähköä ja antaen heikon tuloksen**. 13**. Jos vitriiniä ei käytetä, jätä ovi auki vähintään 10 cm; tämä on erittäin tärkeää. **14.** Älä pidä neonvaloa sytytettynä, jos jäähdytystä ei ole kytketty toimintaan.

Tuotteemme on tarkoitettu sisäkäyttöön - älä asenna toimitilan/liikkeen ulkopuolelle.

1. PAKKAUKSEN AVAUSOHJEET
PAHVIPAKKAUKSET 1a. Leikkaa ympäröivä teippi, poista laatikko yläkautta nostamalla.
PUUPAKKAUS 1b. Irrota naulat varovasti puupakkauksesta. **2.** Aseta trukin haarukat laitteen ja kuormalavan tai laatikon väliin. **3.** Nosta laite. **4.** Irrota kuormalava tai laatikko. **5**. Aseta laite tasaiselle vaakapinnalle, säädä säätöjaloilla. **6.** Varmista, ettei pakkauksen sisälle jää mitään ennen sen hävittämistä. **7.** Lajittele pakkausmateriaalit niiden koostumuksen mukaan materiaalien hävittämisen helpottamiseksi (katso kuva 1).

2. HYLLYJEN SÄÄTÄMINEN
1. Nosta kehikko. **2.** Vedä kehikko ulos. (katso kuva 2).

3. SISÄPUOLEN PUHDISTUS
1. Irrota säiliöissä oleva suojakalvo. **2**. Puhdista sisäosat ja lasit ainoastaan pehmeällä sienellä ja neutraalilla puhdistusaineella.

4. ULKOPUOLEN PUHDISTUS
1. Käytä ulkopuolen puhdistuksessa samoja tuotteita kuin sisäpuolen puhdistuksessa. **2.** Poista paneeleiden ja ritilöiden teräsosissa oleva suojakalvo.

5. LIITÄNTÄ SÄHKÖVERKKOON
1. Varmista, että sähköverkon jännite ja taajuus vastaavat laitteeseen kiinnitetyn kyltin A arvoja.
2. Varmista, että pistorasia on: ***a)*** *Varustettu maadoitusjohtimella.* ***b)*** *Soveltuu arvokyltissä ilmoitetulle nimellisvirralle.* ***c)*** *Varustettu IEC-standardien mukaisilla suojalaitteilla: -Lämpömagneettinen katkaisin, jonka In = kyltin nimellisarvo. - Differentiaalikatkaisin, jonka herkkyys on Id=30 mA***. 3**. Varmista, että ympäristössä ei ole räjähdysvaaraa (AD). **4.** Laitteeseen asennettu sähköjohto "H05VVF" soveltuu sisäkäyttöön. **HUOM:** Jos laite on kuljetuksen tai varastoinnin aikana asetettu virheellisesti vaakatasoon tai käännetty ylösalaisin, anna laitteen olla oikeassa asennossa vähintään 3 tuntia ennen sähköliitäntää.
5. Työnnä pistoke pistorasiaan (älä käytä haaroitus- tai pienennysliittimiä) (katso kuva 3).

6. SÄÄTÖ
Laite on varustettu seuraavilla säätölaitteilla. **1. Valokytkin:** Käytetään sisävalon sytyttämiseen.
2. Jäähdytyskytkin: Käytetään jäähdytysjärjestelmän käynnistämiseen **3. Lämpömittari:** Ilmoittaa laitteen sisäpuolisen lämpötilan. **Termostaatti:** Säätää laitteen lämpötilaa. a) Asetettu lämpötila saadaan näkyviin painamalla kerran näppäintä **4 "SET tai P".** Asetettua lämpötilaa voidaan muuttaa painamalla näppäintä **5 “UP”** tai näppäintä **6 “DOWN”** (katso kuva 4).

7. ASIANMUKAISEN TOIMINNAN TARKISTUS ENNEN TUOTTEIDEN SIJOITTAMISTA
1. Pistoke on kytketty. **2**. Jäähdytyslaitteen kytkin on kytketty ja vihreä valo palaa**. 3**. Lämpömittari osoittaa tuotteille sopivaa arvoa. **4**. Sisävalot on sytytetty. **5**. Ovi on kunnolla kiinni. **6.** Laite ei ole alttiina auringonvalolle eikä voimakkaille valoille.**7**. Ympäristön lämpötila ei ole yli +30°C - Suht. kost 55%, jolle laite on säädetty (ilmastoluokka 4).**8.** Moottori saa riittävästi ilmaa; ritilän edessä on tyhjää tilaa vähintään 30 cm. **9**. Sisäpuoli on täytetty oikein siten, että hyllyillä ei ole liikaa painoa ja tilaa jää riittävästi kylmän sisäilman kiertoa varten.

FIN

8. SISÄPUOLEN PUHDISTUS (JOKA 15. PÄIVÄ)
1. Kytke virta ohjeiden mukaisesti. **2.** Avaa ovi ja poista jäädytetyt tuotteet. **3**. Puhdista seinät ja lisäosat veteen ja natriumbikarbonaattiin kostutetulla sienellä. Kuivaa huolellisesti.

9. SISÄLAMPPUJEN VAIHTAMINEN
1. Kytke virta pois päältä. **2.** Ruuvaa toisen valonpitimen kiinnitysruuvit auki **3**. Irrota lampunpidin loisteputkesta, jossa on läpinäkyvä suojus. **4.** Irrota putki toisesta valonpitimestä. **5.** Irrota läpinäkyvä suojaputki. **6.** Vaihda loisteputki. **7.** Aseta osat takaisin paikalleen toistamalla ohjeet päinvastaisessa järjestyksessä (katso kuva 5).

Handleiding van de operator:

1)Opening van de verpakking
2)Het afstellen van de legplanken
3)Schoonmaak van de binnenkant
4)Schoonmaak van de buitenkant
5)Aansluiting op de elektrische stroom
6)De bediening
7)Controle van een gewone
8)Schoonmaak van de binnenkant
9)Vervanging van de interne lampen

Handleiding van de persoon belast met het onderhoud (blz. 51):

1)Schoonmaak van de koelinstallatie
2)Schoonmaak van de verdamper
3)Het verwijderen van een glazen schuifdeur
4)Elektrisch schema, Schema koelinstallatie

WAARSCHUWINGEN (zie fig. 10)

Het is zeer belangrijk dat deze gebruiksaanwijzing bij de apparatuur bewaard wordt om deze in de toekomst, uit veiligheidsoverwegingen, te kunnen consulteren.
1. Dit apparaat mag alleen door volwassenen bediend worden. Laat niet toe dat kinderen ermee spelen of ermee knoeien. **2**. Het is verboden de karakteristieken van het apparaat negatief te veranderen of te wijzigen. **3.** De aansluiting van de elektriciteit moet uitgevoerd worden door een erkende elektrieker of andere bevoegde persoon. **4**. Ga nooit zelf reparaties uitvoeren. Door ondeskundige reparaties kunnen ernstige schade en storingen veroorzaakt worden. **5.** Wend u voor technische hulp tot een bevoegde servicedienst. Gebruik alleen originele reserveonderdelen. **6**. Deze apparatuur is alleen geschikt voor het bewaren van levensmiddelen. **7**. De fabrikant van deze apparatuur wijst elke vorm van aansprakelijkheid af, indien deze veiligheidsinstructies niet in acht genomen worden. Bovendien behoudt zij zich het recht voor verbeteringen aan te brengen zonder dit vooraf te melden. **8.** Vermijd het dit apparaat rechtstreeks in de zon te installeren. **9.** Het apparaat niet in de buurt van warmtebronnen, zoals kachels, centrale verwarming, enz. Installeren. **10.** Houd de ventilatieroosters van de compressorgroep tenminste 30 cm van de wand. **11.** Denk eraan dat de tentoongestelde producten niet buiten de omtrek van de schappen of roosters mogen uitsteken. **12.** Bij abnormale ijsvorming op de verdamper, veroorzaakt door de luchtvochtigheid of door de producten die gekoeld worden, wordt aangeraden de compressor uit te zetten en de waren, gedurende de tijd die nodig is voor het ontdooien, in een adequate op dezelfde temperatuur gekoelde plaats te zetten. Indien dit niet gebeurt, zal de compressor voortdurend werken met als gevolg onnodig energieverbruik en een lage prestatie. **13.** Als het apparaat uitgeschakeld is en niet wordt gebruikt, moet de deur minstens 10 cm open worden gelaten. **14.** Houd de neonverlichting niet ingeschakeld indien de koeling niet ingeschakeld is.

Onze producten zijn voor binnenshuis - niet installeren aan de buitenkant van lokalen/winkels.

1. OPENING VAN DE VERPAKKING
VERPAKKING IN KARTONNEN DOOS 1a. De verpakking losmaken, de doos naar boven toe uittrekken.
VERPAKKING IN HOUTEN KIST 1b. De houten planken losmaken, hierbij op de spijkers letten. **2**. De vorken van de hijstruck tussen het toestel en het pallet of de kist plaatsen. **3.** Het toestel ophijsen. **4**. Het pallet of de kist verwijderen. **5.** Het toestel op een genivelleerd horizontaal vlak plaatsen en de pootjes afstellen**. 6**. Kijk uit dat er niets in de verpakking achterblijft voordat u deze weggooit. **7**. Scheid de materialen op grond van de samenstelling om de verwerking ervan te vereenvoudigen (zie fig. 1).

2. HET AFSTELLEN VAN DE LEGPLANKEN
1. De legplank opheffen. **2.** De legplank wegnemen. (zie fig. 2).

3. SCHOONMAAK VAN DE BINNENKANT
1. De beschermingsfilm van de schappen verwijderen. **2.** De binnenkant en de glasplaten alleen schoonmaken met een zachte spons en een neutraal detergens.

4. SCHOONMAAK VAN DE BUITENKANT
1. Dezelfde middelen gebruiken als bij het schoonmaken van de binnenkant. **2**. De beschermingsfilm van het staal van de panelen en de roosters verwijderen.

B

5. AANSLUITING OP DE ELEKTRISCHE STROOM
1. Controleren of de spanning en de frequentie van het net overeenstemmen met die, die aangeduid is op het plaatje (A) op het apparaat. **2**. Er zich van vergewissen dat het voedingscontact: ***a)*** *is uitgerust met een geleider voor de aarding.* ***b)*** *aangepast is aan de nominale spanning aangeduid op het typeplaatje.* ***c)*** *is uitgerust met de beschermingen volgens de IEC normen: - Contactverbreker met In=nominale waarde zoals aangeduid op de plaat met technische gegevens. - Aardlekschakelaar met gevoeligheid Id =30 mA.* **3.** Controleren of er in de ruimte geen ontploffingsgevaar bestaat (AD). **4.** De elektrische voedingskabel die aangesloten is op het apparaat is: H05 VVF en is geschikt voor intern gebruik. **N.B.** Als het apparaat tijdens het transport of de opslag verkeerdelijk is neergezet, dient u deze minstens 3 uur op de juiste stand te laten rusten, alvorens deze op de elektrische stroom aan te sluiten. **5.** Steek de stekker in het stopcontact (geen driewegstekkers of verloopstukken gebruiken) (zie fig. 3).

6. DE BEDIENING
Het apparaat is uitgerust met regelknoppen.**1. Lichtschakelaar:** deze dient voor het aansteken van de interne verlichting. **2. Schakelaar koelinstallatie:** deze dient om de koelinstallatie aan te zetten. **3. Thermometer:** deze geeft de temperatuur aan de binnenkant van het toestel aan. **Thermostaat:** deze regelt de temperatuur van het toestel: a) Indien de toets **4 "SET of P"** één keer wordt ingedrukt, biedt deze de mogelijkheid de ingestelde temperatuur te visualiseren, die vervolgens verhoogd kan worden door te drukken op de toets **5 "UP"** of op de toets **6 "DOWN"** (zie fig. 4).

7. CONTROLE VAN EEN GEWONE WERKING ALVORENS DE LEVENSMIDDELEN ERIN TE DOEN
1. De stekker zit in het stopcontact. **2.** De schakelaar van de koelinstallatie is ingeschakeld en het groene lichtje brandt. **3**. De thermometer duidt een temperatuur aan die geschikt is voor de waren. **4.** De interne verlichting is aangezet. **5**. De deur is goed gesloten. **6**. Er staan geen zonnestralen of felle lampen direct op het apparaat gericht. **7**. De omgevingstemperatuur is niet hoger dan 30°C R.V. - 55%, waarvoor het apparaat geschikt is (Klimaatklasse 4). **8.** Er is een luchtstroom naar de motorruimte gegarandeerd en er is tenminste 30 cm ruimte zonder belemmeringen voor het rooster. **9**. De interne ruimte is goed geladen, zonder de platen te zwaar te belasten. Er is genoeg ruimte gelaten voor een goede circulatie van de koude lucht.

8. SCHOONMAAK VAN DE BINNENKANT (IEDERE 2 WEKEN)
1. De voeding loskoppelen. **2.** De deur openen en de bewaarde goederen wegnemen. **3**. De wanden en de accessoires schoonmaken met een met water en een beetje natriumbicarbonaat bevochtigde spons en zorgvuldig afdrogen.

9. VERVANGING VAN DE INTERNE LAMPEN
1. De voeding loskoppelen. **2.** De bevestigingsschroeven van een lamphouder losdraaien. **3**. De lamphouder van de tl-buis met de bescherming wegnemen. **4.** De tl-buis uit de andere lamphouder nemen. **5.** De transparante beschermingsbuis verwijderen. **6.** De tl-buis vervangen. **7.** Alles in de oorspronkelijke staat herstellen door in omgekeerde volgorde te handelen (zie fig.5).

B

Εγχειρίδιο χρήστη:

1)Ανοιγμα τησ συσκευασιασ
2)Ρυθμιση των ραφιων
3)Εσωτερικη καθαριοτητα
4)Εξωτερικη καθαριοτητα
5)Συνδεση στο ηλεκτρικο δικτυο
6)Ρυθμιση
7)ΕλεγΧοσ κανονικησ λειτουργιασ
8)Εσωτερικη καθαριοτητα
9)Αντικατασταση εσωτερικων λαμπτηρων

Εγχειρίδιο συντηρητή (Σελ. 51):

1)Καθαριοτητα του συμπυκνωτη
2)Καθαριοτητα του εξατμιστηρα
3)Αφαιρεση συρομενησ γυαλινησ πορτασ
4)Σχέδιο ηλεκτρικών, Σχέδιο ψυκτικής εγκατάστασης

ΠΡΟΣΟΧΗ (Βλέπε Εικ. 10)

Ειναι πολυ σημαντι κο να διατηρηθει το παρον φυλλαδιο οδηγιων μαζι με τον εξοπλισμο για μελλοντι κες πληροφοριες, για λογους ασφαλειας.
1. Αυτή η συσκευή πρέπει να τίθεται σε λειτουργία μόνο από ενήλικα άτομα. Μην επιτρέπετε στα παιδιά να χρησιμοποιούν τους ρυθμιστές λειτουργίας ή να παίζουν με αυτό το προϊόν. **2.** Απαγορεύεται να παραποιείτε ή να αλλάζετε τα χαρακτηριστικά αυτής της συσκευής. **3.** Οι ηλεκτρικές εργασίες, που είναι απαραίτητες για την τοποθέτηση της συσκευής πρέπει να γίνονται μόνο από ειδικευμένους ηλεκτρολόγους ή από αρμόδια άτομα. **4.** Μην προσπαθήσετε να επισκευάσετε τη μηχανή μόνοι σας. Οι επισκευές, που γίνονται από μη αρμόδια άτομα μπορούν να προκαλέσουν βλάβες ή σοβαρές δυσλειτουργίες. **5.** Η βοήθεια για αυτό το προϊόν πρέπει να γίνεται από ένα αρμόδιο Κέντρο Τεχνικής Βοήθειας. Να χρησιμοποιείτε μόνο αυθεντικά ανταλλακτικά. **6.** Αυτή η συσκευή δεν είναι κατάλληλη για τη συντήρηση εμπορευμάτων, που δεν είναι τρόφιμα. **7.** Η κατασκευαστική εταιρεία αποποιείται κάθε ευθύνη σε περίπτωση, που δεν τηρήθηκαν οι οδηγίες για την πρόληψη ατυχημάτων. Επιπλέον διατηρεί το δικαίωμα να κάνει οποιαδήποτε αλλαγή χωρίς προειδοποίηση. **8.** Αποφεύγετε την εγκατάσταση της βιτρίνας κατευθείαν στις ακτίνες του ήλιου. **9.** Μην προβείτε στην εγκατάσταση της συσκευής κοντά σε πηγές θερμότητας, όπως σόμπες, καλοριφέρ, κλπ. **10.** Κρατήστε με κατάλληλο τρόπο τις σχάρες εξαερισμού της μονάδας συμπίεσης μακριά από τοιχώματα σε ελάχιστη απόσταση 30 cm. **11.** Θυμηθείτε να μην εξέχουν τα εκτεθειμένα προϊόντα πέραν της περιμέτρου των ραφιών ή των σχαρών. **12.** Όταν δημιουργείται ανώμαλος σχηματισμός πάγου πάνω στον εξατμιστήρα (evaporator) ο οποίος προκλήθηκε εξαιτίας της υγρασίας του αέρα ή των προϊόντων προς ψύξη, συνιστάται η διακοπή του συμπιεστή και πρέπει να τοποθετήσετε το εμπόρευμα σε ειδικό κατεψυγμένο δοχείο με την ίδια θερμοκρασία για τον απαραίτητο χρόνο απόψυξης. Σε αντίθετη περίπτωση ο συμπιεστής θα λειτουργεί συνεχώς προκαλώντας περιττή κατανάλωση ηλεκτρικού ρεύματος και χαμηλή απόδοση. **13.** Εάν η συσκευή παραμένει σταματημένη και αμεταχείριστη είναι απαραίτητο να αφήσετε την πόρτα ανοιχτή για τουλάχιστον 10 cm. **14.** Μην θέτετε σε λειτουργία το φωτισμό από νέον εάν δεν έχει συνδεθεί το σύστημα κατάψυξης.

GR

Τα προϊόντα μας είναι για εσωτερικούς χώρους – η εγκατάσταση γίνεται εκτός χώρων / καταστημάτων.

1. ΑΝΟΙΓΜΑ ΤΗΣ ΣΥΣΚΕΥΑΣΙΑΣ
ΣΥΣΚΕΥΑΣΙΑ ΣΕ ΚΟΥΤΙ ΑΠΟ ΧΑΡΤΟΝΙ 1α. Κόψτε την ταινία, βγάλτε το κουτί προς τα πάνω.
ΣΥΣΚΕΥΑΣΙΑ ΣΕ ΞΥΛΙΝΟ ΚΙΒΩΤΙΟ 1β. Ξεκαρφώστε τα ξύλινα σανίδια, δίνοντας προσοχή στα καρφιά.
2. Τοποθετήστε τα πιρούνια του ανυψωτή μεταξύ της συσκευής και της παλέτας ή του κιβωτίου. **3**. Ανυψώστε τη συσκευή. **4.** Αφαιρέστε την παλέτα ή το κιβώτιο. **5.** Τοποθετήστε τη συσκευή σε μια επίπεδη επιφάνεια, ρυθμίζοντας με το ειδικό πετάλι. **6.** Προσέξτε να μην αφήσετε τίποτα στη συσκευασία, πριν την πετάξετε.
7. Ξεχωρίστε τα υλικά συσκευασίας σύμφωνα με τη σύνθεσή τους, για να διευκολύνετε τη διάθεσή τους. (Βλέπε Εικ. 1)

2. ΡΥΘΜΙΣΗ ΤΩΝ ΡΑΦΙΩΝ
1. Σηκώστε την κονσόλα. **2.** Βγάλτε την. (βλέπε εικ.2).

3. ΕΣΩΤΕΡΙΚΗ ΚΑΘΑΡΙΟΤΗΤΑ
1. Αφαιρέστε την μεμβράνη προστασίας από τους δίσκους. **2.** Καθαρίστε τα εσωτερικά μέρη και τις τζαμαρίες, χρησιμοποιώντας μόνο ένα μαλακό σφουγγάρι και ουδέτερα καθαριστικά.

4. ΕΞΩΤΕΡΙΚΗ ΚΑΘΑΡΙΟΤΗΤΑ
1. Χρησιμοποιείτε τα ίδια προϊόντα, που χρησιμοποιείτε για την εσωτερική καθαριότητα. **2**. Αφαιρέστε την προστατευτική ταινία από το ατσάλι των πινάκων και από τα πλέγματα.

5. ΣΥΝΔΕΣΗ ΣΤΟ ΗΛΕΚΤΡΙΚΟ ΔΙΚΤΥΟ

1. Βεβαιωθείτε ότι η τάση και η συχνότητα του δικτύου αντιστοιχούν με εκείνες, που φέρονται στην πινακίδα της συσκευής (A). **2.** Βεβαιωθείτε ότι η πρίζα της τροφοδότησης είναι: **α)** Εφοδιασμένη με έναν αγωγό γείωσης. **β)** Ιδανική για το ρεύμα, που φέρεται στην πινακίδα. **γ)** Εφοδιασμένη με προστασία, σύμφωνα με τα πρότυπα της IEC: :- Διακόπτης μαγνητοθερμικός με In= τιμή, που φέρεται στην πινακίδα. - Διαφορικό με ευαισθησία Id=30 mA. **3.** Βεβαιωθείτε ότι το περιβάλλον δε βρίσκεται σε κίνδυνο έκρηξης (AD). **4**. Το καλώδιο, που είναι συνδεδεμένο στη συσκευή « H05 VVF » είναι για εσωτερικούς χώρους, για διαφορετικούς χώρους πρέπει να αντικαταστήσετε το καλώδιο με ένα κατάλληλου τύπου. **N.B**. Εάν η συσκευή κατά τη μεταφορά ή την αποθήκευση τοποθετήθηκε εσφαλμένα οριζόντια ή ανάποδα, αφήστε τη να μείνει τουλάχιστον 3 ώρες σε σωστή θέση πριν συνδέσετε την τροφοδότηση. **5.** Εισάγετε το ρευματολήπτη στην πρίζα (αποφύγετε τη χρήση τριπλών πριζών και μειώσεων) (βλέπε εικ.3).

6. ΡΥΘΜΙΣΗ

Η συσκευή διαθέτει χειριστήριο ρύθμισης **1. Διακόπτης φωτός:** Χρησιμεύει για να ανάβει το εσωτερικό φως. **2. Διακόπτης ψύξης:** Χρησιμεύει για να ανάβει την ψυκτική εγκατάσταση. **3. Θερμόμετρο**: Δείχνει τη θερμοκρασία στο εσωτερικό της συσκευής. **Θερμοστάτης:** Ρυθμίζει τη θερμοκρασία στο εσωτερικό της συσκευής. **α)**Πατώντας το κουμπί **4** « **SET ή P »** μια φορά θα εμφανιστεί η προκαθορισμένη θερμοκρασία, που μπορεί να αλλάξει με το κουμπί **5** « **UP** » ή το κουμπί **6** « **DOWN** » (βλέπε Εικ.4)

7. ΕΛΕΓΧΟΣ ΚΑΝΟΝΙΚΗΣ ΛΕΙΤΟΥΡΓΙΑΣ, ΠΡΙΝ ΓΙΝΕΙ Η ΕΙΣΑΓΩΓΗ ΤΩΝ ΕΜΠΟΡΕΥΜΑΤΩΝ

1. Το βύσμα είναι συνδεδεμένο. **2.** Ο διακόπτης της ψυκτικής εγκατάστασης είναι ενεργοποιημένος με το πράσινο φως αναμμένο. **3**. Το θερμόμετρο δείχνει μια τιμή κατάλληλη για τα εμπορεύματα. **4**. Οι εσωτερικές λυχνίες είναι ενεργοποιημένες. **5.** Η πόρτα είναι καλά κλεισμένη. **6.** Δεν υπάρχει ακτινοβολία ηλίου ή προβολέων υψηλής ισχύος επί της συσκευής. **7**. Η θερμοκρασία του περιβάλλοντος δεν υπερβαίνει τους +30° C U.R.55%, για την οποία η συσκευή είναι ικανή (Κλιματική τάξη 4)**.8.** Είναι εξασφαλισμένη η κατάλληλη ροή αέρα στο χώρο του κινητήρα, χωρίς εμπόδια μπροστά από το πλέγμα για τουλάχιστον 30 cm. **9.** Ο εσωτερικός χώρος είναι φορτωμένος κατάλληλα, χωρίς υπερβολικό βάρος επί των ραφιών, αφήνοντας χώρους για την καλή εσωτερική κυκλοφορία του κρύου αέρα

GR

8. ΕΣΩΤΕΡΙΚΗ ΚΑΘΑΡΙΟΤΗΤΑ (ΚΑΘΕ ΔΕΚΑΠΕΝΤΕ ΗΜΕΡΕΣ)

1. Αφαιρέσατε την τροφοδοσία όπως περιγράφεται. **2**. Ανοίξτε την πόρτα και αφαιρέστε το εμπόρευμα υπό διατήρηση. **3.** Καθαρίστε τα τοιχώματα και τα εξαρτήματα με ένα υγρό σφουγγάρι με νερό και λίγο διττανθρακικό νάτριο και στεγνώστε προσεκτικά.

9. ΑΝΤΙΚΑΤΑΣΤΑΣΗ ΕΣΩΤΕΡΙΚΩΝ ΛΑΜΠΤΗΡΩΝ

1. Αφαιρέσατε την τροφοδοσία. **2.** Ξεβιδώστε τις βίδες στερέωσης ενός ντουί λάμπας. **3.** Αφαιρέστε το ντουί λάμπας από τον λαμπτήρα φθορισμού με το διαφανές προστασίας. **4.** Αφαιρέστε το σωλήνα από το άλλο ντουί λάμπας. **5**. Αφαιρέστε το διαφανή σωλήνα προστασίας. **6.** Αντικαταστήστε το λαμπτήρα φθορισμού .
7. Επαναφέρατε όλα τα πράγματα κατά την αντίστροφη σειρά (Βλέπε Εικ.5).

Pokyny pro uživatele:

1) Otevření obalu
2)Nastavení polic
3)Čištění vnitřního prostoru
4)Čištění zvnějšku
5)Zapojení do elektrické sítě
6)Regulace
7)Kontrola správného fungování
8)Čištění vnitřního prostoru
9)Výměna žárovek vnitřního osvětlení

Pokyny pro údržbu (str. 52):

1) Čištění kondenzátoru
2)Čištění výparníku
3)Vysazení posuvných skleněných dvířek
4) Schéma chladicího systému a elektrického zapojení

UPOZORNĚNÍ (viz obr. 10)

Z bezpečnostních důvodů je velmi důležité, aby tento návod s pokyny pro použití byl uložený v blízkosti zařízení a dostupný pro případné prostudování.
1. Toto zařízení mohou obsluhovat jen dospělé osoby. Nedovolte dětem, aby se dotýkaly ovládacích prvků nebo si s zařízením hrály. **2.** Je zakázáno poškozovat či měnit vlastnosti zařízení. **3.** Zapojení do elektrické sítě při instalování zařízení může provádět jen kvalifikovaný elektrikář nebo jiná povolaná osoba. **4.** Nikdy se nepokoušejte zařízení opravovat sami. Opravy prováděné nezkušenou osobou mohou přivodit poškození nebo závažné poruchy v fungování zařízení. **5.** Opravy tohoto zařízení mohou provádět výhradně autorizovaná střediska pro technickou asistenci. Používejte jen originální náhradní díly. **6.** Zařízení není vhodné pro uskladnění jiného zboží než potravinového. **7.** Výrobce odmítá jakoukoli zodpovědnost za nedodržování těchto bezpečnostních norem. Výrobce si vyhrazuje právo na provádění jakýchkoli změn za účelem zlepšení výrobku bez předchozího upozornění. **8.** Zařízení nesmí být instalováno venku, vystavené dešti nebo přímým slunečním paprskům. **9.** Neinstalujte zařízení v blízkosti zdrojů tepla jako jsou kamna, radiátory apod. **10.** Mřížky ventilace kompresorové jednotky musí být vzdálené od stěny nejméně 30 cm. **11.** Uložené potraviny ukládejte tak, aby nepřesahovaly okraj polic nebo roštů. **12.** Pokud by z důvodu vlhkosti vzduchu nebo z uložených potravin docházelo k přílišnému vytváření ledu na výparníku, doporučujeme zastavit kompresor po dobu potřebnou k odmrazení a mezitím uložit zboží do jiného chlazeného prostoru o stejné teplotě. V opačném případě by kompresor pokračoval v nepřetržitém chodu, což by mělo za následek zbytečné plýtvání elektrické energie a nedostatečný výkon zařízení. **13.** Pokud vitrínu vypnete a nebudete ji po určitou dobu používat, nechte dvířka otevřená alespoň 10 cm. **14.** Nenechávejte zapnuté neónové osvětlení bez zapojeného chlazení.

CZ

Naše výrobky jsou určené pro vnitřní prostory. Neinstalujte je venku před podnikem/obchodem.

1. OTEVŘENÍ OBALU
KARTÓNOVÁ KRABICE 1a. Rozřízněte stahovací pásku a vytáhněte krabici směrem nahoru.
DŘEVĚNÁ BEDNA 1b. Rozmontujte dřevěné desky, dejte přitom pozor na hřebíčky. **2.** Zasuňte vidlice zdvihacího prostředku mezi zařízení a paletu nebo bednu. **3.** Nadzdvihněte zařízení. **4.** Odsuňte paletu nebo bednu. **5.** Položte zařízení na vodorovnou plochu a vyrovnejte je seřízením nožičky. **6.** Před vyhozením obalového materiálu zkontrolujte, zda je prázdný. **7.** Rozdělte obalový materiál podle složení, abyste usnadnili jeho likvidaci (viz obr. 1).

2. NASTAVENÍ POLIC
1. Nadzdvihněte poličku. **2.** Vytáhněte ji. (viz obr. 2).

3. ČIŠTĚNÍ VNITŘNÍHO PROSTORU
1. Sejměte ochranný film z vaničkových panelů. **2.** Vyčistěte vnitřní prostor a skleněné díly měkkou houbou za pomoci neutrálního čistícího prostředku.

4. ČIŠTĚNÍ ZVNĚJŠKU
1. Používejte stejné prostředky jako pro vnitřní prostor. **2.** Sejměte ochranný film z panelů a roštů.

5. ZAPOJENÍ DO ELEKTRICKÉ SÍTĚ
1. Zkontrolujte, zda napětí a kmitočet v síti odpovídají údajům na štítku zařízení (A). **2.** Zkontrolujte, zda je síťová zásuvka: ***a)*** *vybavena vodičem pro uzemnění,* ***b)*** *vhodná pro jmenovitý proud, uvedený na štítku,* ***c)*** *vybavena ochranou podle norem IEC: - Magneto-tepelný spínač s hodnotou In= jmenovitá hodnota uvedená na štítku.- Diferenciální vypínač s citlivostí Id =30 mA.* **3.** Ověřte, zda v prostředí nehrozí nebezpečí výbuchu (AD). **4.** Kabel zařízení je typu H05 VVF pro uzavřené prostory.
POZN.: Pokud během přepravy nebo uskladnění bylo zařízení omylem položeno vodorovně nebo dnem nahoru, nechte je před zapojením do sítě alespoň 3 hodiny stát ve svislé poloze. **5.** Zapojte do síťové zásuvky (nepoužívejte rozdvojky ani redukce) (viz obr. 3).

6. REGULACE
Zařízení je opatřeno ovládači pro regulování funkcí. **1. Vypínač osvětlení:** pro zapnutí vnitřního osvětlení. **2. Spínač chlazení:** pro zapnutí chladicího zařízení. **3. Teploměr:** ukazuje teplotu uvnitř zařízení. **Termostat:** reguluje teplotu uvnitř zařízení. **a)** Stisknutím tlačítka **4 "SET nebo P"** lze zobrazit nastavenou teplotu. Teplotu lze měnit pomocí tlačítka **5 "UP"** nebo tlačítka **6 "DOWN"** (viz obr. 4).

7. KONTROLA SPRÁVNÉHO FUNGOVÁNÍ - PŘED ULOŽENÍM ZBOŽÍ
1. Zástrčka je správně zasunutá do sítě. **2.** Vypínač chlazení je zapnutý, zelené světlo svítí. **3.** Teploměr ukazuje teplotu, vhodnou pro uskladnění zboží. **4.** Vnitřní osvětlení je zapnuté. **5.** Dvířka jsou dobře zavřená. **6.** Na zařízení nedosahují přímé sluneční paprsky či vysoce výkonná svítidla. **7.** Teplota prostředí nepřesahuje +30°C a relativní vlhkost je 55% - hodnoty, pro které je zařízení určené (klimatická třída 4). **8.** Před roštem musí být volný prostor min. 30 cm, aby byl zaručený dostatečný přívod vzduchu k prostoru motoru. **9.** Vnitřní prostor zařízení je naplněný tak, aby police nebyly přetížené a aby mezi zbožím mohl dobře cirkulovat studený vzduch.

8. ČIŠTĚNÍ VNITŘNÍHO PROSTORU (KAŽDÉ 2 TÝDNY)
1. Odpojte od sítě. **2.** Otevřete dvířka a vyjměte chlazené zboží. **3.** Očistěte stěny a příslušenství vlhkou houbou s trochou bikarbonátu sodného a důkladně osušte.

9. VÝMĚNA ŽÁROVEK VNITŘNÍHO OSVĚTLENÍ
1. Odpojte zařízení od elektrické sítě. **2.** Vyšroubujte šrouby, které drží objímku žárovky. **3.** Odpojte zářivku i s ochranným krytem od objímky. **4.** Vytáhněte zářivku z druhé objímky. **5.** Sejměte ochranný průhledný kryt. **6.** Vyměňte zářivku. **7.** Zopakujte postup v opačném pořadí (viz obr.5).

CZ

Kasutusjuhend:

1)Pakendi avamine
2)Riiulite reguleerimine
3)Sisepuhastus
4)Puhastamine väljastpoolt
5)Elektriühendused
6)Reguleerimine
7)Hea töökorra kontrollimine
8)Sisepuhastus
9)Sisevalgustuse lampide vahetamine

Hooldusjuhend (Lk 52):

1) Kondensaatori puhastamine
2)Aurusti puhastamine
3)Ühe klaasist lükandukse eemaldamine
4) Külmutusseadme skeem ja elektriskeem

HOIATUSED (vt Joon. 10)

Turvalisuse huvides on väga oluline, et seda juhendit hoitaks seadme juures käepärast edasiseks konsulteerimiseks.
1. Käesoleva seadmega võivad töötada ainult täiskasvanud inimesed. Mitte lubada lastel juhtnuppe puutuda ega nendega mängida. **2.** On keelatud muuta seadme tehnilisi omadusi. **3.** Seadme paigaldamisel vajalikud elektritööd peab teostama kvalifitseeritud elektrik või asjatundja. **4.** Mitte kunagi püüda seadet ise parandada. Asjatundmatute isikute poolt teostatud parandused võivad põhjustada kahjustusi või raskeid avariisid. **5.** Käesoleva seadme hooldustöid peab teostama volitatud Tehnilise hoolduse keskus. Kasutada ainult originaalseid varuosi. **6.** Seade on mõeldud ainult toiduainete säilitamiseks ja ei sobi muude kaupade hoidmiseks. **7.** Tootja ei vastuta, kui käesolevaid ohutusnõudeid ei järgita. Tootja jätab endale õiguse teha muudatusi seadme arendamise eesmärgil ette teatamata.
8. Seadet ei tohi paigaldada väliskeskkonda vihma ja otsese päikesekiirguse kätte. **9.** Mitte paigaldada seadet soojusallikate, nagu ahjude, radiaatorite jne lähedusse. **10.** Paigaldada kompressorigrupi ventilatsioonirestid seinast vähemalt 30 cm kaugusele. **11.** Pöörata tähelepanu, et mitte asetada tooteid väljaulatuvalt üle riiulite või restide äärte. **12.** Kui täheldatakse ebatavalist jää teket aurustil õhuniiskuse või külmutatavate toodete tõttu, soovitame kompressori peatada, asetades kauba seadme lahti sulatamise ajaks spetsiaalsesse samale temperatuurile jahutatud mahutisse; vastasel korral töötab kompressor pidevalt ebatõhususalt, tarbides asjatult elektrienergiat. **13.** Kui vitriinkapp seisab ja seda kasutata, tuleb kindlasti jätta uks lahti vähemalt 10 cm avaga. **14.** Ärge jätke valgustust / neoonlampi põlema, kui jahutus ei ole sisse lülitatud".

EE

Meie tooted on mõeldud kasutamisek siseruumides – palume neid mitte paigaldada väljapoole ruume/ärihooneid.

1. PAKENDI AVAMINE
PAPPKASTI PAKEND 1a. Lõigata kinnitusriba katki, tõsta kast üles ja võtta ribad ära. **PUITKASTI PAKEND 1b.** Tõmmata naelad ettevaatlikult puitlaudadest välja. **2**. Asetada kahveltõstuki harud seadme ja kaubaaluse või kasti vahele. **3.** Tõsta seade üles. **4.** Eemaldada kaubaalus või kast. **5.** Asetada seade tasasele, horisontaalsele pinnale, reguleerides asendit spetsiaalse tugijalaga **6.** Enne pakendi ära viskamist veenduda, et see on tühi. **7.** Sorteerida pakkematerjalid koostise järgi lihtsustamaks jäätmekäitlust. (vt Joon. 1).

2. RIIULITE REGULEERIMINE
1. Tõsta paneelriiul üles. **2.** Võtta riiul välja. (vt joon. 2).

3. SISEPUHASTUS
1. Eemaldada riiulitelt kaitsekile. **2.** Puhastada sisemisi osi ja klaase ainult pehme käsna ja neutraalsete pesuvahenditega.

4. PUHASTAMINE VÄLJASTPOOLT
1. Kasutada samu tooteid, millega puhastatakse seestpoolt. **2.** Eemaldada kaitsekile paneelide terasosadelt ja restidelt.

5. ELEKTRIÜHENDUSED
1. Veenduda, et elektrivõrgu pinge ja sagedus vastavad seadmele kinnitatud andmesildil (A) märgitud väärtustele. **2.** Veenduda, et elektripistikupesa on: ***a)*** *varustatud maandusjuhtmega.* ***b)*** *sobiv andmesildil märgitud nimivooluga.* ***c)*** *varustatud kaitsega vastavalt IEC kaitseklassi standarditele:- magnet-termolüliti, mille In= andmesildil märgitud nimiväärtus.- Diferentsiaalse tundlikkusega Id = 30 mA.*
3. Kontrollida, et keskkond ei ole plahvatusohtlik (AD). **4.** Seadmele paigaldatud ühendusjuhe H05 VVF on mõeldud kasutamiseks siseruumides. **N.B.** Kui transpordi või ladustamise ajal on seadet ekslikult hoitud vales asendis, jätta seade enne elektrivõrku ühendamist vähemalt 3 tunniks õiges asendis seisma.
5. Ühendada pistik pistikupessa (mitte kasutada kolmikpistikupesa ega siirdmikke) (vt joon. 3).

6. REGULEERIMINE
Seade on varustatud juhtnuppudega **1. Valguslüliti:** kasutatakse sisevalgustuse põlema panemiseks. **2. Külmutuslüliti:** kasutatakse külmutusseadme sisse lülitamiseks. **3. Termomeeter:** näitab seadme sisetemperatuuri. **Termostaat:** reguleerib seadme temperatuuri. **a)** Klahvi **4 "SET või P"** ühekordsel vajutamisel näitab seadistatud temperatuuri, mida saab muuta, vajutades Klahvi **5 "UP"** või Klahvi **6 "DOWN"** (vt joon. 4).

7. HEA TÖÖKORRA KONTROLLIMINE, ENNE KAUBA SISSE PANEMIST
1. Pistik on pistikupesas. **2.** Külmutusseade on sisse lülitatud ja roheline tuli põleb. **3.** Termomeeter näitab säilitatavatele kaupadele sobivat temperatuuri. **4.** Sisevalgustuse lambid põlevad. **5.** Uks on korralikult suletud. **6.** Seade ei asu otseses päikesekiirguses ega suure võimsusega lampide valguses. **7.** Toatemperatuur ei ületa +30°C ja suhteline niiskus 55%, mis on seadme ettenähtud töötingimused (Kliimaklass 4). **8.** Tagatud on vajalik õhujuurdevool mootoriruumi ja vähemalt 30 cm kauguses resti ees ei ole takistusi. **9.** Siseruum on õige koormusega, riiulid ei ole üle koormatud, jättes ruumi heaks jaheda õhu ringluseks seadme sees.

8. SISEPUHASTUS (IGA KAHE NÄDALA TAGANT)
1. Lülitada elektritoide välja. **2.** Avada uks ja võtta säilitatav kaup välja. **3.** Puhastada seinad ja lisatarvikud veega niisutatud käsna ja vähese söögisoodaga ning kuivatada hoolikalt.

9. SISEVALGUSTUSE LAMPIDE VAHETAMINE
1. Lülitada elektritoide välja. **2.** Keerata lambipesa kinnituskruvid lahti. **3.** Võtta fluorestsentslamp koos läbipaistva kaitsekattega lambipesast välja. **4.** Võtta lamp teisest lambipesast välja. **5.** Eemaldada läbipaistev kaitsetoru. **6.** Vahetada fluorestsentslamp välja. **7.** Paigaldada kõik osad tagasi, toimides vastupidises järjekorras (vt joon. 5).

Instrukcija operatoram:

1)Iepakojuma atvēršana
2)Plauktu regulēšana
3)Iekšējās nodaļas tīrīšana
4)Ārējā korpusa tīrīšana
5)Pieslēgšana elektroenerģijas tīklam
6)Regulēšana
7)Normālas funkcionēšanas pārbaude
8)Iekšējās nodaļas tīrīšana
9)Iekšējo lampu nomaiņa

Instrukcija tehniskās apkopes darbiniekam (52.lpp):

1) Kondensatora tīrīšana
2)Iztvaicētāja tīrīšana
3)Bīdāmu stikla durvju noņemšana
4) Saldēšanas ierīces shēma un elektriskā shēma

UZMANĪBU (skatīt 10. zīm)

Ir ļoti svarīgi, lai dotā instrukcija glabātos kopā ar iekārtu turpmāk sekojošajām konsultācijām drošības tehnikas ziņā.
1. Doto iekārtu drīkst iedarbināt tikai pieaugušie. Bērniem vajadzētu noliegt operēt ar un vadības pogām un rokturiem, vai spēlēties ar iekārtu. **2.** Ir aizliegts izmainīt vai modificēt iekārtas īpašības. **3.** Elektrotehnisko daļu, kas ir saistīta ar iekārtas instalāciju, drīkst veikt kvalificētam speciālistam elektriķim, vai kompetentam speciālistam. **4.** Nekādā gadījumā nav pieļaujams iekārtu remontēt patstāvīgi. Remontdarbi, ko ir veicis nekvalificēts personāls, var radīt nopietnus bojājumus un funkcionēšanas problēmas. **5.** Tehniskā palīdzība, attiecībā uz iekārtu, ir jāveic autorizētam tehniskās apkalpes centram. Jāizmanto tikai oriģinālas rezerves daļas. **6.** Iekārta nav piemērota jeb kādu produktu glabāšanai, kas nav pārtikas produkti. **7.** Ražotājuzņēmums neuzņemas nekādu atbildību gadījumā, ja netiek ievērotas minētās drošības normas. Tas pats attiecas arī uz modifikācijas veikšanas tiesībām, iekārtas uzlabošanas nolūkos, kas veikts bez iepriekšējas ražotāja informēšanas. **8.** Iekārtu nedrīkst uzstādīt ārpus telpas, kur iespējama lietus vai tiešu saules staru iedarbība. **9.** Aizliegts iekārtu uzstādīt siltumenerģijas avotu tuvumā pie krāsnīm, elektriskajiem sildītājiem utt. **10.** Kompresijas grupas ventilācijas restēm ir jāatrodas ne mazāk kā 30 cm no sienas. **11.** Produktus nedrīkst novietot tā, lai tie atrastos ārpus restīšu perimetram. **12.** Uz iztvaicētāja sakrājoties pārāk lielam daudzumam ledus augstas gaisa vai produktu mitruma pakāpes rezultātā - ieteicams apturēt kompresoru, novietot produktus pietiekami atdzesētā līdz līdzīgai temperatūrai vietā, un veikt atkausēšanu; pretējā gadījumā ilglaicīga kompresora funkcionēšana radīs pārāk lielu elektroenerģijas patēriņu un pazeminās lietderības koeficientu. **13.** Ja vitrīna kādu laiku netiek izmantota, tās durtiņas uz šo laiku nepieciešams atstāt atvērtas - ne mazāk kā 10 cm. **14.** Neturēt ieslēgtu neona apgaismojumu, ja nav ieslēgta atdzesēšana.

LV

Mūsu produkti paredzēti tikai iekšējai lietošanai – neinstalēt ārpus uzņēmuma/veikala telpām.

1. IEPAKOJUMA ATVĒRŠANA
IEPAKOJUMS KARTONA KĀRBĀ 1a. Pārgriezt virvi, noņemt kārbu, pavelkot to uz augšu.
IEPAKOJUMS KOKA KASTĒ 1b. Izņemt naglas no koka dēļiem, īpašu uzmanību pievēršot naglām.
2. Ievietot celtņa dakšas-spīles starp iekārtu un paleti vai kasti. **3.** Pacelt iekārtu. **4.** Noņemt paleti vai kasti. **5.** Novietot iekārtu uz līdzenas horizontālas virsmas, nostiprinot ar attiecīgu pamatni. **6.** Pirms iepakojuma izmešanas pārliecinieties, vai tajā nekas nav palicis. **7.** No iepakojuma jāizņem visi priekšmeti- darba atvieglošanai vislabāk to izdarīt atbilstoši montāžas secībai (skatīt 1. zīm).

2. PLAUKTU REGULĒŠANA
1. Pacelt mensoli. **2.** Izņemt ārā. (skatīt.2 zīm).

3. IEKŠĒJĀS NODAĻAS TĪRĪŠANA
1. Atbrīvot paplātes no aizsargplēves. **2.** Jānotīra iekšējās detaļas un stiklotās durvis ar mīkstu sūkli un neitrāliem mazgāšanas līdzekļiem.

4. ĀRĒJĀ KORPUSA TĪRĪŠANA
1. Jāizmanto tie pasi līdzekļi kā iekšējās nodaļas tīrīšanai. **2.** Atbrīvot tērauda paneli un restes no aizsargplēves.

5. PIESLĒGŠANA ELEKTROENERĢIJAS TĪKLAM
1. Jāpārliecinās, vai elektroenerģijas tīkla spriegums un strāvas frekvence atbilst datiem, kas norādīti uz aprīkojuma plāksnītes (A). **2.** Jāpārliecinās, vai rozete ir ***a)*** *aprīkota ar attiecīgu zemējumu,* ***b)*** *piemērota uz plāksnītes norādītajiem strāvas parametriem,* ***c)*** *aprīkota ar nepieciešamo aizsardzību atbilstoši IEC normatīviem: - magnētiski- termisks slēdzis ar "In" = attiecīgā tabulā norādīts lielums. Diferenciators ar jutīgumu Id = 30 mA.* **3.** Jāpārliecinās, ka telpa nav iespējama sprādziena draudu (AD). **4.** Jāpārliecinās, ka iekārtas pieslēdzams energoapgādes vads ir H05 VVF, kas ir piemērots iekštelpām. **Piezīme:** ja pārvadāšanas vai uzglabāšanas laikā iekārta atradās nepareizā stāvoklī, pirms pieslēgšanas elektroenerģijas tīklam to jānovieto pareizā stāvoklī un vismaz 3 stundas uzglabāt šādā stāvoklī.
5. Jāievieto kontaktdakša rozetē (nedrīkst izmantot trejgabalus vai reduktorus). (skatīt 3.zīm.).

6. REGULĒŠANA
Iekārta ir aprīkota ar rokturiem regulēšanas veikšanai. **1. Apgaismes slēdzis:** kalpo iekšējā apgaismojuma ieslēgšanai. **2. Saldēšanas slēdzis** izmantojams saldēšanas iekārtas ieslēgšanai.
3. Termometrs: uzrāda temperatūru iekārtas iekšpusē. **Termostats:** regulē iekārtas temperatūru.
a) nospiežot taustiņu **4 "SET vai P"** vienreiz, jūs varat vizualizēt ieprogramēto iekārtas temperatūru, kuru iespējams izmainīt ar taustiņu **5 "UP"** (**augstāk*) vai ar taustiņu **6 "DOWN"** (**zemāk)*.(skatīt 4.zīm.).

7. NORMĀLAS FUNKCIONĒŠANAS PĀRBAUDE PIRMS PRODUKTU IEVIETOŠANAS- JĀPĀRLIECINĀS, KA: 1. Kontaktdakša ir ievietota rozetē. **2.** Saldēšanas aprīkojuma slēdzis ir ieslēgts - deg zaļais indikators. **3.** Temperatūra, kuru uzrada termometrs, ir piemērota produktiem.
4. Izmantotas iekšējā apgaismojuma lampiņas. **5.** Durvis ir cieši aizvērtas. **6.** Aprīkojums neatrodas tiešos saules staros vai paaugstinātas jaudas mākslīgās gaismas staros. **7.** Apkārtējās vides temperatūra nepārsniedz +30°C un mitrums 55%, - parametri, kas piemēroti aprīkojumam (Klimatiskā klase 4).
8. Jānodrošina adekvāta gaisa plūsmas padevi motoram, nenovietojot šķēršļus gaisa plūsmas ne mazāk kā 30 cm starp sienu un pakaļējo iekārtas daļu. **9.** Iekšējā nodaļa tiek vienmērīgi aizņemta, ievērojot plauktu kravnesību, atstājot vietu normālai gaisa cirkulācijai.

8. IEKŠĒJĀS NODAĻAS TĪRĪŠANA (IK 15 DIENAS)
1. Jāatvieno spriegumu. **2.** Jāatver durvis un jāizņem iekārtā esošie produkti.**3.** Jānomazgā un jānotīra iekšējās sienas ar mitru sūkli un dzeramo sodu, pēc tam- rūpīgi jānoslauka.

9. IEKŠĒJO LAMPU NOMAIŅA
1. Atslēgt elektroenerģijas padevi. **2.** Jāizskrūvē skrūves, kas nostiprina lampiņu balstu. **3.** Jāizņem lampiņu balstu no fluorescējošas caurules. **4.** Jāizņem otro lampiņu balstu. **5.** Jāizņem caurspīdīgo aizsargcauruli. **6.** Jānomaina fluorescējošo cauruli. **7.** Jāatkārto iepriekšminētās darbības pretējā secībā (skatīt 5. zīm.).

Operatoriaus vadovas:

1)Pakuotės atidarymas
2)Lentynų reguliavimas
3)Vidaus valymas
4)Išorės valymas
5)Pajungimas prie elektros tinklo
6)Reguliavimas
7)Veikimo tinkamumo patikrinimas
8)Vidaus valymas
9)Vidaus lempų keitimas

Techninio aptarnavimo darbuotojo vadovas (53 p.):

1) Kondensatoriaus valymas
2)Garintuvo valymas
3)Slankiojamų stiklo durų nuėmimas
4) Šaldymo sistemos schema ir elektros schema

DĖMESIO (žr.10 pav.)

Labai svarbu šią knygelę saugoti drauge su įranga, kad saugos sumetimais visada būtų galima ją pasiskaityti.
1. Šią įrangą įjungti gali tik suaugę žmonės. Neleiskite vaikams gadinti valdiklių ar jais žaisti.
2. Draudžiama keisti įrangos technines savybes ar kitaip ją modifikuoti. **3.** Instaliavimui reikalingus techninius darbus turi atlikti kvalifikuotas elektrikas ar kompetetingas specialistas. **4.** Niekada nebandyti patiems remontuoti įrangos. Remonto darbus atliekant neįgudusiems asmenims, gali būti padaryta žala ar kilti rimtų sutrikimų. **5.** Šios įrangos priežiūrą turi atlikti įgaliota Techninė tarnyba. Naudoti tik originalias atsargines dalis. **6.** Įranga skirta tik maisto produktų saugojimui. **7.** Gamintojas atmeta bet kokią savo atsakomybę tuo atveju, jei nebuvo laikomasi čia pateiktų saugos taisyklių. Be to, gamintojas pasilieka sau teisę be atskiro įspėjimo atlikti įrangos patobulinimus. **8.** Aparato negalima instaliuoti lauko sąlygomis, jis neturi patekti į lietų ar būti veikiamas tiesioginių saulės spindulių. **9.** Neinstaliuoti įrangos šalia šilumos šaltinių, krosnių, šildytuvų ir pan. **10.** Kompresoriaus mazgo ventiliacijos grotelės nuo sienos turi būti nutolusios bent 30 cm. **11.** Išdėlioti gaminiai neturi išsikišti už lentynų ar grotelių ribos. **12.** Jei ant garintuvo atsirastų nenormali ledo sankaupa, susidaranti dėl oro ar šaldomų produktų drėgmės, patariame kompresorių sustabdyti, prekes perkelti į kitą iki tos pačios temperatūros šaldomą talpą ir palaukti, kol aparatas atitirps; priešingu atveju, kompresorius dirbs neišsijungdamas, sukels bereikalingų energijos sąnaudų ir duos visai menką naudą. **13.** Jei vitrina išjungta ir nenaudojama, durys turi būti pravertos bent 10 cm. **14.** Nelaikyti įjungto neoninio apšvietimo, jei nėra įvestas šaldymo režimas.

LT

Mūsų gaminiai skirti patalpoms – neinstaliuokite jų lauke už parduotuvės/ įstaigos ribų.

1. PAKUOTĖS ATIDARYMAS
ĮPAKAVIMAS KARTONO DĖŽĖJE 1a. Nupjauti suveržimo juostą, ištraukti dėžę pakeliant ją į viršų.
ĮPAKAVIMAS MEDINĖJE DĖŽĖJE 1b. Ištraukti iš lentų vinis, su vinimis elgtis atsargiai.
2. Įvažiuoti pakeltuvo šakėmis tarp aparato ir padėklo ar dėžės. **3.** Pakelti aparatą. **4.** Pašalinti padėklą ar dėžę. **5.** Pastatyti aparatą ant horizontalaus išlyginto paviršiaus, pareguliuojant tam skirtą atramą. **6.** Prieš išmetant pakuotę įsitikinti, ar joje nieko neliko. **7.** Išrūšiuoti pakavimo medžiagas, kad jas būtų lengviau utilizuoti (žr.1 pav.)

2. LENTYNŲ REGULIAVIMAS
1. Pakelti lentyną. **2.** Ištraukti lentyną. (žr. 2 pav.).

3. VIDAUS VALYMAS
1. Pašalinti apsauginę padėklų plėvelę. **2.** Vidaus dalis bei stiklus valyti tik minkšta kempine bei neutraliais valikliais.

4. IŠORĖS VALYMAS
1. Naudoti tas pačias priemones, kaip ir vidaus valymui. **2.** Pašalinti apsauginę plėvelę nuo plokščių bei grotelių plieninių dalių.

5. PAJUNGIMAS PRIE ELEKTROS TINKLO
1. Įsitikinti, kad tinklo įtampa ir dažnis atitinka nurodytus skydelyje (A), įtaisytame ant aparato **2.** Įsitikinti, ar maitinimo lizdas: ***a)*** *yra su įžeminimo laidu.* ***b)*** *atitinka skydelyje nurodytą nominalią srovę.* ***c)*** *yra su IEC reiakalvimus atitinkančiomis saugomis:- magnetoterminiu jungikliu, kurio In= nominali skydelyje nurodyta vertė.- Diferencialu, kurio jautrumas Id=30 mA.* **3.** Įsitikinti ar aplinkui nėra sprogimų pavojaus (AD). **4.** Aparatūroje sumontuotas kebelis "H05 VVF" skirta patalpoms. **N.B.** Jei aparato padėtis transportavimo ir sandėliavimo metu buvo neteisinga, prieš pajungiant maitinimą, palaikyti jį teisingoje padėtyje bent 3 valandas. **5.** Įkišti kištuką į elektros lizdą (nenaudoti trišakio ar sutrumpinimų) (žr. 3 pav.)

6. REGULIAVIMAS
Aparatas komplektuojamas su šiais valdikliais **1. Vidaus šviesa:** įjungia šviesą aparato viduje. **2. Vidaus šaldymas:** įjungia šaldymo sistemą. **3. Termometras:** rodo temperatūrą aparate. **Termostatas:** reguliuoja aparato temperatūrą. **a)** Mygtukas **4 "SET arba P"**: jį paspaudus vieną sykį, parodoma nustatyta temperatūros vertė, kurią galima keisti Mygtuku **5 "UP"** arba Mygtuku **6 "DOWN"** (žr. 4 pav.).

7. VEIKIMO TINKAMUMO PATIKRINIMAS PRIEŠ ĮDEDANT PREKES
1. Pajungtas kištukas. **2.** Šaldymo sistemos jungiklis įjungtas, įsižiebusi žalia šviesa. **3.** Termometras rodo prekėms tinkamą temperatūros vertę. **4.** Įjungtos vidaus šviesos. **5.** Durys sandariai užvertos. **6.** Aparato nepasiekia saulės ar didelės galios šviestuvų spinduliai. **7.** Aplinkos temperatūra neviršija +30°C Sant.drėgmė 55%, t.y. verčių, kurioms aparatas pritaikytas (4 klimato klasė). **8.** Motoro skyriui užtikrintas tinkamas oro srautas, priešais jo groteles bent 30 cm atstumu nėra jokių kliuvinių. **9.** Vidaus skyrius tinkamai pakrautas, ant lentynų nesusidaro svorio perteklius, viduje palikta pakankamai erdvės šalto oro cirkuliavimui.

8. VIDAUS VALYMAS (KAS DVI SAVAITĖS)
1. Atjungti maitinimo įtampą. **2.** Atidaryti duris ir išimti sudėtas prekes. **3.** Išvalyti sienas ir aksesuarus vandenyje sudrėkinta kempine su trupučiu natrio bikarbonato ir paskui viską kruopščiai nusausinti.

9. VIDAUS LEMPŲ KEITIMAS
1. Atjungti maitinimą. **2.** Atsukti lempos patroną laikančius varžtus. **3.** Ištraukti patroną iš fluorescentinio vamzdžio su saugos gaubtu. **4.** Ištraukti vamzdį iš kito patrono. **5.** Nuimti permatomą apsauginį vamzdį. **6.** Pakeisti fluorescentinį vamzdį. **7.** Viską vėl sumontuoti atliekant tuos pačius veiksmus priešinga eilės tvarka (žr. 5 pav.).

Felhasználói kézikönyv:

1)A csomagolás felbontása
2)A polcok beállítása
3)A beltér tisztítása
4)A kültér tisztítása
5)Csatlakoztatás az elektromos hálózathoz
6)Szabályozás
7)A szabályos működés ellenőrzése az áru behelyezése előtt
8)Belső tisztítás
9)Beltéri fénycsövek cseréje

Karbantartási kézikönyv (53. old.):

1)A kondenzátor tisztítása
2)A levegőpárásító tisztítása
3)Egy üveg tolóajtó eltávolítása
4)Hűtőberendezés vázlatrajza és elektromos vázlatrajz

ELŐÍRÁSOK (lásd 10. ábra)

Nagyon fontos, hogy a berendezéssel megőrizzék ezt a használati kézikönyvet biztonsági okokból a jövőbeni tanulmányozás céljára.
1. Ezt a berendezést csak felnőtt személyek működtethetik. Ne engedélyezzék a gyermekeknek, hogy megrongálják a vezérlőrendszert és játsszanak a berendezéssel. **2.** A berendezés jellemzőinek megváltoztatása vagy akár a módosítása is tilos. **3.** A berendezés beépítéséhez szükséges villamossági munkákat szakképzett villanyszerelő vagy hozzáértő személy végezheti el. **4.** Soha ne próbálják egymaguk megjavítani a berendezést. Tapasztalatlan személyek által végzett javítások károkat vagy komoly működési zavarokat okozhatnak. **5.** Ezen a berendezésen a szervízszolgáltatást az arra feljogosított Műszaki Szervízszolgálat hajthatja végre. Csak eredeti cserealkatrészeket alkalmazzanak. **6.** A berendezés nem alkalmas az élelmiszereken kívül más termékek tartósítására. **7.** A gyártó cég minden felelősséget elhárít magától abban az esetben, ha nem tartják be ezeket a balesetmegelőzési szabályokat. Ezenkívül fenntartja magának a jogot a bármilyen előzetes értesítés nélküli, fejlesztési célú módosítások bevezetésére. **8.** A készüléket nem szabad kültéren felállítani, ahol esőzéseknek és közvetlen napsugárzásnak van kitéve. **9.** Ne építsék be a berendezést olyan hőforrások közelében, mint kályhák, radiátorok stb. **10.** A kompresszor blokk szellőzőrácsát a falaktól legalább 30 cm-es távolságban tartsák. **11.** Emlékezzenek arra, hogy a kiállított termékek ne érjenek a polcok vagy a rácsok peremén kívül. **12.** Ha a levegőpárásítón a levegő páratartalma vagy a lehűtendő termékek által okozott, rendellenes jégképződés következne be, akkor a kompresszor leállítását és az árunak megfelelő, ugyanolyan hőmérsékletre hűtött tartályokba történő áthelyezését javasoljuk a jégleolvasztáshoz szükséges időre; ellenkező esetben a kompresszor folytonosan működik, ami felesleges elektromos energiafogyasztást és csekély teljesítményt eredményez. **13.** Ha a vitrint üzemen és használaton kívül hagyják, akkor nélkülözhetetlen az ajtó legalább 10 cm-nyire történő nyitvahagyása. **14.** Nem szabad a világítást bekapcsolni, ha a hűtés nincs beállitva

H

A termékeink beltéri felhasználásúak – ne építsék be azokat helységek/üzletek külterébe.

1. A CSOMAGOLÁS FELBONTÁSA
KARTONDOBOZ CSOMAGOLÁS 1a. Vágják el a tartószalagot, felfelé húzzák le a dobozt.
FALÁDA CSOMAGOLÁS 1b. Feszítsék fel a fadeszkákat, óvatosan járjanak el a szögek miatt.
2. Vezessék be az emelő villáit a berendezés és a rakodólap vagy a láda közé. **3.** Emeljék fel a berendezést. **4.** Távolítsák el a rakodólapot vagy ládát. **5.** Helyezzék a berendezést a megfelelő lábacska beállításával egy vízszintes kiegyenlített felületre. **6.** Figyeljenek arra, hogy ne hagyjanak semmit a csomagolóanyagban, mielőtt azt eldobnák. **7.** A csomagolóanyagokat összetételük alapján különítsék el, ezáltal az újrafeldolgozásukat segítik. (lásd 1. ábra).

2. A POLCOK BEÁLLÍTÁSA
1. Emeljék meg a tartólapot. **2.** Vegyék ki. (lásd 2. ábra).

3. A BELTÉR TISZTÍTÁSA
1. Távolítsák el a tálcákról a védőfóliát. **2.** A belső részeket és az üvegablakokat csak egy puha szivaccsal és semleges mosószerekkel tisztítsák.

4. A KÜLTÉR TISZTÍTÁSA
1. A beltérhez alkalmazott termékeket használják. **2.** Távolítsák el az acél borítólapokról és rácsokról a védőfóliát.

5. CSATLAKOZTATÁS AZ ELEKTROMOS HÁLÓZATHOZ
1. Győződjenek meg arról, hogy a hálózati feszültség és frekvencia megegyezzen a készülékre erősített táblácskán (A) feltüntetett adatokkal. **2.** Bizonyosodjanak meg arról, hogy a hálózati csatlakozóaljzat ***a)*** *Földelt vezetékkel rendelkezzen* ***b)*** *a tábla szerinti névleges áramhoz alkalmas legyen.* ***c)*** *az IEC szabványok által előírt védelmekkel rendelkezzen: differenciális mágneses termikus megszakító és In =táblán feltüntetett névleges érték.-Differenciális Id=30 mA érzékenységgel.* **3.** Ellenőrizzék, hogy a környezet ne legyen robbanásveszélyes (AD). **4.** A készülékre szerelt tápvezeték: H05 VVF, beltéri használatra alkalmas. **Megj.:** Ha a berendezést a szállítás vagy a raktározás során tévesen vízszintes vagy felfordított helyzetbe állították, akkor a hálózati bekötést megelőzően hagyják állni helyes pozícióban legalább 3 óráig. **5.** Illesszék be a csatlakozódugót (ne használjanak hármas csatlakozót és reduktorokat) (lásd 3.ábra).

6. SZABÁLYOZÁS
A berendezés egy szabályozó vezérlőrendszerrel rendelkezik. **1. Fénycső megszak.:** a beltéri fénycsövek bekapcsolására szolgál. **3. Hűtés megszak.:** A hűtőberendezés bekapcsolására szolgál. **4. Hőmérő:** A berendezés belsejében levő hőmérsékletet jelzi. **Hőfokszabályozó:** A berendezés hőmérsékletét szabályozza. **a)** Az egyszer lenyomott **4-es "SET vagy P"** gomb lehetővé teszi a beállított hőmérséklet kijelzését, amely a **5-ös "UP"** gomb vagy a **6-os "DOWN"** gomb megnyomásával módosítható (lásd 4.ábra).

7. A SZABÁLYOS MŰKÖDÉS ELLENŐRZÉSE AZ ÁRU BEHELYEZÉSE ELŐTT
1. A csatlakozódugó be legyen kötve. **2.** A hűtőberendezés megszakítója be legyen kapcsolva, melyet a világító zöld fény jelez. **3.** A hőmérő az áru számára optimális értéket jelezzen. **4.** A beltéri fénycsövek be legyenek helyezve. **5.** Az ajtó jól be legyen csukva. **6.** Ne érje a berendezést erős napsugárzás vagy nagy hatásfokú lámpa fénye. **7.** A környezeti hőmérséklet ne haladja meg a +30°C-ot 55% N.T.-mal, amelynél a készülék működőképes (4-es Klímaosztály). **8.** A motortér számára szükséges légmozgás bizosítva legyen legalább 30 cm-re a rács előtt takarás nélkül. **9.** A belső tér helyesen, az egyes szinteken túlsúly nélkül legyen feltöltve, helyet hagyva ezáltal a hideg levegő szabad, belső áramlásának.

8. BELSŐ TISZTÍTÁS (TIZENÖT NAPONKÉNT)
1.Le a hálózati csatlakozást. **2.** Nyissák ki az ajtót és vegyék ki a tartósított árut. **3.** Tisztítsák meg a a falakat és a tartozékokat egy szódabikarbónás vízzel nedvesített szivaccsal majd gondosan szárítsák meg.

9. BELTÉRI FÉNYCSÖVEK CSERÉJE
1. Kapcsolják le a hálózati csatlakozást. **2.** Csavarozzák le egy lámpafoglalat rögzítőcsavarjait. **3.** Húzzák le a lámpafoglalatot a fluoreszkáló csőről a védőfóliával együtt. **4.** Húzzák ki a csövet a másik lámpafoglalatból. **5.** Vegyék le az átlátszó védőcsövet. **6.** Cseréljék le a fluoreszkáló csövet. **7.** Szereljék vissza az egészet az ellenkező irányú eljárással (lásd 5.ábra).

Manwal għall użu:

1)Istruzzjonijiet ta' kif tneħħi l-ippakkjar
2)Irranġar tal-ixkaffef
3)Tindif ta' ġewwa
4)Tindif ta' barra
5)Konnessjoni mal- mejns
6)Kontrolli
7)Iċċekkjar ta' operazzjoni korretta qabel l-użu
8)Tindif ta' ġewwa
9)Tibdil tad-dwal ta' ġewwa

Manwal għall-manutenzjoni (Pġ. 53):

1)Tindif tal-kondensatur
2)Tindif tal-evapuratur
3)Tibdil ta' bieba tal-ħġieġ li tislajdja
3)Skizz ta' l-impjant ta4 refriġerazzjoni u skizz ta' l-elettriku

ATTENZJONI (ara disinn 10)

Importanti ħafna li dan il-manwal ta' istruzzjonijiet jinżamm ma' l-appliance biex jiġi kkonsultat anke' fil-futur, għal raġunijiet ta' sikurta'.
1. Dan l-appliance irid jitħaddem biss minn persuni adulti. Tfal m'ghandhomx jitħallew ibabsu jew jilagħbu bil-pumijiet. **2.** Mhuwiex permess tibdil fil-karatteristiċl tal-appliance. **3.** Xogħolijiet elettriċi neċessarji għ all-installazjoni tal-appliance iridu jkunu eżegwiti minn elettriċisti kwalifikati jew minn persuni kompetenti. **4.** Wieħed m'għandu qatt jipprova jsewwi l-appliance waħdu. Tiswija magħmula minn persuni mhux tal-mestjier jistgħu jikkawżaw danni serji. **5.** Tibdil jew tiswija fl-appliance għandhom isiru biss minn ċentru ta' Assistenza Teknika awtorizzat. Użа biss partijiet oriġinali. **6.** L-appliance huwiex maħluq biex jikkonserva oġġetti oħra li mhumiex alimentari. **7.** Id-ditta li ħolqot l-appliance ma' terfax responsabilita' meta n-normi speċifikati ma jiġux rispettati u l-miżuri ta' prikawzjoni ma'jiġux meħuda. Id-ditta tirriżerva d-dritt li tagħmel t-tibdil kollu neċessarju f'dawn il-każijiet mingħajr pre-avvis. **8.** L-appliance m'ghandux jiġi nstallat fuq barra, espost ghax-xita jew ghar-raġġi tax-xemx. **9.** L-appliance m'ghandux jiġi nstallat viċin fonti ta' sħ ana bħal spiritieri ,ħijter etċ. **10.** Zomm il-ftuħ ta' ventilazzjoni tal-kumpressur almenu 30 ċentimetru 'l bogħ od mill-ħajt. **11.** Ftakar biex ma' tħallix il-prodotti esposti jinfirxu aktar mill-perimetru tal-ixkaffef jew il-grid. **12.** Jekk tiżviluppa formazzjoni ta' silġ mhux normali fuq l-evapuratur, ikkawżata mill-umdita' tal-arja jew mill-prodotti li jridu jiġu refriġirati, nissuġġerixxu li jitwaqqaf il-kompressur u l-merċa titpoġġa f'kontenitur apposta refriġirat bl-istess temperatura għall- ħin neċessarju sakemm jinħall is-silġ; jekk le l-kumpressur jibqa' jaħdem kontinwament, jaħli l-elettriku għalxejn u jrendi ftit li xejn. **13.** Jekk il-vetrina tibqa' wieqfa u mhux użata, huwa indispensabbli li l-bieba titħalla tal-anqas 10 ċentimetri miftuħa. **14.** Tħallix id-dawl tan-neon mixgħul mingħajr is-sistema li tkessaħ f'posta.

Il-prodotti tagħna huma għall-użu intern – tinstallax fuq barra tal-bini/ħwienet.

M

1. ISTRUZZJONIJIET TA' KIF TNEĦĦI L-IPPAKKJAR
KAXEX TAL-KARTUN 1a. Aqta' l-parti ta' fuq u neħħi l-ippakkjar tal-kartun billi tisladjah 'l fuq.
KAXEX TAL-INJAM: 1b. Neħħi l-imsiemer mill-kaxxa tal-injam b'attenzjoni. **2.** Daħħal il-frieket tal-forklifter bejn l-appliance u l-qoxra tal-kaxxa. **3.** Għolli l-appliance. **4.** Neħħi l-kaxxa. **5.** Poġġi l-appliance fuq wiċċ li huwa lixx u ċatt u għamel tibdil fil-pożizzjoni bil-pedala speċjail. **6.** Kun żgur li ma baqa' xejn fl-ippakkjar qabel ma tarmiħ. **7.** Issepara l-ippakkjar biex tiffaċilita' r-rimi tal-iskart (ara disinn 1).

2. IRRANĠAR TAL-IXKAFFEF
1. Għolli l-ixkaffa. **2.** Neħħiha minn postha. (ara Disinn 2)

3. TINDIF TA' ĠEWWA
1. Neħħi l-qoxra protettiva minn ġot-trejjijiet. **2.** Naddaf il-partijiet ta' gewwa u l-uċuħ tal-ħġieġ bi sponża ratba u b' detergenti newtrali.

4. TINDIF TA' BARRA
1. Użа l-istess prodotti li wżajt għat-tindif ta' ġewwa. **2.** Neħħi l-qoxra protettiva minn ġewwa l- panew tal-azzar u mill-bibien.

5. KONNESSJONI MAL- MEJNS
1. Kun żgur li l-vultaġġ u l-frekwenza tal-mejns huma l-istess bħal dawk mniżżla fuq ir-Rating Plate A imwaħħla mal-appliance. **2.** Kun żgur li s-sokkitt li miegħu se tqabbad : ***a)*** *Huwa ertjat kif suppost,* ***b)*** *jissodisfa l-prirekwiżiti kollha tal-kurrent ratat hekk kif stipolat fuq ir-rating plate.* ***c)*** *Jikkonforma mar-regolamenti tal-IEC:- swiċċ termali-manjetiku b'valur ratat kif imniżżel fuq ir-rating plate; Differenzjal b'sensittivita' ta' Id ta' 30 mA.* **3.** Kun żgur li m'hemm l-ebda periklu ta' splużżjoni (AD) fil-kamra. **4.** Il-'cable' tal-appliance huwa H05 VVF, iddisinjat għall-użu intern. **NB.** Jekk l-appliance ġie trasportat jew storjat f'pożizzjoni mdawwra, ħallih għal tal-anqas tlett siegħat fil-pożizzjoni korretta qabel ma tqabbdu mal-mejns. **5.** Daħħal il-plakka ġewwa s-sokkit(tużax adattaturi għas-sistema ta' bi tlieta jew adattaturi li jnaqqsu l-kurrent. (ara disinn 3).

6. KONTROLLI
L-apparat domestiku (appliance) għandu l- pumijiet li minnhom tista' tħaddmu. **1. Swiċċ tad-dawl :** minnu tixgħel id-dwal ta' ġewwa. **2. Swiċċ għall-unit** tar-Refriġerazzjoni. **3. Termometru:** biex taqra t-temperatura fl- appliance. **Termostat:** biex tirregola t-temperatura fl-appliance. **A)** Għafas il-buttuna **4 "SET or P"** darba biex tara t-temperatura attwali. Din tista' tinbidel billi tagħfas buttuna **5 "Up"** jew buttuna **6 "DOWN"** (ara disinn 4).

7. IĊĊEKKJAR TA' OPERAZZJONI KORRETTA QABEL L-UŻU
IĊĊEKKJA LI: 1. L-plakk huwa mwaħħal. **2.** L-iswiċċ tar-Refriġerazzjoni huwa mixgħul u jidher id-dawl l-aħdar. **3.** It-termometru juri t-temperatura ideali għall-ħażna tal-oġġetti. **4.** Id-dwal ta' ġewwa huma mixgħ ula. **5.** Il-bieba hija kompletament magħluqa. **6.** L-appliance mhuwiex espost għar-raġġi diretti tax-xemx jew lampi qawwija. **7.** It-temperatura tal-kamra ma' taqbiżx dik li suppost jahdem fiha l- appliance f'sitwazzjonijiet normali. i.e. +30 gradi C R.H. 55% (Klassi klimatika 4). **8.** Hemm ventilazzjoni biżżejjed għ at- taqsima tal-mutur; irid ikun hemm spazju ta' tal-anqas 30 ċentimetru quddiem il-bieba. **9.** Fuq ġewwa huwa mimli kif suppost u l-ixkaffef mhumiex mgħobbija żżejjed; hemm biżżejjed spazji li jħallu arja kiesħa tiċċirkola.

8. TINDIF TA' ĠEWWA (KULL 15 IL-ĠURNATA)
1. Itfi l-appliance. **2.** Iftah il-bieba u neħħi l-affarijiet kollha. **3.**Imsaħ il-ġnub u l-aċċessorji tal-appliance bi sponża mbilla fl-ilma bi ftit sodju bikarbonat. Nixxef b'attenzjoni.

9. TIBDIL TAD-DWAL TA' ĠEWWA
1. Itfi l-appliance. **2.** Holl l-iskorfini li jżommu mwaħħ al is-sokkit tal-lampa. **3.** Aqla' t-tubu flourescent bil-qoxra protettiva tiegħu mis-sokkit tal-lampa. **4.** Oħrog it-tubu barra mis-sokkit tal-lampa l-oħra. **5.** Neħħi l-qoxra protettiva. **6.** Erġa' poġġi lura t-tubu flourescent **7.** Erġa arma kollox billi ssegwi l-istruzzjonijiet ta' hawn fuq. Ibda minn wara. (ara disinn 5).

M

Podrecznik operatora:

1)Instrukcje otwierania opakowania
2)Regulacja półek
3)Mycie wewnętrzne
4)Mycie zewnętrzne
5)Podłączenie do sieci elektrycznej
6)Regulacja
7)Kontrola prawidłowego działania
8)Mycie wewnętrzne
9)Wymiana wewnętrznych żarówek

Podrecznik obslugi konserwacyjnej (str. 54):

1)Czyszczenie kondensatora
2)Czyszczenie parownika
3)Wyjmowanie szklanych przesuwanch drzwi
4)Schemat układu chłodzenia i schemat elektroniczny

UWAGI (Patrz rys.10)

Instrukcje należy zachować wraz z urządzeniem w celu konsultacji i bezpieczeństwa.
1. Urządzenie musi być podłączone tylko przez osoby dorosłe. Nie wolno dzieciom dotykać przycisków czy bawić się urządzeniem. **2.** Jest zabronione fałszowanie czy zmienianie charakterystyki urządzenia. **3.** Prace elektryczne konieczne do instalacji urządzenia muszą być wykonane przez wykwalifikowanego elektryka lub przez kompetentną osobę. **4.** Nigdy nie próbuj reperować urządzenia sam. Naprawy wykonane przez osoby niedoświadczone mogą spowodować uszkodzenia lub złe funkcjonowanie urządzenia. **5.** Serwis musi być wykonany przez upoważnione Centrum Techniczne. Stosować tylko części zamienne oryginalne. **6.** Urządzenie nie jest przystosowane do konserwacji produktów innych niż artykuły żywnościowe. **7.** Producent nie bierze na siebie żadnej odpowiedzialności jeśli przepisy dotyczące bezpieczeństwa pracy nie będą przestrzegane. Producent zastrzega sobie prawo naniesienia zmian ulepszających bez zawiadomienia. **8.** Urządzenie nie może być zainstalowane na zewnątrz, wystawione na deszcz czy bezpośrednie działanie promieni słonecznych. **9.** Nie instalować urządzenia blisko źródeł ciepła takich jak kaloryfery czy piecyki, itd. **10.** Kratki wentylacyjne kompresora muszą być oddalone od ścianek przynajmniej o 30 cm. **11.** Nie ustawiać produktów poza obręb półek i kratek. **12.** Jeśli powstanie lód na parowniku wywołany przez wilgotność powietrza lub przez produkty przeznaczone do chłodzenia, radzimy zatrzymać kompresor wkładając produkty do specjalnego zbiornika ochłodzonego do tej samej temperatury co urządzenie na czas konieczny do przeprowadzenia operacji usunięcia szronu; W przeciwnym razie kompresor będzie działać nieprzerwanie zużywając niepotrzebnie energię elektryczną i będzie mało wydajny. **13.** Jeśli lodówka nie będzie używana przez pewien czas, należy pozostawić drzwiczki uchylone przynajmniej 10 cm. **14.** Przy wylaczonym chlodzeniu nie nalezy wlaczac oswietlenia / neonu".

Nasze produkty są przeznaczone do użytku wewnętrznego – instalować ich na zewnątrz lokali czy sklepów.

PL

1. INSTRUKCJE OTWIERANIA OPAKOWANIA
OPAKOWANIE W POSTACI KARTONOWEGO PUDEŁKA 1a. Przeciąć taśmę, zdjąć pudełko unosząc je w górę.**OPAKOWANIE W POSTACI DREWNIANEJ SKRZYNI 1b.** Wyciągnąć ostrożnie gwoździe z drewnianych desek. **2.** Wsunąć widły podnośnika między urządzeniem a paletą lub skrzynią. **3.** Unieść w górę urządzenie. **4.** Pozbyć się palety lub skrzyni. **5.** Postawić urządzenie na równej powierzchni, regulując jego ustawienie za pomocą specjalnej nóżki **6.** Zwrócić uwagę, aby nie pozostawić niczego w opakowaniu przed jego wyrzuceniem. **7.** Dokonać segregacji różnych opakowań w celu ich łatwiejszego recyklingu (Patrz rys.1).

2. REGULACJA PÓŁEK
1. Podnieść półkę. **2.** Wyciągnąć ją. (patrz rys.2).

3. MYCIE WEWNĘTRZNE
1. Usunąć folię ochronną z tacek. **2.** Umyć wnętrze i szyby tylko miękką gąbką i środkami neutralnymi.

4. MYCIE ZEWNĘTRZNE
1. Używać tych samych produktów, co do mycia wewnętrznego. **2.** Usunąć folię ochronną z części stalowych paneli i z krat.

5. PODŁĄCZENIE DO SIECI ELEKTRYCZNEJ
1. Upewnić się czy napięcie i częstotliwość sieci odpowiadają parametrom wskazanym na tabliczce (A) umieszczonej na urządzeniu. **2.** Upewnić się czy gniazdko wtyczkowe zasilania jest: ***a)*** *wyposażone w przewód uziomowy.* ***b)*** *odpowiednie do prądu nominalnego określonego na tabliczce.* ***c)*** *wyposażone w zabezpieczenia zgodnie z normami IEC :- Włącznik magnetyczno-termiczny z In= wartość nominalna wskazana na tabliczce.- Przekładnia różniczkowa ze skutecznością Id =30 mA*. **3.** Sprawdzić czy w pomieszczeniu nie ma ryzyka eksplozji (AD). **4.** Przewód zasilający zamontowany do urządzenia to: H05 VVF, przystosowany do użytku wewnątrz pomieszczeń. **Uwaga :** jeśli urządzenie podczas transportu lub magazynowania zostało ustawione przez pomyłkę w sposób błędny, pozostawić je przez przynajmniej 3 godziny w pozycji prawidłowej zanim zostanie podłączone do prądu. **5.** Włożyć wtyczkę do gniazdka (nie używać potrójnych złączek ani złączek redukcyjnych). (patrz rys. 3).

6. REGULACJA
Urządzenie jest wyposażone w sterowniki regulacji **1. Włącznik światła:** służy do włączenia światła w środku. **2. Włącznik chłodzenia:** służy do włączenia urządzenia chłodzącego. **3. Termometr:** wskazuje temperaturę urządzenia w środku. **Termostat:** reguluje temperaturę urządzenia. **a)** Przycisk **4 "SET lub P"** naciśnięty jeden raz pozwala na wyświetlenie ustawionej temperatury, którą można zmienić naciskając przycisk **5 "UP"** lub przycisk **6 "DOWN"** (patrz rys. 4).

7. KONTROLA PRAWIDŁOWEGO DZIAŁANIA PRZED WŁOŻENIEM ARTYKUŁÓW
1. Wtyczka włożona do gniazdka. **2.** Włącznik lodówki włączony, światełko zielone zapalone.
3. Termometr wskazuje wartość odpowiednią dla wstawionych artykułów. **4.** światła w środku urządzenia zapalone. **5.** Drzwi dobrze zamknięte. **6.** Do urządzenia nie dochodzą promienie słoneczne czy nad urządzeniem nie są ustawione żarówki o dużej mocy. **7.** Temperatura pomieszczenia nie przekracza +30°C U.R.55%, do której to temperatury urządzenie jest przystosowane (Klasa klimatyczna 4) **8**. Ma być zapewniony dostęp powietrza do silnika, przed kratką pozostawione wolne miejsce na przynajmniej 30 cm **9.** Wnętrze urządzenia ma być zapełnione w odpowiedni sposób bez nadmiernego ciężaru na półkach, aby zapewnić dobre krążenie zimnego powietrza między półkami.

8.MYCIE WEWNĘTRZNE (CO 15 DNI)
1. Odciąć dopływ prądu. **2.** Otworzyć drzwi i wyciągnąć artykuły spożywcze.**3.** Umyć ścianki i akcesoria gąbką zwilżoną w wodzie z dodatkiem sody oczyszczonej i dokładnie wytrzeć do sucha.

9. WYMIANA WEWNĘTRZNYCH ŻARÓWEK
1. Odciąć dopływ prądu. **2.** Odkręcić śrubki podtrzymujące oprawkę żarówki. **3.** Odłączyć oprawkę od rurki fluorescencyjnej. **4.** ściągnąć rurkę z innej oprawki. **5.** ściągnąć rurkę ochronną.
6. Wymienić rurkę fluorescencyjną (= nenówkę). **7.** Powrócić do początku postępując w odwrotnym porządku (patrz rys.5).

Príručka pre operatéra:

1)Otvorenie obalu
2)Nastavenie poličiek
3)Čistenie vnútorného priestoru
4)Vonkajšie čistenie
5)Napojenie na elektrickú sieť
6)Nastavenie
7)Kontrola správneho fungovania
8)Čistenie vnútorného priestoru
9)Výmena žiaroviek vnútorného osvetlenia

Príručka pre údržbára (str. 54):

1) Čistenie kondenzátora.
2)Čistenie výparníka
3)Vytiahnutie posuvných sklenených dvierok
4) Schéma chladicího systému a Elektrická schéma

UPOZORNENIE ! (Pozri obr. 10)

Z bezpečnostných dôvodov je veľmi dôležité, aby tento návod na obsluhu bol uložený v blízkosti prístrojového zariadenia a bol dostupný pre prípadné preštudovanie.
1. Toto prístrojové zariadenie môžu obsluhovať len dospelé osoby. Nedovoľte deťom, aby sa dotýkali ovládacích prvkov alebo sa hrali s prístrojom. **2.** Je zakázané poškodzovať alebo zmeniť vlastnosti prístrojového zariadenia. **3.** Napojenie na elektrickú energiu pri inštalácií prístrojového zariadenia môžu vykonávať len kvalifikovaní elektrikári alebo iní kompetentní pracovníci. **4.** Nikdy sa nepokúšajte prístrojové zariadenie opravovať sami. Opravy, vykonané neskúsenými osobami, môžu zapríčiniť poškodenie alebo vážne poruchy v prevádzke prístrojového zariadenia. **5.** Opravy tohoto prístrojového zariadenia môžu vykonávať výhradne autorizované strediská pre technický servis. Používajte len originálne náhradné diely. **6.** Prístrojové zariadenie nie je vhodné pre konzervovanie iného tovaru ako potravinového. **7.** Výrobca odmieta akúkoľvek zodpovednosť, ak neboli dodržané tieto bezpečnostné normy. Výrobca si vyhradzuje právo na vykonanie akýchkoľvek modifikácií za účelom zlepšenia výrobku, bez predchádzajúceho upozornenia. **8.** Prístrojové zariadenie nesmie byť inštalované vonku, vystavené dažďu alebo slnečnému žiareniu. **9.** Neinštalujte prístrojové zariadenie do blízkosti tepelných zdrojov, ako sú napr. kachle, radiátory a pod. **10.** Ventilačné mriežky kompresorovej jednotky musia byť vzdialené od steny aspoň 30 cm. **11.** Potraviny ukladajte tak, aby nepresahovali cez okraje políc alebo roštov.
12. Pokiaľ by z dôvodu vlhkosti vzduchu alebo z uskladnených potravín dochádzalo k nadmernému vytváraniu sa ľadu vo výparníku, doporučuje sa zastaviť kompresor na dobu potrebnú na odmrazenie a medzitým odložiť tovar na iné chladné miesto s rovnakou teplotou. V opačnom prípade by kompresor pokračoval v prevádzke, čo by spôsobilo zbytočné plytvanie elektrickou energiou a nedostatočný výkon prístrojového zariadenia. **13.** Ak vitrína zostane vypnutá a istú dobu sa nebude používať, nechajte dvere otvorené aspoň na 10 cm. **14.** Nenechávajte zapnuté neónové osvetlenie bez zapojeného chladenia.

Naše výrobky sú určené do vnútorných priestorov – neinštalujte ich na vonkajšej strane priestorov / obchodov.

SK

1. OTVORENIE OBALU
BALENIE DO KARTÓNOVEJ KRABICE 1a. Rozrežte sťahovaciu pásku, vytiahnite krabicu smerom dohora. **BALENIE DO DREVENEJ DEBNY 1b.** Odmontujte drevené dosky, pričom dávajte pozor na klince. **2.** Zasuňte zdvihákové vidlice medzi prístrojové zariadenie a paletu alebo debnu. **3.** Nadvihnite prístrojové zariadenie. **4.** Odstráňte paletu alebo debnu. **5.** Prístrojové zariadenie postavte na rovnú horizontálnu plochu a vyregulujte ho príslušnou nožičkou. **6.** Pred vyhodením obalu skontrolujte, či v ňom nič nezostalo. **7.** Obalové materiály roztrieďte podľa zloženia tak, aby ste uľahčili likvidáciu odpadu. (Pozri obr.1).

2. NASTAVENIE POLIČIEK
1. Uvoľnite poličku zo suportov a nadvihnite ju. **2.** Vytiahnite poličku. (Pozri obr. 2).

3. ČISTENIE VNÚTORNÉHO PRIESTORU
1. Vytiahnite ochrannú fóliu z priestoru. **2.** Vnútorné povrchy a sklenené panely čistite výlučne mäkkou hubkou a neutrálnymi čistiacimi prípravkami.

4. VONKAJŠIE ČISTENIE
1. Použite rovnaké prípravky ako pri vnútornom čistení. **2.** Vytiahnite ochrannú fóliu z panelov a roštov.

5. NAPOJENIE NA ELEKTRICKÚ SIEŤ
1. Presvedčte sa, či napätie a frekvencie siete zodpovedajú údajom, ktoré sú uvedené na údajovom štítku (A) prístrojového zariadenia. **2.** Presvedčte sa, či sieťová zásuvka je: ***a)*** *Vybavená uzemneným vodičom.* ***b)*** *Vhodná na nominálny prúd, ktorý je uvedený na údajovom štítku.* ***c)*** *Vybavená ochranami v zmysle noriem IEC:- Diferenciálnym magnetotermickým vypínačom s In = nominálnou hodnotou, uvedenou na údajovom štítku.- Diferenciálnym vypínačom s citlivosťou Id =30 mA.* **3.** Overte si, či v prostredí nehrozí nebezpečenstvo výbuchu (AD). **4.** Napájací kábel namontovaný na prístrojovom zariadení je typu: H05 VVF, vhodný pre vnútorné prostredia. **N.B.:** Ak počas transportu alebo skladovania bolo prístrojové zariadenie postavené chybne do horizontálnej polohy alebo prevrátené hore nohami, nechajte ho odpočinúť aspoň 3 hodiny v správnej polohe predtým, ako ho zapojíte do siete.
5. Zapojte zástrčkovú vidlicu (nepoužívajte rozdvojky a reduktory). (Pozri obr.3).

6. NASTAVENIE
Prístrojové zariadenie je vybavené ovládačmi na regulovanie funkcií. 1**. Vypínač osvetlenia:** Slúži na zapnutie vnútorného osvetlenia. **2. Vypínač chladenia:** Slúži na zapnutie chladiaceho zariadenia.
4. Teplomer: Udáva teplotu vo vnútri zariadenia. **Termostat:** Reguluje teplotu zariadenia. **a)** Tlačítko **4"SET alebo P"**, stlačené jedenkrát, dovolí zobraziť nastavenú teplotu. Teplotu je možné zmeniť pomocou tlačítka **5 "UP"** alebo tlačítka **6** "**DOWN**" (Pozri obr. 4).

7. KONTROLA SPRÁVNEHO FUNGOVANIA PRED VLOŽENÍM TOVARU.
SKONTROLUJTE, ČI : 1. Zástrčková vidlica je zapojená. **2.** Vypínač chladiaceho zariadenia je zapnutý a či zelené svetlo je rozsvietené. **3.** Teplomer ukazuje hodnotu, vhodnú pre daný typ tovaru. **4.** Vnútorné svetlá sú zapnuté. **5.** Dvere sú dobre zatvorené. **6.** Nedopadá slnečné žiarenie na zariadenie alebo ho neožarujú vysokovýkonné osvetľovače. **7.** Teplota prostredia neprevyšuje +30°C a relatívna vlhkosť 55% - pre ktoré hodnoty je prístrojové zariadenie určené (Klimatická trieda 4). **8.** Dostatočne prúdi vzduch do priestoru motora a či je pred roštom aspoň 30 cm voľný priestor. **9.** Vnútorný priestor musí byť správne zaťažený. Poličky nesmú byť príliš preplnené a medzi tovarom musí byť ponechaný dostatočne voľný priestor pre prúdenie studeného vzduchu.

8. ČISTENIE VNÚTORNÉHO PRIESTORU (KAŽDÝCH 14 DNÍ)
1. Vypnite prívod elektrickej energie. **2.** Otvorte dvere a vyberte konzervovaný tovar. **3.** Očistite steny a príslušenstvo hubkou, namočenou vo vode s trochou bikarbonátu sodného a starostlivo osušte.

9. VÝMENA ŽIAROVIEK VNÚTORNÉHO OSVETLENIA
1. Vypnite prívod elektrickej energie. **2.** Vytiahnite dve upevňovacie skrutky, ktoré držia hornú objímku žiarovky. **3.** Vytiahnite hornú objímku žiarovky aj s priesvitným ochranným krytom zo žiarivky (fluorescenčnej trubky). **4.** Vytiahnite žiarivku z dolnej objímky žiarovky. **5.** Vytiahnite priesvitný ochranný kryt trubky. **6.** Vymeňte žiarivku (fluorescenčnú trubku). **7.** Zopakujte celý postup v opačnom poradí. (Pozri obr. 5).

Priročnik za delavca:

1)Navodila za odstranitev embalaže
2)Uravnavanje predalov
3)Čiščenje notranje strukture
4)Čiščenje zunanje površine
5)Povezava na električno omrežje
6)Uravnavanje
7)Kontrole za dobro delovanje hladilnika
8)Čiščenje notranje strukture
9)Zamenjava notranjih žarnic

Priročnik za vzdrževalno osebje (stran 54):

1)Čiščenje kondenzatorja.
2)Čiščenje evaporatorja
3)Odstranitev steklenih drsnih vrat
4) Shema naprave za hlajenje in električna shema.

OPOZORILA (glej skico.10)

Je zelo važno, da se ta priročnik dobro shrani skupaj z napravo za bodočo konzultacijo, predvsem zaradi varnosti.
1. Samo odrasle osebe lahko opravljajo kontrole in vzdrževanje te naprave. Ni dovoljeno, da se otroci dotikajo komand ali da se igrajo z njimi. **2.** Je strogo prepovedano ponarediti ali spremeniti karakteristike te naprave. **3.** Vse električne dela potrebne za instalacijo naprave morajo biti opravljene od kvalificiranega električarja ali kvalificiranega osebja. **4.** Nikoli ne poskusiti popravljati sami te naprave. Popravila opravljene od nekvalificiranega osebja lahko povzročijo škodo ali slabo delovanje naprave. **5.** Vzdrževanje te naprave mora biti opravljeno od avtoriziranega Servisa. Uporabljati samo originalne rezervne dele. **6.** Ta naprava ni primerna za konzerviranje drugega blaga razen jestvin. **7.** Proizvajalec ne odgovarja če ti protinezgodni predpisi niso upošteti. Proizvajalec si pridrža pravico, da spremeni in izboljša svoje izdelke brez predhodnega obvestila. **8.** Naprava ne sme biti instalirana na odprtem prostoru, izpostavljena dežju ali sončnim žarkom. **9.** Ne instalirati te naprave v bližini virov toplote, kot na primer peči, radiatorji itd. **10.** Rešetke za ventilacijo kompresorja morajo biti oddaljene od stene vsaj 30 cm. **11.** Paziti, da razstavljeni izdelki ne presegajo robov predalov ali rešetk. **12.** Če se pojavi abnormalni sloj ledu na evaporatorju, povzročen od previsoke vlage v zraku ali od shranjenih izdelkov, v tem primeru priporočamo, da se ustavi kompresor in da se blago shrani v primernem prostoru z isto temperaturo za ves čas potreben za odtajanje ledu; v nasprotnem primeru kompresor bo neprestano deloval in povzročil nepotrebno uporabo električne energije in nizki učinek naprave. **13.** Če hladilnik ostane neuporabljen, je potrebno pustiti vrata odprte za vsaj 10 cm. **14.** Nikoli ne pustite svetilke ali neona prižgane če naprava za hlajanje ni vključena.

Naši izdelki so proizvedeni za uporabo samo v notranjih prostorih – nikoli ne montirajte te izdelke na odprtih prostorih.

SLO

1. NAVODILA ZA ODSTRANITEV EMBALAŽE
EMBALAŽA IZ KARTONA 1a. Prerezati pakirni trak, sneti karton navzgor. **EMBALAŽA IZ LESENEGA ZABOJA 1b.** Ruvati žeblje iz lesenih desk, biti posebno pozorni na žeblje. **2.** Pozicionirati vile viličarja med napravo in paleto ali leseni zaboj. **3.** Dvigniti napravo. **4.** Odstraniti paleto ali zaboj. **5.** Postaviti napravo na horizontalno ravno površino in uravnati z posebno nožico. **6.** Dobro preveriti, da noben del ne ostane v embalaži preden se jo odstrani. **7.** Ločiti materiale kateri sestavljajo embalažo glede na njihovo sestavljanje tako da se olajša odvajanje (glej skico.1)

2. URAVNAVANJE PREDALOV
1. Dvigniti predal. **2.** Izvleči predal. (glej skico.2).

3. ČIŠČENJE NOTRANJE STRUKTURE
1. Odstraniti zaščitno mrenico na pladnjih. **2.** Očistiti notranje dele in stekla samo z eno mehko gobo in z nevtralnimi čistilnimi sredstvi.

4. ČIŠČENJE ZUNANJE POVRŠINE
1. Uporabljati enake sredstva kot za čiščenje notranje strukture. **2.** Odstraniti zaščitno mrenico z jeklenih plošč in rešetk.

5. POVEZAVA NA ELEKTRIČNO OMREŽJE
1. Dobro preveriti, da napetost in frekvenca omrežja so enake kot tiste navedene na tablici (A) katera se nahaja na napravi. **2.** Dobro preveriti, da vtičnica: ***a)*** *ima ozemljitev.* ***b)*** *ustreza nominalnemu toku naveden na tablici.* ***c)*** *ima vse predpisane IEC zaščite: - magnetotermično stikalo z In=nominalno vrednostjo napisana na tablici - Diferencial z občutljivostjo Id=30 mA*. **3.** Dobro preveriti, da naprava ne bo montirana v prostoru kateri je potencialno nevaren za eksplozije (AD). **4.** Kabel za napajanje montiran na napravi mora biti "H05 VVF" za notranje prostore. **POZOR:** če je bila naprava napačno postavljena med prevozom ali skladiščenjem (položena vodoravno ali preobrnjena), jo je treba pustiti vsaj 3 ure v pravilnem položaju pred povezavo na električno omrežje. **5**. Vtakniti vtikač v vtičnico (ne uporabljati pomožnih vtičnic ali redukcij). (glej skico 3)

6. URAVNAVANJE
Naprava je opremljena z komandami za uravnavanje. **1. Stikalo za luč:** je potrebno za prižiganje notranje žarnice. **2. Stikalo za hlajenje:** je potrebno za pogon naprave za hlajenje. **3. Termometer:** kaže temperaturo v napravi. **Termostat:** uravnava temperaturo naprave. **a)** Če se enkrat pritisne na gumb **4 "SET ali P"** je mogoče vizualizirati postavljeno temperaturo, katero je mogoče spremeniti če se pritisne na gumb **5 "UP"** (GOR) ali na gumb **6 "DOWN"** (DOL) (glej skico 4)

7. KONTROLE ZA DOBRO DELOVANJE HLADILNIKA , PREDEN SE GA NAPOLNI Z BLAGOM
1. Vtikač vključen. **2.** Stikalo naprave za hlajenje mora biti vključeno, in zelena lučka mora biti prižgana. **3.** Temperatura mora biti postavljena na primerno vrednost za hlajenje blaga. **4.** Notranje žarnice vključene. **5.** Vrata dobro zaprte. **6.** Sončni žarki ali zelo močne žarnice ne smejo sijati direktno na napravo. **7.** Ambientna temperatura ne sme biti višja od +30°C - vlažnost 55%, te so vrednosti za katere je bila naprava umerjena (klimatski razred 4). **8.** Dobro preveriti, da ima motor dovolj zraka in da ni nobene ovire pred rešetko za vsaj 30 cm. **9.** Notranji prostor mora biti pravilno nabavljen, brez previsoke teže na predalih in dovolj prostora za dobri notranji pretok hladnega zraka.

8. ČIŠČENJE NOTRANJE STRUKTURE (VSAKIH 15 DNI)
1. Izključiti električno napajanje. **2.** Odpreti vrata in odstraniti shranjeno blago. **3.** Očistiti stene in dodatne dele z vlažno gobo (voda in soda bikarbona) in dobro obrisati.

9. ZAMENJAVA NOTRANJIH ŽARNIC
1. Izključiti električno napajanje. **2.** Odviti vijake za pritrditev okova za žarnice. **3.** Ločiti okov za žarnice od fluorescenčne cevi z zaščitnim transparentom. **4.** Sneti cev iz drugega okova. **5.** Odstraniti zaščitno transparentno cev. **6.** Zamenjati fluorescenčno cev. **7.** Ponoviti postopek v nasprotno smer kot zgoraj opisano (glej skico 5).

I Manuale del manutentore

UK Maintenance manual

D Wartungshandbuch

E Manual de mantenimiento

F Manuel du préposé à l'entretien

BRIO KARINA SP

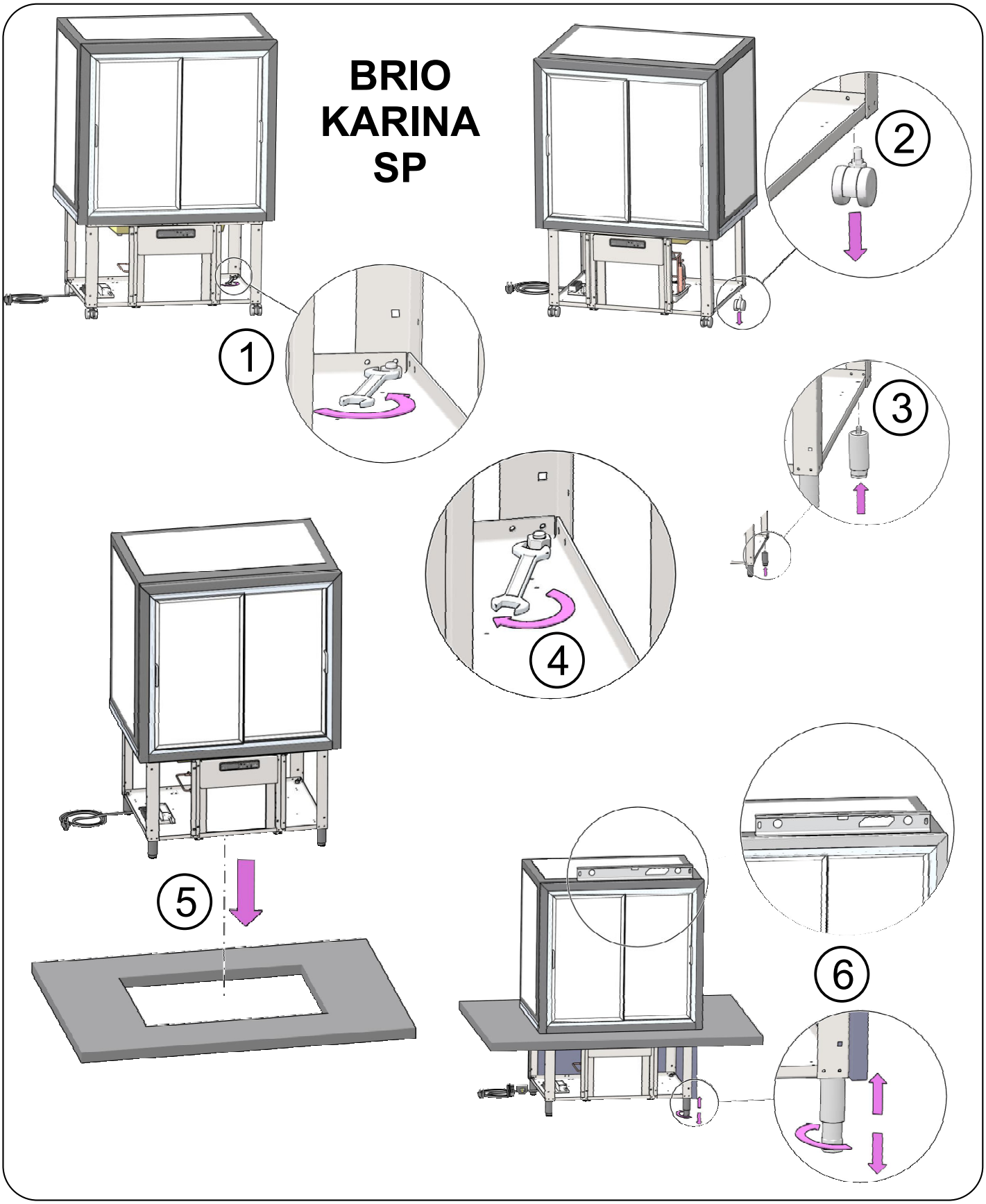

Fig.1

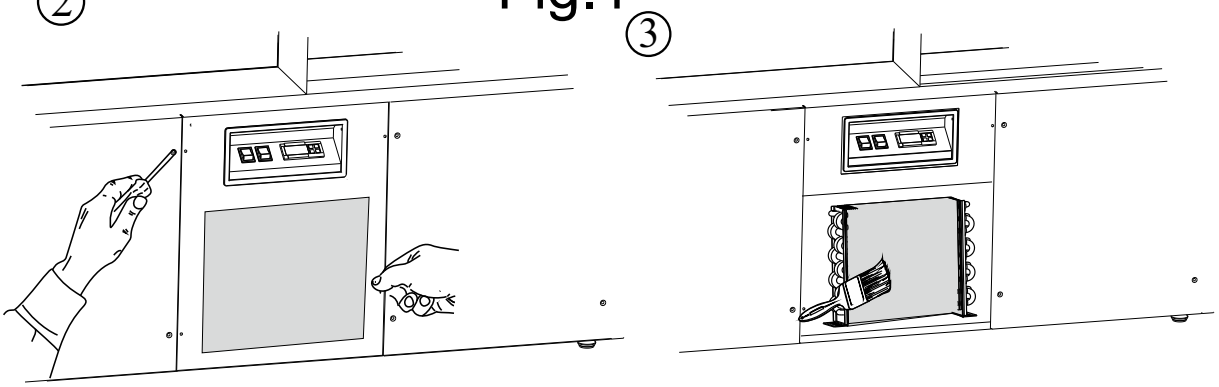

Fig.2

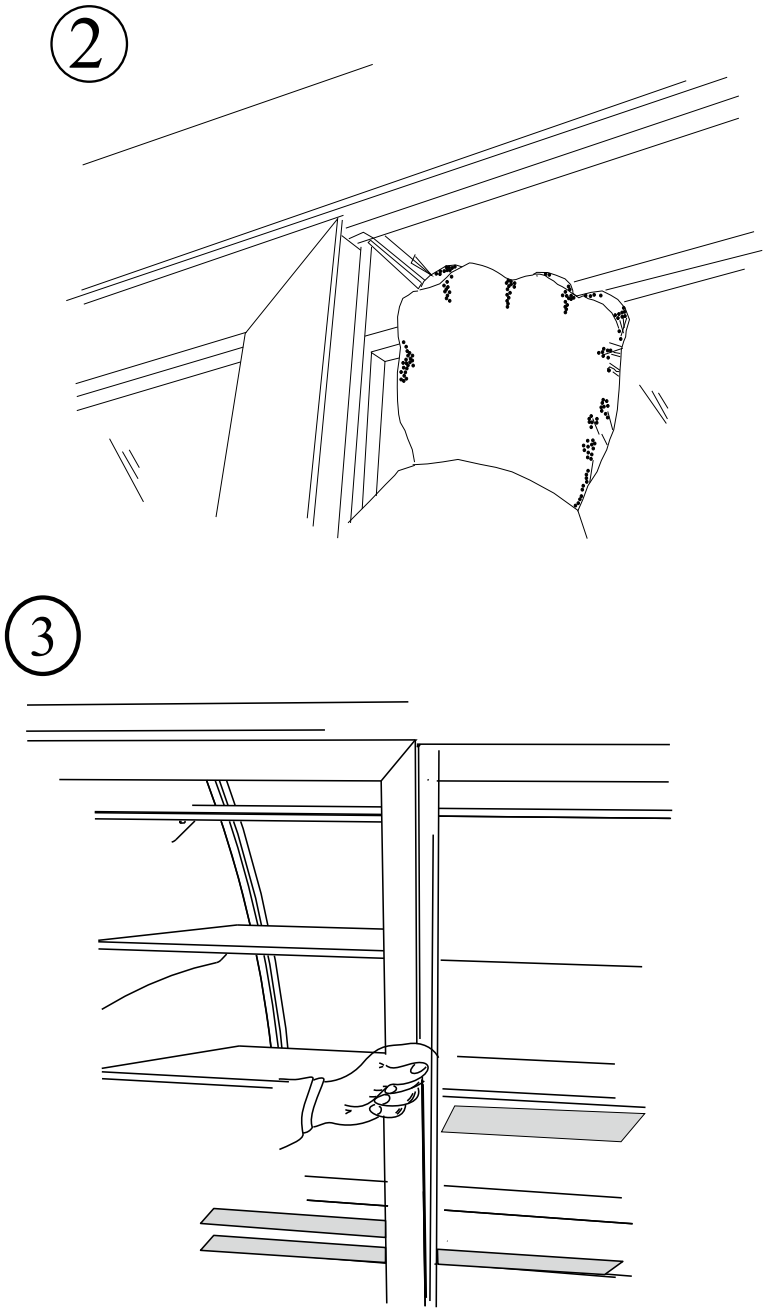

I

UK

D

I

1. PULIZIA DEL CONDENSATORE
1. Togliere l'alimentazione elettrica, agendo sull'interruttore generale e sfilando la spina dalla presa. **2.** Togliere le viti di fissaggio della griglia anteriore e rimuovere la griglia stessa. **3**. Con un pennello eliminare lo strato di pulviscolo dalle alette del condensatore. **4**. Con l'aspirapolvere togliere la polvere residua. **5**. Rimontare la griglia e ripristinare l'alimentazione elettrica (vedi fig.1)
2. PULIZIA DELL'EVAPORATORE
1. Togliere l'alimentazione. **2**. Rimuovere la merce, ponendola in luogo adeguatamente refrigerato. **3**. Lasciare la porta aperta, operare uno sbrinamnto totale.**4**. Non usare corpi metallici appuntiti nel tentativo di rimuovere il ghiaccio dall'evaporatore. **5.** Asciugare con cura ogni cosa.**6.** Lasciate asciugare con la porta aperta l'apparecchio prima di rimetterlo in funzione
3. RIMOZIONE DI UNA PORTA A VETRO SCORREVOLE
1. Aprire le porte scorrevoli. **2**. Estrarre dal bordo, sul lato opposto alla maniglia della porta esterna ,il profilo di bloccaggio.**3**. Sollevare la porta ed estrarla dal lato inferiore. **4**. Ora sarà possibile procedere al montaggio dei ripiani in cristallo o alla pulizia dei vetri, si ricorda di usare strofinaggi morbidi e spugne umide d'acqua e di bicarbonato di sodio (vedi fig.2).

UK

1. CLEANING THE CONDENSER
1. Switch off the appliance by turning off the power switch and pull the plug out of the socket. **2.** Remove the screws from the front protective grille and remove the grille. **3**. Using a paintbrush, remove any dust from the condenser's fins. **4.** Use a vacuum cleaner to remove the remaining dust. **5.** Refit the grille and switch on the appliance (see figure 1).
2. CLEANING THE EVAPORATOR
1. Switch off the appliance. **2**. Remove the goods, placing them in a suitably refrigerated room. **3**. Leave the door open and defrost completely. **4.** Do not use sharp or pointed metal tools to remove the ice from the evaporator. **5.** Dry everything with care. **6.** Leave the appliance to dry with the door open before restarting
3. REPLACING A SLIDING GLASS DOOR
1. Open the sliding doors. **2**. Remove the locking profile from the edge facing the door handle. **3**. Lift the door and take it out of the lower side**. 4.** Now assemble the crystal shelves or clean the glass surfaces. Use soft cloths and sponges dampened in water and sodium bicarbonate (see figure 2).

D

1. REINIGUNG DES KONDENSATORS
1. Schalten Sie den Strom ab, indem Sie den Hauptschalter betätigen und den Stecker aus der Steckdose ziehen. **2.** Befestigungsschrauben des vorderen Gitters lösen und dasselbe herausnehmen. **3**. Mit einem Pinsel den Staub von den Lamellen des Kondensators entfernen**. 4.** Mit einem Staubsauger den restlichen Staub beseitigen. **5.**Gitter wieder einbauen und die Stromversorgung wieder herstellen(siehe Abbildung 1)
2. REINIGUNG DES VERDAMPFERS
1. Strom wie abschalten. **2.** Die Ware heraus nehmen und an einem ausreichend gekühlten Ort unterbringen. **3.** Lassen Sie die Tür offen und tauen Sie das Gerät vollständig ab. **4.** Keine scharfen oder spitzen Metallwerkzeuge benutzen, um das Eis von dem Verdampfer zu entfernen. **5**. Sämtliche Teile sorgfältig abtrocknen. **6.** Das Gerät vor der erneuten Inbetriebnahme bei offener Tür trocknen lassen
3. ENTFERNUNG EINER GLASSCHIEBETÜR
1. Öffnen Sie die Schiebetüren. **2**. Ziehen Sie auf der dem Handgriff der äußeren Tür gegenüberliegenden Seite das Blockierprofil vom Rand. **3**. Heben Sie die Tür an und ziehen Sie sie von unten heraus. **4**. Jetzt ist es möglich, die Glasablagen einzubauen oder die Scheiben zu reinigen. Verwenden Sie weiche Tücher und mit Wasser und Natron befeuchtete Schwämme (siehe Abb. 2).

E

1. LIMPIEZA DEL CONDENSADOR
1. Desconectar la alimentación eléctrica apagando el interruptor general y extrayendo el enchufe.
2. Sacar con un destornillador los tornillos de fijación de la rejilla anterior y sacar la rejilla. **3**. Con un pincel eliminar el polvo de las aletas del condensador. **4**. Con la aspiradora quitar el polvo residual. **5.** Ensamblar nuevamente la rejilla y conectar la alimentación eléctrica (Véase figura 1).
2. LIMPIEZA DEL EVAPORADOR
1. Desconectar la energía eléctrica. **2.** Sacar la mercancía y ponerla en un lugar adecuadamente refrigerado. **3.** Dejar la puerta abierta, descongelar totalmente. **4.** No usar cuerpos metálicos cortantes o con puntas para tratar de quitar el hielo del evaporador. **5.** Secar todo cuidadosamente. **6.** Dejar secar el equipo con la puerta abierta antes de ponerlo nuevamente en funcionamiento.
3. EXTRACCIÓN DE UN CRISTAL CORREDIZO
1. Abrir las puertas corredizas. **2.** Del lado opuesto al de la manilla de la puerta, extraer el perfil de bloqueo. **3.** Elevar la puerta y extraerla por la parte inferior. **4.** Proceder al montaje de las baldas de cristal o a la limpieza de los cristales; para ello utilizar paños suaves o esponjas humedecidas en agua y bicarbonato de sodio (Véase figura 2).

F

1. NETTOYAGE DU CONDENSATEUR
1. Couper la tension électrique en agissant sur l'interrupteur général et en détachant ensuite la fiche de sa prise.**2.** Enlever les vis de fixation de la grille avant et l'enlever.**3**.À l'aide d'un pinceau, éliminer la couche de poussière des ailettes du condenseur **4.** À l'aide d'un aspirateur, éliminer la poussière résiduelle.
5 .Remonter la grille et rebrancher la vitrine (voir illustration 1).
2. NETTOYAGE DE L'ÉVAPORATEUR
1. Couper le courant électrique. **2.** Retirer la marchandise et la disposer dans un autre lieu correctement réfrigéré. **3**. Laisser la porte ouverte et procéder à un dégivrage total. **4**. Ne pas utiliser de corps métalliques tranchants ou pointus pour enlever la glace de l'évaporateur. **5.** Essuyer soigneusement chaque élément. **6**. Laisser sécher la vitrine réfrigérée avec la porte ouverte avant de la remettre en fonction
3. REMPLACEMENT D'UNE PORTE VITRÉE COULISSANTE
1. Ouvrir les portes coulissantes. **2**. Extraire le profil de blocage du bord, du côté opposé à la poignée de la porte externe.**3**. Soulever la porte et l'extraire par le bas. 4. Il est à ce point possible de procéder au montage des tablettes en verre ou au nettoyage des vitres. Ne pas oublier d'utiliser des chiffons mœlleux ainsi que des éponges imbibées d'eau et de bicarbonate de sodium (voir illustration 2).

NL

1. HET REINIGEN VAN DE KOELINSTALLATIE
1. Schakel de elektriciteit uit door op de algemene schakelaar te drukken en vervolgens de stekker uit het stopcontact te halen. **2.** Verwijder de schroeven van het rooster aan de voorkant en neem het rooster zelf weg. **3.**Verwijder met een kwastje het stoflaagje van de ribben van de koelinstallatie. **4**. Zuig het overige stof met een stofzuiger tussen de ribben weg. **5.** Zet het rooster weer terug en schakel de elektriciteit in (zie fig. 1).
2. HET REINIGEN VAN DE VERDAMPER
1. Schakel de elektriciteit uit. **2.** Verwijder de voedingswaren en leg deze op een goed gekoelde plaats.
3. Laat de deur open en laat het apparaat helemaal ontdooien. **4**. Gebruik geen scherpe of puntige voorwerpen om het ijs te verwijderen. **5**. Droog alles zorgvuldig af. **6.** Laat het apparaat met open deur opdrogen, alvorens deze weer in werking te stellen
3. HET VERWIJDEREN VAN EEN GLAZEN SCHUIFDEUR
1. Doe de schuifdeuren open. **2.** Neem het blokkeerprofiel van de rand weg, aan de tegenovergestelde kant van het handvat van de buitenste deur. **3.** Til de deur op en neem deze vanaf de onderkant weg.
4. Nu is het mogelijk om over te gaan tot het monteren van de glasplaten of de glasplaten te reinigen . Denk eraan zachte doeken en een spons te gebruiken die vochtig gemaakt is met water en natriumbicarbonaat (zie fig. 2).

P

1. LIMPEZA DO CONDENSADOR
1. Desligue a alimentação eléctrica, actuando no interruptor geral e extraindo a ficha da tomada. **2.** Tire os parafusos de fixação da grelha dianteira e remova a própria grelha. **3.** Com um pincel elimine a camada de poeira das aletas do condensador. **4.** Com o aspirador de pó, elimine os resíduos de pó. **5.** Volte a montar a grelha e ligue novamente a alimentação eléctrica (ver a fig.1).
2. LIMPEZA DO EVAPORADOR
1. Desligue a alimentação. **2.** Tire a mercadoria, colocando-a num local adequadamente arrefecido. **3.** Deixe a porta aberta e realize um descongelamento total. **4.** Não use corpos metálicos pontiagudos na tentativa de remover o gelo do evaporador. **5.** Enxugue com cuidado o conjunto. **6**. Deixe enxugar a aparelhagem com a porta aberta antes de recolocá-la em funcionamento
3. REMOÇÃO DE UMA PORTA DE VIDRO CORREDIÇA
1. Abra as portas corrediças. **2.** Extraia da borda, no lado oposto ao puxador da porta externa, o perfil de bloqueio. **3.** Eleve a porta e extrai-a pelo lado inferior. **4.** Nesta altura, será possível efectuar a montagem das prateleiras de cristal ou a limpeza dos vidros. Lembramos de utilizar trapos macios e esponjas humedecidas com água e bicarbonato de sódio (ver a fig.2).

S

1. RENGÖRING AV KONDENSORN
1. Slå från eltillförseln med huvudströmbrytaren och dra ut kontakten ur uttaget. **2**. Skruva ur fästskruvarna för det främre gallret och ta bort det. **3.** Avlägsna dammlagret från kondensorns flänsar med en pensel. **4.** Dammsug bort resterande damm mellan flänsarna. **5**. Sätt på gallret igen och koppla in strömmen (se fig.1)
2. RENGÖRING AV FÖRÅNGAREN
1. Bryt strömmen. **2**. Plocka ur varorn och lägg dem på annan lika sval plats. **3.** Lämna dörren öppen och frosta av helt. **4.** Använd inte metallföremål för att avlägsna is från förångaren. **5.** Torka alla delar noggrant. 6**.** Låt kyldisken torka med öppen dörr innan du sätter i gång den igen
3. BORTTAGNING AV SKJUTDÖRR I GLAS
1. Öppna skjutdörrarna. **2.** Dra ut den ur spärrlisten på den motsatta sidan om handtaget på dörrens utsida. **3**. Lyft upp dörren och dra ut den ur den nedre kanten. **4.** Nu går det att montera glashyllorna eller rengöra glasen. Kom ihåg att använda svampar som fuktats i vatten med lite bikarbonat samt mjuka handdukar (se fig.2)

DK

1. RENGØRING AF KONDENSATOREN
1. Afbryd for strømmen ved at slukke for stikkontakten og træk stikket ud. **2.** Afmonter skruerne der holder forribberne fast og fjern ribberne. **3**. Fjern støvlaget fra kondensatorens vinger med en pensel. **4**. Benyt en støvsuger for at fjerne det overskydende støv**. 5**. Montér ribberne igen og tænd for strømmen (Jvf. fig.1).
2. RENGØRING AF FORDAMPEREN
1. Afbryd for elektriciteten. **2.** Tag madvarerne ud og læg dem på et passende afkølet sted. **3.** Lad døren stå åben, foretag total afrimning. **4**.Der må ikke benyttes skarpe eller spidse metalgenstande til at fjerne isen fra fordamperen. **5.** Tør alting omhyggeligt efter. **6.** Lad skabet tørre med åbentstående dør, inden der startes igen
3. AFTAGNING AF EN GLASSKYDEDØR
1. Åbn skydedørene. **2.** Træk blokeringsprofilen ud af kanten på den modsatte side af håndtaget på den udvendige dør.**3**. Løft døren og træk den ud fra undersiden. **4.** Nu er det muligt at udføre monteringen af krystalhylderne og gøre ruderne rent, men husk kun at bruge bløde klude og natriumbikarbonat (jvf. fig.2).

FIN

1. KONDENSAATTORIN PUHDISTUS
1. Katkaise sähkövirta yleiskatkaisimella ja irrota pistoke pistorasiasta. **2.** Irrota eturitilän kiinnitysruuvit ja irrota ritilä. **3**. Poista pöly kondensaattorien evistä harjalla. **4.** Poista jäljelle jäänyt pöly pölynimurilla.
5. Asenna ritilä takaisin paikalleen ja kytke sähkö (katso kuva 1).
2. HAIHDUTTIMEN PUHDISTUS
1. Kytke virta ohjeiden mukaisesti. **2.** Poista tuoteet ja sijoita ne asianmukaisesti jäähdytettyyn tilaan.
3. Jätä ovi auki ja anna laitteen sulaa kokonaan. **4.** Älä yritä poistaa jäätä leikaavilla tai teräväpäisillä metalliesineillä. **5**. Kuivaa kaikki osat huolellisesti. **6.** Anna laitteen kuivua ovi avoinna, ennen kuin se käynnistetään uudelleen
3. LASISEN LIUKUOVEN POISTAMINEN
1. Avaa liukuovet. **2**. Irrota kiinnitysprofiili ulommaisen oven kahvan vastakkaiselta reunalta. **3**. Nosta ovea ja vedä se ulos alakautta. **4.** Nyt kristallihyllyt voidaan asentaa kristallihyllyt tai puhdistaa lasit. Käytä puhdistuksessa pehmeää, veteen ja natriumbikarbonaattiin kostutettua sientä (katso kuva 2).

B

1. SCHOONMAAK VAN DE KOELINSTALLATIE
1. Schakel de elektrische voeding uit middels de hoofdschakelaar ter bescherming van het stopcontact en haal de stekker uit het stopcontact. **2.** De beschermingsrooster wegnemen, die zich in het voorste gedeelte bevindt, nadat de schroeven zijn weggehaald. **3.** Verwijder met een kwastje het stoflaagje op de ribben van de koelinstallatie. **4**. Verwijder met een stofzuiger het overige stof tussen de ribben. **5**. De rooster weer terug monteren en de stroomtoevoer herstellen (zie fig.1).
2. SCHOONMAAK VAN DE VERDAMPER
1. De voeding loskoppelen. **2**. De bewaarde goederen wegnemen en deze op een goed gekoelde plaats leggen**. 3**. De deur openlaten en het toestel helemaal ontdooien. **4**. Geen scherpe of puntige voorwerpen gebruiken in een poging om het ijs te verwijderen. **5.** Alles zorgvuldig afdrogen. **6.** Het toestel met open deur laten drogen, vooraleer het weer terug aan te zetten
3. HET VERWIJDEREN VAN EEN GLAZEN SCHUIFDEUR
1. De schuifdeuren openmaken. **2**. Het blokkeerprofiel van de rand wegnemen, aan de tegenovergestelde kant van het handvat van de buitenste deu**r. 3.** De deur opheffen en deze van onderaf verwijderen. **4.** Nu kunnen de glasplaten gemonteerd of schoongemaakt worden. Denk eraan zachte doeken en een spons te gebruiken die vochtig gemaakt is met water en natriumbicarbonaat (zie fig.2).

GR

1. ΚΑΘΑΡΙΟΤΗΤΑ ΤΟΥ ΣΥΜΠΥΚΝΩΤΗ
1. Αφαιρέστε την ηλεκτρική τροφοδοσία, ενεργώντας επί του γενικού διακόπτη και αφαιρώντας το βύσμα από την υποδοχή. **2.** Μετακινήστε το πρόσθιο πλέγμα αφού βγάλετε τις βίδες στερέωσης. **3**. Με ένα πινέλο αφαιρέστε τη στρώση σκόνης από τα πτερύγια του συμπυκνωτή. **4.** Με την ηλεκτρική σκούπα αφαιρέστε τα υπολείμματα σκόνης. **5.** Συναρμολογήστε εκ νέου το πλέγμα και επαναφέρατε την ηλεκτρική τροφοδοσία. (βλέπε Εικ.1).
2. ΚΑΘΑΡΙΟΤΗΤΑ ΤΟΥ ΕΞΑΤΜΙΣΤΗΡΑ
1. Αφαιρέσατε την τροφοδοσία, όπως περιγράφεται. **2.** Αφαιρέστε τα εμπορεύματα, τοποθετώντας τα σε άλλο χώρο υπό κατάλληλη ψύξη.**3**. Αφήστε την πόρτα ανοιχτή, προβείτε σε ολοκληρωμένη απόψυξη.**4.** Μη χρησιμοποιείτε μεταλλικά κοφτερά ή μυτερά σώματα κατά την προσπάθεια να μετακινηθεί ο πάγος από τον εξατμιστήρα. **5.** Στεγνώστε προσεκτικά όλα τα πράγματα. **6**. Αφήστε τη συσκευή να στεγνώσει με την πόρτα ανοιχτή πριν τη θέσετε πάλι σε λειτουργία
3. ΑΦΑΙΡΕΣΗ ΣΥΡΟΜΕΝΗΣ ΓΥΑΛΙΝΗΣ ΠΟΡΤΑΣ
1. Ανοίξτε τις συρόμενες πόρτες.. **2.** Βγάλτε από το πλαίσιο, στο αντίθετα πλευρό από το χερούλι της εξωτερικής πόρτας, το προφίλ της εμπλοκής. **3.** Ανυψώστε την πόρτα και βγάλτε τη από την κατώτερη πλευρά. **4.** Τώρα θα είναι δυνατό να προχωρήσετε στο μοντάρισμα των κρυστάλλινων ραφιών ή στον καθαρισμό των τζαμιών, θυμηθείτε να χρησιμοποιήσετε μαλακά ξεσκονόπανα και υγρά σφουγγάρια με νερό και λίγο διττανθρακικό νάτριο (βλέπε εικ. 2)

CZ

1. ČIŠTĚNÍ KONDENZÁTORU
1. Odpojte přívod elektrické energie stisknutím hlavního vypínače a vytáhněte zástrčku ze sítě.
2. Vyšroubujte šrouby, které drží přední rošt a sejměte jej. **3.** Štětcem odstraňte prach z lopatek kondenzátoru. **4.** Odsávačem vysajte zbylý prach. **5.** Přimontujte rošt a zapojte zařízení zpět do elektrické sítě (viz obr. 1).
2. ČIŠTĚNÍ VÝPARNÍKU
1. Odpojte od sítě. **2.** Vyjměte uložené potraviny a uložte je do jiného chladicího zařízení o stejné teplotě. **3.** Nechte otevřená dvířka a nechte výparník dokonale odmrazit. **4.** Pro odstraňování ledu z výparníku nepoužívejte kovové řezné nebo špičaté nástroje. **5.** Vše pečlivě osušte. **6.** Než zařízení znovu zapnete, nechte otevřená dvířka, aby bylo vevnitř dokonale suché.
3. VYSAZENÍ POSUVNÝCH SKLENĚNÝCH DVÍŘEK
1. Otevřete posuvná dvířka. **2.** Vytáhněte blokovací profil z rámu na opačné straně vzhledem k madlu dvířek. **3.** Nadzdvihněte dvířka a vytáhněte je dolem. **4.** Nyní můžete přistoupit k montáži skleněných poliček nebo k čištění skel. Doporučujeme používat měkký hadr a houbu navlhčenou ve vodě s trochou bikarbonátu sodného (viz obr.2).

EE

1. KONDENSAATORI PUHASTAMINE
1. Lülitada elektritoide pistikupesa juhtlülitist välja ja tõmmata seejärel pistik pistikupesast välja. **2.** Keerata katteresti kinnituskruvid lahti ja võtta rest välja. **3.** Puhastada pintsliga tolmukord kondensaatori ribidelt. **4.** Eemaldada ülejäänud tolm tolmuimejaga. **5.** Asetada rest kohale tagasi ja lülitada elektritoide sisse (vt joon. 1).
2. AURUSTI PUHASTAMINE
1. Lülitada elektritoide välja. **2.** Võtta kaup välja ja asetada teise sobivalt jahutatud kohta. **3.** Jätta uks lahti ja lasta seadmel täielikult lahti sulada. **4.** Mitte kasutada aurustilt jää eemaldamiseks teravaid metallesemeid. **5.** Kuivatada kõik asjad hoolikalt. **6.** Lasta seadmel enne uuesti töölepanekut lahtise uksega kuivada.
3. ÜHE KLAASIST LÜKANDUKSE EEMALDAMINE
1. Teha lükanduksed lahti. **2.** Tõmmata väljaspoolse ukse käepideme vastasküljel ukse äärel asuv lukustuselement välja. **3.** Tõsta uks üles ja tõmmata see alumisest osast välja. **4.** Seejärel on võimalik paigaldada klaasriiuleid või klaase puhastada. Pidada meeles kasutada pehmeid lappe ja veega ja söögisoodaga niisutatud käsnu (vt joon. 2).

LV

1. KONDENSATORA TĪRĪŠANA
1. Atslēgt elektroenerģijas padevi gan izslēdzot kopējo slēdzi, gan izņemot kontaktdakšu no rozetes.
2. Ar skrūvgriezi izskrūvēt skrūves, kas nostiprina priekšējas restes, un jānoņem restes. **3.** Ar otiņu notīrīt putekļu kartiņu no kondensatora lāpstiņam. 4. Ar putekļusūcēju jānotīra atlikušie putekļi. **5.** Jāuzliek un jānostiprina atpakaļ restes un jāpieslēdz iekārta elektrotīklam (skatīt 1.zīm.).
2. IZTVAICĒTĀJA TĪRĪŠANA
1. Atslēgt energoapgādi. **2.** Jāizņem visi produkti un jānovieto tos citā pietiekami atdzesētā vietā. **3.** Atstāt durvis vaļā un izpildīt pilnīga atlaidināšana. **4.** Nav ieteicams izmantot asus un metāla priekšmetus ledus noņemšanai. **5.** Rūpīgi noslaucīt katru detaļu. **6.** Atstāt durvis vaļā un izsusināt iekārtu pirms pieslēgšanas elektrotīklam.
3. BĪDĀMU STIKLA DURVJU NOŅEMŠANA.
1. Atvērt bīdāmas durvis. **2.** Rūpīgi izvilkt bloķējošu profilu, kurš atrodas pretī ārējam durvju rokturim.
3. Pacelt durvis un izņemt to, sākot no apakšējas puses. **4.** Tagad ir iespējams veikt stikla plauktu montāžu vai stikla tīrīšanu, izmantojot slapju sūkli/ lupatas, un sodu (skat.2.zīm).

LT

1. KONDENSATORIAUS VALYMAS
1. Atjungti maitinimo įtampą bendruoju jungikliu bei ištraukti kištuką iš elektros lizdo. **2.** Išsukti tvirtinimo varžtus priekinėse grotelėse bei nuimti pačias groteles. **3.** Šepetėliu pašalinti dulkelių sluoksnį nuo kondensatoriaus mentelių. **4.** Siurbliu pašalinti likusias dulkes. **5.** Vėl prisukti groteles ir pajungti elektros maitinimą (žr.1 pav.)
2. GARINTUVO VALYMAS
1. Atjungti maitinimo įtampą. **2.** Išimti sudėtas prekes ir perkelti jas į tinkamai šaldomą vietą. **3.** Palikti duris atdaras, kol viskas pilnai atitirps. **4.** Negramdyti garintuvo aštriais metaliniais daiktais, bandant nuo pašalinti ledus. **5.** Viską kruopščiai nusausinti. **6.** Prieš vėl įjungdami aparatą, palikite jį džiūti kurį laiką atdaromis durimis.
3. SLANKIOJAMŲ STIKLO DURŲ NUĖMIMAS
1. Atidaryti slankiojamas duris. **2.** Ištraukti tvirtinimo profilį, įtaisytą priešingame šone nei išorės durų rankena. **3.** Kilstelėti duris ir ištraukti jas iš apatinio bėgio. **4.** Dabar galėsite montuoti stiklo lentynas arba valyti stiklus, tik nepamirškite valymui naudoti minkštą audeklą bei kempinę, suvilgytą vandenyje su trupučių natrio bikarbonato (žr. 2 pav.)

H

1. A KONDENZÁTOR TISZTÍTÁSA
1. A főkapcsoló állításával és a csatlakozódugónak az aljzatból való kihúzásával kapcsolja le a hálózati csatlakozást. **2.** Csavarozza ki az elülső rács rögzítőcsavarjait és vegye le a rácsot. **3.** Egy ecsettel távolítsa el a kondenzátor bordáiról a finom porréteget. **4.** A porszívóval távolítsa el a maradék port. **5.** Szerelje vissza a rácsot és kösse be a hálózati csatlakozást (lásd 1.ábra).
2. A LEVEGŐPÁRÁSÍTÓ TISZTÍTÁSA
1.Le a hálózati csatlakozást. **2.** Távolítsák el az árut és tegyék megfelelően hűtött helyre. **3.** Hagyják nyitva az ajtót, teljes leolvasztást hajtsanak végre. **4.** Ne használjanak hegyes fémtárgyakat a jég levegőpárásítóból történő eltávolításához. **5.** Minden részt gondosan szárítsanak meg. **6.** Hagyják megszáradni a készüléket nyitott ajtónál, mielőtt azt újra működésbe hozzák.
3. EGY ÜVEG TOLÓAJTÓ ELTÁVOLÍTÁSA
1. Nyissák ki a tolóajtókat. **2.** Húzzák ki a rögzítőprofilt a pereméből a külső ajtó fogantyújával ellentétes oldalon. **3.** Emeljék meg az ajtót és húzzák ki az alsó oldalánál. **4.** Ezután elvégezhető a kristálypolcok beszerelése vagy az üvegek tisztítása, amihez puha törlőruhákat és szódabikarbónás vízzel nedvesített szivacsot használjanak (lásd 2. ábra).

M

1. TINDIF TAL-KONDENSATUR
1. Itfi l-appliance billi titfi l-iswiċċ u tiġbed 'l barra il-plakka minn ġewwa s-sokkit. **2.** Neħħi l-iskorfini mill-parti protettiva ta' quddiem il-bieba u neħħi l-bieba. **3.** Waqt li tuża pinzell neħħi trab li jista' jkun inġema' fuq it-truf tal-kondensatur. **4.** Uża vacuum cleaner biex tneħħi trab li jista' jkun fadal. **5.** Poġġi lura l-bieba. Ixgħel l-appliance (ara Disinn 1).
2. TINDIF TAL-EVAPURATUR
1. Itfi l-appliance. **2.** Neħħi l-oġġetti; poġġihom ġewwa kamra li hija mkessħa kif suppost. **3.** Halli l-bieba miftuħa u ddifrostja kompletament. **4**. Tużax għodda tal-metal li taqta' jew li hija ppuntata biex tneħħi s-silġ mill-evapuratur. **5.** Nixxef kollox b' attenzjoni. **6.** Halli l-appliance jinxef bil-bieba miftuħa qabel ma' terġa tixghel.
3. TIBDIL TA' BIEBA TAL-ĦĠIEĠ LI TISLAJDJA ;
1. Iftaħ il-bibien li jislajdjaw. **2.** Neħħi l-lukkett mit-tarf li jhares lejn l-pum tal-bieba. **3.** Għolli l-bieba u oħ roġha minn naħa t'isfel. **4**. Issa erġa' poġġi l-ixkaffef tal-kristall jew naddaf l-uċuħ tal-ħġieġ. Uża ċraret rotob u sponoż ftit imxarrba fl-ilma u fis-sodju bikarbonat (ara disinn 2).

PL

1. CZYSZCZENIE KONDENSATORA
1. Odciąć dopływ prądu, wyłączając przycisk główny i wyciągając wtyczkę z gniazdka. **2.** Odkręcić śrubki przytrzymujące przednią kratę i wyciągnąć ją. **3.** Przy pomocy pędzelka wyeliminować warstwę kurzu z łopatek kondensatora. **4.** Odkurzaczem wciągnąć pozostały kurz. **5.** Przykręcić kratę i podłączyć do prądu (patrz rys.1)
2. CZYSZCZENIE PAROWNIKA
1. Odciąć dopływ prądu. **2.** Wyciągnąć artykuły i przenieść je do innego chłodnego miejsca. **3.** Zostawić drzwi otwarte, rozpoczynając operację całkowitego usunięcia szronu. **4.** Nie używać ostrych metalowych elementów próbując usunąć lód z parownika. **5.** Wytrzeć do sucha każdy element. **6.** Pozostawić urządzenie do wysuszenia z otwartymi drzwiami zanim zostanie podłączone do sieci.
3. WYJMOWANIE SZKLANYCH PRZESUWANCH DRZWI
1. Otworzyć przesuwane drzwi. **2.** Wyciągnąć z krawędzi profil blokujący znajdujący się po przeciwnej stronie rączki. **3.** Podnieść drzwi i wyciągnąć je od dołu. **4.** Po wyciągnięciu drzwi można zamontować kryształowe półki czy umyć szyby, pamiętając żeby używać miękkich ściereczek i gąbek zwilżonych w wodzie z dodatkiem sody oczyszczonej (patrz rys.2)

SK

1. ČISTENIE KONDENZÁTORA
1. Vypnite prívod elektrickej energie na hlavnom vypínači a vytiahnite zástrčkovú vidlicu zo zásuvky.
2. Vytiahnite upevňovacie skrutky z predného roštu a vyložte samotný rošt. **3.** Štetcom odstráňte prach, usadený na lopatkách kondenzátora. **4.** Vysávačom odstráňte zbytok prachu. **5.** Opätovne namontujte rošt a obnovte napájanie elektrickým prúdom. (Pozri obr. 1)
2. ČISTENIE VÝPARNÍKA
1. Vypnite prívod elektrickej energie.**2.** Vyberte konzervovaný tovar a uložte ho na iné primerane chladné miesto. **3.** Otvorte dvere a výparník nechajte úplne odmraziť. **4.** Na odstraňovanie ľadu z výparníka nepoužívajte zahrotené kovové nástroje. **5.** Všetko dôkladne vysušte. **6.** Predtým, ako prístrojové zariadenie znovu uvediete do chodu, nechajte dvere otvorené, aby sa výparník dobre osušil.
3. VYTIAHNUTIE POSUVNÝCH SKLENENÝCH DVIEROK.
1. Otvorte posuvné dvierka. **2.** Blokovací profil vytiahnite z rámu na opačnej strane ako je rukoväť vonkajších dverí. **3.** Dvierka nadvihnite a vytiahnite ich z dolnej strany. **4.** Teraz je možné pristúpiť k namontovaniu poličiek zo skla alebo k čisteniu skiel. Doporučuje sa používať mäkké utierky a hubky namočené vo vode a v bikarbonáte sodnom. (Pozri obr. 2)

SLO

1. ČIŠČENJE KONDENZATORJA
1. Izključiti električno napajanje in splošno stikalo, sneti vtikač iz vtičnice. **2.** Odviti vijake za pritrditev sprednje rešetke in odstraniti rešetko. **3.** Odstraniti prah na rebrih kondenzatorja z enim čopičem.
4. Odstraniti ostali prah z sesalnikom. **5.** Ponovno montirati rešetko in vključiti električno napajanje. (glej skico 1)
2. ČIŠČENJE EVAPORATORJA
1. Izključiti električno napajanje. **2.** Odstraniti blago in ga shraniti v drugem ohlajenem prostoru z isto temperaturo. **3.** Pustiti vrata odprte, da se led popolnoma odtaji. **4.** Ne uporabljati kovinskih, ostrih in koničastih predmetov za odstranitev ledu na evaporatorju. **5.** Dobro obrisati vse dele. **6.** Pustiti, da se notranji prostor posuši z odprtimi vrati preden se hladilnik ponovno požene.
3. ODSTRANITEV STEKLENIH DRSNIH VRAT
1. Odpreti drsne vrata. **2.** Izvleči profil za blokiranje iz robova, na nasprotni strani ročaja zunanjih vrat.
3. Dvigniti vrata in jih izvleči iz spodnje strani. **4.** Sedaj je mogoče montirati kristalne predale ali očistiti stekla; vedno uporabljati mehke platna ali vlažne gobe (voda in soda bikarbona) (glej skico 2).

KARINA Q CIOCCO R290(XM670K)

10
11
26
21
19
M
1
16
13
ON/ OFF
DB
Fan
Light
L N
Comp
15 14 13 12 11 10 9
8 7 6 5 4 3
2 1
38 37
Supply 230V
Oa5
Oa6
Oa2
Oa3
Oa4
Oa1
XM670K
15
Link
Link
Pb3
Room
Pb2
Digit1
Digit2
Keyb
Hot Key TTL
16 17 18 19
23 24 25 26 27 28 29 30 31 32 33 34
12
24
DISPLAY
23

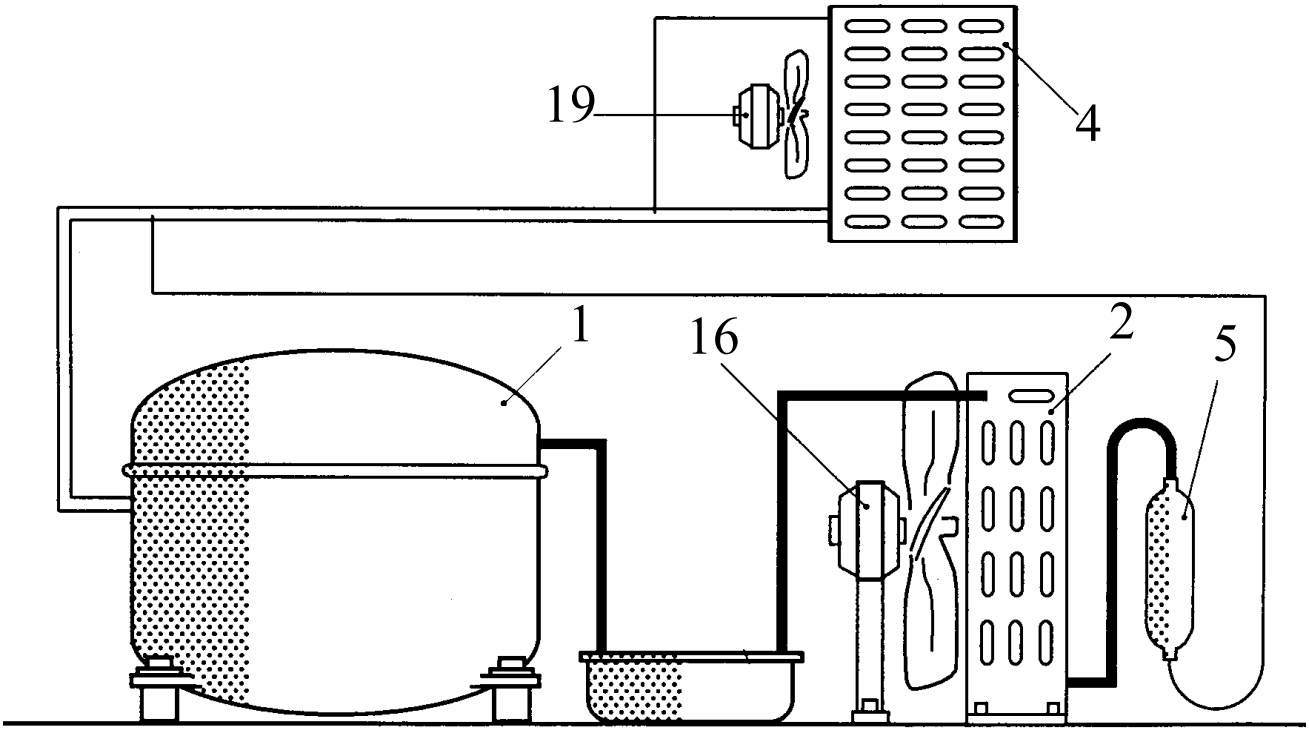

I

1) Compressore **2)** Condensatore **3)** Comando cupola - interruttore **4)** Evaporatore **5)** Filtro **6)** Interruttore **8)** Morsettiera **9)** Motoriduttore **10)** Illuminazione **11)** Alimentatore **12)** Sonda **13)** Spina **15)** Termostato **16)** Ventilatore condensatore **17)** Reattore **18)** Starter **19)** Ventilatore **20)** Valvola solenoide **21)** Resistenza **22)** Trasformatore **23)** Display **24)** Microinterruttore **25)** Resistenza scarico **26)** Umidostato **27)** Relè **28)** Galleggiante **29)** Sirena **30)** Potenziometro **31)** Scheda LED **32)** Sonda umidità **33)** Scheda WIFI **34)** Antenna **35)** Elettroserratura **36)** Porta USB **37)** Inverter **38)** Controllo valvola elettronica **39)** Valvola elettronica **40)** Sonda valvola elettronica **41)** Trasduttore **42)** Ricevitore **43)** Valvola termostatica

UK

1) Compressor **2)** Condenser **3)** Cover control **4)** Evaporator **5)** Filter **6)** Switch **8)** Terminal board **9)** Motor reducer **10)** Lighting **11)** Power supply unit **12)** Probe **13)** Plug **15)** Thermostat **16)** Condenser fan **17)** Reactor **18)** Starter **19)** Fan **20)** Solenoid valve **21)** Resistor **22)** Transformer **23)** Display **24)** Microswitch **25)** Resistance (discharge) **26)** Humidity controller **27)** Relay **28)** Float **29)** Alarm **30)** Potentiometer **31)** electronic card (LED) **32)** Probe (humidity) **33)** WIFI- Card **34)** Aerial **35)** Electric lock **36)** USB port **37)** Inverter **38)** Controller for the electronic valve **39)** Electronic valve **40)** Electronic valve probe **41)** Transducer **42)** Receiver **43)** Thermostatic valve

D

1) Kompressor **2)** Verflüssiger **3)** Steuerung Kuppel **4)** Verdampfer **5)** Filter **6)** Schalter **8)** Klemmleiste **9)** Getriebemotor **10)** Beleuchtung **11)** Netzteil **12)** Sensor **13)** Netzsteckdose **15)** Thermostat **16)** Gebläse Verflüssiger **17)** Reaktionsapparat **18)** Starter **19)** Ventilator **20)** Solenoidventil **21)** Widerstand **22)** Transformator **23)** Anzeige **24)** Mikroschalter **25)** Widerstand (Entladung) **26)** Feuchtigkeit Steuerpult **27)** Relais **28)** Schwimmer **29)** Alarm **30)** Potentiometer **31)** Elektronische Karte (LED) **32)** Sonde (Luftfeuchtigkeit) **33)** elektronische Karte (WIFI) **34)** Antenne **35)** Elektroschloss **36)** USB-Port **37)** Wandler **38)** Elektronische Ventilsteuerung **39)** Elektronisches Ventil **40)** Elektronische Ventilsonde **41)** Wandler **42)** Empfänger **43)** Thermostatventil

E

1) Compresor **2)** Condensador **3)** Mando campana **4)** Evaporador **5)** Filtro **6)** Interruptor **8)** Caja de bornes **9)** Motorreductor **10)** Iluminación **11)** Alimentador **12)** Sonda **13)** Enchufe **15)** Termostato **16)** Ventilador condensador **17)** Reactor **18)** Dispositivo de arranque **19)** Ventilador **20)** Válvula solenoide **21)** Resistencia **22)** Transformador **23)** Monitor **24)** Microinterruptor **25)** Resistencia (descarga) **26)** Regulador de la humedad **27)** Relé **28)** Flotador **29)** Alarma **30)** Potenciómetro **31)** Tarjeta electrónica (LED) **32)** Sonda (humedad) **33)** Tarjeta (WIFI) **34)** Antena **35)** Cerradura eléctrica **36)** Puerto USB **37)** Inversor **38)** Controlador de válvula electrónica **39)** Valvula electronica **40)** Sonda de la válvula electrónica **41)** Transductor **42)** Receptor **43)** Válvula termostática

F

1) Compresseur **2)** Condenseur **3)** Commande vitrine bombée **4)** Évaporateur **5)** Filtre **6)** Interrupteur **8)** Bornier **9)** Motoréducteur **10)** Éclairage **11)** Alimentateur **12)** Sonde **13)** Prise de courant **15)** Thermostat **16)** Ventilateur condenseur **17)** Réacteur **18)** Starter **19)** Ventilateur **20)** Soupape solénoïdale **21)** Résistance **22)** Transformateur **23)** Afficher **24)** Microinterrupteur **25)** Résistance (décharge) **26)** Contrôleur d'humidité **27)** Relais **28)** Flotteur **29)** Alarme **30)** Potentiomètre **31)** Conseil (LED) **32)** Sonde (humidité) **33)** Carte (WIFI) **34)** Antenne **35)** Serrure électrique **36)** Port usb **37)** Onduleur **38)** Contrôleur de vanne électronique **39)** Valve électronique **40)** Sonde de la vanne électronique **41)** Transducteur **42)** Récepteur **43)** Vanne thermostatique

BRIO - KARINA CIOCCO
TOP FOOD(R600a)

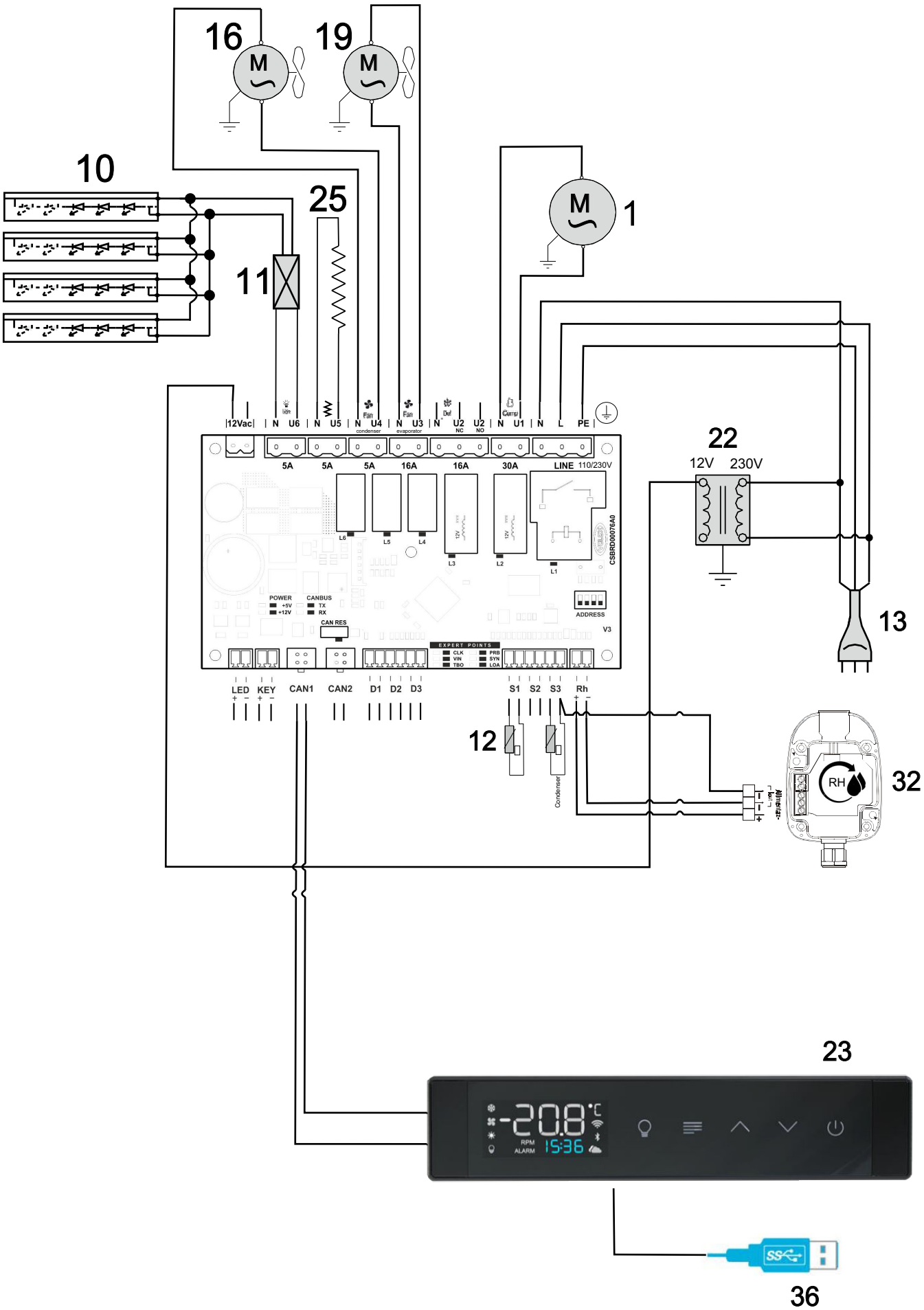

TECFRIGO s.p.a.
42024 Castelnovo di Sotto
(Reggio Emilia) Italy
Via Galileo Galilei, 22
Tel. 0522.683246 / 0522.688443
Fax 0522.682196
Fax Uff. amm. 0522.688444
e-mail: info@tecfrigo.com
http://www.tecfrigo.com

Management System
ISO 9001:2015

www.tuv.com
ID 9105015489