PEGASO

INSTALLAZIONE E USO
INSTALLATION AND USE
ZUSAMMENBAU UND BETRIEB
INSTALACIÓN Y USO
INSTALLATION ET MODE D'EMPLOI
INSTALLATIE EN GEBRUIK
INSTALAÇÃO E USO
INSTALLATION OCH BRUK
INSTALLATIONS OG BETJENINGS
ASENNUS JA KÄYTTÖ
INSTALLATIE EN GEBRUIK
ΕΓΚΑΤΑΣΤΑΣΗ ΚΑΙ ΧΡΗΣΗ
INSTALACE A POUŽITÍ
UZSTĀDĪŠANA UN EKSPLUATĀCIJA
INSTALACIJA IN UPORABA
PAIGALDAMINE JA KASUTAMINE
BEÉPÍTÉS ÉS HASZNÁLAT
INŠTALÁCIA A POUŽITIE
INSTALACJA I UZYTKOWANIE
ISTALLAZJONI U UżU
INSTALIAVIMAS IR NAUDOJIMAS

MANUTENZIONE
MAINTENANCE
INSTANDHALTUNG
MANTENIMIENTO
ENTRETIEN
ONDERHOUD
MANUTENÇÃO
UNDERHÅLL
VEDLIGEHOLDELSESANVISNING
HUOLTO-OHJEET
ONDERHOUD
ΣΥΝΤΗΡΗΣΗ
ÚDRŽBA
APKOPE
VZDRŽEVANJE
HOOLDUS
KARBANTARTÁS
ÚDRŽBA
KONSERWACJA
MANUTENZJONI
TECHNINIS APTARNAVIMAS

Manuale Originale in ITALIANO

Italiano I
English UK
Deutsch D
Español E
Français F
Nederlands NL
Português P
Svenska S
Dansk DK
Suomi FIN
Vlaams B
Ellinika GR
Čeština CZ
Esti keel EE
Latviešu valoda LV
Lietuvių kalba LT
Magyar H
Malti M
Polski PL
Slovenčina SK
Slovenščina SLO

FROSTEMILY®
COLD HIGH TECHNOLOGY

I
UK
D
E
F
NL
P
S
DK
FIN
B
GR
CZ
EE
LV
LT
H
M
PL
SK
SLO

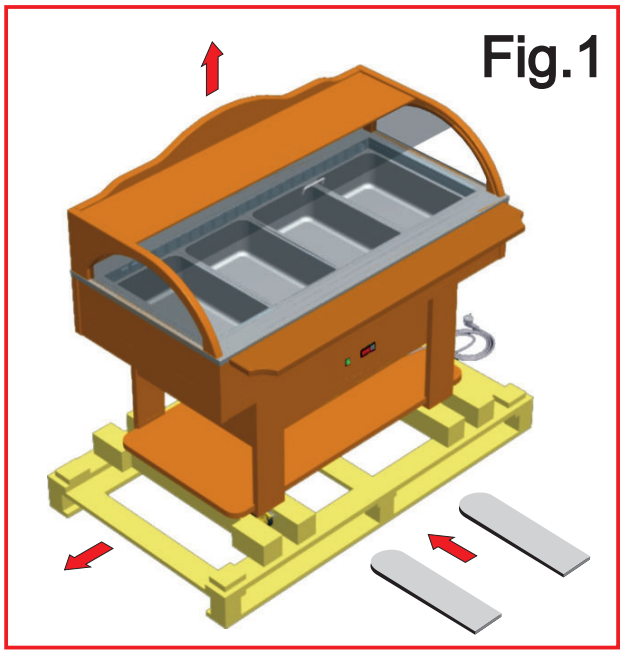

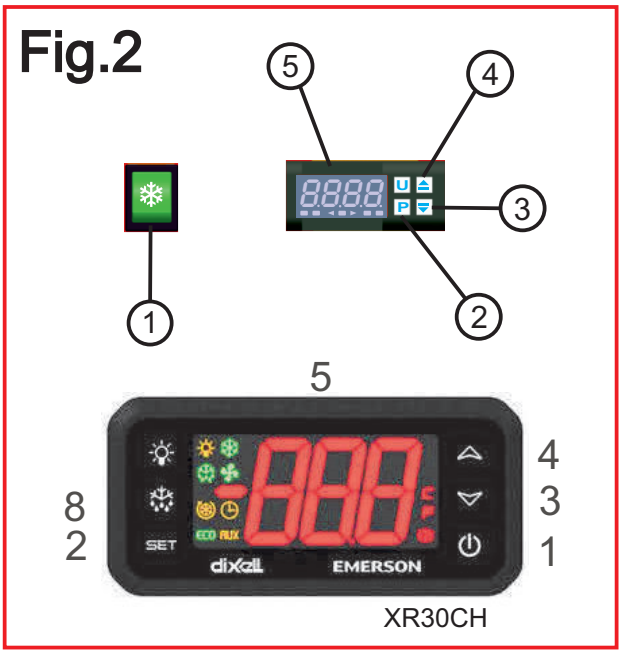

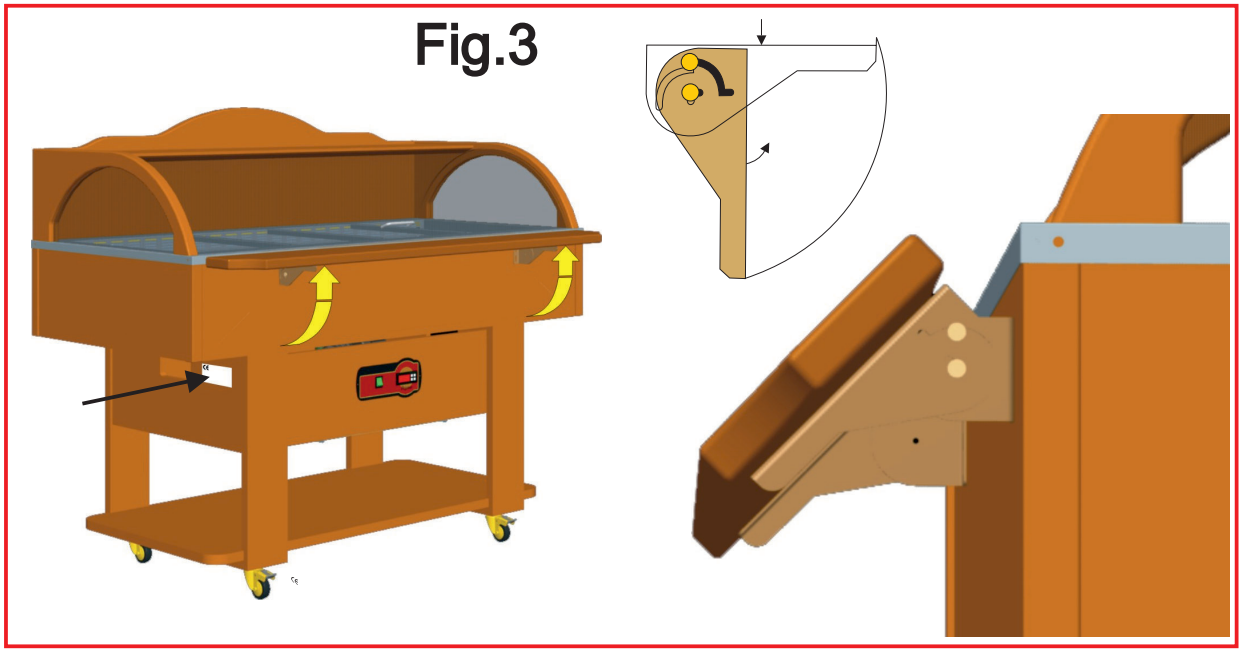

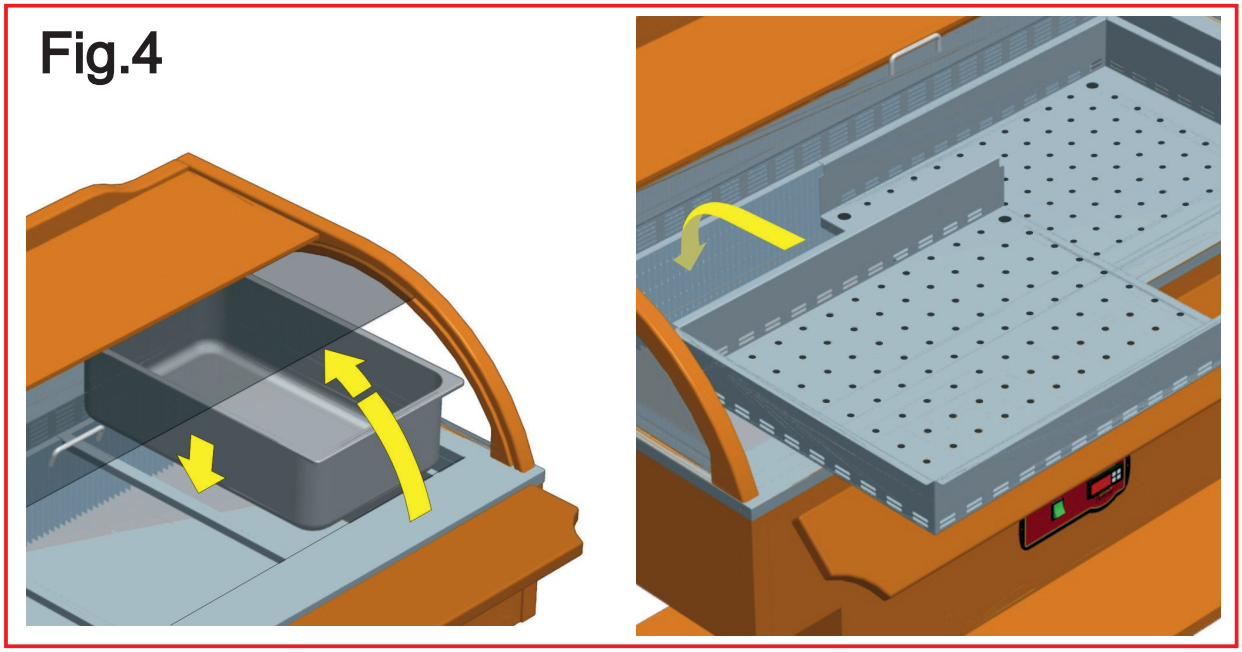

Manuale dell'operatore:

1)Apertura dell'imballaggio
2)Apertura della cupola
3)Pulizia della vasca interna
4)Pulizia dell'esterno
5)Distanziali di sostegno delle vaschette e piani pasticceria
6)Piani d'appoggio
7)Collegamento alla rete elettrica
8)Regolazione
9)Controllo d'un regolare funzionamento

Manuale del manutentore (Pag.47):

1)Pulizia del condensatore
2)Pulizia interna e degli evaporatori
3)Schema impianto di refrigerazione e schema elettrico

AVVERTENZE

ATTENZIONE: è molto importante che questo libretto istruzioni venga conservato con l'apparecchiatura per consultazioni future, per ragioni di sicurezza.

1. Quest'apparecchiatura deve essere fatta funzionare solo da persone adulte. Non permettere ai bambini di manomettere i comandi o giocare con essa. **2**. E' vietato alterare o comunque modificare le caratteristiche dell'apparecchiatura **3**. I lavori elettrici necessari per l'installazione dell'apparecchiatura devono essere eseguiti da elettricista qualificato o da persona competente. **4**. Non cercare mai di riparare l'apparecchiatura da soli. Riparazioni effettuate da persone inesperte possono causare danni o gravi disfunzioni. **5**. L'assistenza a questa apparecchiatura deve essere effettuata da un Centro Assistenza Tecnico autorizzato. Usare solo ricambi originali. **6.** L'apparecchiatura non è idonea alla conservazione di derrate diverse da quelle alimentari. **7.** La casa costruttrice declina ogni responsabilità qualora queste norme antinfortunistiche non siano rispettate. La stessa si riserva il diritto di apportare tutte le modifiche migliorative senza alcun preavviso. **8.** Evitare di installare l'apparecchiatura direttamente ai raggi solari. **9.** Non installare l'apparecchiatura vicino a fonti di calore come stufe,caloriferi ecc.**10.** Mantenere le griglie di ventilazione del gruppo compressore lontano da pareti di almeno 10cm.**11.**Qualora si verificasse la formazione anormale di ghiaccio sull'evaporatore,causato dall'umidità dell'aria o dai prodotti da refrigerare,consigliamo di fermare il compressore mettendo la merce in apposito contenitore refrigerato alla stessa temperatura per il tempo necessario allo sbrinamento; caso contrario il compressore funzionerà continuamente provocando un inutile consumo di energia elettrica e uno scarso rendimento.

1. APERTURA DELL'IMBALLAGGIO

IMBALLAGGIO IN SCATOLA DI CARTONE 1a. Tagliare la reggia, sfilare la scatola verso l'alto .**IMBALLO IN CASSA DI LEGNO 1b.** Schiodare le tavole di legno, prestando attenzione ai chiodi. **2**. Infilare le forche del sollevatore fra l'apparecchiatura e pallet o cassa. **3.** Sollevare l'apparecchiatura. **4**. Eliminare il pallet o cassa. **5**. Posare l'apparecchiatura su un piano livellato orizzontale. **6**. È possibile bloccare l'apparecchiatura agendo sulle ruote con freno. **7**. Fare attenzione a non lasciare niente nell'imballo prima di buttarlo. **8**. Separare i materiali dell'imballaggio secondo la composizione in modo da facilitarne lo smaltimento (Vedi Fig.1)

2. APERTURA DELLA CUPOLA

1. Sollevare la cupola afferrando la maniglia (Fig.4).

3. PULIZIA DELLA VASCA INTERNA

1. Asportare la pellicola di protezione dal fondo e dai bordi. **2**. Pulire le parti interne con spugna morbida e detergenti neutri.

4. PULIZIA DELL'ESTERNO

1. Evitare assolutamente prodotti o spugnette abrasive. **2**. Utilizzare solo una spugna morbida inumidita. **3**. Le superfici in legno devono essere pulite con prodotti specifici che si trovano comunemente in commercio, a base di emulsioni acquose, prive di solventi. **4**. Asciugare con un panno pulito.

5. DISTANZIALI DI SOSTEGNO DELLE VASCHETTE E PIANI PASTICCERIA

1. Togliere la pellicola di protezione dai distanziali. **2**. Sistemare i distanziali sui bordi della vasca. **3**. Montare le vaschette sui distanziali predisposti a V.S. Piacere. **4.** Per i modelli pasticceria eseguire solo il montaggio del piano inox pasticceria appoggiandoli ai bordi (le vaschette e i piani inox pasticceria, sono forniti su richiesta) (vedi Fig.4)

I

6. PIANI D'APPOGGIO

1. Afferrare il bordo inferiore dei ripiani e ruotare verso l'alto (**A**) , fino al raggiungimento della posizione orizzontale. **2**. Spingere in basso il bordo vicino alla vasca (**B**) fino al bloccaggio di ogni piano (vedi Fig.3)

7. COLLEGAMENTO ALLA RETE ELETTRICA

1. Accertarsi che la tensione e la frequenza della rete corrispondano a quelle indicate sulla targhetta (**A**) posta sull'apparecchiatura **2.** Accertarsi che la presa di alimentazione sia:***a)*** *Dotata di un conduttore di messa a terra.* ***b)*** *Idonea alla corrente nominale di targa.****c)*** *Sia dotata delle protezioni secondo le norme IEC :- Interruttore magnetotermico con In=valore nominale riportato in targa.- Differenziale con sensibilità Id=30 mA.* **3**. Verificare che l'ambiente non sia con pericolo di esplosione (AD). **4**. Il cavo montato sull'apparecchiatura è "H05 VVF" è per ambienti intern. **N.B.** Se l'apparecchiatura durante il trasporto o lo stoccaggio è stata posta erroneamente in orizzontale o capovolta, lasciarla riposare almeno 3 ore in posizione corretta prima di allacciare l'alimentazione. **5**. Inserire la spina nella presa (non utilizzare spine triple o riduzioni) (Vedi Fig.3)

8. REGOLAZIONE

L'apparecchiatura è dotata di comandi di regolazione posto sulla sua parte anteriore.
1. **Int. refrigerazione:** Serve per accendere l'impianto refrigerante **2**. **Termometro:** Indica la temperatura all'interno dell'apparecchiatura.**Termostato:** Regola la temperatura dell'apparecchiatura.
a) Il **Tasto 3** "SET o P" premuto una volta consente di visualizzare la temperatura impostata, che potrà essere modificata agendo sul **Tasto 4** "UP" o sul **Tasto 5** "DOWN". **8. Sbrinamento manuale.** (Vedi Fig.2)

9. CONTROLLO D'UN REGOLARE FUNZIONAMENTO

1. La spina sia allacciata. **2**. L'interruttore dell'impianto frigorifero sia inserito, con la luce verde accesa. **3**. Il termometro indichi un valore alle merci. **4**. Non vi sia irraggiamento solare o di faretti di elevata potenza direttamente sopra l'apparecchiatura. **5**. La temperatura ambiente non sia superiore a +25° C - U.R. 60%, per la quale l'apparecchio è abilitato (Classe climatica 3). **6**. Non vi siano correnti d'aria dirette all'interno dell'isola stessa, dovute a porte o finestre o ventilatori o a bocchette di condizionamento.

I nostri prodotti sono da interni - non installare all'esterno dei locali/negozi.

UK

Operator's guide:

1)Unpacking instructions
2)Opening the protective plexiglass cover
3)Cleaning the internal tank
4)External cleaning
5)Spacers for basin holders and pastry shelves
6)Support tables
7)Connection to the mains
8)Controls
9)Checking correct operation

Maintenance manual (Page 47):

1)Cleaning the condenser
2)Internal cleaning and evaporator cleaning
3)Wiring diagram diagram of refrigeration unit

WARNINGS

It is most important that this instruction booklet is kept together with the appliance both for future reference and for reasons of safety.

1. Adults should operate this appliance only. Do not allow children to use the controls or play with it. **2**. It is forbidden to modify in any way the main functions and characteristics of this appliance. **3**. The electrical installation of the appliance should be carried out by a qualified electrician or other competent person. **4**. Never attempt to carry out repairs unassisted. Inexpert repairs can cause serious damage and malfunction.**5**. Assistance has to be provided by an authorized engineer only. Always use original spare parts.**6**. This appliance is not suitable for the storage of basic commodities not including food-stuffs.**7**. The manufacturers of this appliance accept no responsibility for the consequences of misuse in contravention of these safety instructions. It further reserves the right to carry out improvements without prior notice. **8**. Avoid installing the cabinet directly in line with sunlight. **9**. Nevere install the appliance near sources of heat, such as radiators, stoves, etc.**10**. Keep the ventilation grills free from obstruction for at least 30 cm. **11**.If damp air or products to be refrigerated should cause ice to form on the evaporator, we recommend stopping the compressor and placing the goods in special refrigerated containers, kept at the same temperature, until defrosting is completed;if this is not carried out the compressor will continue to operate leading to a wasteful consumption of electricity and poor performance.

1. UNPACKING INSTRUCTIONS

CARDBOARD PACKAGE 1a Cut the strap and lift the cardboard package.**WOODEN CRATE 1b** Remove the nails from the wooden crate with care. **2.** Insert the forks of forklift truck between appliance and pallet or crate. **3.** Lift the appliance. **4.** Remove the pallet or crate. **5.** Place the appliance on a flat and level surface. **6.** The appliance can be locked in place using the wheel brakes. **7.** Make sure there is nothing left in the package before disposal. **8.** Separate the packaging materials to facilitate disposal (see figure 1).

2. OPENING THE PROTECTIVE PLEXIGLASS COVER

1. Raise the cover by means of the handle on the right- or left-hand section. Grasp the handle, which is located at the centre of each section, and guide the cover until it is fully open (see picture 4)

3. CLEANING THE INTERNAL TANK

1. Remove the protective film from the bottom and sides. **2.** Clean the tank with a soft sponge and neutral detergent.

4. EXTERNAL CLEANING

1. Refrain from using abrasive products or wipers. **2.** Use only a soft damp sponge. **3.** Use specific cleaning products generally available on the market to clean the wooden surfaces, which should anyway be water-based emulsions, free of all solvents. **4.** Dry with a clean cloth.

5. SPACERS FOR BASIN HOLDERS AND PASTRY SHELVES

1. Remove the protective film from the spacers. **2.** Fix the spacers onto the sides of the tank. **3.** Position the basins on the spacers as desired. **4.** For pastry models, mount only the stainless steel pastry shelves by placing them on the sides (the pastry shelves and basins are supplied on request) (see figure 4).

6. SUPPORT TABLES

1. Grasp the lower edge of the shelves with both hands and turn upwards (A) until horizontal. **2.** Push the edge close to the tank downwards (B) until each shelf is locked into position (see figure 3).

UK

7. CONNECTION TO THE MAINS

1. Ensure that mains voltage and frequency are the same as those stated on the rating plate (A) attached to the appliance.**2. Ensure that the supply socket has the following characteristics: a)** it is properly earthed. **b)** It fulfils the requirements of the rated current as set out on the rating plate. **c)** It complies with the IEC regulations: - magnetothermal differential switch with In = nominal value as stated on the rating plate; - Differential with Id sensitivity = 30 mA. **3.** Ensure that there is no danger of explosion (AD) in the room. **4.** The connecting cable to the appliance is H05 VVF, designed for internal use. **N.B.** If during transport or storage the appliance has been placed by mistake in a horizontal position or has been turned upside down, leave for at least three hours in the correct position before switching on the power supply.**5.** Connect the plug (do not use three-way adapters and reduction adapters) (see figure3).

8. CONTROLS

The appliance features adjusting controls, protected on the front side. **1. Refrigeration unit switch:** to switch on the refrigeration unit. **2. Thermometer:** to display the temperature in the appliance. **Thermostat:** to adjust the temperature in the appliance. **a)** Press button **3 "SET or P"** once to display the temperature set-point, which can be changed by press button **4 "UP"** or button **5 "DOWN"**. **8. Manual defrosting** (see figure 2).

9. CHECKING CORRECT OPERATION

Check that: 1. the appliance is plugged in. **2.** The refrigeration unit is switched on and that the green light is ON. **3.** The thermometer shows the desired temperature for the goods to be stored. **4.** The appliance is not exposed to direct sunlight or high-powered lamps. **5.** The room temperature does not exceed that in which the appliance is designed to work normally, i.e. +25°C, R.H.60% (climatic class 3). **6.** Make sure that there are no direct air currents from doors, windows, ventilators or air conditioner pipes, inside the appliance itself.

Our products are for internal use only do not install outside restaurants, shops.

Bedienungshandbuch:
1)Verpackungsöffnung.
2)Öffnung der plexiglasschutzkuppel
3)Reinigung der innenwanne
4)Aussenreinigung
5)Stützende abstandshalter der schalen und gebäckablagen
6)Ablageflächen
7)Verbindung mit dem stromnetz
8)Einstellung
9)Betriebskontrolle

Wartungshandbuch (S. 47):

1)Kondensatorreinigung
2)Reinigung des innenbereichs und der verdampfer
3)Elektroschema, kühlanlageschema

D

SICHERHEITSHINWEISE

Wichtig! Aus Sicherheitsgründen muß man die Betriebsanleitung ständig am Einsatzort der Vitrine griffbereit aufbewahren.

1. Arbeiten mit der Maschine dürfen nur von zuverlässigen Erwachsenen durchgeführt werden. Kinder dürfen keinesfalls die Vitrine berühren, in der Nähe der Vitrine spielen oder an den Regelschaltern spielen. **2**. Es dürfen aus Sicherheitsgründen keine Modifikationen an der Vitrine vorgenommen werden. **3**. Arbeiten an elektrischen Teilen für die Montage der Vitrine dürfen nur von einer Elektrofachkraft oder unter Aufsicht von Fachleuten durchgeführt werden. **4**. Die Vitrine niemals selbstständig reparieren. Die durch unqualifiziertes Personal durchgeführten Reparaturen können Schäden und Funktionsstörungen verursachen. **5**. Der technische Kundendienst dieser Vitrine darf nur von einem Vertragshändler - Kundendienstservicestelle durchgeführt werden. Nur Originalersatzteile verwenden! **6**. Das Gerät ist nur für Lebensmittel geeignet! **7**. Eine Haftung und Gewährleistung ist bei Nichtbeachtung dieser Unfallverhütungshinweise ausgeschlossen. Änderungen und Verbesserungen ohne vorherige Benachrictigung vorbehalten. **8**. Aufstellung der vitrine bei direkter sonneneinstrahlung vermeiden. **9**. Gerät nich in der Nähe von Wärmequellen wie Öfen, Heizkörper usw. nicht Aufstellen. **10**. Sicherstellen, daß der abstand der Lüftungsgitter am Aggregat von der Wand mindestens 30cm beträgt. **11**. Sollte es durch die Luftfeuchtigkeit oder die zu kühlenden Produkte zu außergewöhnlicher Bildung von Eis auf dem Verdampfer kommen, empfehlen wir, den Kompressor auszuschalten und die Ware während des Abtauens bei gleicher Temperatur in dem vorgesehenen Behälter aufzubewahren; andernfalls arbeitet der Kompressor ununterbrochen und verursacht einen unnötigen Energieverbrauch sowie niedrige Leistung.

1. VERPACKUNGSÖFFNUNG

KARTONVERPACKUNG 1a. Das Band durchschneiden und den Karton nach oben herausziehen. **HOLZKISTENVERPACKUNG 1b.** Vorsichtig die Nägel aus den Holzbrettern ziehen. **2.** Die Gabeln des Gabelstaplers zwischen Gerät und Palette oder Kiste schieben**. 3**. Gerät anheben. **4.** Palette oder Kiste entfernen. **5.** Gerät auf eine ebene Abstellfläche setzen. **6.** Es ist möglich, die Räder des Geräts mit der Bremse zu blockieren. **7.** Achten Sie darauf, dass sich nichts mehr in der Verpackung befindet, bevor Sie sie fortwerfen. **8.** Trennen Sie die Verpackung nach Materialien, um die Entsorgung zu erleichtern (siehe Abbildung 1).

2. ÖFFNUNG DER PLEXIGLASSCHUTZKUPPEL

1. Heben Sie die Kuppel an dem Griff in der Mitte der rechten oder der linken Seitenhälfte an, dabei den Griff bis zum endgültigen Öffnen der Kuppel festhalten (siehe Abb. 4).

3. REINIGUNG DER INNENWANNE

1. Entfernen Sie die Schutzfolie vom Boden und von den Rändern. **2.** Säubern Sie den Innenbereich und die Scheiben mit einem weichen Schwamm und neutralen Reinigungsmitteln.

4. AUSSENREINIGUNG

1. Vermeiden Sie es unbedingt, abrasive Produkte oder Schleifschwämme zu verwenden. **2.** Benutzen Sie nur einen weichen, befeuchteten Schwamm. **3.** Holzflächen mit im Handel erhältlichem Spezialreiniger reinigen. Es handelt sich um lösungsmittelfreie Wasseremulsionen. **4.** Mit einem sauberen Tuch abtrocknen.

5. STÜTZENDE ABSTANDSHALTER DER SCHALEN UND GEBÄCKABLAGEN

1. Entfernen Sie die Schutzfolie von den Abstandshaltern. **2.** Die längeren Abstandhalter an den Rändern der Wanne anbringen**. 3.** Befestigen Sie die Schalen nach Belieben auf den dafür vorgesehenen Abstandshaltern. **4.** Für die Konditoreimodelle nur die Montage der Gebäckablage aus rostfreiem Stahl ausführen, indem Sie sie auf den Rändern auflegen (die Schalen und die Gebäckablagen aus rostfreiem Stahl werden auf Anfrage geliefert) (siehe Abb. 4).

D

6. ABLAGEFLÄCHEN

1. Fassen Sie den unteren Rand der Ablagen mit den Händen und drehen Sie sie nach oben (A), bis sie sich in horizontaler Stellung befinden. **2.** Drücken Sie den Rand nahe der Wanne (B) nach unten, bis sich jede einzelne Fläche blockiert. (Siehe Abb. 3)

7. VERBINDUNG MIT DEM STROMNETZ

1. Netzspannung und -frequenz müssen mit den auf dem am Gerät angebrachten Typenschild (A) angegebenen Werten übereinstimmen. **2.** Überprüfen Sie, dass die Steckdose: **a)** Mit einer Erdleitung ausgestattet ist. **b)** Zu dem auf dem Schild angegebenen Nennstrom passt. **c)** Gemäß den IEC-Normen mit einer Schutzvorrichtungen ausgerüstet ist: - Thermomagnetschalter mit In = auf dem Schild angegebenem Nennwert. - Differenzial mit einer Ansprechempfindlichkeit von Id = 30 mA. **3.** Versichern Sie sich, dass am Aufstellungsort keine Explosionsgefahr besteht (AD). **4.** Versichern Sie sich, dass der Aufstellungsort für den Gebrauch des am Gerät angebrachten Speisekabels geeignet ist: Das angebrachte Kabel: "H05 VVF" ist für Innenräume vorgesehen. **NB:** Wenn das Gerät während des Transports oder der Lagerung sich irrtümlicherweise in horizontaler oder umgedrehter Stellung befand, lassen sie es mindestens 3 Stunden lang in der richtigen Position ruhen, bevor sie es an das Stromnetz anschließen. **5.** Stecker in die Steckdose stecken (keine Dreifachstecker oder Verminderer verwenden) (siehe Abbildung 3).

8. EINSTELLUNG

Das Gerät ist mit Einstellsteuerungen ausgestattet, die sich in auf der Vorderseite befinden.
1. Kühlschalter: Zum Einschalten der Kühlanlage. **2**. **Thermometer:** Gibt die Temperatur im Inneren des Geräts an. **Thermostat:** Reguliert die Temperatur des Geräts. **a)** Das einmalige Drücken der Taste **3 “SET oder P”** ermöglicht das Ablesen der voreingestellten Temperatur, die durch Drücken der Taste **4 “UP”** oder **5 “DOWN”** geändert werden kann. **8. Manuelles Abtauen.** (siehe Abbildung 2).

9. BETRIEBSKONTROLLE

1. Der Stecker muss eingesteckt sein. **2.** Der Schalter der Kühlanlage muss eingeschaltet sein und das grüne Licht muss leuchten. **3.** Das Thermometer muss einen für die Waren geeigneten Temperaturwert anzeigen. **4.** Das Gerät darf nicht der direkten Sonneneinstrahlung oder dem Licht von genau über dem Gerät angebrachten Hochleistungsstrahlern ausgesetzt sein. **5.** Die Raumtemperatur darf nicht über +25°C - RF 60% liegen, für die das Gerät zugelassen ist (Klimaklasse 3). **6.** Im Inneren des Geräts dürfen keine direkten Luftströme bestehen, die von Türen, Fenstern, Ventilatoren oder Air-conditioning-Düsen herrühren

Unsere Produkte eignen sich für Innenräume nicht im Aussenbereich von Räumen/Geschäften anbringen.

Manual del usuario:
1)Apertura del embalaje
2)Apertura de la campana de protección de plexiglás
3)Limpieza de la cuba interior
4)Limpieza de la campana y del exterior
5)Distanciadores de soporte de las cubetas y planos de pastelería
6)Planos de apoyo
7)Conexión a la red eléctrica
8)Regulación
9)Control del funcionamiento

Manual de mantenimiento (Pág.48):

1)Limpieza del condensador
2)Limpieza interna y del evaporador
3)Esquemas eléctrico, esquema equipo refrigeración

E

OBSERVACIONES

Es muy importante conservar el presente manual de instrucciones junto con el aparato para futuras consultas, por razones de seguridad.
1. Este aparato tiene que ser puesto en funcionamiento sólo por personas adultas. No hay que permitir a los niños la manipulación de los mandos y controles como tampoco que jueguen con el producto. **2**. Es prohibido alterar o modificar en cualquier manera las características del aparato. **3**. Los trabajos eléctricos necesarios para la instalación del aparato tienen que ser realizados por un electricista calificado o por una persona competente. **4**. No tratar de reparar el aparato solos. Las reparaciones efectuadas por personas inexpertas pueden causar daños o graves disfunciones. **5** .La asistencia al presente aparato tiene que ser efectuada por un Centro de Asistencia Técnica autorizado. Usar solamente piezas de recambio originales. **6** . El aparato es apto para la conservación de productos alimenticios solamente. **7**. La casa fabricante declina toda responsabilidad en el caso de que estas normas contra accidentes no fueran respetadas. Además se reserva el derecho de aportar modificaciones por mejorías técnicas sin ningún preaviso. **8**. Evitar la instalación del aparato cerca de los rayos solares. **9**. No instalar el aparto cerca de fuentes de calor tales como estufas termosifones,etc. **10**. Mantener alejadas de paredes las rejillas de ventilación del grupo compresor a una distancia no inferior a los 30cm.**11**. Si se verificase una producción anómala de hielo en el evaporador, causado bien por la humedad del aire o de los productos que se quieren refrigerar, les aconsejamos que paren el compresor y que saquen y coloquen los alimentos en específicos contenedores refrigerados a la misma temperatura y durante el tiempo necesario para la descongelación. De no hacerlo así, el compresor funcionará siempre provocando un consumo de energía eléctrica inútil y con un escaso rendimiento.

1. APERTURA DEL EMBALAJE
EMBALAJE EN CAJA DE CARTÓN 1a. Cortar la cinta, sacar la caja hacia arriba. **EMBALAJE EN CAJÓN DE MADERA 1b**. Desclavar las tablas de madera, teniendo cuidado con los clavos. **2.** Introducir las horquillas del elevador entre el equipo y la paleta o caja. **3.** Levantar el equipo. **4.** Eliminar la paleta o caja. **5.** Colocar el equipo en un plano horizontal nivelado. **6.** Es posible bloquear el equipo con el freno de las ruedas. **7.** Antes de desechar el embalaje verificar si quedó algo adentro. **8.** Separar los materiales del embalaje según la composición para facilitar su eliminación (Véase figura 1).

2. APERTURA DE LA CAMPANA DE PROTECCIÓN DE PLEXIGLÁS
Levantar la campana sujetando la manilla de la mitad derecha o de la mitad izquierda, situada en el centro a ambos lados, acompañándola hasta la apertura completa de la campana (Véase fig. 4)

3. LIMPIEZA DE LA CUBA INTERIOR
1. Quitar la película de protección del fondo y de los bordes. **2.** Limpiar el interior con una esponja blanda y detergentes neutros.

4. LIMPIEZA DE LA CAMPANA Y DEL EXTERIOR
1. Evitar productos o esponjas abrasivas. **2.** Utilizar solamente una esponja suave y blanda humedecida. **3.** Limpiar las superficies de madera con productos específicos que se encuentran normalmente en el mercado, a base de emulsiones acuosas, sin solventes. **4.** Secar con un paño limpio.

5. DISTANCIADORES DE SOPORTE DE LAS CUBETAS Y PLANOS DE PASTELERÍA
1. Quitar la película de protección de los distanciadores**. 2.** Colocar los distanciadores en los bordes de la cuba. **3.** Montar las cubetas sobre los distanciadores como se desee. **4.** Para los modelos de pastelería, efectuar sólo el montaje de los planos de acero inoxidable de pastelería apoyándolos en los bordes (las cubetas y estantes de acero inoxidable de pastelería se suministran bajo pedido) (Véase figura 4).

E

6. PLANOS DE APOYO

1. Tomar el borde inferior de los estantes y girarlos hacia arriba (A) hasta alcanzar la posición horizontal. **2.** Empujar hacia abajo el borde que se encuentra cerca de la cuba (B) hasta bloquear cada uno de los planos (Véase figura 3).

7. CONEXIÓN A LA RED ELÉCTRICA

1. Fijarse bien que la tensión y la frecuencia de la red correspondan a las indicadas en la placa (A) colocada sobre el equipo. **2.** Asegurarse de que la toma de alimentación: **a)** Tenga un conductor de protección de tierra. **b)** Sea apta para la corriente nominal (In) especificada en la placa. **c)** Tenga protecciones según las normas IEC: Interruptor magnetotérmico diferencial con In = valor nominal indicado en la placa con sensibilidad Id = 30 mA. **3.** Verificar que en el ambiente no haya peligro de explosión (AD). **4.** Verificar que el ambiente sea adecuado al uso del cable de alimentación montado en el equipo: El cable montado e**s "H05 VVF", idóne**o para ambientes interiores. **Nota:** Si durante el transporte o el almacenamiento el equipo ha estado en una posición errónea es necesario dejarlo descansar por lo menos tres horas en la posición correcta antes de conectarlo a la alimentación eléctrica. **5.** Introducir el enchufe en la toma (no utilizar clavijas triples ni reducciones) (Véase figura 3).

8. REGULACIÓN

El equipo consta de mandos de regulación en la parte delantera**. 1. Interruptor refrigeración:** Sirve para encender la instalación refrigeradora. **2. Termómetro:** Indica la temperatura del interior del equipo. **Termostato:** Regula la temperatura del equipo. **a)** Si se pulsa la tecla **3 "SET o P"** (una vez) se visualizará la temperatura programada, que podrá modificarse con las teclas **4 "UP"** y **5 "DOWN"** . **8. Descongelaciòn manual.**(Véase Figura 2).

9. CONTROL DEL FUNCIONAMIENTO

Controlar que: 1. El enchufe esté conectado. **2.** El interruptor del equipo frigorífico esté conectado, con la luz verde encendida. **3.** El termómetro indique un valor de la temperatura adecuado a los productos a conservar. **4.** No haya irradiaciones solares o de faros de potencia elevada directamente encima del equipo. **5.** La temperatura ambiente no supere los +25 °C y la humedad relativa el 60% (clase climática 3). **6.** No haya corrientes de aire dirigidas al interior del equipo debidas a puertas, ventanas, ventiladores o bocas de aire acondicionado.

Nuestros productos son para el interior, non instalarlos en el exterior de los locales/tiendas.

Guide de l'opérateur:
1)Déballage
2)Ouverture de la vitrine bombée de protection en plexiglas
3)Nettoyage de la cuve interne
4)Nettoyage externe
5)Entretoises de soutien des bacs et des tablettes « pâtisserie »
6)Plans d'appui
7)Branchement au réseau électrique
8)Réglage
9)Contrôle du fonctionnement régulier

Manuel du préposé à l'entretien (Pag.48):

1)Nettoyage du condensateur
2)Nettoyage interne et nettoyage des évaporateurs
3)Schema electrique,schema installation de refrigeration

F

AVERTISSEMENTS

Il est très important que ce manuel de mode d'emploi soit bien rangé pour de futures consultations mais aussi pour des raisons de sécurité.
1. Seuls des adultes devront faire fonctionner cet appareil. Ne pas laisser des enfants toucher les commandes ou jouer avec l'appareil. **2**. Il est interdit d'altérer ou de modifier les caractéristiques de l'appareil. **3**. Les travaux électriques nécessaires pour l'installation de l'appareillage doivent être exécutés par un électricien qualifié ou par une personne compétente. **4**. Ne jamais essayer de réparer l'appareil tout seuls. Des réparations effectuées par des personnes inexpérimentées peuvent provoquer de graves dommages. **5**. L'assistance à cet appareil doit être effectué par un Centre de Service Après-Vente autorisé. Utiliser seulement des pièces de rechange originales. **6**. L'appareillage n'est pas adapté pour la conservation de denrées non alimentaires. **7**. Le Constructeur décline toute responsabilité au cas où les normes en faveur de la prévention des accidents de travail, n'étaient pas respectées. En outre, il se réserve le droit d'apporter toutes les modifications qu'il jugera utiles, sans aucun préavis.**8**. Eviter d'exposer l'appareil directèment aux rayons du soleil.**9**. N'installè pas l'appareil près soucer de chaleur comme radiateurs, calorifères etc.**10**. Mantenir les grilles de ventilation du groupe compresseur loin de murs au moins 30cm.**11**. Si vous deviez constater une formation anormale de givre sur l'évaporateur, provoqué par l'humidité de l'air ou par les produits à réfrigérer, nous vous conseillons de fermer le compresseur et de disposer la marchandise dans un récipient réfrigéré à la même température pour toute la durée nécessaire au dégivrage ; si vous laissez l'appareil dans ces conditions, le compresseur fonctionnera en continu, ce qui aura pour conséquence une consommation inutile de courant électrique et un faible rendement de l'appareil.

1. DÉBALLAGE
EMBALLAGE DANS DES BOÎTES EN CARTON 1a. Enlever les bandes qui cerclent l'emballage et dégager le carton vers le haut. **EMBALLAGE DANS DES CAISSES EN BOIS 1b.** Déclouer les planches de bois en faisant attention aux clous. **2.** Enfiler les fourches de l'élévateur entre la vitrine et la palette ou la caisse. **3.** Soulever la vitrine. **4**. Éliminer la palette ou la caisse. **5.** Poser la vitrine sur un plan nivelé horizontal. **6.** Il est possible de bloquer la vitrine réfrigérée en agissant sur les roues au moyen du frein. **7.** S'assurer de n'avoir rien laissé dans l'emballage avant de le jeter. **8.** Séparer les matières de l'emballage selon leur composition, afin d'en faciliter l'élimination (voir illustration 1).

2. OUVERTURE DE LA VITRINE BOMBÉE DE PROTECTION EN PLEXIGLAS
Soulever la vitrine bombée en saisissant la poignée droite ou gauche située au milieu des deux côtés et en l'accompagnant jusqu'à l'ouverture complète de la vitrine bombée (voir illustration 4).

3. NETTOYAGE DE LA CUVE INTERNE
1. Enlever la pellicule de protection du fond et des bords. **2.** Nettoyer les parties internes à l'aide d'une éponge douce et de détergents neutres.

4. NETTOYAGE EXTERNE
1. N'utiliser absolument pas d'éponges ou de produits abrasifs. **2.** N'utiliser qu'une éponge souple humidifiée. **3.** Les surfaces en bois doivent être nettoyées avec des produits spécifiques normalement en vente dans le commerce, à base d'émulsions aqueuses et sans solvants. **4.** Essuyer à l'aide d'un chiffon propre.

5. ENTRETOISES DE SOUTIEN DES BACS ET DES TABLETTES « PÂTISSERIE »
1. Retirer la pellicule de protection qui recouvre les entretoises. **2.** Positionner les entretoises sur les bords de la cuve.**3.** Monter les bacs sur les entretoises en fonction des besoins. **4.**Pour les modèles pâtisserie, il suffit de monter les tablettes inox pâtisserie en les posant sur les bords (les bacs et les tablettes inox pâtisserie sont fournis à la demande) (voir illustration 4).

F

6. PLANS D'APPUI

1. Saisir des mains le bord inférieur des tablettes et tourner vers le haut (A) jusqu'à atteindre la position horizontale. **2.** Pousser vers le bas le bord à côté de la cuve (B) jusqu'au blocage de chaque plan (voir illustration 3).

7. BRANCHEMENT AU RÉSEAU ÉLECTRIQUE

1. S'assurer que la tension et la fréquence du réseau correspondent à celles qui figurent sur la plaquette (A) située sur l'appareil. **2. S'assurer que la prise d'alimentation est : a)** dotée d'un conducteur de mise à la terre ; **b)** adaptée au courant nominal spécifié sur la plaquette ; **c)** dotée des protections conformément aux normes IEC : - Interrupteur magnétothermique avec In = valeur nominale indiquée sur la plaquette. - Différentiel avec sensibilité Id = 30 mA. **3.** S'assurer qu'il n'y a aucun danger d'explosion (AD) dans le local. **4. Le câble d'alimentation monté sur l'appareil est : H05 VVF**, spécialement indiqué pour usages internes. **N.B. :** en cas de mauvais positionnement de la vitrine réfrigérée, dans le sens horizontal ou renversée, durant le transport ou le stockage, la laisser reposer au moins 3 heures dans une position correcte avant de la mettre sous tension.**5.** Introduire la fiche dans la prise (ne pas utiliser de prises triples ni d'adaptateurs) (voir illustration 3).

8. RÉGLAGE

La vitrine réfrigérée est dotée de commandes de réglage situées dans la partie antérieure.
1. Int. de réfrigération : il sert à allumer le système de réfrigération. **2. Thermomètre :** il indique la température à l'intérieur de la vitrine réfrigérée.**Thermostat :** il régle la température de la vitrine réfrigérée : a**)** appuyer une seule fois sur la Touche **3 « SET ou P »** pour visualiser la température programmée qu'il sera possible de modifier à l'aide de la Touche **4 « UP »** ou de la Touche **5 « DOWN »**. **8. dégivrage manuel.** (voir illustration 2).

9. CONTRÔLE DU FONCTIONNEMENT RÉGULIER

CONTRÔLER QUE : 1. La fiche est branchée. **2.** L'interrupteur de l'installation frigorifique est activé et le voyant vert allumé. **3.** Le thermomètre indique une température adéquate pour la marchandise.
4. L'appareil n'est pas directement exposé aux rayons du soleil ou à la lumière de projecteurs à puissance élevée. **5.** La température ambiante ne dépasse pas les +25°C H. R. 60% prévus pour l'appareil (Classe climatique 3). **6.** La partie interne de l'appareil n'est pas directement exposé à des courants d'air dus à des portes, des fenêtres, des ventilateurs ou des bouches d'air conditionné.

Nos produits sont conçus pour utilisation à l'intérieur: ne pas installer à l'extérieur des locaux/magasins.

Bedieningshandleiding:

1)Uitpakinstructies
2)Openen van de beschermende plexiglas koepel
3)Het reinigen van de interne bak
4)Het reinigen van de buitenkant
5)Dragers van de bakken en de platen voor de uitstalling van banketbakkerijproducten
6)De schappen
7)Aansluiting op het elektriciteitsnet
8)De bediening
9)Controle van de goede werking

Onderhoudshandleiding (Blz. 48)

1)Het reinigen van de koelinstallatie
2)Het reinigen van de binnenkant en van de verdampers
3)Elektrisch schema, Schema van de koeleenheid

WAARSCHUWINGEN

NL

It is most important that this instruction booklet is kept together with the appliance both for future reference and for reasons of safety.
1. Dit apparaat mag alleen door volwassenen bediend worden. Laat niet toe dat kinderen met dit produkt spelen of aan de bedieningsknoppen komen. **2**. Pogingen om de hoofdfuncties of karakteristiek van dit apparaat te veranderen of aan te passen in welke vorm dan ook kunnen gevaarlijk zijn. **3**. De aansluiting van de elektriciteit moet uitgevoerd worden door gekwalificeerde electriciens of ander bevoegd personeel. **4.** Probeer nooit zelf reparaties uit te voeren. Door onvakkundige reparaties kunnen grote schade en storingen veroorzaakt worden. **5**. Voor technische hulpverlening moet men zich wenden tot een bevoegde service dienst. Bij het vervangen van onderdelen alleen originele onderdelen gebruiken. **6**. Deze apparatuur is alleen geschikt voor de opslag van levensmiddelen. **7**. De fabrikant van deze apparatuur is niet verantwoordelijk voor de gevolgen van misbruik of handelingen in strijd met deze veiligheidsinstrukties. Bovendien behoudt zij het recht verbeteringswerkzaamheden uit te voeren zonder er melding van te maken. **8**.Installeer de vitrine niet rechtstreeks in de zon. **9.** Installeer het apparaat niet in de buurt van warmtebronnen, zoals kachels, centrale verwarming enz. **10**. Houd de ventilatieroosters van de compressorgroep ten minste 30cm van de wand.**11**. Bij abnormale ijsvorming op de verdamper die wordt veroorzaakt door de luchtvochtigheid of door de te koelen producten, is het raadzaam de compressor uit te schakelen en de waren in een geschikte op dezelfde temperatuur gekoelde houder te plaatsen voor de tijd die nodig is voor het ontdooien; als dit niet gebeurt, zal de compressor voortdurend werken met als gevolg een onnodig energieverbruik en een lage prestatie.

1. UITPAKINSTRUCTIES

KARTONNEN VERPAKKING 1a. Snijd omliggend tape door. Verwijder de kartonnen verpakking door deze naar boven te schuiven. **HOUTEN KIST 1b**. Haal de spijkers voorzichtig uit het hout. **2.** Steek de vorken van de vorkheftruck tussen het apparaat en de pallet of kist. **3**. Til het apparaat op. **4.** Verwijder de pallet of kist. **5**. Plaats het apparaat op een vlakke horizontale bodem. **6**. Het apparaat kan geblokkeerd worden met behulp van de wieltjes met rem. **7**. Controleer dat de verpakking helemaal leeg is, alvorens deze weg te gooien. **8.** Scheid de verschillende materialen van de verpakking om het verwerken ervan te vergemakkelijken (zie fig. 1).

2. OPENEN VAN DE BESCHERMENDE PLEXIGLAS KOEPEL

Het handvat van de linker of rechter helft vastpakken, die zich in het midden van de beide kanten bevinden, en de koepel omhoog schuiven totdat deze volledig open is (zie Fig. 4).

3. HET REINIGEN VAN DE INTERNE BAK

1. Verwijder het beschermfolie van de bodemplaat en van de randen. **2**. Reinig de binnenkant met een zachte spons en neutrale schoonmaakproducten.

4. HET REINIGEN VAN DE BUITENKANT

1. Gebruik absoluut geen agressieve schuurmiddelen of -sponsjes. **2**. Gebruik slechts een zachte, vochtige spons. **3**. De houten oppervlakken dienen gereinigd te worden met speciale producten op waterbasis, vrij van oplosmiddelen, die gewoon in de handel verkrijgbaar zijn. **4**. Droog het geheel met een schone doek af.

5. DRAGERS VAN DE BAKKEN EN DE PLATEN VOOR DE UITSTALLING VAN BANKETBAKKERIJPRODUCTEN

1. Verwijder het beschermfolie van de dragers. **2.** Bevestig de dragers aan de randen van de bak.
3. Bevestig de bakken op de dragers die u naar wens geschikt hebt. **4**. Voor de banketmodellen: monteer uitsluitend de roestvrijstalen platen voor de uitstalling van de banketbakkerijproducten, door deze op de randen te plaatsen (de koelbakken en roestvrij stalen platen worden op aanvraag geleverd) (zie fig. 4).

NL

6. DE SCHAPPEN

1. Pak met beide handen de onderste rand van de schappen vast en draai ze naar boven (A) tot ze de horizontale positie bereikt hebben. **2.** Duw de rand aan de kant van de bak (B) naar beneden tot elk schap geblokkeerd is (zie fig. 3).

7. AANSLUITING OP HET ELEKTRICITEITSNET

1. Voordat u het apparaat aansluit, controleren of de netspanning en de frequentie overeenkomt met die aangegeven op het typeplaatje (A) dat zich op het apparaat bevindt. **2**. Controleer of het stopcontact de volgende technische eigenschappen heeft: **a)** Voorzien van aardleiding. **b)** Geschikt voor de nominale netspanning zoals aangegeven op het typeplaatje. c) Voorzien van de beschermingen zoals voorgeschreven in de IEC normen: - Contactverbreker met In = nominale waarde zoals vermeld op het plaatje met de technische gegevens. - Aardlekschakelaar met Id gevoeligheid = 30mA**. 3.** Controleer of er in de ruimte van installatie geen gevaar voor explosie bestaat (AD). **4.** Controleer dat de ruimte geschikt is voor de voedingskabel die aan het apparaat gemonteerd is. De voedingskabel die op het toestel aangesloten is, is: H05 VVF geschikt voor gebruik binnenshuis. **N.B.** Indien het apparaat tijdens het transport of de opslag per ongeluk horizontaal of op zijn kop is neergezet, dient u deze minstens 3 uur op de juiste stand te laten rusten, alvorens deze op het elektriciteitsnet aan te sluiten. **5.** Steek de stekker in het stopcontact (gebruik geen driewegstekkers en verloopstekkers) (zie fig. 3).

8. DE BEDIENING

Het apparaat beschikt over bedieningsknoppen die zich aan de voorkant bevinden. **1. Schakelaar koelinstallatie:** deze dient om de koelinstallatie in werking te stellen. **2. Thermometer:** Deze geeft de temperatuur binnenin het apparaat aan. **Thermostaat:** Deze regelt de temperatuur binnenin het apparaat. a) Wanneer u éénmaal op toets **3 "SET of P"** drukt, wordt de ingestelde temperatuur weergegeven, die gewijzigd kan worden door op toets **4 "UP"** of toets **5 "DOWN"** te drukken. **8. Handmatig ontdooien.** (zie fig. 2).

9. CONTROLE VAN DE GOEDE WERKING

1. De stekker zit in het stopcontact. **2.** De schakelaar van de koelinstallatie is ingeschakeld en het groene lampje brandt. **3.** De thermometer geeft een temperatuur aan die geschikt is voor de waren.
4. Er staan geen zonnestralen of felle lampen rechtstreeks op de vitrine gericht. **5.** De omgevingstemperatuur is niet hoger dan +25ºC R.V. 60%, waarvoor het apparaat geschikt is (Klimaatklasse 3). **6.** Er zijn geen luchtstromingen in de richting van de vitrine veroorzaakt door deuren, ramen, ventilators of luchtgaten van de airconditioning

Onze producten zijn bedoeld voor binnengebruik installeer ze niet buiten vertrekken/winkels.

Manual do operado:

1)Abertura da embalagem
2)Abertura da cúpula de protecção de plexiglass
3)Limpeza do tanque interno
4)Limpeza da parte externa
5)Distanciadores de suporte das bandejas e dos planos para pastelaria
6)Planos de apoio
7)Ligação à rede eléctrica
8)Regulação
9)Controlo de um regular funcionamento

Manual do ténico de manutenção (Pág.49):

1)Limpeza do condensador
2)Limpeza interna e dos evaporadores
3)Esquema eléctrico,Esquema do sistema de arrefecimento

ADVERTÊNCIAS

É muito importante que este manual de instruções seja conservado junto com a aparelhagem para consultações futuras, por motivos de segurança.
1. Esta aparelhagem deve entrar em função só através da intervenção de pessoas adultas. Não permita às crianças de modificar os comandos ou brincar com o produto. **2.** É arriscado alterar, ou de qualque modo, modificar as características do produto. **3**. Os trabalhos eléctricos necessários para a instalação da aparelhagem devem ser realizado por electricista qualificado ou por pessoa competente. **4**. Não tente nunca consertar a máquina sem nenhuma ajuda. Reparações efetuadas por pessoas inexperientes podem causar danos ou graves disfunções. **5**. A assistência para este produto deve ser efetuada por um Centro de Assistência Técnica autorizado. Use só peças de troca originais. **6.** A aparelhagem não é adequada para a conservação de produtos diferentes daqueles alimentares. **7**. A casa construtora declina toda e qualquer responsabilidade no caso em que estas normas contra acidentes não forem respeitadas. Além disto, se reserva o direito de realizar modificações melhorativas sem nenhum pré-aviso. **8**. Evitar de instalar a vitrina directamente sob os raios do sol. **9**. Não instalar o aparelho em proximidades de fontes de calor tais como aquecedores, caloríficos, etc. **10**. Manter as grelhas de ventilação do grupo compressor distante das paredes pelos menos de uns 30 cm.**11**. Ao se verificar formação anor-mal de gelo no evaporador, causado pela humidade do ar ou pelos produtos a serem refrigerados, aconselhamos parar o compressor e pôr a mercadoria num apropriado contentor refrigerado com a mesma temperatura, durante o tempo necessário para o descongelamento; caso contrario o compressor funcionará continuamente provocando um inútil consumo de energia eléctrica e pouco rendimento.

1. **. ABERTURA DA EMBALAGEM**
EMBALAGEM EM CAIXA DE CARTÃO 1a. Corte a fita e extraia a caixa por cima. **EMBALAGEM EM CAIXA DE MADEIRA 1b.** Despregue as tábuas de madeira, tomando cuidado com os pregos.
2. Introduza os garfos do elevador entre a aparelhagem e o pallet ou a caixa. **3.** Eleve a aparelhagem. **4.** Elimine o pallet ou a caixa. **5.** Posicione a aparelhagem num plano horizontal nivelado. **6.** É possível bloquear a aparelhagem actuando nas rodas com travão. **7.** Preste cuidado para não deixar nenhum elemento na embalagem antes de deitá-la. **8.** Separe os materiais da embalagem de acordo com a sua composição para facilitar a eliminação (ver a Fig. 1).

2. **ABERTURA DA CÚPULA DE PROTECÇÃO DE PLEXIGLASS**
1. Eleve a cúpula segurando o puxador da metade direita ou o da parte esquerda, situado no centro dos dois lados, acompanhando-o até a abertura total da cúpula.(ver a Fig. 4)

3. **3. LIMPEZA DO TANQUE INTERNO**
1. Tire a película de protecção do fundo e das bordas. **2.** Limpe as partes internas com uma esponja macia e detergentes neutros.

4. **4. LIMPEZA DA PARTE EXTERNA**
1. Evite absolutamente produtos o esponjas abrasivas. **2.** Utilize somente uma esponja macia humedecida. **3.** As superfícies de madeira devem ser limpas com produtos específicos que se encontram normalmente em comércio, à base de emulsões aquosas, sem solventes. **4.** Enxugue com um pano limpo.

5. **5. DISTANCIADORES DE SUPORTE DAS BANDEJAS E DOS PLANOS PARA PASTELARIA**
1. Tire a película de protecção dos distanciadores. **2.** Posicione os distanciadores nas bordas do tanque. **3.** Monte as bandejas nos distanciadores predispostos a seu gosto. **4.** Para os modelos para pastelaria, execute apenas a montagem do plano inox para pastelaria apoiando-o nas bordas (as bandejas e os planos para pastelaria são fornecidos a pedido) (ver a Fig. 4).

P

6. PLANOS DE APOIO

1. Segure com as mãos a borda inferior das prateleiras e rode para cima (A) até alcançar a posição horizontal.**2.** Empurre para baixo a borda perto do tanque (B)até ao bloqueio de cada plano(ver a Fig.3)

7. LIGAÇÃO À REDE ELÉCTRICA

1. Verifique se a tensão e a frequência da rede correspondem às indicadas na placa (A) posta na aparelhagem. **2.** Verifique se a tomada de alimentação está: a) Munida de um condutor de ligação à terra. **b)** Adequada à corrente nominal especificada na placa. **c)** Munida das protecções de acordo com as normas IEC: - Interruptor termomagnético diferencial (ou seja, salva vidas), com In = valor nominal indicado na placa - Diferencial com sensibilidade Id = 30 mA. **3.** Verifique se no ambiente não há perigo de explosão (AD). **4.** O cabo de alimentação montado na aparelhagem é do tipo **"**H05 VVF" para ambientes internos. **NOTA:** se durante o transporte ou o armazenamento a aparelhagem for colocada de modo errado na posição horizontal ou virada, deixe-a na condição de repouso por pelo menos 3 horas na posição correcta antes de ligar a alimentação eléctrica. **5.** Introduza a ficha na tomada (não utilize fichas triplas nem reduções) (ver a Fig. 3).

P

8. REGULAÇÃO

A aparelhagem possui comandos de regulação situados num quadrante protegido no lado dianteiro.
1. Int. de arrefecimento: serve para ligar o sistema de arrefecimento. **2. Termómetro:** indica a temperatura no interior da aparelhagem. **Termostato:** regula a temperatura da aparelhagem**. a)** Ao carregar na tecla **3 "SET o P"** uma vez visualiza-se a temperatura seleccionada, que poderá ser modificada mediante a tecla **4 "UP"** ou a tecla **5 "DOWN". 8. Descongelamento manual** (ver a Fig. 2).

9. CONTROLO DE UM REGULAR FUNCIONAMENTO

Verifique se: 1. A ficha está ligada. **2.** O interruptor do sistema frigorífico está activado com luz verde acesa. **3.** O termómetro indica um valor adequado às mercadorias. **4.** Não há raios solares ou de faróis com elevada potência a reflectir directamente na aparelhagem. **5.** A temperatura ambiente não é superior a +25 °C Hum. Rel. 60%, pela qual a aparelhagem está habilitada (Classe climática 3).
6. Verifique se não há correntes de ar directas no interior da própria aparelhagem, devido a portas, janelas, ventiladores ou bocais de ar-condicionado.

Os nossos productos destinam-se a ser utilizados em interiores è favour de não os instalr em zones exteriores a edificios.

Manual för operatören

1)Anvisningar för uppackning
2)Hur du öppnar plexiglaslocket
3)Rengöring av den invändiga behållaren
4)Utvändig rengöring
5)Upphängningslister för behållarna och hyllor för kakor
6)Uppläggningsytor
7)Nätanslutning
8)Reglering
9)Funktionskontroll

Manual för underhållspersonalen (sid. 49)

1)Rengöring av kondensorn
2)Rengöring på insidan och av förångarna
3)Elschema, Ritning över kylenhet

FÖRSIKTIGHETSÅTGÄRDER

Det är mycket viktigt att denna bruksanvisning förvaras i anslutning till apparaten för framtida behov och av säkerhetsskäl.
1. Denna apparat får endast användas av vuxna personer. Låt aldrig minderåriga fingra på reglagen eller leka med produkten. **2**. Det är riskfyllt att modifiera apparatens egenskaper. **3**. Arbeten på elsystemet i samband med installering av apparaten bör utföras av en kvalificerad elektriker eller en kompetent person. **4**. Försök aldrig att reparera apparaten på egen hand. Reparationer utförda av ej kvalificerade personer kan orsaka skador och allvarliga funktionsfel. **5**. Service av denna produkt ska utföras av en auktoriserad serviceverkstad. Använd endast originalreservdelar. **6**. Apparaten är inte avpassad för att förvara andra varor än livsmedel. **7**. Tillverkaren avsäger sig allt ansvar om dessa säkerhetsföreskrifter inte respekteras. Vidare förbehålls rätt till ändringar utan varsel. **8**. Undvik att installera montern under direkt solljus. **9**. Installera inte apparaten i närheten av värmekällor (t.ex. kaminer, element o.s.v.).**10**. Se till att kompressorns ventilationsgaller placeras på ett avstånd på 30 cm från väggar**11**. Om det bildas för mycket is på evaporatorn p.g.a. luftfuktighet eller varor som ska nedkylas rekommenderas det att stanna kompressorn och placera varorna i en lämplig kylbehållare med samma kyltemperatur under avfrostningen. I motsatt fall fortsätter kompressorn att fungera med hög energiförbrukning och dålig effekt

1. **ANVISNINGAR FÖR UPPACKNING**
FÖRPACKNING I PAPPKARTONG 1a. Skär av bandet och lyft kartongen uppåt för att flytta bort den. **FÖRPACKNING TRÄLÅDA 1b**. Dra försiktigt ur spikarna ur trälådan. **2.** För in truckgafflarna mellan anordningen och pallen eller lådan. **3.** Lyft apparaten. **4.** Kassera pallen eller lådan. **5.** Placera skåpet på ett jämnt horisontellt plan. **6.** Du kan blockera skåpet genom att vrida på bromshjulen. **7.** Se upp innan du kastar bort förpackningen så att du inte lämnat kvar något i den. **8.** Tänk på att skilja på de olika förpackningsmaterialen, så att du förenklar avfallshanteringen (se fig. 1).

2. **HUR DU ÖPPNAR PLEXIGLASLOCKET**
Lyft locket genom att greppa handtaget på den högra eller vänstra sektionen, detta är placerade i mitten på de båda sidorna. Lyft locket helt (se fig. 4).

3. **RENGÖRING AV DEN INVÄNDIGA BEHÅLLAREN**
1. Frigör plastfilmen från botten och kanterna. **2.** Rengör alla inre ytor med en mjuk svamp och skonsamma rengöringsmedel.

4. **UTVÄNDIG RENGÖRING**
1. Undvik absolut att använda rengöringsmedel eller svampar med slipande effekt. **2.** Använd bara en mjuk och fuktig svamp. **3.** Träytorna kan rengöras med särskilda rengöringsmedel som finns i handeln och som består av vattenbaserade emulsioner utan lösningsmedel. **4.** Torka med en ren duk.

5. **UPPHÄNGNINGSLISTER FÖR BEHÅLLARNA OCH HYLLOR FÖR KAKOR**
1. Ta även loss den vita skyddsfilmen från upphängningslisterna. **2.** Placera de mellanläggen i spåren på diskens kanter. **3.** Sätt in behållarna på mellanläggsbrickorna som du satt upp på önskat sätt. **4.** Till modeller för bakverk ska bara den rostfria bakverkshyllan monteras och den sätter du ner på kanterna (behållarna och de rostfria hyllorna för bakverk levereras på beställning) (se fig. 4).

S

6. UPPLÄGGNINGSYTOR

1. Ta tag i den nedre kanten av hyllorna och vrid uppåt (A) tills horisontalt läge uppnås. **2.** Tryck kanten vid behållaren (B) nedåt, tills varje hylla låses fast. (se fig. 3).

7. NÄTANSLUTNING

1. Se till att nätspänning och frekvens motsvarar vad som anges på typskylten (A) som sitter på skåpet. **2.** Kontrollera att strömuttaget är: **a)** försett med en jordad ledning. **b)** anpassat till typskyltens märkström. **c)** utrustat med skydd enligt IEC-normer: - magnetbrytare med In=det märkvärde som anges på typskylten. - Differential med känslighet Id=30 mA. **3.** Se till att det inte finns någon som helst explosionsrisk i omgivningen **(AD)**. **4.** Kontrollera att lokalen är lämplig för den typ av strömkabel som monterats på anordningen: den anslutna kabeln "H05 VVF" är för inomhusbruk. **OBS:** Om utrustningen under transport eller magasinering placerats felaktigt horisontellt eller upp och ned, låt den vila minst tre timmar i rätt läge innan du sätter på strömmen. **5.** Sätt i stickkontakten (Använd inte skarvkontakter eller adaptrar) (se fig. 3).

8. REGLERING

Disken är utrustad med justerreglage som sitter i på baksidan. **1. Kylbrytare:** För att sätta på kylaggregatet. **2. Termometer:** Anger temperaturen inuti apparaten. **Termostat:** Reglerar temperaturen inuti disken. **a)** Tryck på tangent **3 ”SET/P”** en gång för att visa den inställda temperaturen. Denna kan ändras med tangent **4 ”UP”** eller tangent **5 ”DOWN”**. **8. Manuell avfrostning** (se figur 2)

9. FUNKTIONSKONTROLL

1. Stickkontakten satts i. **2.** Kylaggregatets brytare kopplats in och att den gröna lampan lyser. **3.** Termometern indikerar en temperatur som lämpar sig för mat. **4.** Skåpet inte utsätts för direkt solljus eller kraftig konstbelysning. **5.** Rumstemperaturen inte är mer än +25°C och relevant fuktighet 60% som utrustningen är anpassad för (Klimatklass 3). **6.** Det inte förekommer direkta luftflöden inuti apparaten på grund av dörrar, fönster, fläktar eller ventilationsspjäll.

Våra produkter är avsedda att användas inomhus - installera dem inte utanför lokalen/affären.

Vejledning til operatør:

1)Instruktioner om udpakning
2)Åbning af beskyttelseshætten af plexiglas
3)Indvendig rengøring af karret
4)Rengøring af hætte og yderside
5)Afstandsstykker til støtte af bakkerne
6)Støtteplader
7)Tilslutning til strømforsyningen
8)Regulering
9)Funktionskontrol

Vejledning til vedligeholdelsespersonale (Side 49)

1)Rengøring af kondensator
2)Indvendig rengøring og rengøring af fordamperne
3)Ledningsdiagram, Diagram over køleenheden

ADVARSEL

Det er meget vigtigt, at denne instruktionsanvisning holdes sammen med apparatet både for fremtidige referencer og af sikkerhedshensyn.
1. Dette apparat må kun betjenes af voksne. Man bør ikke tillade børn at benytte reguleringen eller lege med dette produkt. **2**. Forsøg på at ændre eller på anden måde modificere dette produkts hovedfunktioner og egenskaber kan medføre sikkerhedsrisiko. **3**. De elektriske installationer på dette produkt må kun udføres af en elektriker eller anden kompetent person. **4**. Udfør aldrig reparationer uden hjælp. Reparationer af ukyndige kan medføre funktionsfejl eller alvorlige skader. **5.** Reparationer af apparatet skal finde sted ved et autoriseret servicecenter. Anvend udelukkende originale reservedele. **6.** Apparatet er kun egnet til opbevaring af madvarer. **7**. Producenten kan ikke gøres ansvarlig for skader, der opstår som følge af manglende overholdelse af disse normer vedrørende forebyggelse af arbejdsulykker. Producenten forbeholder sig endvidere ret til udførelse af ændringer uden forudgående meddelelse herom, såfremt ændringerne er et led i produktudvikling. **8.** Installér ikke montren på steder med direkte sollys. **9**. Installér ikke apparatet i nærheden af varmekilder (eksempelvis varmeapparater, radiatorer osv.). **10**. Sørg for, at kompressorens udluftningsriste anbringes min. 30 cm fra væggene. **11**.I tilfælde af dannelse af is på fordamperen som følge af fugtighed i luften eller i fødevarerne, som skal afkøles, anbefales det at standse kompressoren og anbringe varerne i køleskab/køledisk, indtil afrimningen har fundet sted. I modsat fald opretholdes kompressorens funktion konstant, hvilket medfører unødigt energiforbrug og reduceret ydelse.

DK

1. INSTRUKTIONER OM UDPAKNING

PAPKASSE 1a. Skær det omliggende strapbånd over, fjern papkassen ved at trække den opad.
EMBALLERING I TRÆKASSE 1b. Tag forsigtigt træbrædderne af, men pas på sømmene. **2**. Indsæt truckens gafler mellem apparatet og pallen eller kassen. **3.** Hæv apparatet. **4.** Fjern pallen eller kassen. **5.** Anbring apparatet på et fuldstændigt vandret underlag. **6**. Det er muligt at blokere apparatet ved at gribe ind på hjulene med bremse. **7.** Kontrollér at emballagen er tom, inden den kasseres. **8.** Sortér emballagens forskellige dele på baggrund af materialetypen for at forenkle bortskaffelsen (Jvf. fig. 1).

2. ÅBNING AF BESKYTTELSESHÆTTEN AF PLEXIGLAS

1. Løft hætten ved at gribe fat i håndtaget til den højre eller venstre del. Håndtaget findes i midten af de to sider. Skub håndtaget, indtil hætten er helt åbnet (Jvf. fig. 4).

3. INDVENDIG RENGØRING AF KARRET

1. Fjern den beskyttende plastfolie fra bunden og siderne. **2**. Rengør de indvendige dele med en blød svamp og skånsomt rengøringsmiddel.

4. RENGØRING AF HÆTTE OG YDERSIDE

1. Undgå under alle omstændigheder skuremidler eller skuresvampe**. 2**. Rengør kun med en blød fugtig svamp. **3**. Anvend specifikke rengøringsmidler til udvendige træoverflader, der kan anskaffes i handelen. Disse rengøringsmidler skal være baseret på vandemulsioner, og må under ingen omstændigheder indeholde opløsningsmidler. **4**. Tør med en ren klud.

5. AFSTANDSSTYKKER TIL STØTTE AF BAKKERNE

1. Fjern den beskyttende plastfolie fra afstandsstykkerne. **2.** Anbring afstandsstykkerne på kanten af kammeret. **3.** Montér herefter bakkerne på afstandsstykkerne, som det er passende for Dem. **4.** På modeller til konditorier monteres kun pladerne af rustfrit stål til konditorkager. Dette sker ved at anbringe pladerne, således at de hviler på kanterne (bakkerne og inox pladerne til konditorkager leveres på efterspørgsel) (Jvf. fig. 4).

DK

6. STØTTEPLADER

1. Tag fat i hyldernes nederste kant med hænderne. Drej herefter opad (A), indtil hylderne er anbragt i vandret position.**2.** Pres kanten i nærheden af kammeret (B) nedad, indtil alle hylderne er blokerede (Jvf. fig. 3).

7. TILSLUTNING TIL STRØMFORSYNINGEN

1. Kontrollér, at netspænding og -frekvens er i overensstemmelse med angivelserne på skiltet, der er anbragt på apparatet (A). **2.** Kontrollér, at stikket: **a)** er forsynet med en jordleder **b)** er passende i forhold til mærkestrømmen **c)** er forsynet med beskyttelsesanordninger som foreskrevet i IEC normerne - Termomagnetisk differentialafbryder med In = nominel mærkeværdi - Differentialafbryder med udløsningsstrøm på Id = 30 mA. **3**. Man skal sikre, at der ikke er fare for eksplosion (AD). **4**. Apparatets forsyningsledning er af typen H05VVF og er egnet til indendørs brug. **N. B**. Hvis apparatet under transport eller opbevaring ved en fejltagelse er blevet anbragt på en forkert led, skal man lade det hvile i mindst 3 timer i den korrekte position, inden man slutter det til el-nettet. **5**. Indsæt stikket i stikkontakten (benyt ikke multipelstik og adaptere) (Jvf. fig. 3).

.

8. REGULERING

Apparatet er forsynet med betjeningsknapper, der anbragt i betjeningspanel på apparatets forreste del. **1. Afbryder til afkøling:** Anvendes til tænding af køleenheden. **2**. **Termometer:** Angiver temperaturen i apparatet. **Termostat:** Regulerer temperaturen i apparatet. **a)** Ved at trykke på tast **3 ”SET eller P”** en gang er det muligt at fremvise den indstillede temperatur, der kan ændres ved hjælp af tasterne **4 ”UP”** eller **5 ”DOWN”**. **8. Manuel afrimning.** (Jvf. fig. 2).

9. FUNKTIONSKONTROL

UNDERSØG AT: 1. Stikket er tilsluttet. **2.** Afbryderen for køleenheden er slået til og at det grønne lys er tændt. **3.** Termometeret viser en temperatur, der er egnet til opbevaring af de aktuelle madvarer. **4.** Apparatet ikke udsættes for direkte sollys eller en stærk varmelampe. **5.** Rumtemperaturen ikke er højere end den temperatur, som apparatet er indstillet til (+25° C R. L. 60%) (Klimaklasse: 3). **6.** Der er ikke direkte luftstrømme i disken som følge af døre, vinduer ventilatorer eller udtag fra aircondition systemer

Vores produkter er beregnet til indendørs brug og må derfor ikke installeres uden for lokalet/forretningen.

Käyttöopas:

1)Pakkauksen avausohjeet
2)Pleksilasi-suojakannen avaaminen
3)Sisäaltaan puhdistus
4)Ulkopuolen puhdistus
5)Säiliöiden ja leivostasojen kannattimet
6)Tukitasot
7)Liitäntä sähköverkkoon
8)Säätö
9)Asianmukaisen toiminnan tarkistus

Huolto-opas (sivu 50):

1)Kondensaattorin puhdistus
2)Sisäpuolen ja haihduttimien puhdistus
3)Johtojen kaavakuva, Jäähdytyslaitteen kaavakuva

VAROITUKSIA

On erittäin tärkeää turvallisuuden kannalta, että ohjekirja säilytetään laitteen ohessa tulevaa käyttöä varten.
1. Laitetta saavat käyttää ainoastaan aikuiset. Älä anna lasten koskea käyttölaitteisiin tai leikkiä tuotteella. **2**. Tuotteen ominaisuuksien muuttaminen on vaarallista. **3**. Laitteen sähköasennuksen saa suorittaa ainoastaan ammattitaitoinen sähköasentaja tai joku muu asiantunteva henkilö. **4**. Älä yritä koskaan korjata laitetta itse. Ammattitaidottomien henkilöiden suorittamat korjaukset saattavat aiheuttaa vaurioita tai toimintahäiriöitä. **5**. Tuotteen saa huoltaa ainoastaan valtuutettu tekninen huoltokeskus. Käytä ainoastaan alkuperäisiä varaosia. **6**. Laite soveltuu ainoastaan elintarvikkeiden säilytykseen. **7**. Valmistaja vapautuu kaikesta vastuusta, jos turvamääräyksiä ei noudateta. Lisäksi valmistaja pidättää itselleen oikeuden suorittaa laitteen toimintaa parantavia muutoksia ilman ennakkoilmoitusta. **8**. Älä asenna vitriiniä suoraan auringonvaloon. **9**. Älä asenna laitetta lähelle lämpöä tuottavia laitteita, kuten lämmittimiä, lämpöpattereita jne. **10**. Jätä kompressoriyksikön ritilöiden ja seinien välille vähintään 30 cm etäisyys. **11**. Jään muodostuminen haihduttimeen on epänormaalia ja johtuu ilman kosteudesta tai säilytettävistä tuotteista. Suorita sulatus: aseta tuotteet sulatuksen ajaksi astiaan, joka on jäähdytetty samaan lämpötilaan kuin laite, ja pysäytä kompressori. Muuten kompressori toimii jatkuvasti kuluttaen turhaan sähköä ja antaen heikon tuloksen**.**

FIN

1. **PAKKAUKSEN AVAUSOHJEET**
PAHVIPAKKAUKSET 1a. Leikkaa ympäröivä teippi, poista pahvipakkaus yläkautta nostamalla. **PUUPAKKAUS 1b.** Irrota naulat varovasti puupakkauksesta. **2.** Aseta trukin haarukat laitteen ja kuormalavan tai laatikon väliin. **3.** Nosta laite. **4.** Irrota kuormalava tai laatikko. **5.** Aseta laite tasaiselle vaakapinnalle. **6.** Laite voidaan lukita jarruilla varustetuilla pyörillä.**7.** Varmista, ettei pakkauksen sisälle jää mitään ennen sen hävittämistä. **8.** Erottele pakkausmateriaalit niiden koostumuksen mukaan pakkausten hävittämisen helpottamiseksi. (katso kuva 1).

2. **PLEKSILASI-SUOJAKANNEN AVAAMINEN**
1.Nosta kansi pitämällä oikeata tai vasenta kahvaa, jotka on sijoitettu molempien puolien keskelle, ja seuraa sitä siihen saakka että kansi on kokonaan auki (katso kuva 4).

3. **SISÄALTAAN PUHDISTUS**
1. Irrota pohjalla ja reunoilla oleva suojakalvo. **2.** Puhdista sisäosat pehmeällä sienellä ja neutraalilla puhdistusaineella.

4. **ULKOPUOLEN PUHDISTUS**
1. On ehdottomasti vältettävä hankaavien puhdistusaineiden tai sienten käyttämistä. **2.** Käytä ainoastaan pehmeää, kosteaa sientä. **3.** Puupinnat on puhdistettava markkinoilta yleisesti saatavilla erikoistuotteilla, jotka ovat vesipohjaisia eivätkä sisällä liuotinaineita. **4.** Kuivaa puhtaalla kankaalla.

5. **SÄILIÖIDEN JA LEIVOSTASOJEN KANNATTIMET**
1. Irrota kannattimien suojakalvo. **2.** Asettele kannattimet altaan reunoille. **3.** Sijoita säiliöt kannattimille halutulla tavalla.**4.** Leivosmalleissa asennetaan ainoastaan ruostumattomat leivostasot sijoittamalla ne reunoille (säiliöt ja ruostumattomat leivostasot toimitetaan tilauksesta) (katso kuva 4)

6. **TUKITASOT**
1. Ota kiinni hyllyn alareunasta ja kierrä sitä ylöspäin (A), kunnes se asettuu vaakatasoon. **2.** Työnnä alaspäin altaan (B) lähellä olevaa reunaa, kunnes kaikki tasot lukittuvat. (katso kuva 3)

7. LIITÄNTÄ SÄHKÖVERKKOON

1. Varmista, että sähköjännite ja taajuus vastaavat laitteen taakse kiinnitetyn kyltin (A) arvoja. **2.** Varmista, että pistorasia on: **a)** Varustettu maadoitusjohtimella **b)** Soveltuu arvokyltissä ilmoitetulle nimellisvirralle **c)** Varustettu IEC-standardien mukaisilla suojalaitteilla: - Lämpömagneettikytkin, jonka In=arvokyltin nimellisarvo- Differentiaalikatkaisin, jonka herkkyys on Id=30 mA. **3.** Varmista, että ympäristössä ei ole räjähdysvaaraa (AD). **4**. Varmista, että ympäristössä voidaan käyttää laitteeseen asennettua virtajohtoa: asennettu johto: “H05 VVF”. **HUOM:** Jos laite on kuljetuksen tai varastoinnin aikana asetettu virheellisesti vaakatasoon tai käännetty ylösalaisin, anna laitteen olla oikeassa asennossa vähintään 3 tuntia ennen sähkön kytkemistä. **5.** Työnnä pistoke pistorasiaan (älä käytä haaroitus- tai pienennysliittimiä) (katso kuva 3).

8. SÄÄTÖ

Laite on varustettu säätölaitteilla, jotka on sijoitettu laitteen etupuolelle. **1. Jäähdytyskytkin:** Käytetään jäähdytysjärjestelmän käynnistämiseen **2. Lämpömittari:** Ilmoittaa laitteen sisäpuolisen lämpötilan. **Termostaatti:** Säätää laitteen lämpötilaa.**a)** Asetettu lämpötila saadaan näkyviin painamalla kerran näppäintä **3 "SET tai P"**. Asetettua lämpötilaa voidaan muuttaa painamalla näppäintä **4** “**UP”** tai näppäintä **5 “DOWN”. 8. Manuaalinen sulatus** (katso kuva 2)

9. ASIANMUKAISEN TOIMINNAN TARKISTUS

1. Pistoke on kytketty verkkovirtaan. **2.** Jäähdytyslaitteen kytkin on kytketty ja vihreä valo palaa. **3.** Lämpömittari osoittaa tuotteille sopivaa arvoa. **4.** Laite ei ole alttiina auringonvalolle eikä heti laitteen yläpuolella ole voimakkaita laitteeseen kohdistuvia valoja. **5.** Ympäristön lämpötila ei ole yli +25°C Suht. kost. 60%, jolle laite on säädetty (ilmastoluokka 3). **6.** Laitteen sisään ei pääse ovista, ikkunoista, tuulettimista tai ilmastointiaukoista tulevaa ilmavirtaa.

FIN

Tuotteemme on tarkoitettu sisäkäyttöön - älä asenna toimitilan/liikkeen ulkopuolelle.

Handleiding van de operator

1)Opening van de verpakking
2)Pleksilasi-suojakannen avaaminen
3)Schoonmaak van de interne kuip
4)Schoonmaak van de buitenkant
5)Afstandhouders ter ondersteuning van de kuipjes
6)De schappen
7)Aansluiting op de elektrische stroom
8)De bediening
9)Controle van een normale werking

Handleiding van de persoon belast met het onderhoud (blz. 50):

1)Schoonmaak van de koelinstallatie
2)Schoonmaak van de binnenkant en van de verdampers
3)Elektrisch schema, Schema koelinstallatie

VAROITUKSIA

On erittäin tärkeää turvallisuuden kannalta, että ohjekirja säilytetään laitteen ohessa tulevaa käyttöä varten.
1. Laitetta saavat käyttää ainoastaan aikuiset. Älä anna lasten koskea käyttölaitteisiin tai leikkiä tuotteella. **2**. Tuotteen ominaisuuksien muuttaminen on vaarallista. **3**. Laitteen sähköasennuksen saa suorittaa ainoastaan ammattitaitoinen sähköasentaja tai joku muu asiantunteva henkilö. **4**. Älä yritä koskaan korjata laitetta itse. Ammattitaidottomien henkilöiden suorittamat korjaukset saattavat aiheuttaa vaurioita tai toimintahäiriöitä. **5**. Tuotteen saa huoltaa ainoastaan valtuutettu tekninen huoltokeskus. Käytä ainoastaan alkuperäisiä varaosia. **6**. Laite soveltuu ainoastaan elintarvikkeiden säilytykseen. **7**. Valmistaja vapautuu kaikesta vastuusta, jos turvamääräyksiä ei noudateta. Lisäksi valmistaja pidättää itselleen oikeuden suorittaa laitteen toimintaa parantavia muutoksia ilman ennakkoilmoitusta. **8**. Älä asenna vitriiniä suoraan auringonvaloon. **9**. Älä asenna laitetta lähelle lämpöä tuottavia laitteita, kuten lämmittimiä, lämpöpattereita jne. **10**. Jätä kompressoriyksikön ritilöiden ja seinien välille vähintään 30 cm etäisyys. **11**. Jään muodostuminen haihduttimeen on epänormaalia ja johtuu ilman kosteudesta tai säilytettävistä tuotteista. Suorita sulatus: aseta tuotteet sulatuksen ajaksi astiaan, joka on jäähdytetty samaan lämpötilaan kuin laite, ja pysäytä kompressori. Muuten kompressori toimii jatkuvasti kuluttaen turhaan sähköä ja antaen heikon tuloksen**.**

B

1. **OPENING VAN DE VERPAKKING**
VERPAKKING IN KARTONNEN DOOS 1a. De verpakking losmaken, de doos naar boven toe uittrekken. **VERPAKKING IN HOUTEN KIST 1b.** De houten planken losmaken, hierbij op de spijkers letten. **2.** De vorken van de ophijsmachine tussen het apparaat en de pallet of de kist steken. **3.** Het apparaat opheffen. **4.** De pallet of de kist elimineren.**5.** Het apparaat op een horizontale genivelleerde vlakte plaatsen. **6.** Het is mogelijk het apparaat te blokkeren met de wieltjes met rem. **7.** Kijk uit dat er niets in de verpakking achterblijft voordat u deze weggooit**. 8.** Scheid de materialen op grond van de samenstelling om de verwerking ervan te vereenvoudigen (zie fig. 1).

2. **PLEKSILASI-SUOJAKANNEN AVAAMINEN**
1.Nosta kansi pitämällä oikeata tai vasenta kahvaa, jotka on sijoitettu molempien puolien keskelle, ja seuraa sitä siihen saakka että kansi on kokonaan auki (katso kuva 4).

3. **SCHOONMAAK VAN DE INTERNE KUIP**
1. Verwijder de beschermfilm van het roestvrij staal van de bodem en van de randen. **2.** Maak de kuip schoon met een zachte spons en neutrale detergenten.

4. **SCHOONMAAK VAN DE BUITENKANT**
1. Vermijd het gebruik van schuurmiddelen of -sponzen. **2.** Alleen een zachte vochtige spons gebruiken. **3.** De houten oppervlakken dienen met speciale producten schoongemaakt te worden die normaal in de handel verkrijgbaar zijn, op basis van waterachtige emulsies, zonder solvents. **4.** Droog het geheel af met een zuivere doek.

5. **AFSTANDHOUDERS TER ONDERSTEUNING VAN DE KUIPJES**
1. Verwijder de beschermfilm van de afstandhouders. **2.** Plaats de afstandhouders op de randen van de kuip. **3.** Plaats de kuipjes tenslotte op de afstandhouders die naar wens geschikt zijn. **4.** Voor de patisseriemodellen, alleen de montage van de inox platen voor de patisserie uitvoeren en ze doen steunen aan de zijkanten (de kuipjes en de inox patisserieplaten zijn op aanvraag leverbaar) (zie fig. 4).

6. DE SCHAPPEN

1. Pak met beide handen de onderste rand van de schappen vast en draai ze naar boven (A), tot de horizontale positie bereikt is. **2.** Duw de rand dichtbij de kuip (B) naar beneden tot ieder schap geblokkeerd is (zie fig. 3).

7. AANSLUITING OP DE ELEKTRISCHE STROOM

1. Controleren of de spanning en de frequentie van het net overeenstemmen met die aangeduid op het plaatje (A) op het apparaat. **2.** Controleer of het stopcontact: **a)** Uitgerust is met een aarding. **b)** Geschikt is voor de nominale stroom op het plaatje. **c)** Uitgerust is met de beveiligingen volgens de IEC normen:- Stroomonderbreker («tecko») met In=nominale waarde aangeduid op het plaatje, - Aardlekschakelaar met Id gevoeligheid =30mA. **3.** Controleer of er in de ruimte geen ontploffingsgevaar bestaat (AD). **4.** De elektrische voedingskabel die aangesloten is op het apparaat is: H05 VVF en is geschikt voor intern gebruik. **N.B.**Als het apparaat tijdens het transport of de opslag verkeerdelijk is neergezet,dient u deze minstens 3 uur op de juiste stand te laten rusten,alvorens deze op het elektriciteitsnet aan te sluiten. **5.** Steek de stekker in het stopcontact (geen driewegstekkers of verloopstukken gebruiken) (zie fig. 3).

8. DE BEDIENING

Het toestel is uitgerust met bedieningsknoppen die zich aan de voorkant bevinden. **1. Schakelaar koeling:** deze dient om de koelinstallatie aan te zetten. **2. Thermometer:** deze duidt de temperatuur aan de binnenkant van het toestel aan. **Thermostaat:** deze geeft de temperatuur aan de binnenkant van het toestel aan. **a)** Indien de toets **3 "SET of P"** één keer wordt ingedrukt, biedt deze de mogelijkheid de ingestelde temperatuur te visualiseren, die vervolgens gewijzigd kan worden door te drukken op de toets **4 "UP"** of op de toets **5 "DOWN". 8. Handmatig ontdooien.** (zie fig. 2).

B

9. CONTROLE VAN EEN NORMALE WERKING

1. De stekker zit in het stopcontact. **2.** De schakelaar van de koelinstallatie is ingeschakeld en het groene lichtje brandt. **3.** De thermometer duidt een temperatuur aan die geschikt is voor de waren. **4.** Er staan geen zonnestralen of felle lampen direct op de vitrine gericht. **5.** De omgevingstemperatuur is niet hoger dan +25°C - R.V. 60%, waarvoor het apparaat geschikt is (Klimaatklasse 3). **6.** Er zijn geen luchtstromen in de richting van het toestel zelf van deuren, ramen, ventilatoren of luchtgaten van de airconditioning.

Onze producten zijn voor binnenshuis - niet installeren aan de buitenkant van lokalen/winkels.

Εγχειρίδιο χρήστη:

1)Ανοιγμα της συσκευασιας
2)Άνοιγμα του θολου προστασιας απο πλεξιγκλας
3)Καθαρισμος της εσωτερικης δεξαμενης
4)Εξωτερικη καθαριοτητα
5)ΔιαΧωριστικα στηριγματα των δεξαμενων και επιπεδα ζαΧαροπλαστικης
6)Επιπεδα στηριξης
7)Συνδεση στο ηλεκτρικο δικτυο
8)Ρυθμιση
9)ΕλεγΧος κανονικης λειτουργιας

Εγχειρίδιο συντηρητή (Σελ. 50):

1)Καθαριοτητα του συμπυκνωτη
2)Εσωτερικη καθαριοτητα και καθαριοτητα των εξατμιστηρων
3)Σχέδιο ηλεκτρικών, Σχέδιο ψυκτικής εγκατάστασης

ΠΡΟΣΟΧΗ

Ειναι πολυ σημαντι κο να διατηρηθει το παρον φυλλαδιο οδηγιων μαζι με τον εξοπλισμο για μελλοντι κες πληροφοριες, για λογους ασφαλειας.
1. Αυτη η συσκευη πρεπει να λειτουργησει μονο απο ενηλικα ατομα. Μην επιτρεπετε στα παιδια να χρησιμοποιουν τους ρυθμιστες της λειτουργιας η να παιζουν με αυτο το προιον. **2**. Ειναι επικινδυνο να παραποιειτε η να αλλαζετε τα χαρακτηριστικα αυτου του προιοντος. **3**. Οι ηλεκτρικες εργασιες απαραιτητες για την τοποθετηση της συσκευης πρεπει να γινονται απο ειδικευμενους ηλεκτρολογους η απο αρμοδιια ατομα. **4**. Μην προσπαθησετε ποτε να επισκευασετε την μηχανη μονοι σας. Οι επισκευες που γινονται απο μη αρμοδια ατομα μπορουν να προκαλασουν βλαβες η σοβαρες δυσλειτυργιες. **5**. Η βοηθεα για αυτο το προιον πρεπει να γινεται απο ενα αρμοδιο Κεντρο Τεχνικης Βοηθειας. Να χρησιμοποιειται μονο αυθεντικα ανταλλακτικα. **6**. Αυτη η συσκευη δεν ειναι καταλληλη για την συντηρηση εμπορευματων που δεν ειναι τροφιμα. **7**. Η κατασκευαστικη εταιρια αρνειται καθε ευθηνη σε περιπτωση που δεν σεβαστηκαν οι κατα των ατυχηματων οδηγιες. Επι πλεων διατηρει το δικαιωμα να κανει οποιαδηποτε βελτιωτικη αλλαγη χωρις προειδοποιειση. **8**. **Αποφεύγετε την εγκατάσταση της βιτρίνας κατευθείαν στις ακτίνες του ηλίου. 9**.Μήν προβείτε στην εγκατάσταση της συσκευής κοντά σε πηγές θερμότητας όπως σόμπες, καλοριφέρ, κλπ. **10**.Διατηρείτε τις σχάρες αερισμού της ομάδας συμπίεσης μακριά από τοιχώματα 30cm τουλάχιστον.**11**.Οταν δημιουργείται ανώμαλος σχηματισμός πάγου πάνω στον εξατμιστήρα (evaporator) το οποίο προκλήθηκε εξαιτίας της υγρασίας του αέρα ή των προϊόντων για ψύξη, συνίσταται η διακοπή του συμπιεστή και πρέπει να τοποθετήσετε το εμπόρευμα σε ειδικό κατεψυγμένο δοχείο με την ίδια θερμοκρασία για τον απαραίτητο χρόνο απόψυξης. Σε αντίθετη περίπτωση ο συμπιεστής θα λειτουργήσει ασταμάτητα προκαλώντας την περιττή κατανάλωση ηλεκτρικού ρεύματος και χαμηλή απόδοση.

GR

1. ΑΝΟΙΓΜΑ ΤΗΣ ΣΥΣΚΕΥΑΣΙΑΣ

ΣΥΣΚΕΥΑΣΙΑ ΣΕ ΚΟΥΤΙ ΑΠΟ ΧΑΡΤΟΝΙ 1α. Κόψτε την ταινία, βγάλτε το κουτί προς τα πάνω.
ΣΥΣΚΕΥΑΣΙΑ ΣΕ ΞΥΛΙΝΟ ΚΙΒΩΤΙΟ 1β. Ξεκαρφώστε τα ξύλινα σανίδια, δίνοντας προσοχή στα καρφιά.
2. Τοποθετήστε τα πιρούνια του ανυψωτή μεταξύ της συσκευής και της παλέτας ή του κιβωτίου. **3.** Ανυψώστε τη συσκευή. **4.** Αφαιρέστε την παλέτα ή το κιβώτιο. **5.** Τοποθετήστε τη συσκευή σε μια επίπεδη επιφάνεια. **6.** Είναι δυνατό να μπλοκάρετε τη συσκευή, δρώντας πάνω στις ρόδες με φρένο. **7.** Προσέξτε να μην αφήσετε τίποτα στη συσκευασία, πριν την πετάξετε. **8.** Ξεχωρίστε τα υλικά συσκευασίας σύμφωνα με τη σύνθεσή τους, για να διευκολύνετε τη διάθεσή τους. (Βλέπε Εικ. 1)

2. ΆΝΟΙΓΜΑ ΤΟΥ ΘΟΛΟΥ ΠΡΟΣΤΑΣΙΑΣ ΑΠΟ ΠΛΕΞΙΓΚΛΑΣ

1. Σηκώστε το θόλο, πιάνοντας το χερούλι του μισού δεξιού ή αριστερού, που βρίσκεται στο κέντρο των δύο πλευρών, συνοδεύοντάς το μέχρι το πλήρες άνοιγμα του θόλου. (Βλέπε Εικ. 4)

3. ΚΑΘΑΡΙΣΜΟΣ ΤΗΣ ΕΣΩΤΕΡΙΚΗΣ ΔΕΞΑΜΕΝΗΣ

1. Αφαιρέστε την μεμβράνη προστασίας στο βάθος και στα πλαίσια. **2.** Καθαρίστε τα εσωτερικά μέρη, χρησιμοποιώντας ένα μαλακό σφουγγάρι και ουδέτερα καθαριστικά.

4. ΕΞΩΤΕΡΙΚΗ ΚΑΘΑΡΙΟΤΗΤΑ

1. Αποφύγετε απολύτως προϊόντα ή σφουγγάρια, που χαράζουν. **2.** Χρησιμοποιείτε μόνο ένα μαλακό υγρό σφουγγάρι. **3.** Οι ξύλινες επιφάνειες πρέπει να καθαρίζονται με ειδικά προϊόντα, που βρίσκονται εύκολα στο εμπόριο, με βάση υδατούχα γαλακτώματα, χωρίς διαλυτικά. **4.** Στεγνώστε με ένα καθαρό πανί

5. ΔΙΑΧΩΡΙΣΤΙΚΑ ΣΤΗΡΙΓΜΑΤΑ ΤΩΝ ΔΕΞΑΜΕΝΩΝ ΚΑΙ ΕΠΙΠΕΔΑ ΖΑΧΑΡΟΠΛΑΣΤΙΚΗΣ.

1. Αφαιρέστε την μεμβράνη προστασίας από τα διαχωριστικά. **2.** Τοποθετήστε τα διαχωριστικά στα πλαίσια της δεξαμενής. **3.** Τοποθετήστε τις δεξαμενές στα προδιατεθειμένα διαχωριστικά όπως επιθυμείτε. **4.** Για τα μοντέλα ζαχαροπλαστικής, εκτελέστε μόνο τη συναρμολόγηση στο επίπεδο inox (ανοξείδωτο) ζαχαροπλαστικής ακουμπώντας τα στα πλαίσια (οι δεξαμενές και τα επίπεδα inox (ανοξείδωτο) ζαχαροπλαστικής παρέχονται κατόπιν αιτήματος) (βλέπε Εικ. 4).

6. ΕΠΙΠΕΔΑ ΣΤΗΡΙΞΗΣ

1. Πιάστε με τα χέρια την κάτω άκρη των ραφιών και γυρίστε τη προς τα πάνω (A), μέχρι να φτάσετε στην οριζόντια θέση. **2.** Σπρώξτε προς τα κάτω την άκρη κοντά στη δεξαμενή (B) μέχρι να μπλοκαριστεί κάθε επιφάνεια. (βλέπε Εικ.3).

7. ΣΥΝΔΕΣΗ ΣΤΟ ΗΛΕΚΤΡΙΚΟ ΔΙΚΤΥΟ

1. Βεβαιωθείτε ότι η τάση και η συχνότητα του δικτύου αντιστοιχούν με εκείνες, που φέρονται στην πινακίδα της συσκευής **(A) 2.** Βεβαιωθείτε ότι η πρίζα της τροφοδότησης είναι:α) Εφοδιασμένη με έναν αγωγό γείωσης. **β)**Ιδανική για το ρεύμα, που φέρεται στην πινακίδα. **γ)** Εφοδιασμένη με προστασία, σύμφωνα με τα πρότυπα της IEC :- Διακόπτης μαγνητοθερμικός με In= τιμή, που φέρεται στην πινακίδα- Διαφορικό με ευαισθησία Id=30 mA. **3.** Βεβαιωθείτε ότι το περιβάλλον δε βρίσκεται σε κίνδυνο έκρηξης (AD)**. 4.** Βεβαιωθείτε ότι το περιβάλλον είναι ιδανικό για τη χρήση του καλωδίου τροφοδότησης, που είναι συνδεδεμένο στη συσκευή: το συνδεδεμένο καλώδιο: "H05 VVF" είναι για εσωτερικούς χώρους. **Σημειώστε:** Εάν η συσκευή κατά τη μεταφορά ή την αποθήκευση τοποθετήθηκε εσφαλμένα οριζόντια ή ανάποδα, αφήστε τη να μείνει τουλάχιστον 3 ώρες σε σωστή θέση πριν συνδέσετε την τροφοδότηση. **5.** Εισάγετε το ρευματολήπτη στην πρίζα (μη χρησιμοποιείτε τριπλές πρίζες και μειώσεις) (βλέπε Εικ. 3).

8. ΡΥΘΜΙΣΗ

Η συσκευή διαθέτει χειριστήριο ρύθμισης τοποθετημένο στο πρόσθιο μέρος**. 1. Διακόπτης ψύξης:** Χρησιμεύει για να ανάβει την ψυκτική εγκατάσταση**. 2. Θερμόμετρο:** Δείχνει τη θερμοκρασία στο εσωτερικό της συσκευής. **Θερμοστάτης:** Ρυθμίζει τη θερμοκρασία στο εσωτερικό της συσκευής. α) Πατώντας το κουμπί **3 « SET ή P »** μια φορά θα εμφανιστεί η προκαθορισμένη θερμοκρασία, που μπορεί να αλλάξει με το κουμπί **4 « UP »** ή το κουμπί **5 « DOWN »**. 8. Χειροκίνητη απόψυξη (Βλέπε Εικ.2)

9. ΕΛΕΓΧΟΣ ΚΑΝΟΝΙΚΗΣ ΛΕΙΤΟΥΡΓΙΑΣ

1. Το βύσμα είναι συνδεδεμένο**. 2.** Ο διακόπτης της ψυκτικής εγκατάστασης είναι ενεργοποιημένος με το πράσινο φως αναμμένο. **3.** Το θερμόμετρο δείχνει μια τιμή κατάλληλη για τα εμπορεύματα. **4.** Δεν υπάρχει ακτινοβολία ηλίου ή προβολέων υψηλής ισχύος άμεσα επί της συσκευής. **5.** Η θερμοκρασία του περιβάλλοντος δεν υπερβαίνει τους +25° C - U.R. 60%, για την οποία η συσκευή είναι ικανή (Κλιματική τάξη 3). **6.** Δεν υπάρχουν ρεύματα αέρα προς το εσωτερικό της συσκευής, από πόρτες, παράθυρα, ανεμιστήρες ή στόμια κλιματισμού.

Τα προϊόντα μας είναι για εσωτερικούς χώρους η εγκατάσταση γίνεται εκτός χώρων/καταστημάτων.

GR

Pokyny pro uživatele:

1) Otevření obalu
2)Otevření krycího poklopu
3)Čištění vnitřního prostoru
4)Čištění víka a vnějšku zařízení
5)Podpůrné rozpěrky pro zásobníky a police pro cukrářské výrobky
6)Odkládací police
7)Zapojení do elektrické sítě
8)Regulace
9)Kontrola správného fungování

Pokyny pro údržbu (str. 51):

1)Čištění kondenzátoru
2)Čištění vnitřního prostoru a výparníků
3)Schéma chladicího systému a elektrického zapojení

UPOZORNĚNÍ

Z bezpečnostních důvodů je velmi důležité, aby tento návod s pokyny pro použití byl uložený v blízkosti zařízení a dostupný pro případné prostudování.
1. Toto zařízení mohou obsluhovat jen dospělé osoby. Nedovolte dětem, aby se dotýkaly ovládacích prvků nebo si s zařízením hrály. **2**. Je zakázáno poškozovat či měnit vlastnosti zařízení. **3**. Zapojení do elektrické sítě při instalování zařízení může provádět jen kvalifikovaný elektrikář nebo jiná povolaná osoba. **4**. Nikdy se nepokoušejte zařízení opravovat sami. Opravy prováděné nezkušenou osobou mohou přivodit poškození nebo závažné poruchy v fungování zařízení. **5**. Opravy tohoto zařízení mohou provádět výhradně autorizovaná střediska pro technickou asistenci. Používejte jen originální náhradní díly. **6.** Zařízení není vhodné pro uskladnění jiného zboží než potravinového. **7.** Výrobce odmítá jakoukoli zodpovědnost za nedodržování těchto bezpečnostních norem. Výrobce si vyhrazuje právo na provádění jakýchkoli změn za účelem zlepšení výrobku bez předchozího upozornění. **8**. Zařízení nesmí být instalováno venku, vystavené dešti nebo přímým slunečním paprskům. **9**. Neinstalujte zařízení v blízkosti zdrojů tepla jako jsou kamna, radiátory apod. **10**. Mřížky ventilace kompresorové jednotky musí být vzdálené od stěny nejméně 30 cm. **11**. Pokud by z důvodu vlhkosti vzduchu nebo z uložených potravin docházelo k přílišnému vytváření ledu na výparníku, doporučujeme zastavit kompresor po dobu potřebnou k odmrazení a mezitím uložit zboží do jiného chlazeného prostoru o stejné teplotě. V opačném případě by kompresor pokračoval v nepřetržitém chodu, což by mělo za následek zbytečné plýtvání elektrické energie a nedostatečný výkon zařízení.

CZ

1. OTEVŘENÍ OBALU
1a. Rozřízněte stahovací pásku a vytáhněte krabici směrem nahoru, rozmontujte dřevěné desky, dejte přitom pozor na hřebíčky. **2**. Zasuňte vidlice zdvihacího prostředku mezi zařízení a paletu nebo bednu. **3**. Nadzdvihněte zařízení. **4**. Odsuňte paletu nebo bednu. **5**. Položte zařízení na vodorovnou plochu. Před vyhozením obalového materiálu zkontrolujte, zda je prázdný. **7**. Rozdělte obalový materiál podle složení, abyste usnadnili jeho likvidaci. **8.** Zařízení můžete zajistit pomocí brzdicích prvků na kolečkách. (viz obr.1).

2. OTEVŘENÍ KRYCÍHO POKLOPU
1. Uchopte madlo a poklop nadzdvihněte.(viz obr. 4)

3. ČIŠTĚNÍ VNITŘNÍHO PROSTORU
1. Sejměte ochranný film ze dna a z okrajů. **2.** Vyčistěte vnitřní prostor měkkou houbou za pomoci neutrálního čistícího prostředku.

4. ČIŠTĚNÍ VÍKA A VNĚJŠKU ZAŘÍZENÍ
1. V žádném případě nepoužívejte brusné prostředky ani drsné houby. **2.** Používejte jen měkkou navlhčenou houbu. **3.** Části ze dřeva čistěte prostředky určenými pro čištění dřeva, které běžně nakoupíte a které jsou vyrobené na bázi vodních emulzí a neobsahují ředidla. **4.** Osušte čistým hadrem.

5. PODPŮRNÉ ROZPĚRKY PRO ZÁSOBNÍKY A POLICE PRO CUKRÁŘSKÉ VÝROBKY
1. Sejměte ochranný film z rozpěrek. **2.** Uspořádejte rozpěrky na okraje chladicího boxu.
3. Připevněte zásobníky na rozpěrky nastavené podle vašich potřeb. **4.** U modelů pro cukrářské výrobky instalujte pouze police z nerez oceli tak, že je položíte na okraje boxu (zásobníky a police z nerez oceli pro cukrářské výrobky dodáváme na přání) (viz obr. 4).

6. ODKLÁDACÍ POLICE

1. Uchopte spodní okraj police a otočte ji směrem nahoru (A) až do dosažení vodorovné pozice.
2. Zatlačte okraj, který je blízko boxu (B), směrem dolů až na doraz. (viz obr. 3).

7. ZAPOJENÍ DO ELEKTRICKÉ SÍTĚ

1. Zkontrolujte, zda napětí a kmitočet v síti odpovídá údajům na štítku zařízení (A). **2.** Zkontrolujte, zda je síťová zásuvka: a) vybavena vodičem pro uzemnění, b) vhodná pro jmenovitý proud, uvedený na štítku, c) vybavena ochranou podle norem IEC: - Magneto-tepelný spínač s hodnotou In=jmenovitá hodnota uvedená na štítku. - Diferenciální vypínač s citlivostí Id=30 mA. **3.** Ověřte, zda v prostředí nehrozí nebezpečí výbuchu (AD). **4.** Kabel zařízení je typu H05 VVF pro uzavřené prostory. **POZN.:** Pokud během přepravy nebo uskladnění bylo zařízení omylem položeno vodorovně nebo dnem nahoru, nechte je před zapojením do sítě alespoň 3 hodiny stát ve svislé poloze. **5.** Zapojte do síťové zásuvky (nepoužívejte rozdvojky ani redukce) (viz obr. 3).

8. REGULACE

Zařízení je na přední straně opatřeno ovládači pro regulování funkcí. **1. Vypínač chlazení:** slouží k zapínání chladicího systému. **2. Teploměr:** ukazuje teplotu uvnitř zařízení. Termostat: reguluje teplotu uvnitř zařízení. **a)** Stisknutím tlačítka **3 "SET nebo P"** lze zobrazit nastavenou teplotu. Teplotu lze měnit pomocí tlačítka **4 "UP"** nebo tlačítka **5 "DOWN"**. **8. Ruční odmrazování** (viz obr. 2).

9. KONTROLA SPRÁVNÉHO FUNGOVÁNÍ

1. Zástrčka je správně zasunutá do sítě. **2.** Vypínač chlazení je zapnutý, zelené světlo svítí. **3.** Teploměr ukazuje teplotu, vhodnou pro uskladnění daného typu zboží. **4.** Na zařízení nedosahují přímé sluneční paprsky či vysoce výkonná svítidla. **5.** Teplota prostředí nepřesahuje +25° C a relativní vlhkost je 60% - hodnoty, pro které je zařízení určený (klimatická třída 3). **6.** Do vnitřku zařízení nepůsobí přímé proudění vzduchu např. od dveří, oken, ventilátorů nebo výdechů klimatizace.

CZ

Naše výrobky jsou určené pro vnitřní prostory. Neinstalujte je venku před podnikem/obchodem.

Kasutusjuhend:

1)Pakendi avamine
2)Katte avamine
3)Sisekambri puhastamine
4)Puhastamine väljastpoolt
5)Säilitusnõude ja kondiitritoodete riiulite vahehoidikud
6)Alus
7)Elektriühendused
8)Reguleerimine
9)Hea töökorra kontrollimine

Hooldusjuhend (Lk 51):

1)Kondensaatori puhastamine
2)Sisepuhastus ja aurusti puhastamine
3)Külmutusseadme skeem ja elektriskeem

HOIATUSED

Turvalisuse huvides on väga oluline, et seda juhendit hoitaks seadme juures käepärast edasiseks konsulteerimiseks.
1. Käesoleva seadmega võivad töötada ainult täiskasvanud inimesed. Mitte lubada lastel juhtnuppe puutuda ega nendega mängida. **2**. On keelatud muuta seadme tehnilisi omadusi. **3.** Seadme paigaldamisel vajalikud elektritööd peab teostama kvalifitseeritud elektrik või asjatundja. **4**. Mitte kunagi püüda seadet ise parandada. Asjatundmatute isikute poolt teostatud parandused võivad põhjustada kahjustusi või raskeid avariisid. **5**. Käesoleva seadme hooldustöid peab teostama volitatud Tehnilise hoolduse keskus. Kasutada ainult originaalseid varuosi. **6**. Seade on mõeldud ainult toiduainete säilitamiseks ja ei sobi muude kaupade hoidmiseks. **7.** Tootja ei vastuta, kui käesolevaid ohutusnõudeid ei järgita. Tootja jätab endale õiguse teha muudatusi seadme arendamise eesmärgil ette teatamata.
8. Seadet ei tohi paigaldada väliskeskkonda vihma ja otsese päikesekiirguse kätte. **9.** Mitte paigaldada seadet soojusallikate, nagu ahjude, radiaatorite jne lähedusse. **10**. Paigaldada kompressorigrupi ventilatsioonirestid seinast vähemalt 30 cm kaugusele. **11**. Kui täheldatakse ebatavalist jää teket aurustil õhuniiskuse või külmutatavate toodete tõttu, soovitame kompressori peatada, asetades kauba seadme lahti sulatamise ajaks spetsiaalsesse samale temperatuurile jahutatud mahutisse; vastasel korral töötab kompressor pidevalt ebatõhususalt, tarbides asjatult elektrienergiat.

EE

1. **PAKENDI AVAMINE**
PAPPKASTI PAKEND 1a. Lõigata kinnitusriba katki, tõsta kast üles ja võtta ribad ära. **PUITKASTI PAKEND 1b.** Tõmmata naelad ettevaatlikult puitlaudadest välja. **2.** Asetada kahveltõstuki harud seadme ja kaubaaluse või kasti vahele. **3.** Tõsta seade üles. **4.** Eemaldada kaubaalus või kast. **5.** Asetada seade tasasele, horisontaalsele pinnale. **6.** Seadet on võimalik paigal hoida rattapidurile vajutades. **7.** Enne pakendi ära viskamist veenduda, et see on tühi. **8**. Sorteerida pakkematerjalid koostise järgi lihtsustamaks jäätmekäitlust (vt Joon. 1).

2. **KATTE AVAMINE**
1. Võtta käepidemest ja tõsta kate üles.(vt Joon.4)

3. **SISEKAMBRI PUHASTAMINE**
1. Eemaldada kaitsekile põhjalt ja külgedelt. **2.** Puhastada sisemised osad pehme käsna ja neutraalse puhastusvahendiga.

4. **PUHASTAMINE VÄLJASTPOOLT**
1. Mitte mingil juhul kasutada abrasiivseid vahendeid või käsnu. **2.** Kasutada ainult pehmet, niisutatud käsna. **3.**Puitpindu puhastada spetsiaalsete vesiemulsioonipõhiste lahustivabade vahenditega, mis on kaubanduses üldiselt saadaval. **4.** Kuivatada puhta lapiga.

5. **SÄILITUSNÕUDE JA KONDIITRITOODETE RIIULITE VAHEHOIDIKUD**
1. Eemaldada kaitsekile vahehoidikutelt. **2.** Asetada vahehoidikud kambri äärtele.
3. Seejärel paigaldada säilitusnõud oma soovi järgi asetatud vahehoidikutele. **4.** Kondiitrimudelite puhul paigaldada ainult roostevabast terasest paneelriiulid, toetades need külgedelt (säilitusnõusid ja roostevabast terasest paneelriiulid kondiitritoodetele on saadaval tellimisel) (vt Joon.4)

6. ALUS

1. Võtta riiulite alumistest äärtest kinni ja keerata need üles (A), kuni need asetsevad horisontaalselt.
2. Suruda kambripoolsed ääred alla(B), kuni need kinnituvad asendisse. (vt Joon. 3).

7. ELEKTRIÜHENDUSED

1. Veenduda, et elektrivõrgu pinge ja sagedus vastavad seadmele kinnitatud andmesildil (A) märgitud väärtustele. **2.** Veenduda, et elektripistikupesa on: a) varustatud maandusjuhtmega. b) sobiv andmesildil märgitud nimivooluga. c) varustatud kaitsega vastavalt IEC kaitseklassi standarditele:- magnet-termolüliti, mille In= andmesildil märgitud nimiväärtus.- Diferentsiaalse tundlikkusega Id = 30 mA.
3. Kontrollida, et keskkond ei ole plahvatusohtlik (AD). **4.** Seadmele paigaldatud ühendusjuhe "H05 VVF" on mõeldud kasutamiseks siseruumides. **N.B.** Kui transpordi või ladustamise ajal on seade ekslikult asetatud küljele või põhi ülespidi, jätta seade enne elektrivõrku ühendamist vähemalt 3 tunniks õiges asendis seisma. **5.** Ühendada pistik pistikupessa (mitte kasutada kolmikpistikupesa ega siirdmikke) (vt Joon. 3).

8. REGULEERIMINE

Seade on varustatud juhtnuppudega, mis asuvad seadme esiosas. **1. Külmutusseadme lüliti:** kasutatakse külmutusseadme sisse lülitamiseks. **2. Termomeeter:** näitab seadme sisetemperatuuri. **Termostaat:** reguleerib seadme temperatuuri. **a)** Klahvi **3 "SET või P"** ühekordsel vajutamisel näitab seadistatud temperatuuri, mida saab muuta, vajutades Klahvi **4 "UP"** või Klahvi **5 "DOWN"**. **8. Käsitsi sulatamine.** (vt Joonis 2)

9. HEA TÖÖKORRA KONTROLLIMINE

1. Pistik on pistikupesas. **2.** Külmutusseade on sisse lülitatud ja roheline tuli põleb. **3.** Termomeeter näitab säilitatavatele kaupadele sobivat temperatuuri. **4.** Seade ei asu otseses päikesekiirguses ega suure võimsusega lampide valguses. **5.** Toatemperatuur ei ületa +25°C suhteline niiskus 60%, mis on seadme ettenähtud töötingimused (Kliimaklass 3). **6.** Veenduda, et ei esine otsest tuuletõmbust lahtistest ustest või akendest, ventilaatoritest või kliimaseadme väljutusavadest seadme sisemusse.

EE

Meie tooted on mõeldud kasutamisek siseruumides palume neid mitte paigaldada väljapoole ruume/ärihooneid.

Instrukcija operatoram

1)Iepakojuma noņemšana
2)Vāka atvēršana
3)Iekšējās tilpnes tīrīšana
4)Ārpuses daļu tīrīšana
5)Tilpņu balstu starplikas un miltu izstrādājumu paliktņi
6)Balsta virsma
7)Pieslēgšana elektroenerģijas tīklam
8)Regulēšana
9)Normālas funkcionēšanas pārbaude2

Instrukcija tehniskās apkopes darbiniekam (51.lpp):

1)Kondensatora tīrīšana
2)Iztvaicētāja un iekšpuses tīrīšana
3)Saldēšanas ierīces shēma un elektriskā shēma

UZMANĪBU

Ir ļoti svarīgi, lai dotā instrukcija glabātos kopā ar iekārtu turpmāk sekojošajām konsultācijām drošības tehnikas ziņā.
1. Doto iekārtu drīkst iedarbināt tikai pieaugušie. Bērniem vajadzētu noliegt operēt ar un vadības pogām un rokturiem, vai spēlēties ar iekārtu. **2**. Ir aizliegts izmainīt vai modificēt iekārtas īpašības. **3.** Elektrotehnisko daļu, kas ir saistīta ar iekārtas instalāciju, drīkst veikt kvalificētam speciālistam elektriķim, vai kompetentam speciālistam. **4.** Nekādā gadījumā nav pieļaujams iekārtu remontēt patstāvīgi. Remontdarbi, ko ir veicis nekvalificēts personāls, var radīt nopietnus bojājumus un funkcionēšanas problēmas. **5**. Tehniskā palīdzība, attiecībā uz iekārtu, ir jāveic autorizētam tehniskās apkalpes centram. Jāizmanto tikai oriģinālas rezerves daļas. **6**. Iekārta nav piemērota jeb kādu produktu glabāšanai, kas nav pārtikas produkti. **7**. Ražotājuzņēmums neuzņemas nekādu atbildību gadījumā, ja netiek ievērotas minētās drošības normas. Tas pats attiecas arī uz modifikācijas veikšanas tiesībām, iekārtas uzlabošanas nolūkos, kas veikts bez iepriekšējas ražotāja informēšanas. **8.** Iekārtu nedrīkst uzstādīt ārpus telpas, kur iespējama lietus vai tiešu saules staru iedarbība. **9.** Aizliegts iekārtu uzstādīt siltumenerģijas avotu tuvumā pie krāsnīm, elektriskajiem sildītājiem utt. **10.** Kompresijas grupas ventilācijas restēm ir jāatrodas ne mazāk kā 30 cm no sienas. **11**. Uz iztvaicētāja sakrājoties pārāk lielam daudzumam ledus augstas gaisa vai produktu mitruma pakāpes rezultātā - ieteicams apturēt kompresoru, novietot produktus pietiekami atdzesētā līdz līdzīgai temperatūrai vietā, un veikt atkausēšanu; pretējā gadījumā ilglaicīga kompresora funkcionēšana radīs pārāk lielu elektroenerģijas patēriņu un pazeminās lietderības koeficientu.

1. IEPAKOJUMA NOŅEMŠANA

IEPAKOJUMS KARTONA KĀRBĀ 1a. Pārgriezt virvi, noņemt kārbu, pavelkot to uz augšu.
IEPAKOJUMS KOKA KASTĒ. 1b. Izņemt naglas no koka dēļiem, īpašu uzmanību pievēršot naglām.
2. Ievietot pacēlēja dakšas-spīles starp iekārtu un paleti vai kasti. **3.** Pacelt iekārtu. **4.** Noņemt paleti vai kasti. **5.** Novietot iekārtu uz līdzenas horizontālas virsmas. **6.** Var nodrošināt iekārtas bloķēšanu ar riteņu bremzes palīdzību. **7.** Pirms iepakojuma izmešanas pārliecinieties, vai tajā nekas nav palicis. **8.** No iepakojuma jāizņem visi priekšmeti - darba atvieglošanai vislabāk to izdarīt atbilstoši montāžas secībai (skat. 1. att.).

2. VĀKA ATVĒRŠANA

1. Paceliet vāku, satverot to aiz roktura.(skat. 4. att.)

3. IEKŠĒJĀS TILPNES TĪRĪŠANA

1. Noņemiet aizsargplēvi no iekārtas sāniem un dibena/apakšas. **2.** Notīriet tilpni ar mīkstu mitru sūkli un neitrālu tīrīšanas līdzekli.

4.ĀRPUSES DAĻU TĪRĪŠANA

1. Neizmantojiet abrazīvus tīrīšanas līdzekļus. **2**. Lietojiet tikai mitru mīkstu sūkli. **3.** Koka virsmas jātīra ar speciāliem līdzekļiem, kas pieejami pārdošanā līdzekļi uz ūdens emulsiju bāzes bez šķīdinātājiem.
4. Noslaucīt ar tīru audumu.

5. TILPŅU BALSTU STARPLIKAS UN MILTU IZSTRĀDĀJUMU PALIKTŅI

1. Noņemiet aizsargplēvi no starplikām. **2.** Nostipriniet starplikas uz tilpnes malām. **3.** Uz sadalītājiem novietot nodaļas un tvertnes, kā jums šķiet visērtāk. **4.** Modeļiem “maizes izstrādājumiem” jāveic tikai nerūsējoša tērauda plauktu un virsmu montāžu, pieslienot tos sānu daļām (nerūsējoša tērauda plaukti un nodaļas maizes izstrādājumiem tiek piegādāti pēc pasūtījuma) (skat. 4. att.).

LV

6. BALSTA VIRSMA

1. Ar rokām jāsatver apakšējo plaukta malu un jāgriež to virzienā uz augšu (A), kamēr netiek panākts horizontāls stāvoklis. **2.** Blakus „vannai" esošo malu jānospiež uz leju un jāturpina noslogot (B), kamēr tas nofiksēsies un nobloķēsies (skat. 3. att.).

7. PIESLĒGŠANA ELEKTROENERĢIJAS TĪKLAM

1. Jāpārliecinās, vai elektroenerģijas tīkla spriegums un strāvas frekvence atbilst datiem, kas norādīti uz aprīkojuma plāksnītes (A). **2.** Jāpārliecinās, vai rozete ir a) aprīkota ar attiecīgu zemējumu, b) piemērota uz plāksnītes norādītajiem strāvas parametriem, c) aprīkota ar nepieciešamo aizsardzību atbilstoši IEC normatīviem: - magnētiski- termisks slēdzis ar "In" = attiecīgā tabulā norādīts lielums. Diferenciators ar jutīgumu Id = 30 mA. **3.** Jāpārliecinās, ka telpa nav iespējama sprādziena draudu (AD). **4.** Jāpārliecinās, ka iekārtas pieslēdzams energoapgādes vads ir H05 VVF **Piezīme:** ja pārvadāšanas vai uzglabāšanas laikā iekārta atradās nepareizā stāvoklī apgrieztā veidā vai novietots horizontāli, pirms pieslēgšanas elektroenerģijas tīklam to jānovieto pareizā stāvoklī un vismaz 3 stundas uzglabāt šādā stāvoklī.
5. Jāievieto kontaktdakša rozetē (nedrīkst izmantot trejgabalus vai reduktorus) (skat. 3 att.)

8. REGULĒŠANA

Iekārta ir aprīkota ar taustiņiem un rokturiem regulēšanas veikšanai, kas atrodas priekšējā daļā.
1.Saldēšanas slēdzis ir paredzēts saldēšanas aprīkojuma ieslēgsanai. **2. Termometrs** uzrāda temperatūru aprīkojuma iekšpusē. **Termostats** regulē iekārtas temperatūru. **a)** Nospiežot taustiņu **3 "SET vai P"** vienreiz, iespējams vizualizēt ieprogramēto iekārtas temperatūru, kuru iespējams izmainīt ar taustiņu **4 "UP"** (**augstāk*) vai taustiņu **5 "DOWN"** (**zemāk)*. **8. Manuāla atkausēšana** (skat. 2. att.).

9. NORMĀLAS FUNKCIONĒŠANAS PĀRBAUDE; JĀPĀRLIECINĀS, KA:

1. Kontaktdakša ir ievietota rozetē. **2.** Saldēšanas aprīkojuma slēdzis ir ieslēgts, ko pierāda degošs zaļais indikators. **3.** Temperatūra, kuru uzrada termometrs, ir piemērota produktiem. **4.** Aprīkojums neatrodas tiešos saules staros vai paaugstinātas jaudas mākslīgās gaismas staros. **5.** Apkārtējās vides temperatūra nepārsniedz +25°C un mitrums 60%, - parametri, kas piemēroti aprīkojumam (Klimatiskā klase 3).
6. Jāpaliecinās, ka iekārtas iekšējā daļā nepastāv caurvēju no logiem, durvīm, ventilatoriem vai kondicioneriem.

LV

Mūsu produkti paredzēti tikai iekšējai lietošanai neinstalēt ārpus uzņēmuma/veikala telpām.

Operatoriaus vadovas

1)Pakuotės atidarymas
2)Gaubto atidarymas
3)Vidinės talpos valymas
4)Išorės valymas
5)Atraminiai padėkliukų skyrikliai ir konditerijos lentynos
6)Atraminis paviršius
7)Pajungimas prie elektros tinklo
8)Reguliavimas
9)Veikimo tinkamumo patikrinimas

Techninio aptarnavimo darbuotojo vadovas (52 p.):

1)Kondensatoriaus valymas
2)Vidaus ir garintuvų valymas
3)Šaldymo sistemos schema ir elektros schema

DĖMESIO

Labai svarbu šią knygelę saugoti drauge su įranga, kad saugos sumetimais visada būtų galima ją pasiskaityti. 1. Šią įrangą įjungti gali tik suaugę žmonės. Neleiskite vaikams gadinti valdiklių ar jais žaisti. **2**. Draudžiama keisti įrangos technines savybes ar kitaip ją modifikuoti. **3**. Instaliavimui reikalingus techninius darbus turi atlikti kvalifikuotas elektrikas ar kompetetingas specialistas. **4**. Niekada nebandyti patiems remontuoti įrangos. Remonto darbus atliekant neįgudusiems asmenims, gali būti padaryta žala ar kilti rimtų sutrikimų. **5**. Šios įrangos priežiūrą turi atlikti įgaliota Techninė tarnyba. Naudoti tik originalias atsargines dalis. **6.** Įranga skirta tik maisto produktų saugojimui. **7.** Gamintojas atmeta bet kokią savo atsakomybę tuo atveju, jei nebuvo laikomasi čia pateiktų saugos taisyklių. Be to, gamintojas pasilieka sau teisę be atskiro įspėjimo atlikti įrangos patobulinimus. **8.** Aparato negalima instaliuoti lauko sąlygomis, jis neturi patekti į lietų ar būti veikiamas tiesioginių saulės spindulių. **9**. Neinstaliuoti įrangos šalia šilumos šaltinių, krosnių, šildytuvų ir pan. **10**. Kompresoriaus mazgo ventiliacijos grotelės nuo sienos turi būti nutolusios bent 30 cm. **11**.Jei ant garintuvo atsirastų nenormali ledo sankaupa, susidaranti dėl oro ar šaldomų produktų drėgmės, patariame kompresorių sustabdyti, prekes perkelti į kitą iki tos pačios temperatūros šaldomą talpą ir palaukti, kol aparatas atitirps; priešingu atveju, kompresorius dirbs neišsijungdamas, sukels bereikalingų energijos sąnaudų ir duos visai menką naudą.

1. PAKUOTĖS ATIDARYMAS

ĮPAKAVIMAS KARTONO DĖŽĖJE 1a. Nupjauti suveržimo juostą, ištraukti dėžę pakeliant ją į viršų. **ĮPAKAVIMAS MEDINĖJE DĖŽĖJE 1b.** Ištraukti iš lentų vinis, su vinimis elgtis atsargiai. **2.** Įvažiuoti pakeltuvo šakėmis tarp aparato ir padėklo ar dėžės. **3.** Pakelti aparatą. **4.** Pašalinti padėklą ar dėžę. **5.** Pastatyti aparatą ant horizontalaus išlyginto paviršiaus. **6.** Aparatą galimą užfiksuoti užblokuojant stabdžiais jo ratus. **7.** Prieš išmetant pakuotę įsitikinti, ar joje nieko neliko. **8.** Išrūšiuoti pakavimo medžiagas, kad jas būtų lengviau utilizuoti. (žr.1 pav.)

2. GAUBTO ATIDARYMAS

1. Pakelti gaubtą suėmus jį už rankenos.(žr. 4 pav.)

3. VIDINĖS TALPOS VALYMAS

1.Nuimti nuo dugno ir kraštų apsauginę plėvelę.**2.** Išvalyti vidines dalis minkšta kempine ir neutraliais valikliais.

4. IŠORĖS VALYMAS

1. Jokiu būdu nenaudoti abrazyvinių medžiagų ar mazgočių. **2.** Valyti tik minkšta, sudrėkinta kempine. **3**. Medinius paviršius reikia valyti specialiais valikliais, kurių yra prekyboje; jie pagaminti iš vandens emulsijos, be tirpiklių. **4.** Nusausinti švariu audeklu.

5. ATRAMINIAI PADĖKLIUKŲ SKYRIKLIAI IR KONDITERIJOS LENTYNOS

1. Nuimti nuo skyriklių apsauginę plėvelę. **2.** Sustatyti skyriklius talpos kraštuose. **3**. Ant sumontuotų skyriklių sudėliokite indelius taip, kaip patys pageidaujate. **4.** Konditerijos modelių atveju, atliekamas tik konditerijos lentynų iš nerūdijančio plieno sumontavimas, atremiant jas į kraštus (padėkliukai ir konditerijos lentynos iš nerūdijančio plieno tiekiami pagal užsakymą) (žr. 4 pav.)

LT

6. ATRAMINIS PAVIRŠIUS

1. Suimti apatinį lentynų kraštą ir kreipkit jį į viršų (A), kol jis atsidurs horizontalioje padėtyje.
2. Paspauskite žemyn arčiau talpos esantį kraštą (B), kol jis užsifiksuos (žr.3 pav.).

7. PAJUNGIMAS PRIE ELEKTROS TINKLO

1. Įsitikinti, kad tinklo įtampa ir dažnis atitinka nurodytus skydelyje (A), įtaisytame ant aparato **2.** Įsitikinti, ar maitinimo lizdas: a) yra su įžeminimo laidu. b) atitinka skydelyje nurodytą nominalią srovę. c) yra su IEC reiakalvimus atitinkančiomis saugomis:- magnetoterminiu jungikliu, kurio In= nominali skydelyje nurodyta vertė.- Diferencialu, kurio jautrumas Id=30 mA. **3.** Įsitikinti ar aplinkui nėra sprogimų pavojaus (AD). **4.** Aparatūroje sumontuotas kebelis "H05 VVF" skirta patalpoms, kitokio tipo aplinkoje šį kabelį reikės pakeisti jai tinkamu. **N.B.** Jei aparatūra transportavimo ir sandėliavimo metu buvo neteisingai pastatyta horizontaliai ar apversta, prieš pajungiant maitinimą palaikyti ją bent 3 valandas pastačius į teisingą padėtį. **5.** Įkišti kištuką į elektros lizdą (nenaudoti trišakio ar sutrumpinimų) (žr. 3 pav.).

8. REGULIAVIMAS

Aparatas komplektuojamas su valdikliais, įtaisytais priekinėje jo dalyje. **1. Vid.šaldymas:** įjungia šaldymo sistemą. **2. Termometras:** rodo temperatūrą aparato viduje. **Termostatas:** reguliuoja aparato temperatūrą. a) paspaudus mygtuką **3 "SET arba P"** vieną kartą, parodoma nustatyta temperatūros vertė, kurią galima keisti mygtuku **4 "UP"** arba mygtuku **5 "DOWN"**. **8. Rankinis atitirpinimas.** (žr. 2 pav.)

9. VEIKIMO TINKAMUMO PATIKRINIMAS

1. Pajungtas kištukas. **2.** Šaldymo sistemos jungiklis įjungtas, įsižiebusi žalia šviesa. **3.** Termometras rodo prekėms tinkamą temperatūros vertę. **4.** Aparato nepasiekia saulės ar didelės galios šviestuvų spinduliai. **5.** Aplinkos. temperatūra neviršija +25° C sant.drėgmė. 60%, t.y. verčių, kurioms aparatas pritaikytas (3 klimato klasė). **6.** Nėra į aparato vidų nukreiptų skersvėjų, susidarančių dėl atidarytų durų ar langų, ventiliatorių ar orlaidžių.

Mūsų gaminiai skirti patalpoms neinstaliuokite jų lauke už parduotuvės/ įstaigos ribų.

LT

Felhasználói kézikönyv

1)A csomagolás felbontása
2)A búra kibontása
3)A belső tartály tisztítása
4)A kültér tisztítása
5)A rekeszek és a cukrászsüteményes polcok távolságtartó elemei
6)Rakodó polc
7)Csatlakoztatás az elektromos hálózathoz
8)Szabályozás
9)A szabályos működés ellenőrzése

Karbantartási kézikönyv (52. old.):

1)A kondenzátor tisztítása
2)A beltér és a levegőpárásítók tisztítása
3)Hűtőberendezés vázlatrajza és elektromos vázlatrajz

ELŐÍRÁSOK

Nagyon fontos, hogy a berendezéssel megőrizzék ezt a használati kézikönyvet biztonsági okokból a jövőbeni tanulmányozás céljára.
1. Ezt a berendezést csak felnőtt személyek működtethetik. Ne engedélyezzék a gyermekeknek, hogy megrongálják a vezérlőrendszert és játsszanak a berendezéssel. **2.** A berendezés jellemzőinek megváltoztatása vagy akár a módosítása is tilos. **3.** A berendezés beépítéséhez szükséges villamossági munkákat szakképzett villanyszerelő vagy hozzáértő személy végezheti el. **4**. Soha ne próbálják egymaguk megjavítani a berendezést. Tapasztalatlan személyek által végzett javítások károkat vagy komoly működési zavarokat okozhatnak. **5**. Ezen a berendezésen a szervízszolgáltatást az arra feljogosított Műszaki Szervízszolgálat hajthatja végre. Csak eredeti cserealkatrészeket alkalmazzanak. **6**. A berendezés nem alkalmas az élelmiszereken kívül más termékek tartósítására. **7**. A gyártó cég minden felelősséget elhárít magától abban az esetben, ha nem tartják be ezeket a balesetmegelőzési szabályokat. Ezenkívül fenntartja magának a jogot a bármilyen előzetes értesítés nélküli, fejlesztési célú módosítások bevezetésére. **8.** A készüléket nem szabad kültéren felállítani, ahol esőzéseknek és közvetlen napsugárzásnak van kitéve. **9**. Ne építsék be a berendezést olyan hőforrások közelében, mint kályhák, radiátorok stb. **10.** A kompresszor blokk szellőzőrácsát a falaktól legalább 30 cm-es távolságban tartsák. **11.** Ha a levegőpárásítón a levegő páratartalma vagy a lehűtendő termékek által okozott, rendellenes jégképződés következne be, akkor a kompresszor leállítását és az árunak megfelelő, ugyanolyan hőmérsékletre hűtött tartályokba történő áthelyezését javasoljuk a jégleolvasztáshoz szükséges időre; ellenkező esetben a kompresszor folytonosan működik, ami felesleges elektromos energiafogyasztást és csekély teljesítményt eredményez.

1. A CSOMAGOLÁS FELBONTÁSA

KARTONDOBOZ CSOMAGOLÁS 1a. Vágják el a tartószalagot, felfelé húzzák le a dobozt.
FALÁDA CSOMAGOLÁS 1b. Feszítsék fel a fadeszkákat, óvatosan járjanak el a szögek miatt.
2. Vezessék be az emelő villáit a berendezés és a rakodólap vagy a láda közé. **3.** Emeljék fel a berendezést. **4.** Távolítsák el a rakodólapot vagy ládát. **5.** Helyezzék a berendezést egy vízszintes kiegyenlített felületre. **6.** A berendezés a kerekeknél fékműködtetéssel rögzíthető. **7.** Figyeljenek arra, hogy ne hagyjanak semmit a csomagolóanyagban, mielőtt azt eldobnák. **8.** A csomagolóanyagokat összetételük alapján különítsék el, ezáltal az újrafeldolgozásukat segítik. (lásd 1. ábra).

2. A BÚRA KIBONTÁSA

1. A fogantyút megfogva emeljék fel a búrát.(lásd 4. ábra)

3. A BELSŐ TARTÁLY TISZTÍTÁSA

1. Távolítsák el a védőfóliát az aljáról és a peremeiről. **2.** Puha szivaccsal és semleges tisztítószerekkel tisztítsák a belső részeket.

4. A KÜLTÉR TISZTÍTÁSA

1. Feltétlenül kerüljék a dörzsölő hatású termékeket és szivacsokat. **2.** Csak egy megnedvesített, puha szivacsot használjanak. **3.** A felületeket a kereskedelemben könnyen megtalálható vizes emulziós alapú, oldószereket nem tartalmazó, specifikus termékekkel tisztítsák. **4.** Egy tiszta törlőruhával szárítsák.

5. A REKESZEK ÉS A CUKRÁSZSÜTEMÉNYES POLCOK TÁVOLSÁGTARTÓ ELEMEI

1. Vegyék le a védőfóliát a távolságtartó elemekről. **2.** Helyezzék el a távolságtartó elemeket a tartály peremeire. **3.** A cukrászati modelleknél csak a cukrászati inox polcok felszerelését végezzék el úgy, hogy a peremekre helyezik (a rekeszeket és a cukrászati inox polcokat külön rendelésre kapják) (lásd 4. ábra).

H

6. RAKODÓ POLC

1. Fogják meg a polcok alsó peremét és fordítsák felfelé addig (A), amíg a vízszintes pozíciót el nem érik.
2. Nyomják lefelé a tartályhoz (B) közeli peremét a rögzítéséig (lásd 3. ábra).

7. CSATLAKOZTATÁS AZ ELEKTROMOS HÁLÓZATHOZ

1. Győződjenek meg arról, hogy a hálózati feszültség és frekvencia megegyezzen a készülékre erősített táblácskán (A) feltüntetett adatokkal. **2.** Bizonyosodjanak meg arról, hogy a hálózati csatlakozóaljzat a) földelt vezetékkel rendelkezzen b) a tábla szerinti névleges áramhoz alkalmas legyen. c) az IEC szabványok által előírt védelmekkel rendelkezzen: differenciális mágneses termikus megszakító és In =táblán feltüntetett névleges érték.-Differenciális Id=30 mA érzékenységgel. **3.** Ellenőrizzék, hogy a környezet ne legyen robbanásveszélyes (AD). **4.** A készülékre szerelt tápvezeték: H05 VVF, beltéri használatra alkalmas. **Megj.:** Ha a berendezést a szállítás vagy a raktározás során tévesen vízszintes vagy felfordított helyzetbe állították, akkor a hálózati bekötést megelőzően hagyják állni helyes pozícióban legalább 3 óráig. **5.** Illesszék be a csatlakozódugót a csatlakozóaljzatba (ne használjanak hármas csatlakozót és reduktorokat) (lásd 3. ábra).

8. SZABÁLYOZÁS

A berendezés az első részén elhelyezett szabályozó vezérlőrendszerrel rendelkezik.
1. Hűtés megszak.: A hűtőberendezés bekapcsolására szolgál. **2. Hőmérő:** A berendezés belsejében levő hőmérsékletet jelzi. **Hőfokszabályozó:** A berendezés hőmérsékletét szabályozza. a) Az egyszer lenyomott **3-as "SET vagy P"** gomb lehetővé teszi a beállított hőmérséklet kijelzését, amely a **4-es "UP"** vagy **5-ös "DOWN"** gomb megnyomásával módosítható. **8. Kézi leolvasztás** (lásd 2. ábra).

9. A SZABÁLYOS MŰKÖDÉS ELLENŐRZÉSE

1. A csatlakozódugó be legyen kötve. **2.** A hűtőberendezés megszakítója be legyen kapcsolva, melyet a világító zöld fény jelez. **3.** A hőmérő az áru számára optimális értéket jelezzen. **4.** Ne érje közvetlenül a berendezést erős napsugárzás vagy nagy hatásfokú lámpa fénye. **5.** A környezeti hőmérséklet ne haladja meg a 25°C-ot 60% N.T.-mal, amelynél a készülék működőképes (3-as klímaosztály). **6.** Ne irányuljon léghuzat közvetlenül a berendezés belsejébe ajtón, ablakon, légkondícionáló kivezetőnyílásán át vagy ventilátornak köszönhetően.

H

A termékeink beltéri felhasználásúak ne építsék be azokat helységek/üzletek külterébe.

Manwal għall użu:
1)Struzzjoniiet dwar it-tneħħija ta' l-ippakkjar
2)Ftuħ ta' l-għatu
3)Tindif tat-tank ta' ġewwa
4)Tindif fuq barra
5)Spejsers għaż-żammejja tal-vaska u xkaffi tal-ħelu ta' l-għaġina
6)Tavli ta' l-irfid.
7)Tqabbid mal-mejns
8)Kontrolli
9)Kif tiċċekja li miexi tajjeb

Manwal għall-manutenzjoni (Pġ. 52):

1)Tindif tal-kondenser
2)Tindif fuq ġewwa u tindif ta' l-evaporatur
3)Skizz ta' l-impjant ta' refriġerazzjoni u skizz ta' l-elettriku

ATTENZJONI

Importanti ħafna li dan il-manwal ta' istruzzjonijiet jinżamm ma' l-appliance biex jiġi kkonsultat anke' fil-futur, għal raġunijiet ta' sikurta'.
1. Dan l-appliance irid jitħaddem biss minn persuni adulti. Tfal m'ghandhomx jitħallew ibabsu jew jilagħbu bil-pumijiet. **2**. Mhuwiex permess tibdil fil-karatteristiċl tal-appliance. **3.** Xogħolijiet elettriċi neċessarji għall-installazjoni tal-appliance iridu jkunu eżegwiti minn elettriċisti kwalifikati jew minn persuni kompetenti. **4**. Wieħed m'ghandu qatt jipprova jsewwi l-appliance waħdu. Tiswija magħmula minn persuni mhux tal-mestjier jistgħu jikkawżaw danni serji. **5**. Tibdil jew tiswija fl-appliance għandhom isiru biss minn ċentru ta' Assistenza Teknika awtorizzat. Uża biss partijiet oriġinali. **6**. L-appliance huwiex maħluq biex jikkonserva oġġetti oħra li mhumiex alimentari. **7**. Id-ditta li ħolqot l-appliance ma' terfax responsabilita' meta n-normi speċifikati ma jiġux rispettati u l-miżuri ta' prikawzjoni ma'jiġux meħuda. Id-ditta tirriżerva d-dritt li tagħmel t-tibdil kollu neċessarju f'dawn il-każijiet mingħajr pre-avvis. **8**. L-appliance m'ghandux jiġi nstallat fuq barra, espost ghax-xita jew ghar-raġġi tax-xemx. **9**. L-appliance m'ghandux jiġi nstallat viċin fonti ta' sħana bħal spiritieri ,ħijter etċ. **10**. Zomm il-ftuħ ta' ventilazzjoni tal-kumpressur almenu 30 ċentimetru 'l bogħod mill-ħajt. **11**. Jekk tiżviluppa formazzjoni ta' silġ mhux normali fuq l-evapuratur, ikkawżata mill-umdita' tal-arja jew mill-prodotti li jridu jiġu refriġirati, nissuġġerixxu li jitwaqqaf il-kompressur u l-merċa titpoġġa f'kontenitur apposta refriġirat bl-istess temperatura għall- ħin neċessarju sakemm jinħall is-silġ; jekk le l-kumpressur jibqa' jaħdem kontinwament, jaħli l-elettriku għalxejn u jrendi ftit li xejn.

1. **STRUZZJONIIET DWAR IT-TNEĦĦIJA TA' L-IPPAKKJAR**
KAXXA TAL-KARTUN 1a. Aqta' t-tejp ta' mad-dawra. Oħroġ l-ippakkjar tal-kartun billi żżerżqu `l fuq. **KAXXA TA' L-INJAM 1b.** Neħħi l-imsiemer minn mal-kaxxa ta' l-injam b'attenzjoni. **2**. Daħħal il-frieket tat-trakk elevatur bejn il-palit jew ċestun u l-apparat. **3.** Ogħlli l-vetrina. **4.** Neħħi l-palit jew ċestun. **5.** Qiegħed l-apparat fuq wiċċ ċatt u livellat. **6.** L-apparat jista' jiġi maqful fil-lok bil-brejkijiet tar-roti. **7.** Kun żgur li ma jkun baqa xejn fl-imgezwer qabel ma tarmih. **8.** Issepara l-materjal ta' l-ippakkjar sabiex jiġi ffaċilitat ir-rimi. (ara figura 1)

FTUĦ TA' L-GĦATU
2. Għolli l-għatu billi taqbad mill-pum.(ara figura 4)

TINDIF TAT-TANK TA' ĠEWWA
3. **1.** Neħħi r-rita protettiva mill-qiegħ u l-ġnub. **2.** Naddaf it-tank bi sponża niedja u deterġent newtrali.

TINDIF FUQ BARRA
4. **1.** Tużax prodotti li joborxu jew wajpers. **2.** Uża biss sponża niedja u ratba. **3.** Uża materjal approprjat li wieħed jista jsib fil-ħwienet tad-dindif ta'l-injam, li bilfors għandhom jkollhom emulsjoni ta'l-ilma li m'għ andu l-ebda ilma. **4.** Nixxef b'biċċa nadifa.

SPEJSERS GĦAŻ-ŻAMMEJJA TAL-VASKA U XKAFFI TAL-ĦELU TA' L-GĦAĠINA
5. **1.** Neħħi r-rita protettiva minn ma' l-ispejsers. **2.** Waħħal l-ispejsers fil-ġnub tat-tank. **3.** Fl-aħħar qiegħed il-vaski fl-ispejsers kif mixtieq. **4.** Għall-ixkaffef tal-għaġina, waħħal biss l-ixkaffef tal-istejnless stijl, billi sserraħhom fuq il-ġnub. (Il-kxaxen u l-ixkaffef tal-għaġina tal-istejnless stijl huma pprovduti separatament). (ara figura 4)

M

6. TAVLI TA' L-IRFID.
1. żomm il-parti t'isfel tal-wiċċ u għolli 'l fuq (A), sakemm tkun f'pożizzjoni orizzontali. **2.** Niżżel it-tarf 'l isfel lejn it-tank (B) sa ma jillokkja f'postu. (ara figura 3)

7. TQABBID MAL-MEJNS
1. Kun żgur li l-vultaġġ u l-frekwenza tal-mejns huma l-istess bħal dawk imniżżla fuq il-Plakka tar-Rating (A) imwaħħlin mal-appliance. **2.** Kun żgur li s-sokkit li miegħu sejjer tqabbad għandu dawn il-karatteristiċi: a) ħuwa ertjat kif suppost b) Għandu l-prirekwiżiti kollha tal-kurrent ratat kif stabbilit fuq il-plakka tar-Rating c) Isegwi r-regolamenti tal-IEC: l-iswiċċ differenzjali manjetiku-termali ġhandu In=valur nominali li huwa dak dikjarat fuq il-plakka tar-Rating: Id-differenzjal b'sensittivita Id ta' 30mA. **3.** Kun żġur li m'hemm l-ebda periklu ta' splużjoni (AD) fil-kamra. **4.** Il-cable mqabbad mal-appliance huwa ta' H05 VVF, iddisinjat għal użu ta' ġewwa. **NB.** Jekk waqt it-trasport jew l-istorjar, l-appliance ġie mqiegħed bi żball f'pożizzjoni orizzontali jew ġie mdawwar ta' taħt fuq, ħalli l-appliance għal tal-anqas tlett siegħet fil-pożizzjoni korretta qabel ma tixgħel. **5.** Qabbad il-plakka (tużax adattaturi bi tlett pinnijiet jew adattaturi li jnaqqsu l-kurrent) (ara figura 3).

8. KONTROLLI
L-appliance għandu pumijiet li minnhom tikkontrolla. Dawn jinstabu f'panew fuq quddiem. **1. L-iswiċċ tar-refriġiratur:** Biex tixgħel ir-refriġiratur. **2. Termometru:** Biex taqra t-temperatura fl-appliance. **Termostat:** Biex tbiddel it-temperatura tal-appliance. **a)** Għafas buttuna **3 "Set or P"** darba biex turik it-temperatura attwali, li tista' tinbidel jekk tuża buttuna **4 "Up"** jew buttuna **5 "Down"**. **8. Drenaġġ manwali** (ara figura 2).

9. KIF TIĊĊEKJA LI MIEXI TAJJEB
1. Il-plakka hija mqabbda. **2.** Ir-refriġeratur huwa mqabbad u jidher id-dawl l-aħdar. **3.** It-termometru juri t-temperatura mixtieqa għall-istorjar tal-oġġetti. **4.** L-appliance mhuwiex espost għar-raġġl diretti tax-xemx jew lampi li jarmu dawl qawwi. **5.** It-temperatura tal-kamra ma taqbiżx +25° C RH 60%, għal liema temperatura l-appliance huwa fil-fatt iddisinjat biex jaħdem normalment (Klassi Klimatika 3). **6.** Kun żgur li m'hemm l-ebda kurrenti tal-arja diretti minn bibien, twieqi, ventilaturi jew pajpijiet ta' kundizzjonaturi tal-arja, ġewwa l-appliance innifsu.

Il-prodotti tagħna huma għall-użu intern tinstallax fuq barra tal-bini/ħwienet.

M

Podrecznik operatora:

1)Instrukcje otwierania opakowania
2)Otwieranie pokrywy obudowy
3)Mycie wanny wewnętrznej
4)Mycie zewnętrzne
5)Rozpórki odległościowe wanienek i półki do cukierni
6)Blat
7)Podłączenie do sieci elektrycznej
8)Regulacja
9)Kontrola prawidłowego działania

Podrecznik obslugi konserwacyjnej (str. 53):

1)Czyszczenie kondensatora
2)Czyszczenie wewnątrzne i czyszczenie parowników
3)Schemat układu chłodzenia i schemat elektroniczny

UWAGI

Instrukcje należy zachować wraz z urządzeniem w celu konsultacji i bezpieczeństwa.
1. Urządzenie musi być podłączone tylko przez osoby dorosłe. Nie wolno dzieciom dotykać przycisków czy bawić się urządzeniem. **2**. Jest zabronione fałszowanie czy zmienianie charakterystyki urządzenia. **3.** Prace elektryczne konieczne do instalacji urządzenia muszą być wykonane przez wykwalifikowanego elektryka lub przez kompetentną osobę. **4**. Nigdy nie próbuj reperować urządzenia sam. Naprawy wykonane przez osoby niedoświadczone mogą spowodować uszkodzenia lub złe funkcjonowanie urządzenia. **5**. Serwis musi być wykonany przez upoważnione Centrum Techniczne. Stosować tylko części zamienne oryginalne. **6**. Urządzenie nie jest przystosowane do konserwacji produktów innych niż artykuły żywnościowe. **7**. Producent nie bierze na siebie żadnej odpowiedzialności jeśli przepisy dotyczące bezpieczeństwa pracy nie będą przestrzegane. Producent zastrzega sobie prawo naniesienia zmian ulepszających bez zawiadomienia. **8**. Urządzenie nie może być zainstalowane na zewnątrz, wystawione na deszcz czy bezpośrednie działanie promieni słonecznych. **9**. Nie instalować urządzenia blisko źródeł ciepła takich jak kaloryfery czy piecyki, itd. **10**. Kratki wentylacyjne kompresora muszą być oddalone od ścianek przynajmniej o 30 cm. **11**. Jeśli powstanie lód na parowniku wywołany przez wilgotność powietrza lub przez produkty przeznaczone do chłodzenia, radzimy zatrzymać kompresor wkładając produkty do specjalnego zbiornika ochłodzonego do tej samej temperatury co urządzenie na czas konieczny do przeprowadzenia operacji usunięcia szronu; W przeciwnym razie kompresor będzie działać nieprzerwanie zużywając niepotrzebnie energię elektryczną i będzie mało wydajny.

1. INSTRUKCJE OTWIERANIA OPAKOWANIA

OPAKOWANIE W POSTACI KARTONOWEGO PUDEŁKA 1a. Przeciąć taśmę, zdjąć pudełko unosząc je w górę. **OPAKOWANIE W POSTACI DREWNIANEJ SKRZYNI 1b.** Wyciągnąć ostrożnie gwoździe z drewnianych desek. **2.** Włożyć widły wózka widłowego między urządzeniem a paletą lub skrzynią. **3.** Podnieść urządzenie. **4.** Pozbyć się palety lub skrzyni. **5.** Postawić urządzenie na równej powierzchni. **6.** Istnieje możliwość unieruchomienia urządzenia blokując kółka. **7.** Zwrócić uwagę, aby nie pozostawić niczego w opakowaniu przed jego wyrzuceniem. **8.** Dokonać segregacji różnych opakowań w celu ich łatwiejszego recyklingu. (Patrz rys.1)

2. OTWIERANIE POKRYWY OBUDOWY

1. Podnieść pokrywę za pomocą uchwytu.(patrz rys.4)

3. MYCIE WANNY WEWNĘTRZNEJ

1. Zdjąć foilę ochronną z dna i boków. **2.** Umyć elementy wewnętrzne miękką gąbką i środkami neutralnymi.

4. MYCIE ZEWNĘTRZNE

1. Stanowczo unikać produktów i gąbek ostrych. **2.** Używać tylko miękkiej gąbki zwilżonej. **3.** Powierzchnie drewniane powinny być czyszczone produktami do drewna na bazie emulsji wodnistych bez środków rozpuszczających, które są powszechnie dostępne w sklepach. **4.** Wytrzeć do sucha czystą ściereczką.

5. ROZPÓRKI ODLEGŁOŚCIOWE WANIENEK I PÓŁKI DO CUKIERNI

1. Zdjąć folię ochronną z rozpórek. **2.** Umocować rozpórki na krawędziach wanny. **3.** Zamontować wanienki na rozpórkach umocowanych zgodnie z życzeniem użytkownika. **4.** Do modeli przeznaczonych do cukierni wykonać tylko montaż półek inox kładąc je na krawędziach (wanienki i półki inox dla cukierni są dostarczane na życzenie klienta). (patrz rys.4)

PL

6. BLAT

1. Chwycić dolną krawędź półek i obracać w górę (A) aż do osiągnięcia pozycji poziomej. **2.** Pchnąć w dół krawędź blisko wanny (B) aby ją zablokować (patrz Rys.3).

7. PODŁĄCZENIE DO SIECI ELEKTRYCZNEJ

1. Upewnić się, czy napięcie i częstotliwość sieci odpowiadają parametrom wskazanym na tabliczce (A) umieszczonej na urządzeniu. **2.** Upewnić się, czy gniazdko wtyczkowe jest :a) wyposażone w przewód uziomowy. b) odpowiednie do prądu nominalnego. c) wyposażone w zabezpieczenia zgodnie z normami IEC :- Włącznik magnetyczno-termiczny z In=wartość nominalna podana na tabliczce.- Przekładnia różniczkowa ze skutecznością Id=30 mA. **3.** Sprawdzić czy w pomieszczeniu nie ma ryzka eksplozji (AD). **4.** Przewód zamontowany do urządzenia "H05 VVF" jest przeznaczony do pomieszczeń. **Uwaga:** jeśli urządzenie podczas transportu lub magazynowania zostało błędnie ustawione lub wywrócone, przed podłączeniem go do prądu pozostawić je przez przynajmnie 3 godziny w prawidłowej pozycji. **5.** Włożyć wtyczkę do gniazdka (nie używać potrójnych złączek ani złączek redukcyjnych) (Patrz rys.3).

8. REGULACJA

Urządzenie jest wyposażone w sterowniki regulacji ustawione na przodzie. **1. Włącznik chłodzenia:** służy do włączenia urządzenia chłodzącego. **2. Termometr:** wskazuje temperaturę w środku urządzenia. **Termostat:** reguluje temperaturę urządzenia. **a)** Przycisk **3 "SET lub P"** naciśnięty jeden raz pozwala na wyświetlenie ustawionej temperatury, którą można zmienić naciskając Przycisk **4 "UP"** lub Przycisk **5 "DOWN"**. **8. Ręczne odszranianie.** (Patrz rys. 2)

9. KONTROLA PRAWIDŁOWEGO DZIAŁANIA urządzenie działa prawidłowo jeśli:

1. Wtyczka jest podłączona. **2.** Włącznik urządzenia chłodzącego jest włączony z lampką zieloną włączoną. **3.** Termometr wskazuje wartość odpowiednią dla wstawionych artykułów. **4.** Do urządzenia nie dochodzą promienie słoneczne czy nad urządzeniem nie są ustawione żarówki o silnej mocy.
5. Temperatura pomieszczenia nie przekracza +25° C - U.R. 60%, do takiej temperatury urządzenie jest przystosowane (Klasa klimatyczna 3). **6.** Nie ma “przeciągów” w środku urządzenia wywołanych przez drzwiczki, okienka czy wentylatory.

Nasze produkty są przeznaczone do użytku wewnętrznego instalować ich na zewnątrz lokali czy sklepów.

PL

Príručka pre operatéra:

1)Otvorenie obalu.
2)Otvorenie kupolovitého poklopu
3)Čistenie vnútorného priestoru
4)Vonkajšie čistenie
5)Podporné rozperky pre vaničky a police pre cukrárenské výrobky
6)Odkladacia polica
7)Napojenie na elektrickú sieť
8)Nastavenie
9)Kontrola správneho fungovania.

Príručka pre údržbára (str. 54):

1)Čistenie kondenzátora.
2)Čistenie vnútorného priestoru a výparníkov
3)Schéma chladicího systému a Elektrická schéma

UPOZORNENIE !

Z bezpečnostných dôvodov je veľmi dôležité, aby tento návod na obsluhu bol uložený v blízkosti prístrojového zariadenia a bol dostupný pre prípadné preštudovanie.
1. Toto prístrojové zariadenie môžu obsluhovať len dospelé osoby. Nedovoľte deťom, aby sa dotýkali ovládacích prvkov alebo sa hrali s prístrojom. **2.** Je zakázané poškodzovať alebo zmeniť vlastnosti prístrojového zariadenia. **3.** Napojenie na elektrickú energiu pri inštalácií prístrojového zariadenia môžu vykonávať len kvalifikovaní elektrikári alebo iní kompetentní pracovníci. **4**. Nikdy sa nepokúšajte prístrojové zariadenie opravovať sami. Opravy, vykonané neskúsenými osobami, môžu zapríčiniť poškodenie alebo vážne poruchy v prevádzke prístrojového zariadenia. **5**. Opravy tohoto prístrojového zariadenia môžu vykonávať výhradne autorizované strediská pre technický servis. Používajte len originálne náhradné diely.
6. Prístrojové zariadenie nie je vhodné pre konzervovanie iného tovaru ako potravinového. **7**. Výrobca odmieta akúkoľvek zodpovednosť, ak neboli dodržané tieto bezpečnostné normy. Výrobca si vyhradzuje právo na vykonanie akýchkoľvek modifikácií za účelom zlepšenia výrobku, bez predchádzajúceho upozornenia. **8**. Prístrojové zariadenie nesmie byť inštalované vonku, vystavené dažďu alebo slnečnému žiareniu. **9**. Neinštalujte prístrojové zariadenie do blízkosti tepelných zdrojov, ako sú napr. kachle, radiátory a pod. **10**. Ventilačné mriežky kompresorovej jednotky musia byť vzdialené od steny aspoň 30 cm. **11**.Pokiaľ by z dôvodu vlhkosti vzduchu alebo z uskladnených potravín dochádzalo k nadmernému vytváraniu sa ľadu vo výparníku, doporučuje sa zastaviť kompresor na dobu potrebnú na odmrazenie a medzitým odložiť tovar na iné chladné miesto s rovnakou teplotou. V opačnom prípade by kompresor pokračoval v prevádzke, čo by spôsobilo zbytočné plytvanie elektrickou energiou a nedostatočný výkon prístrojového zariadenia.

1. OTVORENIE OBALU

BALENIE DO KARTÓNOVEJ KRABICE 1a. Rozrežte sťahovaciu pásku, vytiahnite krabicu smerom dohora. **BALENIE DO DREVENEJ DEBNY 1b.** Odmontujte drevené dosky, pričom dávajte pozor na klince. **2.** Zasuňte zdvihákové vidlice medzi prístrojové zariadenie a paletu alebo debnu. **3.** Nadvihnite prístrojové zariadenie. **4.** Odstráňte paletu alebo debnu. **5.** Prístrojové zariadenie postavte na rovnú horizontálnu plochu. **6.** Prístroj je možné zaistiť pomocou brzdiacich prvkov na kolieskách. **7.** Pred vyhodením obalu skontrolujte, či v ňom nič nezostalo. **8.** Obalové materiály roztrieďte podľa zloženia tak, aby ste uľahčili likvidáciu odpadu. (Pozri obr.1)

2. OTVORENIE KUPOLOVITÉHO POKLOPU

1. Chyťte rukoväť kupolovitého poklopu a nadvihnite ho. (Pozri obr. 4)

3. ČISTENIE VNÚTORNÉHO PRIESTORU

1. Odstráňte ochrannú fóliu z dna a okrajov. **2.** Vnútorné časti chladiaceho boxu čistite mäkkou hubkou a neutrálnymi čistiacimi prípravkami.

4. VONKAJŠIE ČISTENIE

1. V žiadnom prípade nepoužívajte brusné čistiace prostriedky alebo drsné hubky. **2.** Používajte výlučne mäkkú navlhčenú hubku. **3.** Drevené povrchy sa musia čistiť špeciálnymi prípravkami na báze vodných emulzií a bez obsahu rozpúšťadiel, ktoré sú bežne dostať na trhu. **4.** Poutierajte mäkkou utierkou.

5. PODPORNÉ ROZPERKY PRE VANIČKY A POLICE PRE CUKRÁRENSKÉ VÝROBKY

1. Vytiahnite ochrannú fóliu z rozperok. **2.** Umiestnite rozperky po okrajoch chladiaceho boxu. **3.** Pri modeloch pre cukrárenské výrobky nainštalujte len police z nehrdzavejúcej ocele a to tak, že ich položíte na okraje (zásobníky a police z nehrdzavejúcej ocele pre cukrárenské výrobky sa dodávajú na požiadanie) (Pozri obr. 4).

SK

6. ODKLADACIA POLICA

1. Uchopte spodný okraj políc a otáčajte smerom dohora (A), až kým nedosiahnete horizontálnu polohu.
2. Okraj v blízkosti chladiaceho boxu (B) potlačte smerom dole, až kým sa nezablokuje. (Pozri obr. 3).

7. NAPOJENIE NA ELEKTRICKÚ SIEŤ

1. Presvedčte sa, či napätie a frekvencie siete zodpovedajú údajom, uvedeným na údajovom štítku (A) prístrojového zariadenia. **2.** Presvedčte sa, či sieťová zásuvka je: a) Vybavená uzemneným vodičom. b) Vhodná na nominálny prúd, ktorý je uvedený na údajovom štítku. c) Vybavená ochranami v zmysle noriem IEC:- Diferenciálnym magnetotermickým vypínačom s In = nominálnou hodnotou, uvedenou na údajovom štítku.- Diferenciálnym vypínačom s citlivosťou Id =30 mA. **3.** Overte si, či v prostredí nehrozí nebezpečenstvo výbuchu (AD). **4.** Napájací kábel namontovaný na prístrojovom zariadení je typu: H05 VVF, vhodný pre vnútorné prostredia. **N.B.:** Ak počas transportu alebo skladovania bolo prístrojové zariadenie postavené chybne do horizontálnej polohy alebo prevrátené hore nohami, nechajte ho odpočinúť aspoň 3 hodiny v správnej polohe predtým, ako ho zapojíte do siete. **5.** Zapojte zástrčkovú vidlicu do sieťovej zásuvky (nepoužívajte rozdvojky a reduktory). (Pozri obr. 3).

8. NASTAVENIE

Prístrojové zariadenie je vybavené ovládačmi na regulovanie funkcií, umiestnenými na prednej strane zariadenia. **1. Vypínač chladenia:** Slúži na zapnutie chladiaceho zariadenia. **2. Teplomer:** Udáva teplotu vo vnútri zariadenia. **3. Termostat:** Reguluje teplotu zariadenia. **a)** Tlačítko **3 "SET alebo P"**, stlačené jedenkrát, dovolí zobraziť nastavenú teplotu. Teplotu je možné zmeniť pomocou tlačítka **4 "UP"** alebo tlačítka **5 "DOWN"**. **8. Ručné odmrazovanie.** (Pozri obr. 2).

9. KONTROLA SPRÁVNEHO FUNGOVANIA.

SKONTROLUJTE, ČI: 1. Zástrčková vidlica je zapojená. **2.** Vypínač chladiaceho zariadenia je zapnutý a či zelené svetlo je rozsvietené. **3.** Teplomer ukazuje hodnotu, vhodnú pre daný typ tovaru. **4.** Nedopadá slnečné žiarenie na zariadenie alebo ho neožarujú vysokovýkonné osvetlovače. **5.** Teplota prostredia neprevyšuje +25°C a relatívna vlhkosť 60% - pre ktoré hodnoty je prístrojové zariadenie určené (Klimatická trieda 3). **6.** Do vnútra prístrojového zariadenia nepreniká priame prúdenie vzduchu, napr. z dverí, okien, ventilátorov alebo otvorov klimatizácie.

Naše výrobky sú určené do vnútorných priestorov neinštalujte ich na vonkajšej strane priestorov / obchodov.

SK

Priročnik za delavca:

1)Navodila za odstranitev embalaže.
2)Odpiranje kupole
3)Čiščenje notranje kadi
4)Čiščenje zunanje površine
5)Podporni distančniki za kadi in predale za slaščice
6)Oporna površina
7)Povezava na električno omrežje
8)Uravnavanje
9)Kontrole za dobro delovanje hladilnika

Priročnik za vzdrževalno osebje (stran 54):

1)Čiščenje kondenzatorja.
2)Čiščenje notranje strukture in evaporatorjev
3) Shema naprave za hlajenje in električna shema.

OPOZORILA

Je zelo važno, da se ta priročnik dobro shrani skupaj z napravo za bodočo konzultacijo, predvsem zaradi varnosti.
1. Samo odrasle osebe lahko opravljajo kontrole in vzdrževanje te naprave. Ni dovoljeno, da se otroci dotikajo komand ali da se igrajo z njimi. **2.** Je strogo prepovedano ponarediti ali spremeniti karakteristike te naprave. **3**. Vse električne dela potrebne za instalacijo naprave morajo biti opravljene od kvalificiranega električarja ali kvalificiranega osebja. **4**. Nikoli ne poskusiti popravljati sami te naprave. Popravila opravljene od nekvalificiranega osebja lahko povzročijo škodo ali slabo delovanje naprave. **5.** Vzdrževanje te naprave mora biti opravljeno od avtoriziranega Servisa. Uporabljati samo originalne rezervne dele. **6.** Ta naprava ni primerna za konzerviranje drugega blaga razen jestvin. **7.** Proizvajalec ne odgovarja če ti protinezgodni predpisi niso upošteti. Proizvajalec si pridrža pravico, da spremeni in izboljša svoje izdelke brez predhodnega obvestila. **8.** Naprava ne sme biti instalirana na odprtem prostoru, izpostavljena dežju ali sončnim žarkom. **9.** Ne instalirati te naprave v bližini virov toplote, kot na primer peči, radiatorji itd.**10.** Rešetke za ventilacijo kompresorja morajo biti oddaljene od stene vsaj 30 cm. **11**. Če se pojavi abnormalni sloj ledu na evaporatorju, povzročen od previsoke vlage v zraku ali od shranjenih izdelkov, v tem primeru priporočamo, da se ustavi kompresor in da se blago shrani v primernem prostoru z isto temperaturo za ves čas potreben za odtajanje ledu; v nasprotnem primeru kompresor bo neprestano deloval in povzročil nepotrebno uporabo električne energije in nizki učinek naprave.

1. NAVODILA ZA ODSTRANITEV EMBALAŽE

EMBALAŽA IZ KARTONA 1a. Prerezati pakirni trak, sneti karton navzgor. **EMBALAŽA IZ LESENEGA ZABOJA 1b.** Ruvati žeblje iz lesenih desk, biti posebno pozorni na žeblje. **2.** Pozicionirati vile viličarja med napravo in paleto ali leseni zaboj. **3.** Dvigniti napravo. **4.** Odstraniti paleto ali zaboj. **5.** Postaviti napravo na horizontalno ravno površino. **6.** Je mogoče preprečiti gibanje naprave če se ravna na kolesca z zavoro. **7.** Dobro preveriti, da noben del ne ostane v embalaži preden se jo odstrani. **8**. Ločiti materiale kateri sestavljajo embalažo glede na njihovo sestavljanje tako da se olajša odvajanje. (glej skico 1)

2. ODPIRANJE KUPOLE

1. Prijeti ročaj in dvigniti kupolo.(glej skico 4)

3. ČIŠČENJE NOTRANJE KADI

1. Odstraniti zaščitni transparent na dnu in na robovih. **2.** Očistiti notranje dele z eno mehko gobo in z nevtralnimi čistilnimi sredstvi.

4. ČIŠČENJE ZUNANJE POVRŠINE

1. Ne uporabljati abrazivnih čistilnih sredstev ali gob. **2.** Uporabljati samo eno mehko, vlažno gobo.
3. Lesene površine morajo biti očiščene z posebnimi sredstvi katere so običajno v prodaji, sestavljene iz vodenih emulzij in brez solventov. **4.** Obrisati z čisto krpico.

5. PODPORNI DISTANČNIKI ZA KADI IN PREDALE ZA SLAŠČICE

1. Odstraniti zaščitni transparent iz distančnikov. **2.** Postaviti distančnike na robove kadi.
3. Končno instalirati kadi na distančnike kateri so bili postavljeni po zaželeni razdalji. **4.** Za naprave za slaščičarstvo je treba samo montirati predale iz nerjavečega jekla in jih položiti na robove (majhne kadi in predali iz nerjavečega jekla za slaščičarstvo so dobavljeni na zahtevo) (glej skico 4)

SLO

6. OPORNA POVRŠINA

1. Prijeti spodnji rob predalov in obrniti navzgor (A) dokler se ne doseže vodoravnega položaja.
2. Potisniti navzdol tisti rob kateri je blizu kadi (B) dokler se ne ustavi (glej skico 3).

7. POVEZAVA NA ELEKTRIČNO OMREŽJE

1. Dobro preveriti, da napetost in frekvenca omrežja so enake kot tiste navedene na tablici (A) katera se nahaja na napravi. **2.** Dobro preveriti, da vtičnica: a) ima ozemljitev. b) ustreza nominalnemu toku naveden na tablici. c) ima vse predpisane IEC zaščite: - magnetotermično stikalo z In=nominalno vrednostjo napisana na tablici - Diferencial z občutljivostjo Id=30 mA. **3.** Dobro preveriti, da naprava ne bo montirana v prostoru kateri je potencialno nevaren za eksplozije (AD). **4.** Kabel montiran na napravi mora biti "H05 VVF" za notranje prostore. **POZOR:** če je bila naprava napačno postavljena med prevozom ali skladiščenjem (položena vodoravno ali preobrnjena), jo je treba pustiti vsaj 3 ure v pravilnem položaju pred povezavo na električno omrežje. **5.** Vtakniti vtikač v vtičnico (ne uporabljati pomoznih vtičnic ali redukcij) (glej skico 3).

8. URAVNAVANJE

Naprava je opremljena z komandami za uravnavanje katere so posicionirane na frontalni strani.
1. Stikalo za hlajenje: je potreben za pogon naprave za hlajenje. **2. Termometer:** kaže temperaturo v napravi. **Termostat:** uravnava temperaturo naprave. **a)** Če se enkrat pritisne na gumb **3 "SET ali P"** je mogoče vizualizirati postavljeno temperaturo, katero je mogoče spremeniti če se pritisne na gumb **4 "UP"** (GOR) ali na gumb **5 "DOWN"** (DOL). **8. Ročno odtaljevanje** (glej skico 2)

9. KONTROLE ZA DOBRO DELOVANJE HLADILNIKA

1. Vtikač mora biti vtaknjen v vtičnico. **2.** Stikalo naprave za hlajenje mora biti vključeno, in zelena lučka mora biti prižgana. **3**. Temperatura mora biti postavljena na primerno vrednost za hlajenje blaga.
4. Sončni žarki ali zelo močne žarnice ne smejo sijati direktno na napravo. **5.** Ambientna temperatura ne sme biti višja od +25°C - vlažnost 60%; te so vrednosti za katere je bila naprava umerjena (klimatski razred 3). **6.** Ne sme biti nobenega prepiha proti hladilniku zaradi odprtih vrat, oken, ventilatorjev ali klimatizacije.

Naši izdelki so proizvedeni za uporabo samo v notranjih prostorih nikoli ne montirajte te izdelke na odprtih prostorih.

SLO

I	Manuale del manutentore
UK	Maintenance manual
D	Wartungshandbuch
E	Manual de mantenimiento
F	Manuel du préposé à l'entretien
NL	Onderhoudshandleiding
P	Manual do ténico de manutenção
S	Manual för underhållspersonalen
DK	Vejledning til vedligeholdelsespersonale
FIN	Huolto-opas
B	Handleiding van de persoon belast met het onderhoud
GR	Εγχειρίδιο συντηρητή
CZ	Pokyny pro údržbu
EE	Hooldusjuhend
LV	Instrukcija tehniskās apkopes darbiniekam
LT	Techninio aptarnavimo darbuotojo vadovas
H	Karbantartási kézikönyv
M	Manwal għall-manutenzjoni
PL	Podrecznik obslugi konserwacyjnej
SK	Príručka pre údržbára
SLO	Priročnik za vzdrževalno osebje

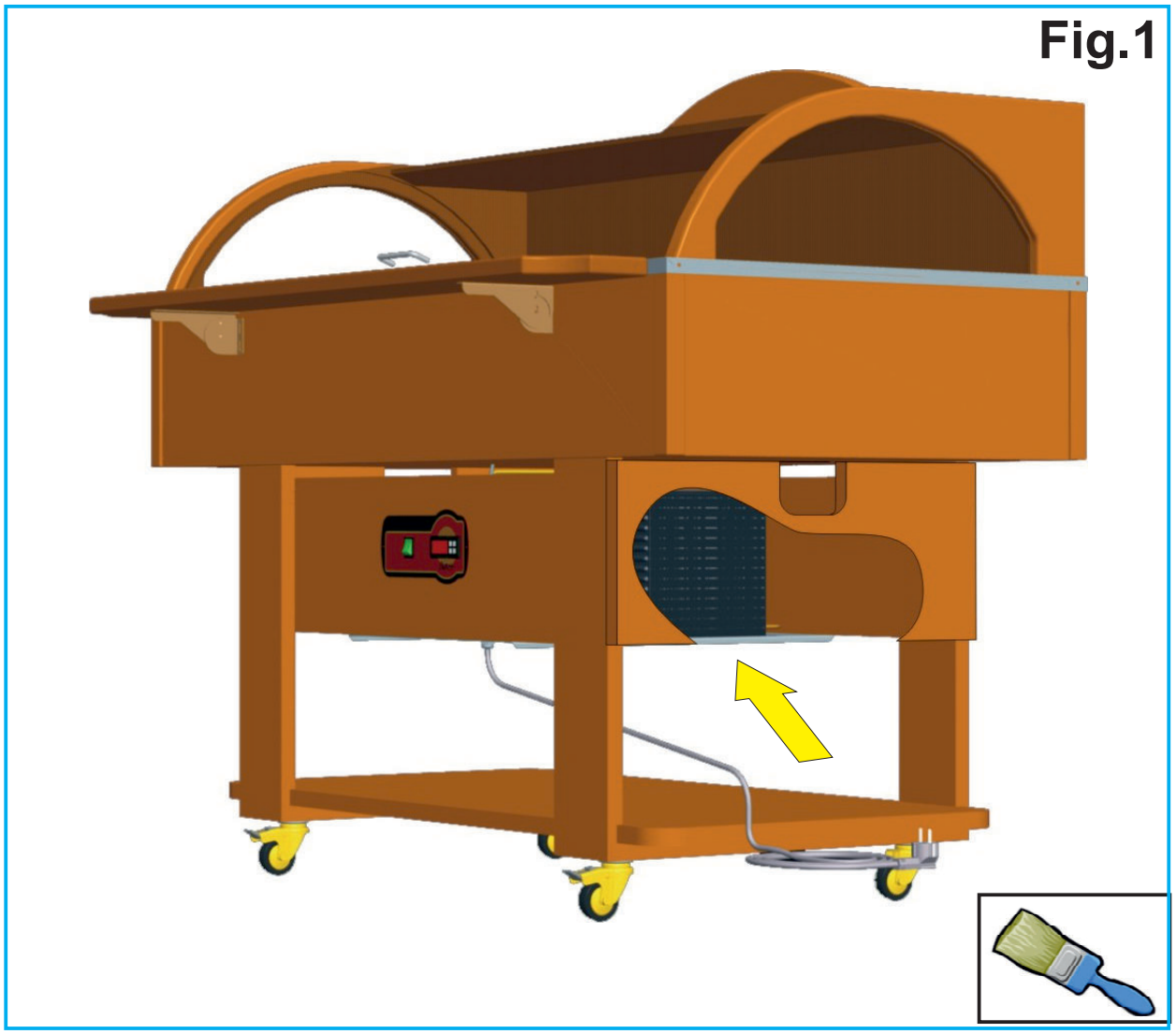
Fig.1

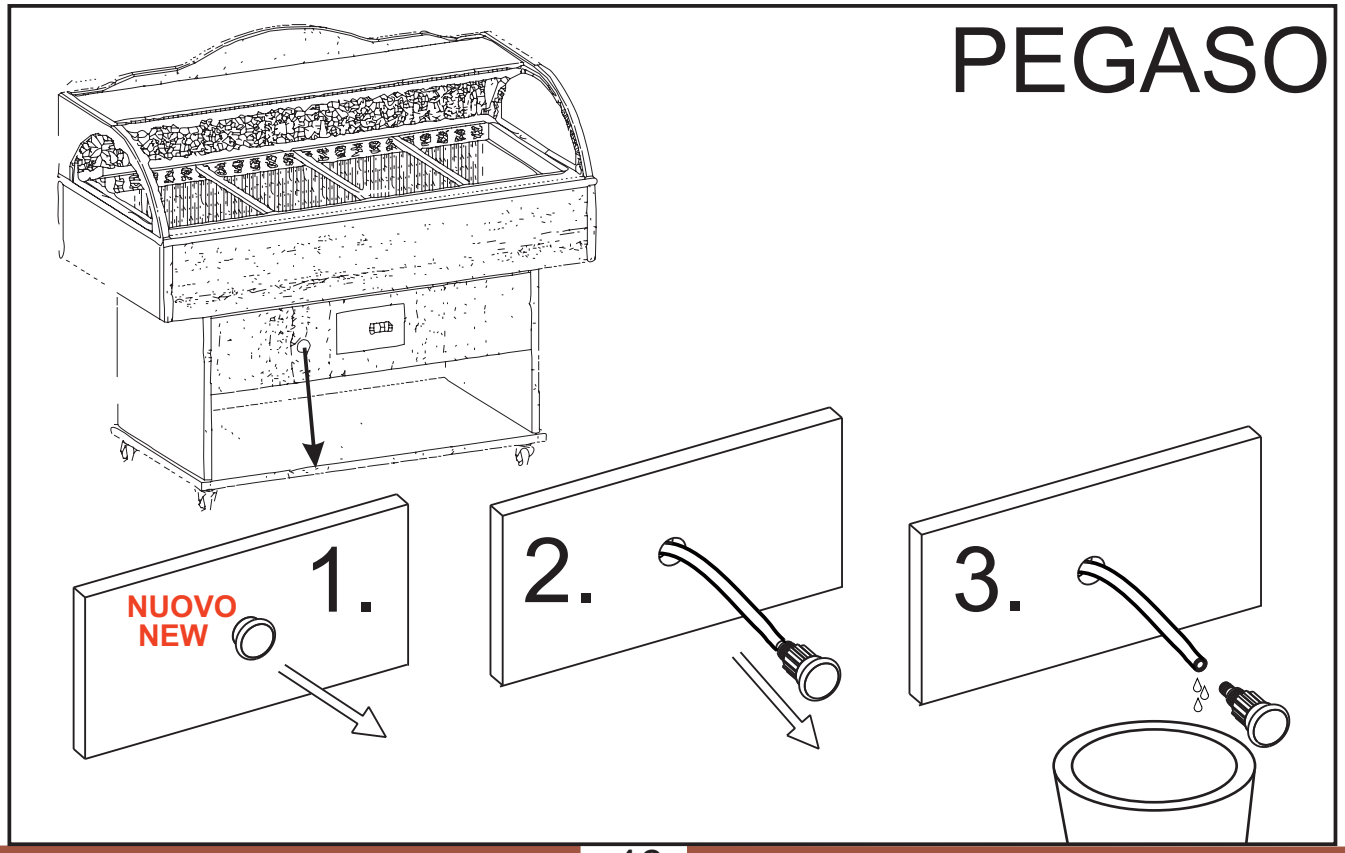
PEGASO
NUOVO
NEW
1.
2.
3.

I
UK
D

I

1. **PULIZIA DEL CONDENSATORE**
1. Togliere l'alimentazione elettrica, agendo sull'interruttore a protezione della presa e sfilando poi la spina dalla presa stessa. **2**. Abbassatevi e nella parte sottostante la vasca vedrete il condensatore. **3**. Con un pennello eliminare lo strato di pulviscolo dalle alette del condensatore.**4**. Con l'aspirapolvere togliere la polvere residua. **5**. Ripristinare l'alimentazione elettrica (Vedi Fig 1)

2. **PULIZIA INTERNA e DEGLI EVAPORATORI**
(UNA VOLTA A SETTIMANA) (per l'apparecchio che resta in funzionamento continuo) (TUTTE LE SERE) (per un servizio intermittente giornaliero)
1. Togliere l'alimentazione.**2**. Operare uno sbrinamento totale. Rimuovere la merce ponendola in altro luogo adeguatamente refrigerato alla stessa temperatura **3**. Togliere il tappo dal centro del fondo vasca (come illustrato in Capitolo 4). **4**. Lasciare sbrinare gli evaporatori, evitando l'uso di corpi metallici taglienti o appuntiti nel tentativo di rimuovere il ghiaccio. **5**. Pulire le pareti e gli accessori, facendo attenzione alle alette dell'evaporatore in quanto taglienti, con una spugna umida d'acqua e di un po' di bicarbonato di sodio ed asciugare accuratamente.

UK

1. **CLEANING THE CONDENSER**
1. Use the power socket protection switch to switch off the power supply and then remove the plug from the socket. **2.** On the bottom, under the tank you will see the condenser. **3.** Use a paintbrush to remove the dust from the condenser's fins. **4.** Use a vacuum cleaner to remove any remaining dust. **5**. Switch the power back on (see figure 1).

2. **INTERNAL CLEANING AND EVAPORATOR CLEANING**
(**ONCE A WEEK)** (for appliances which are used continuously)**(EVERY EVENING**) (for daily intermittent use)**1.** Switch off the appliance. **2.** Defrost the appliance. Remove goods and store them in another suitable appliance running at the same temperature. **3.** Remove the plug from the centre of the tank (as shown in Chapter 4). **4**. Allow the evaporators to defrost. Do not use sharp or pointed metal tools to remove the ice. **5.** Clean sides and accessories with a sponge dipped in water and a little sodium bicarbonte and dry with care.

D

1. **KONDENSATORREINIGUNG**
1. Schalten Sie den Strom ab, indem Sie den Schutzschalter der Steckdose betätigen und dann den Stecker aus eben der Steckdose ziehen. **2.** Wenn Sie sich bücken, können Sie im Bereich unter der Wanne den Kondensator sehen. **3**. Mit einem Pinsel den Staub von den Lamellen des Kondensators entfernen. **4.** Mit einem Staubsauger den restlichen Staub beseitigen.
5. Stromversorgung wieder herstellen (siehe Abb. 1)

2. **REINIGUNG DES INNENBEREICHS und DER VERDAMPFER (EINMAL IN DER WOCHE)** (bei ständigem Betriebe des Geräts) **(JEDEN ABEND)** (bei täglichem, nicht kontinuierlichem Betrieb)
1. Strom wie abschalten. **2.** Vollkommmen abtauen lassen. Die Ware entfernen und an einem anderen, ausreichend gekühlten Ort mit gleicher Temperatur unterbringen. **3.** Verschluss im Zentrum des Wannenbodens entfernen (wie im Kapitel 4 gezeigt). **4.** Verdampfer abtauen lassen, wobei die Verwendung von scharfen oder spitzen Metallgegenständen zum Entfernen des Eises vermieden werden sollte. **5.** Reinigen Sie die Wände und die Zubehörteile mit einem mit Wasser befeuchteten Schwamm und etwas Natron und achten Sie darauf, sich nicht an den scharfen Lamellen des Verdampfers zu schneiden. Sorgfältig abtrocknen.

E

1. **LIMPIEZA DEL CONDENSADOR**
1. Desconectar la alimentación eléctrica apagando el interruptor de protección de la toma de corriente y extrayendo el enchufe. **2.** Ubicar el condensador, cuya posición es subyacente a la cuba. **3.** Con un pincel eliminar el polvo de las aletas del condensador. **4.** Con la aspiradora quitar el polvo residual. **5.** Conectar nuevamente la alimentación eléctrica (Véase figura 1).

2. **LIMPIEZA INTERNA Y DEL EVAPORADOR (UNA VEZ A LA SEMANA)** (para el equipo que permanece en funcionamiento continuo) **(TODAS LAS NOCHES)** (para un servicio intermitente diario)
1. Desconectar la energía eléctrica. **2.** Efectuar una descongelación total. Sacar la mercancía y ponerla en un sitio refrigerado de manera adecuada. **3.** Quitar el tapón del fondo de la cuba (como se ilustra en el Capítulo 4). **4.** Dejar descongelar el evaporador sin utilizar cuerpos metálicos puntiagudos o cortantes para tratar de quitar el hielo.**5.** Prestar atención a las aletas del evaporador ya que son filosas. Limpiar las paredes y los accesorios con una esponja humedecida con agua y un poco de bicarbonato de sodio y secar cuidadosamente.

F

1. **NETTOYAGE DU CONDENSATEUR**
1. Couper la tension électrique en agissant sur l'interrupteur de protection de la prise et en détachant ensuite la fiche de sa prise**. 2**. Se baisser pour voir le condenseur sous la cuve. **3**. À l'aide d'un pinceau, éliminer la couche de poussière des ailettes du condenseur. **4**. À l'aide d'un aspirateur, éliminer la poussière résiduelle. **5.** Remettre sous tension (voir illustration 1).

2. **NETTOYAGE INTERNE et NETTOYAGE DES ÉVAPORATEURS**
(UNE FOIS PAR SEMAINE) (pour l'appareil restant en fonctionnement continu) (TOUS LES SOIRS) (pour un service intermittent quotidien)
1. Couper le courant électrique. **2**. Effectuer un dégivrage total. Retirer la marchandise et la disposer dans un autre lieu correctement réfrigéré à la même température. **3.** Enlever le bouchon du fond de la cuve au centre (comme l'illustre le Chapitre 4). **4**. Laisser dégivrer l'évaporateur en évitant d'utiliser des corps métalliques pointus ou tranchants pour enlever la glace. **5.** Nettoyer les parois et les accessoires avec une éponge imbibée d'eau mélangée à un peu de bicarbonate de soude en faisant attention aux ailettes tranchantes de l'évaporateur. Essuyer soigneusement.

NL

1. **HET REINIGEN VAN DE KOELINSTALLATIE**
1. Schakel de elektriciteit uit door op de veiligheidsschakelaar van het stopcontact te drukken en vervolgens de stekker uit het stopcontact te halen. **2.** Als u zich bukt, ziet u de koelinstallatie onder de bak. **3.** Verwijder met een kwastje het stoflaagje op de ribben van de koelinstallatie. **4**. Zuig het overige stof tussen de ribben met een stofzuiger weg**. 5.** Schakel de elektriciteit weer in (zie fig. 1).

2. **HET REINIGEN VAN DE BINNENKANT EN VAN DE VERDAMPERS**
(ÉÉN KEER PER WEEK) (voor een apparaat dat voortdurend in werking is) (IEDERE AVOND) (voor dagelijks gebruik met tussenpozen)
1. Schakel de elektriciteit uit. **2.** Laat het apparaat volledig ontdooien.Verwijder de voedingswaren en leg deze op een op dezelfde temperatuur gekoelde plaats. **3**. Verwijder de stop in het midden van de bodem van de bak (zoals geïllustreerd in hoofdstuk 4). **4**. Laat de verdampers ontdooien. Gebruik daarbij geen scherpe of puntige metalen voorwerpen om het ijs te verwijderen**. 5**. Reinig de wanden en de toebehoren met een vochtige spons met water en een beetje natriumbicarbonaat en droog alles zorgvuldig af. Kijk uit voor de scherpe koelribben van de verdamper.

P

1. **LIMPEZA DO CONDENSADOR**
1. Desligue a alimentação eléctrica, actuando no interruptor de protecção da tomada e extraindo depois a ficha da própria tomada. **2.** Desça e, na parte em baixo do tanque, poderá ver o condensador. **3.** Com um pincel elimine a camada de poeira das aletas do condensador. **4.** Com o aspirador de pó, elimine os resíduos de pó. **5.** Ligue novamente a alimentação eléctrica (ver a Fig.1).

2. **LIMPEZA INTERNA E DOS EVAPORADORES**
(UMA VEZ POR SEMANA) (para a aparelhagem que funciona continuamente) **(TODAS AS NOITES)** (Para um serviço intermitente diário)
1. Desligue a alimentação. **2.** Execute um descongelamento total. Remova a mercadoria, colocando-a num outro local adequadamente arrefecido à mesma temperatura. **3.** Tire a tampa do centro do fundo do tanque (conforme mostrado no Capítulo 4). **4.** Deixe descongelar os evaporadores, evitando o uso de corpos metálicos cortantes ou pontiagudos na tentativa de remover o gelo. **5.** Limpe as paredes e os acessórios, prestando atenção nas aletas cortantes do evaporador, com uma esponja humedecida com água e um pouco de bicarbonato de sódio e enxugue cuidadosamente.

P
S
DK

S

1. **RENGÖRING AV KONDENSORN**
1. Bryt strömmen via strömbrytaren och dra ur stickproppen ur vägguttaget. **2.** Luta er ned så ser ni kondensatorn i behållarens underliggande del. **3.** Avlägsna dammlagret från kondensorns flänsar med en pensel. **4.** Dammsug bort resterande damm mellan flänsarna. **5.** Koppla in strömmen igen (se fig.1).

2. **RENGÖRING PÅ INSIDAN och AV FÖRÅNGARNA (EN GÅNG PER VECKA)** (för den anordning som står i kontinuerligt bruk) **(VARJE KVÄLL)** (för enstaka användningstillfällen).
1. Bryt strömförsörjningen. **2**. Avfrosta helt. Ta bort varorna och placera dem på en annan plats med samma kyltemperatur. **3.** Ta loss pluggen från behållarens botten (som illustreras i kapitel 4). **4.** Låt förångarna frosta av. Vidrör inte med vassa eller spetsiga metallförenål för att försöka få bort isen.
5. Rengör väggarna och tillbehören med en svamp som fuktats i vatten och lite bikarbonat. Var försiktig så att du inte skär dig på kondensorns flänsar som är vassa. Torka torrt ordentligt.

DK

1. **RENGØRING AF KONDENSATOR**
1. Frakobl strømmen ved hjælp af stikkontaktens beskyttelsesafbryder. Træk herefter stikket ud af stikkontakten. **2.** Bøj Dem ned og i delen under karret, kan De se kondensatoren. **3.** Fjern støvlaget fra kondensatorens vinger med en pensel. **4.** Fjern det overskydende støv mellem vingerne ved hjælp af en støvsuger. **5.** Montér delene ved at udføre ovennævnte indgreb i omvendt rækkefølge (Jvf. fig. 1).

2. **INDVENDIG RENGØRING OG RENGØRING AF FORDAMPERNE (HVER UGE)** (hvis apparatet anvendes kontinuerligt) **(HVER AFTEN)** (hvis apparatet anvendes midlertidigt)
1. Afbryd for elektriciteten. **2.** Foretag total afrimning af apparatet. Tag madvarerne ud og læg dem på et passende sted, der er afkølet til samme temperatur. **3.** Fjern proppen fra karrets bund (som beskrevet i kapitel 4). **4.** Lad fordamperne afrime. Der må ikke benyttes skarpe metalgenstande til at fjerne isen fra fordamperen. **5.** Aftør de indvendige flader og tilbehøret en svamp dyppet i vand med lidt natriumbikarbonat. Tør omhyggeligt efter.

FIN

1. KONDENSAATTORIN PUHDISTUS

1. Katkaise sähkövirta pistorasian turvakatkaisimella ja irrota pistoke pistorasiasta. **2.** Kondensaattori on altaan alapuolisessa osassa. **3.** Poista pöly kondensaattorien evistä harjalla. **4.** Poista jäljelle jäänyt pöly pölynimurilla. **5.** Kytke sähkövirta (katso kuva 1)

2. SISÄPUOLEN JA HAIHDUTTIMIEN PUHDISTUS

(KERRAN VIIKOSSA) (laite, jota käytetään jatkuvasti) **(JOKA ILTA)** (laite, jota käytetään ajoittain päivittäin)

1. Kytke laite irti verkkovirrasta ohjeiden mukaisesti. **2.** Sulata laite kokonaan. Poista tuotteet ja sijoita ne samaan lämpötilaan jäähdytettyyn tilaan. **3.** Irrota altaan pohjassa oleva tulppa (katso kappaleesta 4). **4.** Anna haihduttimien sulaa; älä yritä poistaa jäätä leikkaavilla tai teräväkärkisillä metalliesineillä. **5.** Puhdista seinät ja lisäosat veteen ja natriumbikarbonaattiin kostutetulla sienellä. Ole varoivainen: haihduttimen evät ovat leikkaavia. Kuivaa huolellisesti.

B

1. SCHOONMAAK VAN DE KOELINSTALLATIE

1. Sluit de elektrische voeding af middels de hoofdschakelaar ter bescherming van het stopcontact en haal de stekker uit het stopcontact zelf. **2.** Als u zich bukt, ziet u de koelinstallatie onder de bak. **3.** Verwijder met een kwastje het stoflaagje op de ribben van de koelinstallatie. **4.** Verwijder met een stofzuiger het overige stof tussen de ribben. **5.** Sluit de elektrische stroom terug aan (zie fig.1).

2. SCHOONMAAK VAN DE BINNENKANT en VAN DE VERDAMPERS

(ÉÉN KEER PER WEEK) (voor een apparaat dat voortdurend in werking blijft) **(IEDERE AVOND)** (voor een dagelijks gebruik met tussenpozen)

1. Sluit de elektrische voeding. **2.** Ontdooi het toestel volledig. Verwijder de levensmiddelen en zet ze op een geschikte op dezelfde temperatuur gekoelde plaats. **3.** Verwijder de stop uit het midden van de bodem van de kuip (zoals afgebeeld in hoofdstuk 4). **4.** Laat de verdampers ontdooien. Vermijd het gebruik van scherpe of puntige metalen voorwerpen om het ijs te verwijderen. **5.** Maak de wanden en de accessoires schoon met een met water en een beetje natriumbicarbonaat vochtig gemaakte spons en droog alles zorgvuldig af. Pas op voor de scherpe ribben van de verdamper.

GR

1. ΚΑΘΑΡΙΟΤΗΤΑ ΤΟΥ ΣΥΜΠΥΚΝΩΤΗ

1. Αφαιρέσατε την ηλεκτρική τροφοδοσία, ενεργώντας επί του διακόπτη με προστασία πρίζας και αφαιρώντας μετά το βύσμα από την ίδια την υποδοχή. **2.** Σκύψτε και θα δείτε το συμπυκνωτή, στο τμήμα κάτω από τη δεξαμενή. **3.** Με ένα πινέλο αφαιρέστε τη στρώση σκόνης από τα πτερύγια του συμπυκνωτή. **4.** Με την ηλεκτρική σκούπα αφαιρέστε τα υπολείμματα σκόνης**. 5.** Επαναφέρετε την ηλεκτρική τροφοδοσία (Βλέπε εικ.1)

2. ΕΣΩΤΕΡΙΚΗ ΚΑΘΑΡΙΟΤΗΤΑ και ΚΑΘΑΡΙΟΤΗΤΑ ΤΩΝ ΕΞΑΤΜΙΣΤΗΡΩΝ

(ΜΙΑ ΦΟΡΑ ΤΗΝ ΕΒΔΟΜΑΔΑ) (για τη συσκευή, που μένει σε συνεχή λειτουργία) (ΚΑΘΕ ΒΡΑΔΙ) (για μια διαλείπουσα καθημερινή εργασία)

1. Αφαιρέσατε την τροφοδοσία όπως περιγράφεται. **2**. Προβείτε σε ολοκληρωμένη απόψυξη. Μετακινήστε το εμπόρευμα τοποθετώντας το σε άλλο χώρο υπό κατάλληλη ψύξη και με την ίδια θερμοκρασία. **3**. Βγάλτε το βούλωμα του πυθμένα της δεξαμενής (όπως περιγράφεται στο Κεφάλαιο 4)**. 4**. Αφήστε να αποψυχθούν οι εξατμιστήρες, χωρίς να χρησιμοποιείτε μεταλλικά κοφτερά ή μυτερά σώματα κατά την προσπάθεια να μετακινηθεί ο πάγος. **5**. Καθαρίστε τα τοιχώματα και τα εξαρτήματα με ένα υγρό σφουγγάρι με νερό και λίγο διττανθρακικό νάτριο. Προσοχή στα πτερύγια του εξατμιστήρα, γιατί είναι κοφτερά και στεγνώστε προσεκτικά.

CZ

1. ČIŠTĚNÍ KONDENZÁTORU

1. Odpojte přívod elektrické energie stisknutím ochranného vypínače zásuvky a vytáhněte zástrčku ze sítě. **2.** Sehněte se a v prostoru pod chladicím boxem uvidíte kondenzátor.**3.** Štětcem odstraňte prach z lopatek kondenzátoru. **4.** Odsávačem vysajte zbylý prach. 5. Zapojte zpět do elektrické sítě (viz obr.1).

2. ČIŠTĚNÍ VNITŘNÍHO PROSTORU a VÝPARNÍKŮ
(JEDNOU TÝDNĚ u zařízení, která jsou nepřetržitě v chodu) (KAŽDÝ VEČER při přerušovaném denním chodu)

1. Odpojte od sítě. **2.** Proveďte celkové odmrazení. Vyjměte uložené potraviny a uložte je do jiného chladicího zařízení o stejné teplotě. **3.** Sejměte víčko, které se nachází uprostřed dna boxu (viz popis v bodu 4). **4.** Nechte výparník odmrazit. Pro odstraňování ledu z výparníku nepoužívejte kovové řezné nebo špičaté nástroje. **5.** Očistěte stěny a příslušenství vlhkou houbou s trochou bikarbonátu sodného a důkladně vše osušte. Dávejte přitom pozor na ostré lopatky výparníku

EE

1. KONDENSAATORI PUHASTAMINE

1. Lülitada elektritoide pistikupesa kaitselülitist välja ja tõmmata seejärel pistik pistikupesast välja.
2. Kondensaator on näha seadme allosas kambri all. **3.** Puhastada pintsliga tolmukord kondensaatori ribidelt. **4.** Eemaldada ülejäänud tolm tolmuimejaga. **5.** Lülitada elektritoide uuesti sisse (vt Joon.1).

2. SISEPUHASTUS ja AURUSTI PUHASTAMINE
(ÜKS KORD NÄDALAS pidevalt töötava seadme korral), (IGAL ÕHTUL igapäevase vahelduva töö korral)

1.Lülitada elektritoide välja.**2**. Sulatada seade täielikult lahti. Võtta kaup välja ja asetada teise samal temperatuuril jahutatud kohta. **3.** Võtta kambri põhja keskelt kork ära (nagu on näidatud Peatükis 4).
4. Lasta aurustid lahti sulada, vältides jää eemaldamiseks teravate või lõikavate metallesemete kasutamist. **5.** Puhastada seinad ja lisatarvikud veega niisutatud käsna ja vähese söögisoodaga ning kuivatada hoolikalt, olles ettevaatlik aurusti ribide puhastamisel, sest need on teravad

LV

1. KONDENSATORA TĪRĪŠANA

1. Atslēgt elektroenerģijas padevi, vispirms izslēdzot kopējo slēdzi, un pēc tam izņemot kontaktdakšu no rozetes. **2.** Kondensators atrodas apakšā zem iekārtas tilpnes.**3.** Ar otiņu notīrīt putekļu kartiņu no kondensatora lāpstiņām. **4.** Ar putekļusūcēju jānotīra atlikušie putekļi. **5.** Jāpievieno iekārta elektrotīklam (skatīt 1. zīm.).

2. IZTVAICĒTĀJA UN IEKŠPUSES TĪRĪŠANA
(VEIKT REIZI NEDĒĻĀ, ja iekārta darbojas nepārtraukti) (VEIKT KATRU VAKARU, ja iekārta darbojas pa dienu ar turpmāku pārtraukumu).

1. Izslēdziet iekārtu. **2.** Atlaidiniet iekārtu. Izņemiet produktus un uzglabājiet tos citā piemērotā iekārtā, kas ir darbībā un ar atbilstoši noregulētu temperatūru. **3.** Izvelciet aizbāzni no iekārtas tilpnes vidusdaļas (kā parādīts 4. nodaļā). **4.** Ļaujiet iztvaicētājam atlaidināties. Neizmantojiet asus metāla priekšmetus, lai notīrītu ledu. **5.** Notīriet iekārtas sānus un aksesuārus ar mīkstu sūkli, kas samērcēts sodas ūdenī, un tad rūpīgi noslaukiet sausu.

LT

1. **KONDENSATORIAUS VALYMAS**
1. Atjungti maitinimo įtampą bendruoju jungikliu bei ištraukti kištuką iš elektros lizdo. **2.** Pasilenkite ir pamatysite kondensatorių po talpa esančioje dalyje. **3.** Šepetėliu pašalinti dulkelių sluoksnį nuo kondensatoriaus mentelių. **4.** Siurbliu pašalinti likusias dulkes. **5.** Vėl pajungti elektros maitinimą (žr. 1 pav.)

2. **VIDAUS ir GARINTUVŲ VALYMAS**
(KARTĄ Į SAVAITĘ aparatui, kuris veikia be pertrūkių) (KAS VAKARĄ kai aparatas per dieną veikia su pertrūkiais)
1. Atjungti maitinimo įtampą.**2.** Leiskite įrangai visiškai atitirpti. Ištraukite prekes ir sudėkite jas į kitą, iki tokios pat temperatūros šaldomą vietą **3.** Ištraukite kamštį, esantį talpos dugno viduryje (kaip aprašyta 4 skyriuje). **4.** Leiskite atitirpti garintuvams, nebandykite šalinti ledo aštriais ar smailiais metaliniais įrankiais. **5.** Išvalykite sieneles ir aksesuarus, saugodamiesi aštrių garintuvo mentelių, naudokitės kempine, suvilgyta vandenyje su trupučiu natrio bikarbonato ir baigdami viską kruopščiai nusausinkite.

H

1. **A KONDENZÁTOR TISZTÍTÁSA**
1. A csatlakozóaljzat biztonsági megszakítójának állításával és a csatlakozódugónak az aljzatból való kihúzásával kapcsolja le a hálózati csatlakozást. **2.** Ereszkedjenek le és a tartály alatti részen meg fogják látni a kondenzátort. **3.** Egy ecsettel távolítsa el a kondenzátor bordáiról a finom porréteget. **4.** A porszívóval távolítsa el a maradék port. **5.** Kösse be ismét a hálózati csatlakozást (lásd 1. ábra).

2. **A BELTÉR ÉS A LEVEGŐPÁRÁSÍTÓK TISZTÍTÁSA**
(HETENTE EGYSZER a folytonos működésben levő készüléknél) (MINDEN ESTE a napi időszakos szolgáltatásnál)
1.Le a hálózati csatlakozást.**2**. Egy teljes jégleolvasztást hajtsanak végre. Távolítsák el az árut és tegyék egy másik megfelelően hűtött, ugyanolyan hőmérsékletű helyre. **3.** Húzzák ki a tartály aljának közepéről a dugót (a 4. pont ábrázolása szerint). **4.** Hagyják leolvadni a párologtatókat, ezalatt kerüljék éles vagy hegyes fémtárgyak használatát a jég eltávolításához. **5.** Tisztítsák meg az oldalfalakat és a tartozékokat egy szódabikarbónás vízzel nedvesített szivaccsal, vigyázva a párologtató éles bordáinál, majd gondosan szárítsák meg.

M

1. **TINDIF TAL-KONDENSER**
1. Uża l-iswiċċ tas-sokkit biex titfi l-kurrent u mbagħad neħħi l-plakka mis-sokkit.
2. Jekk tbaxxi għandek tara l-kondenser li jinsab fil-qiegħ, taħt it-tank. **3.** Uża pinzell biex tneħħi t-trab minn ġot-truf tal-kundensatur. **4.** Uża l-vacuum cleaner biex tneħħi t-trab li jista' jkun fadal. **5.** Ixgħel l-iswiċċ (ara figura 1).

2. **TINDIF FUQ ĠEWWA U TINDIF TA' L-EVAPORATUR**
(Darba f'ġimgħa għall-appliances li huma wżati regolarment. Kull fil-għaxija għall-użu ta' kuljum).
1.Itfi l-apparat. **2.** Dewweb is-silġ li jinsab fl-apparat. Neħħi l-oġġetti u aħżinhom f'apparat ieħor xieraq li jkun qed jaħdem fl-istess temperatura. **3.** Neħħi l-plagg miċ-ċentru tat-tank (kif hemm muri f'Kapitlu 4). **4.** Ippermetti li jinħall is-silġ minn fuq l-evaporaturi. M'għandekx tuża strumenti bil-ponta jew li jinfdu sabiex tneħħi s-silġ. **5.** Naddaf l-uċuħ u aċċessorji bi sponża mxarba bl-ilma u bi ftit bikarbonat tas-sodju. Ixxotta b'attenzjoni.

PL

1. CZYSZCZENIE KONDENSATORA

1. Odciąć dopływ prądu, wyłączając włącznik i wyciągając wtyczkę z gniazdka. **2.** Zniżcie się, a pod wanna zobaczycie kondensator. **3.** Pędzelkiem weliminować warstwę kurzu z łopatek kondensatora. **4.** Odkurzaczem wciągnąć pozostały kurz. **5.** Podłączyć do prądu. (Patrz rys. 1)

2. CZYSZCZENIE WEWNĄTRZNE I CZYSZCZENIE PAROWNIKÓW
(JEDEN RAZ W TYGODNIU dla urządzenia, które pozostaje podłączone bez przerwy) (KAŻDEGO WIECZORA dla urządzenia, które pozostaje podłączone w sposób nieciągły

1. Odciąć dopływ prądu zgodnie. **2.** Wykonać operację całkowitego odszronienia. Wyciągnąć artykuły i przenieść je w miejsce chłodzone do takiej samej temperatury. **3.** Wyciągnąć korek ze środka wanny (jak pokazano w rozdziale 4). **4.** Pozostawić parowniki do odszronienia, unikając używania ostrych metalowych narzędzi w celu szybszego usunięcia lodu. **5.** Umyć ścianki i akcesoria gąbką zwilżoną w wodzie z dodatkiem sody oczyszczonej, zwracając uwagę na skrzydełka parownika, gdyż są one ostre, wytrzeć dokładnie do sucha.

SK

1. ČISTENIE KONDENZÁTORA

1. Odpojte prívod elektrickej energie stlačením ochranného vypínača zásuvky a vytiahnite zástrčkovú vidlicu zo sieťovej zásuvky. **2.** Zohnite sa a v časti pod chladiacím boxom uvidíte kondenzátor.**3.** Štetcom odstráňte prach, usadený na lopatkách kondenzátora. **4.** Vysávačom odstráňte zbytok prachu.**5.** Obnovte napájanie elektrickým prúdom. (Pozri obr. 1)

2. ČISTENIE VNÚTORNÉHO PRIESTORU a VÝPARNÍKOV
(JEDENKRÁT DO TÝŽDŇA pri prístrojových zariadeniach s nepretržitým chodom) (KAŽDÝ VEČER pri prerušovanom dennom chode)

1. Vypnite prívod elektrického energie. **2.** Vykonajte úplné odmrazenie. Vyberte konzervovaný tovar a uložte ho do iného chladiaceho prístroja s rovnakou teplotou. **3.** Vyberte uzáver zo stredu dna vaničky (ako je zobrazené v Kapitole 4.). **4.** Výparníky nechajte odmraziť. Na odstraňovanie ľadu nepoužívajte zahrotené kovové nástroje. **5.** Očistite steny a príslušenstvo hubkou, namočenou vo vode s trochou bikarbonátu sodného a starostlivo osušte. Dávajte pozor na lopatky výparníka, nakoľko majú ostré rezné hrany.

SLO

1. ČIŠČENJE KONDENZATORJA

1. Izključiti električno napajanje in stikalo za zaščito vtičnice, sneti vtikač iz vtičnice. **2**. Kondenzator je instalira na spodnji strani kadi. **3.** Odstraniti prah na rebrih kondenzatorja z enim čopičem. **4.** Odstraniti ostali prah z sesalnikom. **5.** Ponovno vključiti električno napajanje. (glej skico 1)

2. ČIŠČENJE NOTRANJE STRUKTURE in EVAPORATORJEV
(ENKRAT NA TEDEN če naprava neprestano deluje) (VSAKI VEČER če naprava dnevno samo občasno deluje)

1. Izključiti električno napajanje.**2.** Popolnoma odtajati led. Odstraniti blago in ga shraniti v drugem ohlajenem prostoru z isto temperaturo. **3.** Odstraniti zamašek v centru dna kadi (kot opisano v točki 4). **4.** Odtajati evaporator ampak ne uporabljati kovinskih, ostrih in koničastih predmetov za odstranitev ledu. **5.** Očistiti stene in dodatne dele z vlažno gobo (voda in soda bikarbona) in dobro obrisati. Biti posebno pozorni na rebra evaporatorja ker so zelo ostre.

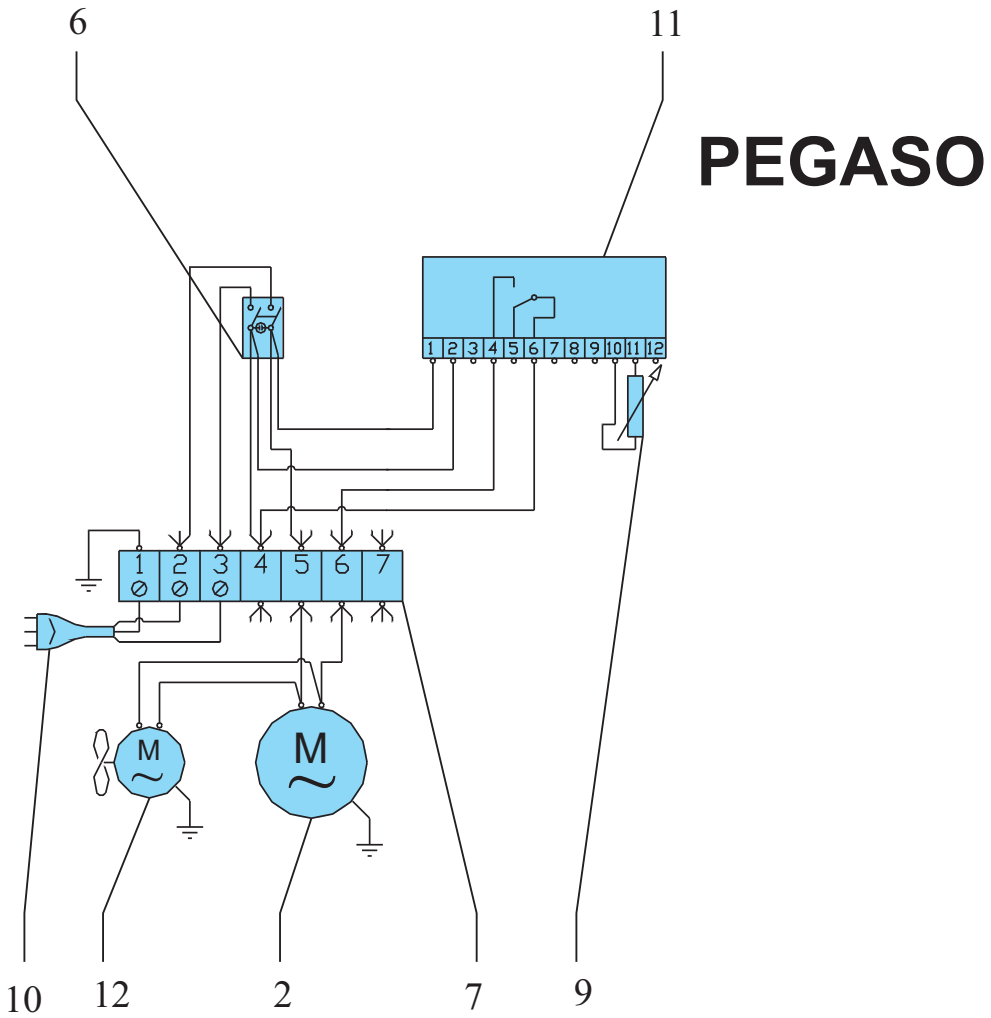

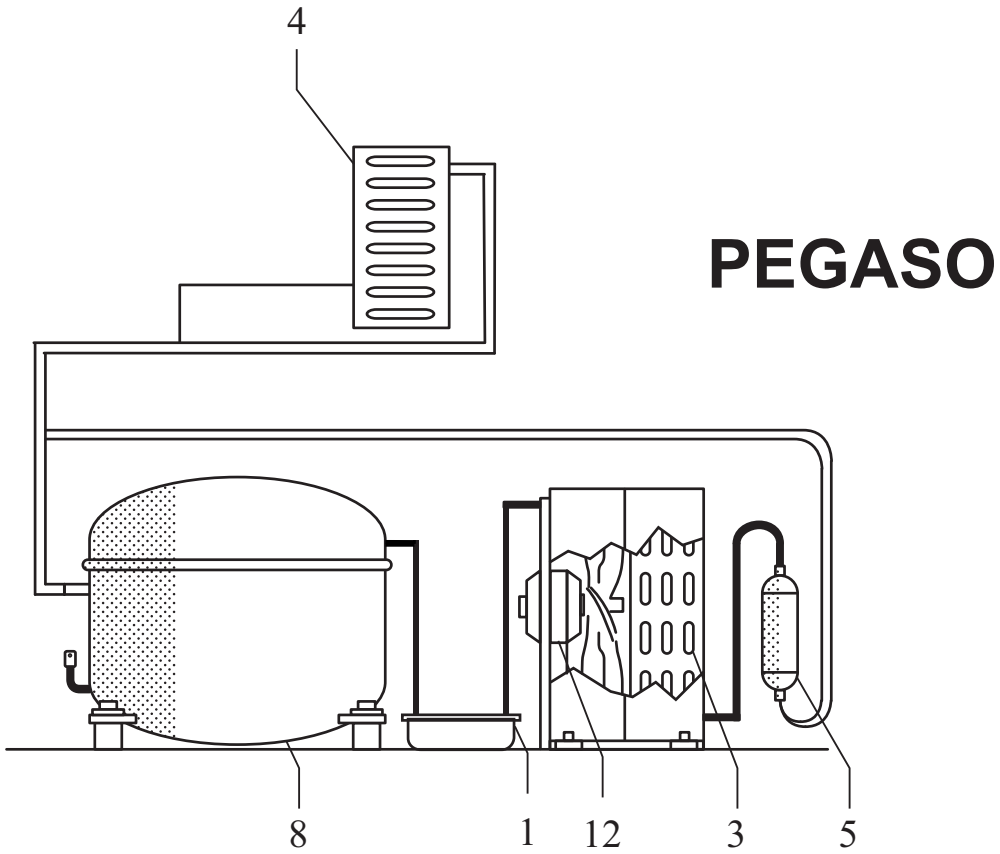

I
UK
D
E
F
NL
P
S
DK
FIN
B
GR
CZ
EE
LV
LT
H
M
PL
SK
SLO

PEGASO R290(XR30CH)

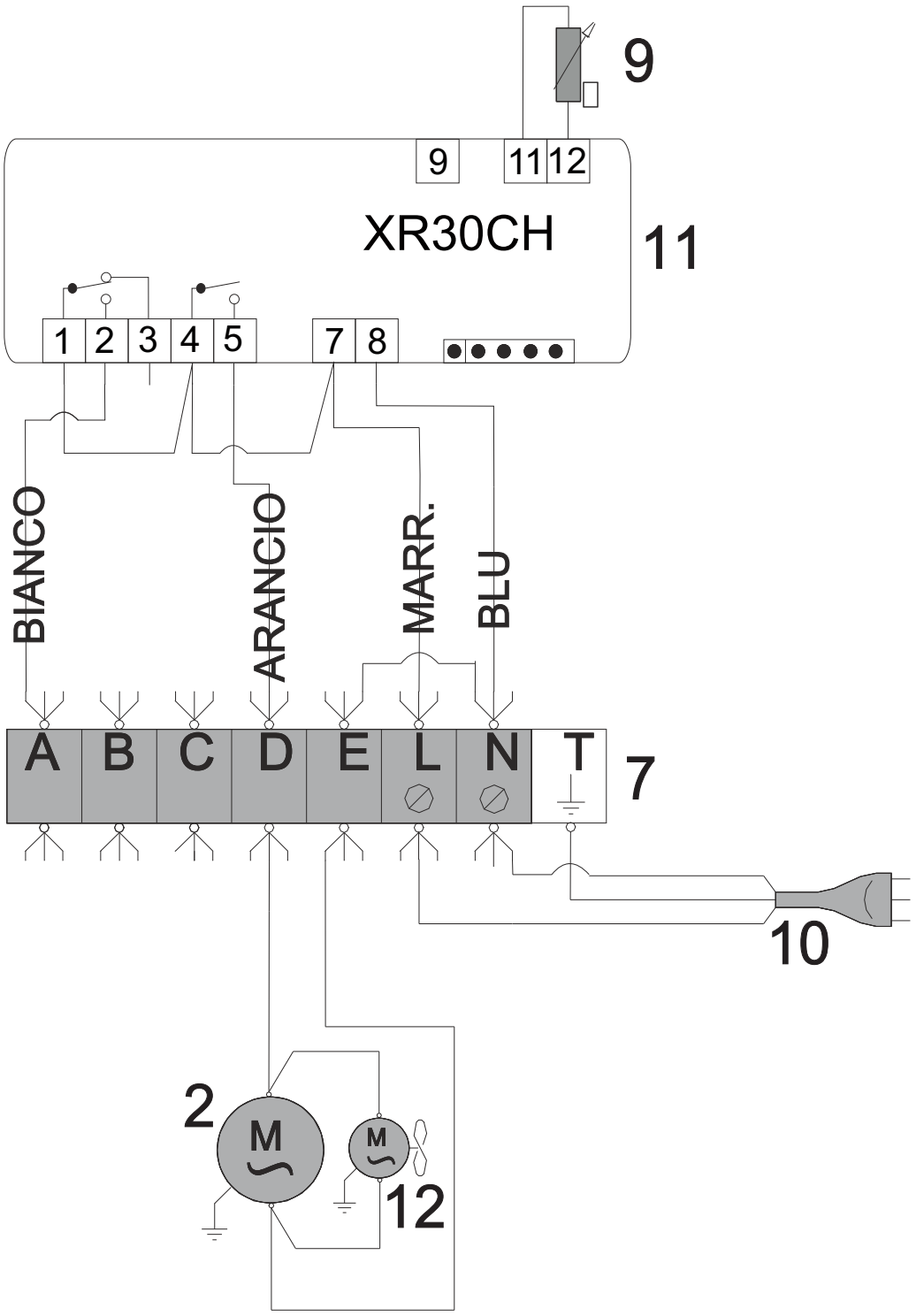

I

1)Bacinella **2)**Compressore **3)**Condensatore **4)**Evaporatore **5)**Filtro **6)**Interruttore **7)**Morsettiera **8)**Motocompressore **9)**Sonda **10)**Spina **11)**Termostato **12)**Ventola condensatore

UK

1)Tray **2)**Compressor **3)**Condenser **4)**Evaporator **5)**Filter **6)**Switch **7)**Terminal board **8)**Motor compressor **9)**Probe **10)**Plug **11)**Thermostat **12)**Condenser fan

D

1)Wanne **2)**Kompressor **3)**Verflüssiger **4)**Verdampfer **5)**Filter **6)**Schalter **7)**Klemmleiste **8)**Motorkompressor **9)**Sensor **10)**Netzsteckdose **11)**Thermostat **12)**Gebläse Verflüssiger

E

1)Bandeja **2)**Compresor **3)**Condensador **4)**Evaporador **5)**Filtro **6)**Interruptor **7)**Caja de bornes **8)**Motocompresor **9)**Sonda **10)**Enchufe **11)**Termostato **12)**Ventilador condensador

F

1)Bassine **2)**Compresseur **3)**Condenseur **4)**Évaporateur **5)**Filtre **6)**Interrupteur **7)**Bornier **8)**Motocompresseur **9)**Sonde **10)**Prise de courant **11)**Thermostat **12)**Ventilateur condenseur

NL

1)Teiltje **2)**Compressor **3)**Koelinstallatie **4)**Verdamper **5)**Filter **6)**Schakelaar **7)**Klemmenbord **8)**Motorcompressor **9)**Sonde **10)**Stekker **11)**Thermostaat **12)**Ventilator koelinstallatie

P

1)Cuba **2)**Compressor **3)**Condensador **4)**Evaporador **5)**Filtro **6)**Interruptor **7)**Terminal de bornes **8)**Compressor motorizado **9)**Sonda **10)**Placa de união **11)**Termostato **12)**Ventilador condensador

S

1)Balja **2)**Kompressor **3)**Kondensor **4)**Förångare **5)**Filter **6)**Brytare **7)**Kabelklämma **8)**Kompressoraggregat **9)**Sond **10)**Strömkontakt **11)**Termostat **12)**Fläkt till kondensor

DK

1)Bakke **2)**Kompressor **3)**Kondensator **4)**Fordamper **5)**Filter **6)**Afbryder **7)**Klemrække **8)**Motorkompressor **9)**Sonde **10)**Strømforsynings stik **11)**Termostat **12)**Kondensator ventilator

FIN

1)Astia **2)**Kompressori **3)**Kondensaattori **4)**Haihdutin **5)**Suodatin **6)**Kytkin **7)**Jakorasia **8)**Moottorikompressori **9)**Anturi **10)**Virtapistoke **11)**Termostaatti **12)**Kondensaattorin tuuletin

B

1)Teiltje **2)**Compressor **3)**Koelinstallatie **4)**Verdamper **5)**Filter **6)**Schakelaar **7)**Klemmenbord **8)**Motorcompressor **9)**Sonde **10)**Stekker **11)**Thermostaat **12)**Ventilator koelinstallatie

GR

1)Λεκάνη **2)**Συμπιεστής **3)**Συμπυκνωτής **4)**Εξατμιστήρας **5)**Φίλτρο **6)**Διακόπτης **7)**Πίνακας ακροδεκτών **8)**Αεροσυμπιεστής **9)**Αισθητήρια κεφαλή **10)**Βύσμα ρεύματος **11)**Θερμοστάτης **12)**Φυσητήρας συμπυκνωτή

CZ

1)Vanička **2)**Kompresor **3)**Kondenzátor **4)**Výparník **5)**Filtr **6)**Vypínač **7)**Svorkovnice **8)**Motorkompresor **9)**Sonda **10)**Elektrická zástrčka **11)**Termostat **12)**Ventilátor kondenzátoru

EE

1)Vann **2)**Kompressor **3)**Kondensaator **4)**Aurusti **5)**Filter **6)**Lüliti **7)**Klemmiliist **8)**Mootorkompressor **9)**Andur **10)**Pistik **11)**Termostaat **12)**Kondensaatori ventilaator

LV

1)Tvertne **2)**Kompressors **3)**Kondensators **4)**Iztvaicētājs **5)**Filtrs **6)**Slēdzis **7)**Kontaktu plate **8)**Motorkompressors **9)**Zonde **10)**Kontaktdakša **11)**Termostats **12)**Kondensatora ventilators

LT

1)Indas **2)**Kompresorius **3)**Kondensatorius **4)**Garintuvas **5)**Filtras **6)**Jungiklis **7)**Gnybtinė **8)**Motokompresorius **9)**Zondas **10)**Srovės zondas **11)**Termostatas **12)**Kondensatoriaus ventiliatorius

H

1)Gyűjtőtál **2)**Kompresszor **3)**Kondenzátor **4)**Párologtató **5)**Szűrő **6)**Megszak **7)**Kapocstábla **8)**Motorkompresszor **9)**Szonda **10)**Csatlakozódugó **11)**Hőfokszabályozó **12)**Kondenzátor ventilátor

M

1)Trej **2)**Kompressur **3)**Kondensatur **4)**Evaporatur **5)**Filtru **6)**Interruttur **7)**Terminal **8)** Kompressur bil-mutur **9)**Linja turi l-hoss **10)**Plakka tal-Kurrent **11)**Termostat **12)**Fan tal-kundensatur

PL

1)Miska **2)**Kompresor **3)**Kondensator **4)**Parnik **5)**Filtr **6)**Wyłącznik **7)**Tabliczka zaciskowa **8)**Motokompresor **9)**Sonda **10)**Wtyczka **11)**Termostat **12)**Wirnik kondensatora

SK

1)Vanička **2)**Kompresor **3)**Kondenzátor **4)**Výparník **5)**Filter **6)**Vypínač **7)**Svorkovnica **8)**Motorkompresor **9)**Sonda **10)**Elektrická zástrčka **11)**Termostat **12)**Lopatka kondenzátora

SLO

1)Skleda **2)**Kompresor **3)**Kondenzator **4)**Evaporator **5)**Filter **6)**Stikalo **7)**Plošča za stičnike **8)**Kompresorski agregat **9)**Sonda **10)**Vtičnik **11)**Termostat **12)**Loputa na kondenzatorju

TECFRIGO s.p.a.
42024 Castelnovo di Sotto
(Reggio Emilia) Italy
Via Galileo Galilei, 22
Tel. 0522.683246 / 0522.688443
Fax 0522.682196
Fax Uff. amm. 0522.688444
e-mail: info@tecfrigo.com
http://www.tecfrigo.com

COLD ENGINEERING
TECFRIGO

Management System
ISO 9001:2015

TÜVRheinland
CERTIFIED

www.tuv.com
ID 9105015489

COLD ENGINEERING
TECFRIGO

COLD MASTER
COLD ENGINEERING
CHEF PROGRAM & IPER MARKET

FROSTEMILY
COLD HIGH TECHNOLOGY