CAVE 370-500

INSTALLAZIONE E USO
INSTALLATION AND USE
ZUSAMMENBAU
UND BETRIEB
INSTALACIÓN Y USO
INSTALLATION ET
MODE D'EMPLOI
INSTALLATIE EN GEBRUIK
INSTALAÇÃO E USO
INSTALLATION OCH BRUK
INSTALLATIONS OG
BETJENINGS
ASENNUS JA KÄYTTÖ
INSTALLATIE EN GEBRUIK
ΤΟΠΟΘΕΤΗΣΗ ΚΑΙ ΧΡΗΣΗ
INSTALACE A POUŽITÍ
UZSTĀDĪŠANA UN
EKSPLUATĀCIJA
INSTALACIJA IN UPORABA
PAIGALDAMINE JA
KASUTAMINE
BEÉPÍTÉS ÉS HASZNÁLAT
INŠTALÁCIA A POUŽITIE
INSTALACJA I
UZYTKOWANIE
ISTALLAZJONI U UżU
INSTALIAVIMAS IR
NAUDOJIMAS

MANUTENZIONE
MAINTENANCE
INSTANDHALTUNG
MANTENIMIENTO
ENTRETIEN
ONDERHOUD
MANUTENÇÃO
UNDERHÅLL
VEDLIGEHOLDEL-
SESANVISNING
HUOLTO-OHJEET
ONDERHOUD
ΣΥΝΤΗΡΗΣΗ
ÚDRŽBA
APKOPE
VZDRŽEVANJE
HOOLDUS
KARBANTARTÁS
ÚDRŽBA
KONSERWACJA
MANUTENZJONI
TECHNINIS APTARNAVIMAS

Italiano I
English UK
Deutsch D
Español E
Français F
Nederlands NL
Português P
Svenska S
Dansk DK
Suomi FIN
Vlaams B
Ellinika GR
Čeština CZ
Esti keel EE
Latviešu valoda LV
Lietuvių kalba LT
Magyar H
Malti M
Polski PL
Slovenčina SK
Slovenščina SLO

FROSTEMILY
COLD HIGH TECHNOLOGY

Manuale Originale
in ITALIANO

I
UK
D
E
F
NL
P
S
DK
FIN
B
GR
CZ
EE
LV
LT
H
M
PL
SK
SLO

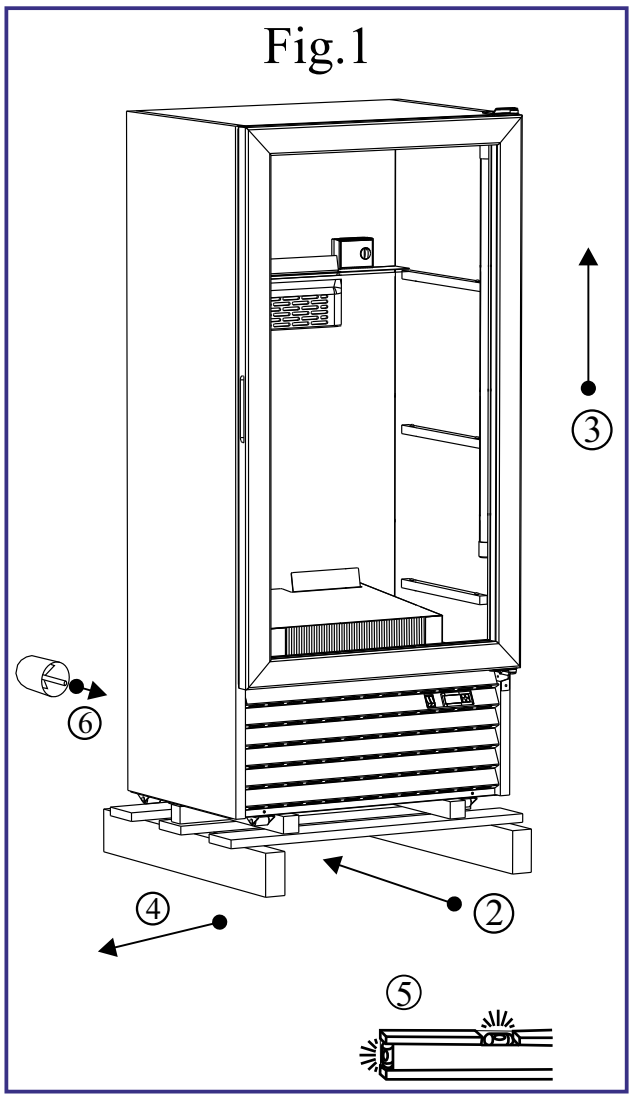

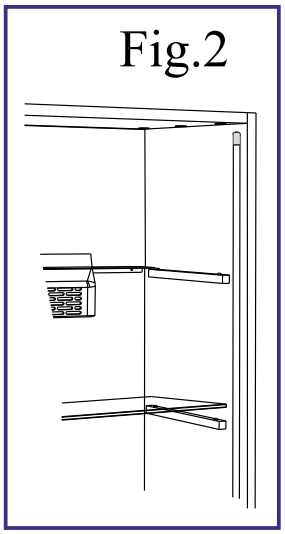

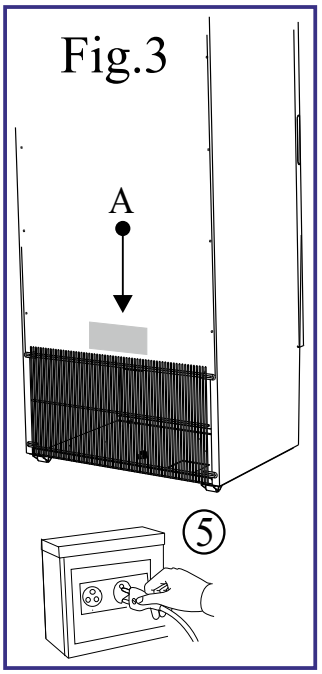

NOTA BENE: APPARECCHIO DA INSTALLARE IN POSIZIONE FISSA.

NOTICE: THE APPLIANCE CANNOT BE MOVED AFTER ITS INSTALLATION

ANMERKUNG: DAS GERÄT IST NACH DER INSTALLATION NICHT BEWEGLICH

REMARQUE: L'APPAREIL NE PEUT PAS ÊTRE DÉPLACÉ APRÈS SON INSTALLATION

NOTA BENE: NO MOVER EL EQUIPO DESPUES DE SU INSTALACION.

das Schmiermittel
NICHT entfernen
für den ersten Monat
des Lebens.

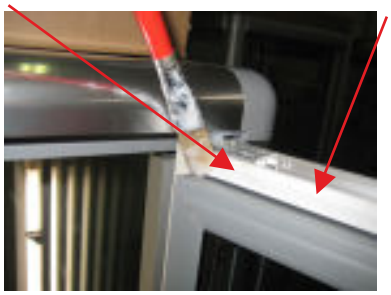

NON rimuovere
il lubrificante
per il primo mese
di vita.
DO NOT remove
the lubricant
for the first month
of life.

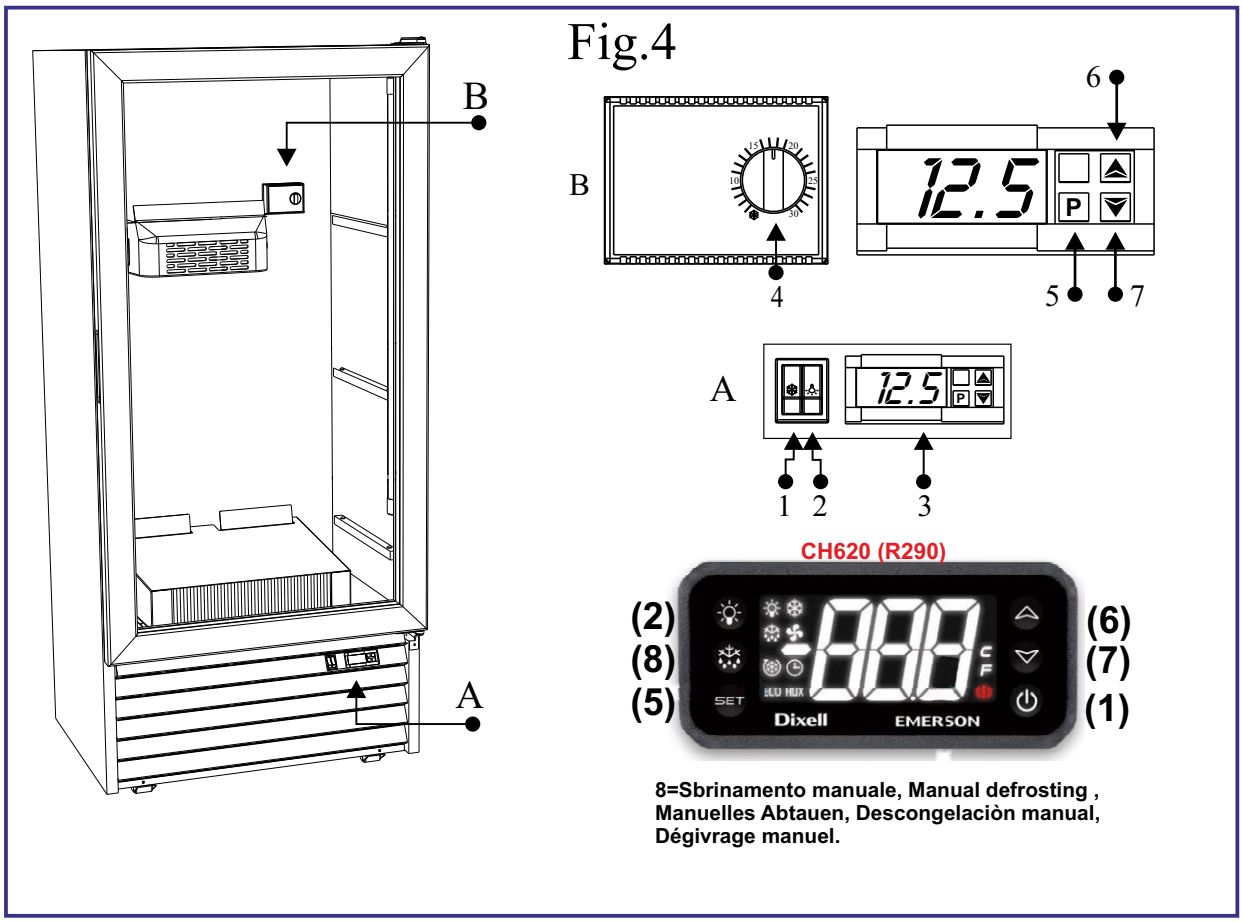

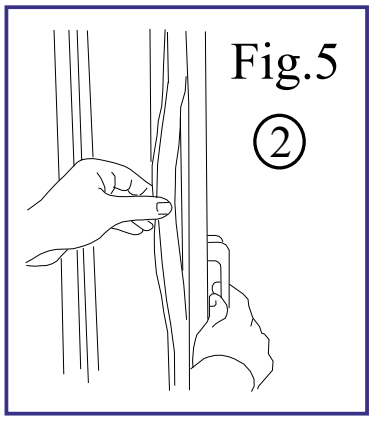

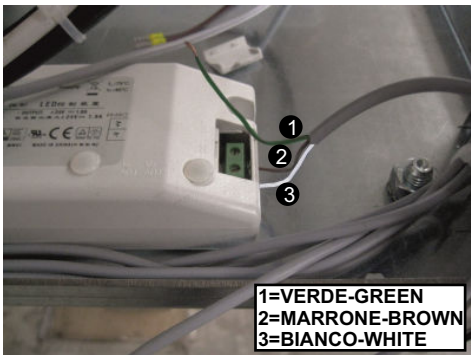

=>

LUCE CALDA
WARM LIGHT

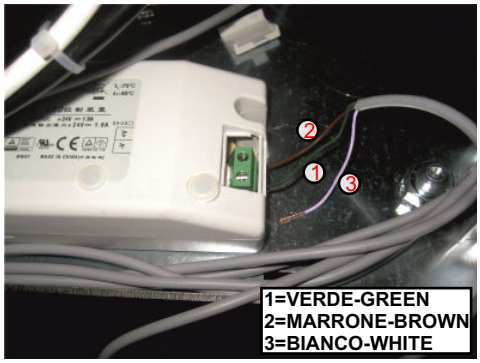

=>

LUCE FREDDA
COOL LIGHT

- Se il cavo di alimentazione è danneggiato, deve essere sostituito dal produttore, dal suo centro di assistenza o da personale qualificato per evitare rischi
- If the supply cord is damaged, it must be replaced by the manufacturer, its service agent, or similarly qualified persons in order to avoid a hazard.
- Wenn die Anschlussleitung beschädigt ist, darf sie nur von einem autorisierten Kundendienst ausgewechselt werden, um Gefahr zu vermeiden.
- Si le câble d'alimentation est endommagé, il doit être remplacé par le fabricant, des représentants ou des professionnels agréés afin d'éviter les dangers.
- Si el cable de alimentación está dañado, debe ser reemplazado por el fabricante, por su Centro de servicio o personal calificado. para evitar riesgos

I

Manuale dell'operatore:

1. Apertura dell'imballaggio
2. Montaggio ripiani in cristallo
3. Pulizia dell'interno
4. Pulizia dell'esterno
5. Collegamento alla rete elettrica
6. Regolazione
7. Il controllo di un regolare funzionamento
8. Sostituzione della guarnizione magnetica della porta

Manuale del manutentore (Pag.46):

1. Pulizia del condensatore
2. Pulizia interna
3. Sostituzione lampade interne
4. Schema impianto di refrigerazione e schema elettrico

AVVERTENZE

E' molto importante che questo libretto istruzioni venga conservato con l'apparecchiatura per consultazioni future, per ragioni di sicurezza. 1. Quest'apparecchiatura deve essere fatta funzionare solo da persone adulte. Non permettere ai bambini di manomettere i comandi o giocare con essa. **2**. E' vietato alterare o comunque modificare le caratteristiche dell'apparecchiatura. **3**. I lavori elettrici necessari per l'installazione dell'apparecchiatura devono essere eseguiti da elettricista qualificato o da persona competente. **4**. Non cercare mai di riparare l'apparecchiatura da soli. Riparazioni effettuate da persone inesperte possono causare danni o gravi disfunzioni. **5**. L'assistenza a questa apparecchiatura deve essere effettuata da un Centro Assistenza Tecnico autorizzato. Usare solo ricambi originali. **6**. L'apparecchiatura non è idonea alla conservazione di derrate diverse da quelle alimentari. **7**. La casa costruttrice declina ogni responsabilità qualora queste norme antinfortunistiche non siano rispettate. La stessa si riserva il diritto di apportare tutte le modifiche migliorative senza alcun preavviso. **8**. Evitare di installare l'apparecchiatura direttamente ai raggi solari. **9**. Non installare l'apparecchiatura vicino a fonti di calore come stufe,caloriferi ecc. **10**. Mantenere le griglie di ventilazione del gruppo compressore lontano da pareti di almeno 30cm. **11**. Ricordare di non far sporgere i prodotti esposti oltre al perimetro dei ripiani o griglie. **12.** Qualora si verificasse la formazione anormale di ghiaccio sull'evaporatore,causato dall'umidità dell'aria o dai prodotti da refrigerare,consigliamo di fermare il compressore mettendo la merce in apposito contenitore refrigerato alla stessa temperatura per il tempo necessario allo sbrinamento; caso contrario il compressore funzionerà continuamente provocando un inutile consumo di energia elettrica e uno scarso rendimento. **13**. Se l'apparecchiatura rimane ferma ed inutilizzata,è indispensabile lasciare aperta la porta di almeno 10 cm.

I nostri prodotti sono da interni - non installare all'esterno dei locali/negozi.

1. APERTURA DELL'IMBALLAGGIO

IMBALLAGGIO IN SCATOLA DI CARTONE 1a. Tagliare la reggia, sfilare la scatola verso l'alto. **IMBALLAGGIO IN CASSA DI LEGNO 1b**. Schiodare le tavole di legno, prestando attenzione ai chiodi. **2**. Infilare le forche del sollevatore fra l'apparecchiatura e pallet o cassa. **3**. Sollevare l'apparecchiatura. **4**. Eliminare il pallet o cassa. **5**. Posare l'apparecchiatura su un piano livellato orizzontale. **6**. Fissare i distanziali negli appositi fori sul retro del mobile. **7**. Fare attenzione a non lasciare niente nell'imballo prima di buttarlo. **8**. Separare i materiali dell'imballaggio secondo la composizione in modo da facilitarne lo smaltimento (Vedi fig.1).

2. MONTAGGIO RIPIANI IN CRISTALLO

1. Prelevare i ripiani imballati sul fondo della cella e posizionarli sui relativi supporti tenendoli accostati al tubo fluorescente (Vedi fig. 2).

3. PULIZIA DELL'INTERNO

1. Pulire le parti interne e le vetrate solo con spugna morbida e detergenti neutri. **2**. Pulire il tubo di protezione della lampada fluorescente evitando l'uso di prodotti contenenti alcool o altri solventi, che danneggerebbero i tubi, usare solo una spugna morbida inumidita. **3**. Asciugare con un panno morbido.

4. PULIZIA DELL'ESTERNO

1. Le superfici in legno devono essere pulite con prodotti specifici che si trovano comunemente in commercio, a base di emulsioni acquose, prive di solventi.

5. COLLEGAMENTO ALLA RETE ELETTRICA

1. Accertarsi che la tensione e la frequenza della rete corrispondano a quelle indicate sulla targhetta (**A**) posta sull'apparecchio.. **2**. Accertarsi che la presa di alimentazione sia: ***a)*** *Dotata di un conduttore di messa a terra.* ***b)*** *Idonea alla corrente nominale di targa.* ***c)*** *Sia dotata delle protezioni secondo le norme IEC :- Interruttore magnetotermico con In=valore nominale riportato in targa.- Differenziale con sensibilità Id=30 mA.* **3**. Verificare che l'ambiente non sia con pericolo di esplosione (AD). **4**. Il cavo montato sull'apparecchiatura è "H05 VVF" è per ambienti interni. **N.B.** Se l'apparecchiatura durante il trasporto o lo stoccaggio è stata posta erroneamente in orizzontale o capovolta, lasciare riposare almeno 3 ore in posizione verticale corretta prima di allacciare l'alimentazione. **5**. Inserire la spina nella presa (No utilizzare trilpe o riduzioni) (vedi Fig. 3).

6. REGOLAZIONE
L'apparecchiatura è dotata di comandi di regolazione posti nella parte frontale inferiore **(A)** e all'interno della cella **(B)** (solo 2TV) **1**. **Int. refrigerazione:** Serve per accendere l'impianto di refrigerazione. **2**. **Int. luce:** Serve per accendere la luce interna. **3**. **Termostato:** Regola la temperatura dell'apparecchiatura. **Termometro:** Indica la temperatura all'interno dell'apparecchiatura. **N.B.:** Nei modelli 2TV viene indicata solo la temperatura del vano inferiore. **4**. **Termostato:** Regola la temperatura dell'apparecchiatura (solo vano superiore). **a)** Il **Tasto 5** "SET o P" premuto una volta consente di visualizzare la temperatura impostata, che potrà essere modificata agendo sul **Tasto 6** "UP" o sul **Tasto 7** "DOWN" (vedi Fig.4).

7. IL CONTROLLO DI UN REGOLARE FUNZIONAMENTO, PRIMA DI INTRODURRE LA MERCE
1. Spina allacciata. **2**. Interruttore impianto frigorifero inserito con luce verde accesa. **3**. Termometro indichi un valore idoneo alle merci. **4.** Luci interne inserite. **5**. Porta ben chiusa. **6**. Non vi sia irraggiamento solare o di faretti di elevata potenza sull'apparecchiatura. **7**. La temperatura ambiente non sia superiore a +30° C - U.R. 55%, per la quale l'apparecchio è abilitato (Classe climatica 4). **8**. Il vano interno sia caricato adeguatamente, senza un peso eccessivo sui ripiani lasciando spazi per una buona circolazione interna dell'aria fredda.

8. SOSTITUZIONE DELLA GUARNIZIONE MAGNETICA DELLA PORTA
1. Aprire la porta. **2**. Afferrare la guarnizione ed estrarla dall'incastro nel profilo della porta. **3**. Sostituirla con la nuova guarnizione, avendo cura di premere in successione su tutto il perimetro (vedi Fig. 5).

UK

Operator's guide:

1. Unpacking instructions
2. Mounting the crystal shelves
3. Internal cleaning
4. External cleaning
5. Connection to the mains
6. Controls
7. Checking correct operation
8. Replacing the door's magnetic gasket

Maintenance manual (Page 46):

1. Cleaning the condenser
2. Internal cleaning
3. Replacing the internal lights
4. Wiring diagram diagram of refrigeration unit

WARNINGS

It is most important that this instruction booklet is kept together with the appliance both for future reference and for reasons of safety. 1. Adults should operate this appliance only. Do not allow children to use the controls or play with it. **2**. It is forbidden to modify in any way the main functions and characteristics of this appliance. **3**. The electrical installation of the appliance should be carried out by a qualified electrician or other competent person. **4**. Never attempt to carry out repairs unassisted. Inexpert repairs can cause serious damage and malfunction. **5**. Assistance has to be provided by an authorized engineer only. Always use original spare parts. **6**. This appliance is not suitable for the storage of basic commodities not including food-stuffs. **7**. The manufacturers of this appliance accept no responsibility for the consequences of misuse in contravention of these safety instructions. It further reserves the right to carry out improvements without prior notice. **8**. Avoid installing the cabinet directly in line with sunlight. **9**. Nevere install the appliance near sources of heat,such as radiators,stoves,etc. **10**. Keep the ventilation grills free from obstruction for at least 30 cm. **11**. Ensure that the products displayed on the shelves and grills do not hang over the edges. **12**. If damp air or products to be refrigerated should cause ice to form on the evaporator, we recommend stopping the compressor and placing the goods in special refrigerated containers,kept at the same temperature,until defrosting is completed;if this is not carried out the compressor will continue to operate leading to a wasteful consumption of electricity and poor performance. **13**. If the appliance is not working and unused, it is indispensable to keep the door open at least 10 cm.

Our products are for internal use only do not install outside restaurants, shops.

1. UNPACKING INSTRUCTIONS

CARDBOARD PACKAGE 1a Cut the strap and lift the cardboard package. **WOODEN CRATE 1b** Remove the nails from the wooden crate with care. **2**. Insert the forks of forklift truck between the appliance and pallet or crate. **3**. Lift the appliance. **4**. Remove the pallet or crate. **5**. Place the appliance on a flat and level surface. **6.** Insert the spacers into the holes on the back of the cabinet. **7**. Make sure there is nothing left in the package before disposal. **8.** Separate the packaging materials to facilitate disposal (see figure 1).

2. MOUNTING THE CRYSTAL SHELVES

1. Remove the shelves packed in the bottom of the cell and place them on the relative supports, keeping them near the fluorescent tube (see figure 2).

3. INTERNAL CLEANING

1. Clean the internal surfaces and glass panels with a soft, damp sponge and a neutral detergent.
2. Clean the tube protecting the fluorescent lamp using only a damp, soft sponge. Do not use products containing alcohol or other solvents that could damage the tubes. **3**. Dry with a soft cloth.

4. EXTERNAL CLEANING

1. Use specific cleaning products generally available on the market to clean the wooden surfaces, which should anyway be water-based emulsions, free of all solvents.

5. CONNECTION TO THE MAINS

1. Ensure that mains voltage and frequency are the same as those stated on the rating plate **(A)** attached to the appliance. **2**. Ensure that the supply socket has the following characteristics: ***a)*** *it is properly earthed.* ***b)*** *It fulfils the requirements of the rated current as set out on the rating plate.* ***c)*** *It complies with the IEC regulations: - magnetothermal differential switch with In = nominal value as stated on the rating plate; - Differential with Id sensitivity = 30 mA.* **3**. Ensure that there is no danger of explosion (AD) in the room. **4.** The connecting cable to the appliance is H05 VVF, designed for internal use. **N.B.** If during transport or storage the appliance has been placed by mistake in a horizontal position or has been turned upside down, leave for at least three hours in the correct position before switching on the power supply**. 5.** Connect the plug (do not use three-way adapters and reduction adapters) (see figure 3).

UK

6. CONTROLS
The appliance's controls are located in the lower front part **(A)** and inside the cell **(B)** (2TV only).
1. Refrigeration switch: to switch on the refrigeration system. **2. Light switch:** to switch on the light inside the appliance. **3. Thermometer:** to display the temperature in the appliance. **N.B:** in the 2TV models only the lower compartment temperature is shown. **4. Thermostat**: to adjust the temperature in the appliance (upper compartment only). **a)** Press button **5 "SET or P"** once to display temperature set-point, which can be changed by pressing button **6 "UP"** or button **7 "DOWN"** (see figure 4).

7. CHECKING CORRECT OPERATION BEFORE USE
CHECK THAT: 1. The plug is connected. **2.** The refrigeration unit switch is switched on (green light on). **3.** The thermometer shows the desired temperature for the goods to be stored. **4.** The lights are on. **5.** The door is closed properly. **6.** The appliance is not exposed to direct sunlight or to high-powered lamps. **7.** The room temperature does not exceed that in which the appliance is designed to work normally, i.e. +30°C, 55% r.h. (climatic class 4). **8.** The compartments are correctly loaded without overloading the shelves and sufficiently wide gaps are left to allow cold air to circulate correctly.

8. REPLACING THE DOOR'S MAGNETIC GASKET
1. Open the door. **2.** Take hold of the magnetic gasket and pull it out of the frame. **3.** Insert the new gasket and press it firmly down all around (see figure 5).

D

Bedienungshandbuch:

1. Verpackungsöffnung
2. Montage der glasablagen
3. Innenreinigung
4. Aussenreinigung
5. Verbindung mit dem stromnetz
6. Einstellung
7. Kontrolle eines einwandfreien betriebs
8. Austausch der magnetischen türdichtung

Wartungshandbuch (S. 46):

1. Reinigung des kondensators
2. Innenreinigung
3. Austausch der innenbeleuchtung
4. Elektroschema, kühlanlageschema

SICHERHEITSHINWEISE

Wichtig! Aus Sicherheitsgründen muß man die Betriebsanleitung ständig am Einsatzort der Vitrine griffbereit aufbewahren. 1. Arbeiten mit der Maschine dürfen nur von zuverlässigen Erwachsenen durchgeführt werden. Kinder dürfen keinesfalls die Vitrine berühren, in der Nähe der Vitrine spielen oder an den Regelschaltern spielen. **2**. Es dürfen aus Sicherheitsgründen keine Modifikationen an der Vitrine vorgenommen werden. **3**. Arbeiten an elektrischen Teilen für die Montage der Vitrine dürfen nur von einer Elektrofachkraft oder unter Aufsicht von Fachleuten durchgeführt werden. **4**. Die Vitrine niemals selbstständig reparieren. Die durch unqualifiziertes Personal durchgeführten Reparaturen können Schäden und Funktionsstörungen verursachen. **5**. Der technische Kundendienst dieser Vitrine darf nur von einem Vertragshändler - Kundendienstservicestelle durchgeführt werden. Nur Originalersatzteile verwenden! **6**. Das Gerät ist nur für Lebensmittel geeignet! **7**. Eine Haftung und Gewährleistung ist bei Nichtbeachtung dieser Unfallverhütungshinweise ausgeschlossen. Änderungen und Verbesserungen ohne vorherige Benachrictigung vorbehalten. **8**. Aufstellung der vitrine bei direkter sonneneinstrahlung vermeiden. **9**. Gerät nich in der Nähe von Wärmequellen wie Öfen, Heizkörper usw. nicht Aufstellen. **10**. Sicherstellen, daß der abstand der Lüftungsgitter am Aggregat von der Wand mindestens 30cm beträgt. **11**. Denken Sie daran, dass die ausgestellten Produkte nicht über die Ablagen oder Gitter hinnausstrecken dürfen. **12.** Sollte es durch die Luftfeuchtigkeit oder die zu kühlenden Produkte zu außergewöhnlicher Bildung von Eis auf dem Verdampfer kommen, empfehlen wir, den Kompressor auszuschalten und die Ware während des Abtauens bei gleicher Temperatur in dem vorgesehenen Behälter aufzubewahren; andernfalls arbeitet der Kompressor ununterbrochen und verursacht einen unnötigen Energieverbrauch sowie niedrige Leistung. **13**. Die Tür für mindestens 10 cm. unbedingt offen lassen, falls die Vitrine stillstehend und unbenützt bleiben sollte.

Unsere Produkte eignen sich für Innenräume nicht im Aussenbereich von Räumen/Geschäften anbringen.

1. VERPACKUNGSÖFFNUNG

KARTONVERPACKUNG 1a. Das Band durchschneiden und den Karton nach oben herausziehen. **HOLZKISTENVERPACKUNG 1b.** Vorsichtig die Nägel aus den Holzbrettern ziehen. **2**. Die Gabeln des Gabelstaplers zwischen Gerät und Palette oder Kiste schieben. **3.** Gerät anheben. **4.** Palette oder Kiste entfernen. **5.** Gerät auf eine ebene Abstellfläche setzen. **6.** Die Abstandshalter in die eigens dazu bestimmten Löcher auf der Rückseite des Möbels stecken. **7.** Achten Sie darauf, dass sich nichts mehr in der Verpackung befindet, bevor Sie sie fortwerfen. **8**. Trennen Sie die Verpackung nach Materialien, um die Entsorgung zu erleichtern (siehe Abbildung 1).

2. MONTAGE DER GLASABLAGEN

1. Nehmen Sie die verpackten Ablagen vom Boden der Zelle und positionieren Sie sie auf den jeweiligen Halterungen, wobei sie an der Leuchtstoffröhre anliegen müssen (siehe Abb. 2).

3. INNENREINIGUNG

1. Säubern Sie den Innenbereich und die Scheiben nur mit einem weichen Schwamm und neutralen Reinigungsmitteln. **2**. Die Schutzröhre der Leuchtstofflampe nur mit einem weichen befeuchteten Schwamm abreiben. Keine alkohol- oder lösungsmittelhaltigen Produkte benutzen, die die Röhren beschädigen würden. **3.** Mit einem weichen Tuch abtrocknen.

4. AUSSENREINIGUNG

1. Holzflächen mit im Handel erhältlichem Spezialreiniger reinigen. Es handelt sich um lösungsmittelfreie Wasseremulsionen.

5. VERBINDUNG MIT DEM STROMNETZ
1. Netzspannung und -frequenz müssen mit den auf dem am Gerät angebrachten Typenschild **(A)** angegebenen Werten übereinstimmen. **2.** Überprüfen Sie, dass die Steckdose: ***a)*** *Mit einer Erdleitung ausgestattet ist.* ***b)*** *Zu dem auf dem Schild angegebenen Nennstrom passt.* ***c)*** *Gemäß den IEC-Normen mit einer Schutzvorrichtungen ausgerüstet ist: - Thermomagnetschalter mit In = auf dem Schild angegebenem Nennwert. - Differenzial mit einer Ansprechempfindlichkeit von Id = 30 mA.* **3.** Versichern Sie sich, dass am Aufstellungsort keine Explosionsgefahr besteht (AD). **4. V**ersichern Sie sich, dass der Aufstellungsort für den Gebrauch des am Gerät angebrachten Speisekabels geeignet ist: Das angebrachte Kabel: "H05 VVF" ist für Innenräume vorgesehen. **NB:** Wenn das Gerät während des Transports oder der Lagerung sich irrtümlicherweise in horizontaler oder umgedrehter Stellung befand, lassen sie es mindestens 3 Stunden lang in der richtigen Position ruhen, bevor sie es an das Stromnetz anschließen. **5.** Stecker in die Steckdose stecken (keine Dreifachstecker oder Verminderer verwenden) (siehe Abbildung 3).

6. EINSTELLUNG
Das Gerät ist mit Einstellsteuerungen ausgestattet, die sich im unteren Frontbereich **(A)** und im Inneren der Zelle befinden **(B)**(nur 2TV) **1. Kühlschalter:**Zum Einschalten der Kühlanlage. **2. Lichtschalter:**Zum Einschalten der Innenbeleuchtung. **3**. **Thermostat:** Reguliert die Temperatur des Geräts. **Thermometer:** Gibt die Temperatur im Inneren des Geräts an. **NB**: Bei den Modellen 2TV wird nur die Temperatur des unteren Fachs angezeigt. **4. Thermostat:** Reguliert die Temperatur des Geräts (nur oberes Fach). **a)** Das einmalige Drücken der Taste 5 **"SET oder P"** ermöglicht das Ablesen der voreingestellten Temperatur, die durch Drücken der Taste 6 **"UP"** oder 7 **"DOWN"** geändert werden kann. (siehe Abbildung 4).

7. KONTROLLE EINES EINWANDFREIEN BETRIEBS VOR DEM EINRÄUMEN DER WARE
1. Der Stecker muss eingesteckt sein. **2.** Der Schalter der Kühlanlage muss eingeschaltet sein (grünes Licht leuchtet). **3**. Das Thermometer muss einen für die Waren geeigneten Temperaturwert anzeigen. **4.** Die Innenbeleuchtung muss eingeschaltet sein. **5.** Die Tür muss gut geschlossen sein. **6.** Das Gerät darf nicht der direkten Sonneneinstrahlung oder dem Licht von Hochleistungsstrahlern ausgesetzt sein. **7.** Die Raumtemperatur darf nicht über +30°C - RF 55% liegen, für die das Gerät zugelassen ist (Klimaklasse 4). **8.** Der Innenraum muss auf geeignete Weise gefüllt werden, die Ablagen dürfen nicht übermäßig belastet werden und es muss im Inneren Platz für eine gute Zirkulation der Kaltluft gelassen werden.

8. AUSTAUSCH DER MAGNETISCHEN TÜRDICHTUNG
1. Die Tür öffnen. **2.** Die Dichtung mit den Händen aus dem Türprofil herausziehen. **3**. Eine neue Dichtung einsetzen, die sorgfältig überall festgedrückt werden muss (siehe Abbildung 5).

Manual del usuario:

1. Apertura del embalaje
2. Montaje de los estantes de cristal
3. Limpieza del interior
4. Limpieza del exterior
5. Conexión a la red eléctrica
6. Regulación
7. Control del funcionamiento
8. Sustitución del burlete magnético de la puerta

Manuale del manutentore (Pág.46):

1. Limpieza del condensador
2. Limpieza interna
3. Sustitución de las lámparas internas
4. Esquemas eléctrico, esquema equipo refrigeración

E

OBSERVACIONES

Es muy importante conservar el presente manual de instrucciones junto con el aparato para futuras consultas, por razones de seguridad. 1. Este aparato tiene que ser puesto en funcionamiento sólo por personas adultas. No hay que permitir a los niños la manipulación de los mandos y controles como tampoco que jueguen con el producto. **2**. Es prohibido alterar o modificar en cualquier manera las características del aparato. **3**. Los trabajos eléctricos necesarios para la instalación del aparato tienen que ser realizados por un electricista calificado o por una persona competente. **4**. No tratar de reparar el aparato solos. Las reparaciones efectuadas por personas inexpertas pueden causar daños o graves disfunciones. **5** .La asistencia al presente aparato tiene que ser efectuada por un Centro de Asistencia Técnica autorizado. Usar solamente piezas de recambio originales. **6** .El aparato es apto para la conservación de productos alimenticios solamente. **7**. La casa fabricante declina toda responsabilidad en el caso de que estas normas contra accidentes no fueran respetadas. Además se reserva el derecho de aportar modificaciones por mejorías técnicas sin ningún preaviso. **8**. Evitar la instalación del aparato cerca de los rayos solares. **9**. No instalar el aparto cerca de fuentes de calor tales como estufas termosifones,etc. **10**. Mantener alejadas de paredes las rejillas de ventilación del grupo compresor a una distancia no inferior a los 30cm. **11**. Recordarse de que los productos no deben salir fuera del perímetro de las estantes o bandejas. **12**. Si se verificase una producción anómala de hielo en el evaporador, causado bien por la humedad del aire o de los productos que se quieren refrigerar, les aconsejamos que paren el compresor y que saquen y coloquen los alimentos en específicos contenedores refrigerados a la misma temperatura y durante el tiempo necesario para la descongelación. De no hacerlo así, el compresor funcionará siempre provocando un consumo de energía eléctrica inútil y con un escaso rendimiento. **13**. Si el aparto està parado y inutilizado, es indispensable dejar la puerta abierta, al menos 10 cm.

Nuestros productos son para el interior, non instalarlos en el exterior de los locales/tiendas.

1. APERTURA DEL EMBALAJE

EMBALAJE EN CAJA DE CARTÓN 1a. Cortar la cinta, sacar la caja hacia arriba. **EMBALAJE EN CAJÓN DE MADERA 1b.** Desclavar las tablas de madera, teniendo cuidado con los clavos. **2.** Introducir las horquillas del elevador entre el equipo y la paleta o caja. **3.** Levantar el equipo. **4.** Eliminar la paleta o caja. **5.** Colocar el equipo en un plano horizontal nivelado. **6.** Fijar los distanciadores en los orificios del panel posterior del mueble. **7.** Antes de desechar el embalaje verificar si quedó algo adentro. **8.** Separar los materiales del embalaje según la composición para facilitar su eliminación (Véase fig. 1).

2. MONTAJE DE LOS ESTANTES DE CRISTAL

1. Tomar los estantes empaquetados del fondo de la celda y colocarlos sobre los soportes correspondientes cerca del tubo fluorescente (Véase figura 2).

3. LIMPIEZA DEL INTERIOR

1. Limpiar el interior y los cristales con una esponja blanda y detergentes neutros. **2.** Limpiar el tubo de protección de la lámpara fluorescente evitando el uso de productos que contengan alcohol u otros solventes ya que podrían dañar los tubos; utilizar sólo una esponja blanda humedecida. **3.** Secar con un paño suave.

4. LIMPIEZA DEL EXTERIOR

1. Limpiar las superficies de madera con productos específicos que se encuentran normalmente en el mercado, a base de emulsiones acuosas, sin solventes.

5. CONEXIÓN A LA RED ELÉCTRICA
1. Fijarse bien que la tensión y la frecuencia de la red correspondan a las indicadas en la placa **(A)** colocada sobre el equipo. **2.** Asegurarse de que la toma de alimentación: ***a)*** *Tenga un conductor de protección de tierra.* ***b)*** *Sea apta para la corriente nominal (In) especificada en la placa.* ***c)*** *Tenga protecciones según las normas IEC: Interruptor magnetotérmico diferencial con In = valor nominal indicado en la placa con sensibilidad Id = 30 mA.* **3.** Verificar que en el ambiente no haya peligro de explosión (AD). **4.** Verificar que el ambiente sea adecuado al uso del cable de alimentación montado en el equipo: El cable montado es **"**H05 VVF", idóneo para ambientes interiores. **Nota:** Si durante el transporte o el almacenamiento el equipo ha estado en una posición errónea es necesario dejarlo descansar por lo menos tres horas en la posición correcta antes de conectarlo a la alimentación eléctrica. **5.** Introducir el enchufe en la toma (no utilizar clavijas triples ni reducciones) (Véase figura 3).

E

6. REGULACIÓN
El equipo tiene mandos de regulación situados del lado delantero inferior **(A)** y en el interior de la celda **(B)** (sólo 2TV). **1. Int. refrigeración:** Sirve para encender la instalación refrigeradora. **2. Int. luz:** Sirve para encender la luz interna. **3. Termostato:** Ajusta la temperatura del equipo. **Termómetro:** Indica la temperatura del interior del equipo. **NOTA:** En los modelos 2TV se indica sólo la temperatura del espacio inferior. **4. Termostato:** Ajusta la temperatura del equipo (sólo espacio superior). **a)** Si se pulsa la tecla **5 "SET o P"** (una vez) se visualizará la temperatura programada, que podrá modificarse con las teclas **6 "UP"** y **7 "DOWN"** (Véase figura 4).

7. CONTROL DEL FUNCIONAMIENTO, ANTES DE INTRODUCIR LA MERCANCÍA
CONTROLAR QUE: 1. El enchufe esté conectado. **2.** El interruptor del equipo frigorífico esté conectado, con la luz verde encendida. **3.** El termómetro indique un valor de temperatura apto para los productos a conservar. **4.** Las luces internas estén encendidas. **5.** La puerta esté bien cerrada. **6.** No haya irradiaciones solares o de faros de potencia elevada directamente encima del equipo. **7.** La temperatura ambiente no sea superior a +30° C y la humedad relativa al 55% (Clase climática 4.) **8.** El espacio interior esté adecuadamente cargado, sin pesos excesivos en las estanterías para garantizar la circulación interna de aire frío.

8. SUSTITUCIÓN DEL BURLETE MAGNÉTICO DE LA PUERTA
1. Abrir la puerta. **2.** Sujetar el burlete y sacarlo del encastre del perfil de la puerta. **3.** Sustituirlo con un burlete nuevo, cuidando de presionarlo sucesivamente a lo largo de todo el perímetro (Véase figura 5).

Guide de l'opérateur:

1. Déballage
2. Montage des tablettes en verre
3. Nettoyage interne
4 nettoyage externe
5. Branchement au réseau électrique
6. Réglage
7. Contrôle du fonctionnement régulier
8. Remplacement du joint magnétique de la porte

Manuel du préposé à l'entretien (Pag.46):

1. Nettoyage du condensateur
2. Nettoyage interne
3. Remplacement des lampes internes
4. Schema electrique, schema installation de refrigeration

F

AVERTISSEMENTS

Il est très important que ce manuel de mode d'emploi soit bien rangé pour de futures consultations mais aussi pour des raisons de sécurité. 1. Seuls des adultes devront faire fonctionner cet appareil. Ne pas laisser des enfants toucher les commandes ou jouer avec l'appareil. **2**. Il est interdit d'altérer ou de modifier les caractéristiques de l'appareil. **3**. Les travaux électriques nécessaires pour l'installation de l'appareillage doivent être exécutés par un électricien qualifié ou par une personne compétente. **4**. Ne jamais essayer de réparer l'appareil tout seuls. Des réparations effectuées par des personnes inexpérimentées peuvent provoquer de graves dommages. **5**. L'assistance à cet appareil doit être effectué par un Centre de Service Après-Vente autorisé. Utiliser seulement des pièces de rechange originales. **6**. L'appareillage n'est pas adapté pour la conservation de denrées non alimentaires. **7**. Le Constructeur décline toute responsabilité au cas où les normes en faveur de la prévention des accidents de travail, n'étaient pas respectées. En outre, il se réserve le droit d'apporter toutes les modifications qu'il jugera utiles, sans aucun préavis. **8**. Eviter d'exposer l'appareil directèment aux rayons du soleil. **9**. N'installè pas l'appareil près soucer de chaleur comme radiateurs, calorifères etc. **10**. Mantenir les grilles de ventilation du groupe compresseur loin de murs au moins 30cm. **11**. Rappelez-vous que les produits exposés ne doivent pas dépasser du périmètre des étagères ou des grilles. **12**. Si vous deviez constater une formation anormale de givre sur l'évaporateur, provoqué par l'humidité de l'air ou par les produits à réfrigérer, nous vous conseillons de fermer le compresseur et de disposer la marchandise dans un récipient réfrigéré à la même température pour toute la durée nécessaire au dégivrage ; si vous laissez l'appareil dans ces conditions, le compresseur fonctionnera en continu, ce qui aura pour conséquence une consommation inutile de courant électrique et un faible rendement de l'appareil. **13**. Si l'appareil reste inutilisée et donc arrêtée, il est indispensable de laisser une ouverture de porte d'un minimum de 10 cm.

Nos produits sont conçus pour utilisation à l'intérieur: ne pas installer à l'extérieur des locaux/magasins.

1. DÉBALLAGE

EMBALLAGE DANS DES BOÎTES EN CARTON 1a. Enlever les bandes qui cerclent l'emballage et dégager le carton vers le haut. **EMBALLAGE DANS DES CAISSES EN BOIS 1b.** Déclouer les planches de bois en faisant attention aux clous. **2**. Enfiler les fourches de l'élévateur entre l'appareil et la palette ou la caisse. **3.** Soulever la vitrine réfrigérée. **4.** Éliminer la palette ou la caisse. **5.** Poser l'appareil sur un plan horizontal nivelé. **6.** Fixer les entretoises dans les trous prévus à cet effet à l'arrière du meuble. **7.** S'assurer de n'avoir rien laissé dans l'emballage avant de le jeter. **8**. Séparer les matières de l'emballage selon leur composition, afin d'en faciliter l'élimination (voir illustration 1).

2. MONTAGE DES TABLETTES EN VERRE

1. Enlever les tablettes emballées du fond de la cellule et les positionner sur les supports correspondants, en les tenant près du tube fluorescent (voir illustration 2).

3. NETTOYAGE INTERNE

1. Nettoyer les parties internes et les vitres à l'aide d'une éponge souple et de détergents neutres.
2. Nettoyer le tube de protection de la lampe fluorescente en évitant d'utiliser des produits contenant de l'alcool ou d'autres solvants qui abîmeraient les tubes. N'utiliser qu'une éponge souple humidifiée.
3. Essuyer à l'aide d'un chiffon mœlleux.

4 NETTOYAGE EXTERNE

1. Nettoyer les surfaces en bois avec des produits spécifiques, communément en vente dans le commerce, à base d'émulsions aqueuses et sans solvants.

5. BRANCHEMENT AU RÉSEAU ÉLECTRIQUE
1. S'assurer que la tension et la fréquence du réseau correspondent à celles qui figurent sur la plaquette **(A)** située sur l'appareil. **2.** S'assurer que la prise d'alimentation est : **a)** *dotée d'un conducteur de mise à la terre ;* **b)** *adaptée au courant nominal spécifié sur la plaquette ;* **c)** *dotée des protections conformément aux normes IEC* **:** *- Interrupteur magnétothermique avec In = valeur nominale indiquée sur la plaquette. - Différentiel avec sensibilité Id = 30 mA.* **3.** S'assurer qu'il n'y a aucun danger d'explosion (AD) dans le local. **4.** S'assurer que le câble d'alimentation monté sur l'appareil convient au local**:** le câble monté **«**H05 VVF» est prévu pour des usages internes. **N.B.:** en cas de positionnement incorrect de la vitrine réfrigérée, dans le sens horizontal ou renversée, durant le transport ou le stockage, la laisser reposer au moins 3 heures dans une position correcte avant de la mettre sous tension. **5.** Introduire la fiche dans la prise (ne pas utiliser de prises triples ni d'adaptateurs) (voir illustration 3).

F

6. RÉGLAGE
La vitrine est dotée de commandes de réglage situées dans la partie frontale inférieure **(A)** et à l'intérieur de la cellule **(B)** (uniquement 2TV) **1. Int. de réfrigération :** il sert à allumer le système de réfrigération. **2. Int. lumière :** il sert à allumer la lumière interne. **3. Thermostat :** il régle la température de la vitrine. **Thermométre** : il indique la température à l'intérieur de la vitrine. **N.B.** : Seule la température du logement inférieur est indiquée sur les modèles 2TV. **4. Thermostat :** il régle la température de la vitrine (uniquement celle du logement supérieur). **a)** Appuyer une fois sur la Touche **5 « SET ou P »** pour visualiser la température programmée qu'il sera possible de modifier au moyen de la Touche **6 « UP »** ou de la Touche 7 **« DOWN »** (voir illustration 4).

7. CONTRÔLE DU FONCTIONNEMENT RÉGULIER
CONTRÔLER QUE: **1.** La fiche est branchée. **2.** L'interrupteur de l'installation frigorifique est activé et le voyant vert allumé. **3.** Le thermomètre indique une température adéquate pour la marchandise.
4. L'éclairage interne est activé. **5**. La porte est bien fermée. **6.** L'appareil n'est pas directement exposé aux rayons du soleil ou à la lumière de projecteurs à puissance élevée. **7.** La température ambiante ne dépasse pas les +30°C H. R. 55% prévus pour l'appareil (Classe climatique 4). **8.** Le logement interne est chargé de façon adéquate, sans qu'un poids excessif ne pèse sur les tablettes et que l'espace pour une bonne circulation interne de l'air froid est suffisant.

8. REMPLACEMENT DU JOINT MAGNÉTIQUE DE LA PORTE
1. Ouvrir la porte. **2.** Saisir le joint et l'extraire du profil de la porte. **3**. Le remplacer par un nouveau joint en ayant soin de bien le fixer en appuyant sur tout le périmètre (voir illustration 5).

Bedieningshandleiding:

1. Uitpakinstructies
2. Montage van de glasplaten
3. Het reinigen van de binnenkant
4. Het reinigen van de buitenkant
5. Het aansluiten van de elektriciteit
6. De bediening
7. Controle van een goede werking
8. Vervanging van de magnetische dichting van de deur

Onderhoudshandleiding (Blz. 46):

1. Het reinigen van de koelinstallatie
2. Het reinigen van de binnenkant
3. Het vervangen van de binnenverlichting
4. Elektrisch schema, Schema van de koeleenheid

NL

WAARSCHUWINGEN

It is most important that this instruction booklet is kept together with the appliance both for future reference and for reasons of safety. 1. Dit apparaat mag alleen door volwassenen bediend worden. Laat niet toe dat kinderen met dit produkt spelen of aan de bedieningsknoppen komen. **2**. Pogingen om de hoofdfuncties of karakteristiek van dit apparaat te veranderen of aan te passen in welke vorm dan ook kunnen gevaarlijk zijn. **3**. De aansluiting van de elektriciteit moet uitgevoerd worden door gekwalificeerde electriciens of ander bevoegd personeel. **4.** Probeer nooit zelf reparaties uit te voeren. Door onvakkundige reparaties kunnen grote schade en storingen veroorzaakt worden. **5**. Voor technische hulpverlening moet men zich wenden tot een bevoegde service dienst. Bij het vervangen van onderdelen alleen originele onderdelen gebruiken. **6**. Deze apparatuur is alleen geschikt voor de opslag van levensmiddelen. **7**. De fabrikant van deze apparatuur is niet verantwoordelijk voor de gevolgen van misbruik of handelingen in strijd met deze veiligheidsinstrukties. Bovendien behoudt zij het recht verbeteringswerkzaamheden uit te voeren zonder er melding van te maken. **8**. Installeer de vitrine niet rechtstreeks in de zon. **9.** Installeer het apparaat niet in de buurt van warmtebronnen, zoals kachels, centrale verwarming enz. **10**. Houd de ventilatieroosters van de compressorgroep ten minste 30cm van de wand. **11**. Denk eraan dat de tentoongestelde producten niet buiten de omtrek van de schappen of roosters mogen steken. **12**. Bij abnormale ijsvorming op de verdamper die wordt veroorzaakt door de luchtvochtigheid of door de te koelen producten, is het raadzaam de compressor uit te schakelen en de waren in een geschikte op dezelfde temperatuur gekoelde houder te plaatsen voor de tijd die nodig is voor het ontdooien; als dit niet gebeurt, zal de compressor voortdurend werken met als gevolg een onnodig energieverbruik en een lage prestatie. **13**. Als de vitrine stilstaat en niet wordt gebruikt, moet de deurminstens 10 cm open worden gelaten.

Onze producten zijn bedoeld voor binnengebruik installeer ze niet buiten vertrekken/winkels.

1. UITPAKINSTRUCTIES

KARTONNEN VERPAKKING 1a. Snijd omliggend tape door. Verwijder de kartonnen verpakking door deze naar boven te schuiven. **HOUTEN KIST 1b.** Haal de spijkers voorzichtig uit het hout. **2**. Schuif de vorken van de vorklift tussen het apparaat en de pallet of kist. **3**. Til het apparaat op. **4**. Verwijder de pallet of kist. **5**. Plaats het apparaat op een vlakke horizontale bodem. **6**. Bevestig de steunen in de daarvoor bestemde openingen aan de achterkant van het meubel. **7**. Controleer dat de verpakking helemaal leeg is, alvorens deze weg te gooien. **8.** Scheid de verschillende materialen van de verpakking om het verwerken ervan te vergemakkelijken (zie fig. 1).

2. MONTAGE VAN DE GLASPLATEN

1. Neem de verpakte glasplaten die zich op de bodem van de cel bevinden en zet deze op de bijbehorende steunen. Plaats deze tegen de tl-buis (zie fig. 2).

3. HET REINIGEN VAN DE BINNENKANT

1. Reinig de binnenkant en de glaswanden alleen met een zachte spons en neutrale schoonmaakmiddelen. **2**. Reinig de bescherming van de tl-buis en gebruik hierbij geen producten die alcohol of andere oplosmiddelen bevatten, omdat deze de buizen beschadigen. Gebruik alleen een zachte vochtige spons. **3**. Afdrogen met een zachte doek.

4. HET REINIGEN VAN DE BUITENKANT

1. De houten oppervlakken dienen gereinigd te worden met speciale producten op waterbasis en vrij van oplosmiddelen, die gewoon in de handel verkrijgbaar zijn.

5. HET AANSLUITEN VAN DE ELEKTRICITEIT
1. Controleer of de netspanning en de frequentie overeenkomt met die aangegeven op het typeplaatje **(A)** dat zich op het apparaat bevindt. **2**. Controleer of het stopcontact de volgende technische eigenschappen heeft: ***a)*** *Voorzien van aardleiding.* ***b)*** *Geschikt voor de nominale netspanning zoals aangegeven op het typeplaatje.* ***c)*** *Voorzien van de beschermingen zoals voorgeschreven in de IEC normen: - Contactverbreker met In = nominale waarde zoals vermeld op het plaatje met de technische gegevens. - Aardlekschakelaar met Id gevoeligheid = 30mA.* **3.** Controleer of er in de ruimte van installatie geen gevaar voor explosie bestaat (AD). **4**. Controleer dat de ruimte geschikt is voor de voedingskabel die aan het apparaat gemonteerd is. De voedingskabel die op het toestel aangesloten is, is: H05 VVF geschikt voor gebruik binnenshuis. **N.B.** Indien het apparaat tijdens het transport of de opslag per ongeluk horizontaal of op zijn kop is neergezet, dient u deze minstens 3 uur op de juiste stand te laten rusten, alvorens deze op het elektriciteitsnet aan te sluiten. **5.** Steek de stekker in het stopcontact (gebruik geen driewegstekkers en verloopstekkers) (zie fig. 3).

NL

6. DE BEDIENING
Het apparaat is voorzien van bedieningsknoppen die zich onderaan voor **(A)** en binnenin de cel **(B)** (alleen 2TV) bevinden. **1. Schakelaar koeling:** deze dient om de koelinstallatie in te schakelen.
2. Lichtschakelaar: deze dient om de binnenverlichting in te schakelen. **3. Thermostaat:** Deze regelt de temperatuur binnenin het apparaat. **Thermometer**: Deze geeft de temperatuur van het apparaat aan.
N.B.: Bij de 2TV modellen wordt alleen de temperatuur van de onderste ruimte aangeduid.
4. Thermostaat: Deze regelt de temperatuur van het apparaat (alleen in de bovenste ruimte). **a**) Wanneer u éénmaal op toets **5 "SET of P"** drukt, wordt de ingestelde temperatuur weergegeven. Deze kan gewijzigd worden door op toets **6 "UP"** of toets **7 "DOWN"** te drukken (zie fig. 4).

7. CONTROLE VAN EEN GOEDE WERKING
1. De stekker zit in het stopcontact. **2**. De schakelaar van de koelinstallatie is ingeschakeld en het groene lampje brandt. **3**. De thermometer geeft een temperatuur aan die geschikt is voor de waren. **4**. De binnenverlichting is ingeschakeld. **5**. De deur is goed gesloten. **6**. Er zijn geen zonnestralen of felle lampen rechtstreeks op het apparaat gericht. **7**. De omgevingstemperatuur is niet hoger dan +30ºC - R.V. 55%, waarvoor het apparaat geschikt is (Klimaatklasse 4). **8**. De interne ruimte is goed geladen, zonder de platen te zwaar te belasten. Er is voor genoeg ruimte gezorgd, voor een goede interne circulatie van de koude lucht.

8. VERVANGING VAN DE MAGNETISCHE DICHTING VAN DE DEUR
1. Open de deur. **2.** Pak de dichting en trek deze door de rand van de deur naar buiten. **3.** Plaats een nieuwe dichting en druk deze rondom goed aan (zie fig. 5).

Manual do operador:

1. Abertura da embalagem
2. Montagem das prateleiras de cristal
3. Limpeza interna
4. Limpeza externa
5. Ligação à rede eléctrica
6. Regulação
7. Controlo de um regular funcionamento
8. Substituição do vedante magnético da porta

Manual do ténico de manutenção (Pag.46):

1. Limpeza do condensador
2. Limpeza interna
3. Substituição das lâmpadas internas
4. Esquema eléctrico,Esquema do sistema de arrefecimento

P

ADVERTÊNCIAS

É muito importante que este manual de instruções seja conservado junto com a aparelhagem para consultações futuras, por motivos de segurança. 1. Esta aparelhagem deve entrar em função só através da intervenção de pessoas adultas. Não permita às crianças de modificar os comandos ou brincar com o produto. **2.** É arriscado alterar, ou de qualque modo, modificar as características do produto. **3**. Os trabalhos eléctricos necessários para a instalação da aparelhagem devem ser realizado por electricista qualificado ou por pessoa competente. **4**. Não tente nunca consertar a máquina sem nenhuma ajuda. Reparações efetuadas por pessoas inexperientes podem causar danos ou graves disfunções. **5**. A assistência para este produto deve ser efetuada por um Centro de Assistência Técnica autorizado. Use só peças de troca originais. **6.** A aparelhagem não é adequada para a conservação de produtos diferentes daqueles alimentares. **7**. A casa construtora declina toda e qualquer responsabilidade no caso em que estas normas contra acidentes não forem respeitadas. Além disto, se reserva o direito de realizar modificações melhorativas sem nenhum pré-aviso. **8**. Evitar de instalar a vitrina directamente sob os raios do sol. **9**. Não instalar o aparelho em proximidades de fontes de calor tais como aquecedores, caloríficos, etc. **10**. Manter as grelhas de ventilação do grupo compressor distante das paredes pelos menos de uns 30 cm.**11**. Recorde-se de não deixar os produtos expostos sobressair fora do perímetro das prateleiras ou grelhas.**12**. Ao se verificar formação anor-mal de gelo no evaporador, causado pela humidade do ar ou pelos produtos a serem refrigerados, aconselhamos parar o compressor e pôr a mercadoria num apropriado contentor refrigerado com a mesma temperatura, durante o tempo necessário para o descongelamento; caso contrario o compressor funcionará continuamente provocando um inútil consumo de energia eléctrica e pouco rendimento. **13**. Se a vitrina ficar parada e inutilizada, é indispensável deixar a portaaberta no mínimo uns 10 cm.

Os nossos productos destinam-se a ser utilizados em interiores è favour de não os instalr em zones exteriores a edificios.

1. ABERTURA DA EMBALAGEM

EMBALAGEM EM CAIXA DE CARTÃO 1a. Corte a fita e extraia a caixa por cima. **EMBALAGEM EM CAIXA DE MADEIRA 1b**. Despregue as tábuas de madeira, tomando cuidado com os pregos. **2.** Introduza os garfos do elevador entre a aparelhagem e o pallet ou caixa. **3.** Eleve a aparelhagem. **4.** Elimine o pallet ou a caixa. **5.** Posicione a aparelhagem num plano horizontal nivelado. **6.** Fixe os distanciadores nos próprios furos na parte traseira do móvel. **7.** Preste cuidado para não deixar nenhum elemento na embalagem antes de deitá-la. **8**. Separe os materiais da embalagem de acordo com a sua composição para facilitar a eliminação (ver a fig. 1).

2. MONTAGEM DAS PRATELEIRAS DE CRISTAL

1. Extraia as prateleiras embaladas no fundo da cela e coloque-os nos relativos suportes mantendo-os encostados ao tubo fluorescente (ver a fig. 2).

3. LIMPEZA INTERNA

1. Limpe as partes internas e as vidraças apenas com uma esponja macia e detergentes neutros.
2. Limpe o tubo de protecção da lâmpada fluorescente evitando o uso de produtos que contenham álcool ou outros solventes, que podem estragar os tubos; utilize apenas uma esponja macia humedecida.
3. Enxugue com um pano macio.

4. LIMPEZA EXTERNA

1. As superfícies de madeira devem ser limpas com produtos específicos que se encontram normalmente em comércio, a base de emulsões aquosas, sem solventes.

5. LIGAÇÃO À REDE ELÉCTRICA

1. Verifique se a tensão e a frequência da rede correspondem às indicadas na placa **(A)** posta na aparelhagem. **2.** Verifique se a tomada de alimentação está: ***a)*** *Munida de um condutor de ligação à terra.* ***b)*** *Adequada à corrente nominal especificada na placa.* ***c)*** *Munida das protecções de acordo com as normas IEC: - Interruptor termomagnético com In = valor nominal indicado na placa - Diferencial com sensibilidade Id = 30 mA.* **3**. Verifique se no ambiente não há perigo de explosão (AD). **4.** Verifique se o ambiente está adequado ao uso do cabo de alimentação montado na aparelhagem; o cabo montado é do tipo **"H05 VVF"** para ambientes internos. **NOTA**. Se durante o transporte ou o armazenamento a aparelhagem for colocada de modo errado na posição horizontal ou virada, deixe-a na condição de repouso por pelo menos 3 horas na posição correcta antes de ligar a alimentação. **5**. Introduza a ficha na tomada (não utilize fichas triplas nem reduções) (ver a Fig. 3).

6. REGULAÇÃO

A aparelhagem possui comandos de regulação situados na parte frontal inferior **(A)** e no interior da cela **(B)** (apenas para 2TV) **1. Int. de arrefecimento:** serve para ligar o sistema de arrefecimento. **2. Int. da luz:** serve para acender a luz interna. **3. Termostato:** regula a temperatura da aparelhagem. **Termómetro:** indica a temperatura no interior da embalagem. **NOTA:** nos modelos 2TV, é indicada apenas a temperatura do compartimento do inferior. **4. Termostato:** regula a temperatura da aparelhagem (apenas do compartimento superior). **a)** Ao carregar na Tecla **5 "SET o P"** uma vez, visualiza-se a temperatura seleccionada, que poderá ser modificada actuando na Tecla **6 "UP"** ou na Tecla **7 "DOWN"** (ver a Fig. 4).

P

7. CONTROLO DE UM REGULAR FUNCIONAMENTO

Verifique se: 1. A ficha está ligada. **2.** O interruptor do sistema frigorífico está activado, com a luz verde acesa. **3.** O termómetro indica um valor adequado às mercadorias. **4.** As luzes internas estão acesas. **5.** A porta está bem fechada. **6.** Não há raios solares ou de faróis com elevada potência a reflectir directamente na aparelhagem. **7.** A temperatura ambiente não é superior a +30 °C - Hum. Rel. 55%, pela qual a aparelhagem está habilitada (Classe climática 4). **8.** O compartimento interno está carregado adequadamente, sem um peso excessivo nas prateleiras, deixando espaços suficientes para uma boa circulação interna do ar frio.

8. SUBSTITUIÇÃO DO VEDANTE MAGNÉTICO DA PORTA

1. Abra a porta. **2.** Segure o vedante com as mãos e extraia-o do encaixe no perfil da porta. **3.** Substitua com o novo vedante, prestando atenção para premir em sucessão em todo o perímetro (ver a Fig. 5).

Manual för operatören:

1. Anvisningar för uppackning
2. Montering av glashyllor
3. Invändig rengöring
4. Utvändig rengöring
5. Nätanslutning
6. Reglering
7. Kontroll av utrustningens funktion
8. Utbyte av dörrens stängningsmekanism

Manual för underhållspersonalen (sid. 46):

1. Rengöring av kondensorn
2. Invändig rengöring
3. Utbyte av inre belysning
4. Elschema, Ritning över kylenhet

S

FÖRSIKTIGHETSÅTGÄRDER
Det är mycket viktigt att denna bruksanvisning förvaras i anslutning till apparaten för framtida behov och av säkerhetsskäl. 1. Denna apparat får endast användas av vuxna personer. Låt aldrig minderåriga fingra på reglagen eller leka med produkten. **2**. Det är riskfyllt att modifiera apparatens egenskaper. **3**. Arbeten på elsystemet i samband med installering av apparaten bör utföras av en kvalificerad elektriker eller en kompetent person. **4**. Försök aldrig att reparera apparaten på egen hand. Reparationer utförda av ej kvalificerade personer kan orsaka skador och allvarliga funktionsfel. **5**. Service av denna produkt ska utföras av en auktoriserad serviceverkstad. Använd endast originalreservdelar. **6**. Apparaten är inte avpassad för att förvara andra varor än livsmedel. **7**. Tillverkaren avsäger sig allt ansvar om dessa säkerhetsföreskrifter inte respekteras. Vidare förbehålls rätt till ändringar utan varsel. **8**. Undvik att installera montern under direkt solljus. **9**. Installera inte apparaten i närheten av värmekällor (t.ex. kaminer, element o.s.v.). **10**. Se till att kompressorns ventilationsgaller placeras på ett avstånd på 30 cm från väggar. **11**. Placera inte produkter i montern som är större än hyllornas och gallrens omkrets. **12**. Om det bildas för mycket is på evaporatorn p.g.a. luftfuktighet eller varor som ska nedkylas rekommenderas det att stanna kompressorn och placera varorna i en lämplig kylbehållare med samma kyltemperatur under avfrostningen. I motsatt fall fortsätter kompressorn att fungera med hög energiförbrukning och dålig effekt. **13**. Det är nödvändigt att lämna luckan öppen (min. 10 cm) om montern inte används.

Våra produkter är avsedda att användas inomhus - installera dem inte utanför lokalen/affären.

1. ANVISNINGAR FÖR UPPACKNING
FÖRPACKNING I PAPPKARTONG 1a. Skär av tejpen. Avlägsna pappkartongen genom att skjuta den uppåt. **FÖRPACKNING I TRÄLÅDA 1b**. Dra försiktigt ur spikarna ur trälådan**. 2.** För in truckgafflarna mellan anordningen och pallen eller lådan. **3**. Lyft disken **4.** Kassera pallen eller lådan. **5**. Placera skåpet på ett jämnt horisontellt plan. **6.** Fäst distansbrickor i hålen på skåpets baksida. **7**. Se upp innan du kastar bort förpackningen så att du inte lämnat kvar något i den. **8.** Skilj på de olika förpackningsmaterialen för att förenkla avfallshanteringen (se fig. 1).

2. MONTERING AV GLASHYLLOR
1. Ta ut hyllorna som är inpackade i botten på facket och positionera dem på konsolerna hållandes nära lysröret (se fig. 2).

3. INVÄNDIG RENGÖRING
1. Använd bara en mjuk svamp och milda rengöringsmedel för att rengöra de inre väggarna och glasen. **2.** Rengör lysrörets genomskinliga skyddsrör. Använd inte medel som innehåller alkohol eller andra lösningsmedel som kan skada lysrören, utan använd en mjuk fuktad svamp. **3.** Torka med en mjuk duk.

4. UTVÄNDIG RENGÖRING
1. Träytorna kan rengöras med särskilda rengöringsmedel som finns i handeln och som består av vattenbaserade emulsioner utan lösningsmedel.

5. NÄTANSLUTNING
1. Se till att nätspänning och nätfrekvens motsvarar vad som står på typskylten **(A)** på apparatens baksida. **2.** Kontrollera att eluttaget är: ***a)*** *försett med en jordad ledning.* ***b)*** *anpassat till typskyltens märkström.* ***c)*** *utrustat med skydd enligt IEC-normer och har: - magnetbrytare med In = det märkvärde som anges på typskylten. - Differential med känslighet Id = 30 mA.* **3.** Se till att det inte finns någon som helst explosionsrisk i omgivningen (AD). **4.** Kontrollera att omgivningen är lämplig för den strömkabel som anslutits till skåpet: Den kabel som anslutits: "H05 VVF" är för inomhusbruk. **OBS:** Om utrustningen under transport eller magasinering ställs på felaktigt sätt, låt den vila minst tre timmar i rätt läge innan du kopplar in strömmen. **5.** Sätt i stickkontakten i vägguttaget (Använd inte grenkontakter eller adaptrar) (se fig. 3).

6. REGLERING
Apparaten är försedd med justerreglage som sitter på den främre lägre delen **(A)** och inuti kylrummet **(B)** (enbart 2TV). **1. Kylbrytare:** För att slå på kylsystemet. **2. Ljusbrytare:** För att tända de inre lamporna. **3. Termostat:** Reglerar temperaturen inuti anordningen. **Termometer:** Anger temperaturen inuti apparaten. **OBS**: På modellerna 2TV visas bara det lägre utrymmets temperatur. **4. Termostat:** Reglerar temperaturen inuti disken (enbart det övre utrymmet). **a)** Tryck på tangent **5 ”SET/P”** en gång för att visa den inställda temperaturen. Denna kan ändras med tangent **6 ”UP”** eller tangent **7 ”DOWN”** (se figur 4).

7. KONTROLL AV UTRUSTNINGENS FUNKTION
1. Kontakten är ansluten. **2.** Kyldiskens strömbrytare är påslagen och att den gröna lampan lyser. **3**. Termometern ska visa rätt värde för matvarorna. **4.** Den invändiga belysningen är inkopplad. **5.** Dörren stängts ordentligt. **6.** Kyldisken inte utsätts för direkt solljus eller kraftig belysning. **7.** Rumstemperaturen inte är mer än +30°C och relevant fuktighet 55% som utrustningen är anpassad för (Klimatklass 4). **8.** Det inre facket måste belastas jämt och hyllorna får inte lastas för tungt. Lämna tillräckligt utrymme för den invändiga kylluftscirkulationen.

8. UTBYTE AV DÖRRENS STÄNGNINGSMEKANISM
1. Öppna dörren. **2.** Ta tag i gummipackningen och dra ut den från inskärningen i dörrkanten. **3.** Byt ut mot ny packning. Var noga med att trycka in över hela ytan för att passa in den (se fig. 5).

Vejledning til operatør:

1. Instruktioner om udpakning
2. Montering af krystalhylderne
3. Indvendig rengøring
4. Udvendig rengøring
5. Tilslutning til strømforsyningen
6. Regulering
7. Funktionskontrol
8. Udskiftning af dørens magnetiske lukkemekanisme

Vejledning til vedligeholdelsespersonale (Side 46):

1. Rengøring af kondensatoren
2. Indvendig rengøring
3. Udskiftning af indvendige pærer
4. Ledningsdiagram, Diagram over køleenheden

DK

ADVARSEL
Det er meget vigtigt, at denne instruktionsanvisning holdes sammen med apparatet både for fremtidige referencer og af sikkerhedshensyn. 1. Dette apparat må kun betjenes af voksne. Man bør ikke tillade børn at benytte reguleringen eller lege med dette produkt. **2**. Forsøg på at ændre eller på anden måde modificere dette produkts hovedfunktioner og egenskaber kan medføre sikkerhedsrisiko. **3**. De elektriske installationer på dette produkt må kun udføres af en elektriker eller anden kompetent person. **4**. Udfør aldrig reparationer uden hjælp. Reparationer af ukyndige kan medføre funktionsfejl eller alvorlige skader. **5**. Reparationer af apparatet skal finde sted ved et autoriseret servicecenter. Anvend udelukkende originale reservedele. **6**. Apparatet er kun egnet til opbevaring af madvarer. **7**. Producenten kan ikke gøres ansvarlig for skader, der opstår som følge af manglende overholdelse af disse normer vedrørende forebyggelse af arbejdsulykker. Producenten forbeholder sig endvidere ret til udførelse af ændringer uden forudgående meddelelse herom, såfremt ændringerne er et led i produktudvikling. **8**. Installér ikke montren på steder med direkte sollys. **9**. Installér ikke apparatet i nærheden af varmekilder (eksempelvis varmeapparater, radiatorer osv.). **10**. Sørg for, at kompressorens udluftningsriste anbringes min. 30 cm fra væggene. **11**. Husk at montren ikke må benyttes til udstilling af produkter, der er større end hyldernes eller ristenes omkreds. **12**. I tilfælde af dannelse af is på fordamperen som følge af fugtighed i luften eller i fødevarerne, som skal afkøles, anbefales det at standse kompressoren og anbringe varerne i køleskab/køledisk, indtil afrimningen har fundet sted. I modsat fald opretholdes kompressorens funktion konstant, hvilket medfører unødigt energiforbrug og reduceret ydelse. **13**. Det er nødvendigt at lade lågen stå åben (min. 10 cm), hvis montren standses og ikke længere skal benyttes.

Vores produkter er beregnet til indendørs brug og må derfor ikke installeres uden for lokalet/forretningen.

1. INSTRUKTIONER OM UDPAKNING
EMBALLERING I PAPKASSE 1a. Skær det omliggende strapbånd over, fjern papkassen ved at trække den opad. **EMBALLERING I TRÆKASSE 1b.** Tag forsigtigt træbrædderne af, men pas på sømmene. **2.** Indsæt truckens gafler mellem apparatet og pallen eller kassen. **3.** Løft apparatet **4.** Fjern pallen eller kassen. **5.** Anbring apparatet på et fuldstændigt vandret underlag**. 6.** Anbring afstandsstykkerne i hullerne til dem på apparatets bagside. **7.** Kontrollér at emballagen er tom, inden den kasseres. **8.** Sortér emballagens forskellige dele på baggrund af materialetypen for at forenkle bortskaffelsen (Jvf. fig. 1).

2. MONTERING AF KRYSTALHYLDERNE
1. Tag de indpakkede hylder ud, som ligger på bunden af kølecellen, og anbring dem på deres støtter. De skal sættes hen mod lysstofrøret (Jvf. fig. 2).

3. INDVENDIG RENGØRING
1. Rengør apparatet indvendigt og ruderne, men udelukkende med en blød svamp og skånsomme rengøringsmidler. **2.** Beskyttelsesrøret til lysstofrøret bør rengøres med en blød svamp. Undgå at anvende rengøringsmidler, der indeholder alkohol eller andre opløsningsmidler, der kan beskadige røret. **3.** Tør efter med en blød klud.

4. UDVENDIG RENGØRING
1. Anvend specifikke rengøringsmidler til træoverflader, der kan anskaffes i handelen. Disse rengøringsmidler skal være baseret på vandemulsioner, og må under ingen omstændigheder indeholde opløsningsmidler.

5. TILSLUTNING TIL STRØMFORSYNINGEN.
1. Kontrollér, at netspænding og -frekvens er i overensstemmelse med angivelserne på skiltet, der er anbragt på apparatet **(A). 2.** Kontrollér, at stikket**:** ***a)*** *er forsynet med en jordleder.* ***b)*** *er passende i forhold til mærkestrømmen.* ***c)*** *er forsynet med beskyttelsesanordninger som foreskrevet i IEC normerne - Termomagnetisk differentialafbryder med In = nominel mærkeværdi - Differentialafbryder med udløsningsstrøm på Id = 30 mA.* **3.** Man skal sikre, at der ikke er fare for eksplosion (AD). **4.** Apparatets forsyningsledning er af typen H05VVF og er egnet til indendørs brug. **N. B.** Hvis apparatet under transport eller opbevaring ved en fejltagelse er blevet anbragt på en forkert led, skal man lade det hvile i mindst 3 timer i den korrekte position, inden man slutter det til el-nettet. **5.**Indsæt stikket i stikkontakten(benyt ikke tredobbelte stik eller adaptere)(Jvf.fig.3)

6. REGULERING
Apparatet er forsynet med kontrolknapper, der anbragt på apparatets forside **(A)** og inde i kølecellen **(B)** (Kun model 2TV). **1. Afbryder til afkøling:** Anvendes til tænding af køleenheden. **2. Afbryder for lamper:** Anvendes til at tænde de indvendige lamper. **3. Termostat:** Regulerer temperaturen af apparatet. **Termometer:** Angiver temperaturen i apparatet. **N. B.** PÅ modeller 2TV angives kun temperaturen i det nederste rum. **4. Termostat:** Regulerer temperaturen af apparatet.(kun i det øverste rum). **a)** Ved at trykke på Tast **5 ”SET eller P”** en gang er det muligt at fremvise den indstillede temperatur, der kan ændres ved hjælp af Tast **6 ”UP”** eller Tast **7 ”DOWN”** (Jvf. fig. 4).

7. FUNKTIONSKONTROL INDEN DER LÆGGES MADVARER I
KONTROLLER AT: 1. Stikket er sat i stikkontakten. **2.** Kontakten til køleenheden er sat i, og at det grønne lys lyser. **3.** Termometeret viser en temperatur, som passer til de aktuelle madvarer. **4.** Det indvendige lys er slået til. **5.** Døren er ordentligt lukket. **6.** Apparatet ikke udsættes for direkte sollys eller en stærk varmelampe på glasskabet. **7.** Rumtemperaturen ikke er højere end den temperatur, som apparatet er indstillet til +30° C -U. R. 55%, som apparatet er indstillet til (Klimaklasse: 4). **8.** Placeringen af varerne inde i apparatet er korrekt og uden overdreven vægt på hylderne, og at der er tilstrækkeligt med plads til at luften kan cirkulere frit inde i apparatet.

8. UDSKIFTNING AF DØRENS MAGNETISKE LUKKEMEKANISME
1. Åbn døren. **2.** Hold på lukkemekanismen med hænderne og fjern den igennem åbningen i dørens kant. **3**. Indsæt den nye mekanisme ved at sikre sig den er trykket ordentligt på plads hele vejen rundt. (Jvf. fig. 5).

Käyttöopas:

1. Pakkauksen avausohjeet
2. Kristallihyllyjen asennus
3. Sisäpuolen puhdistus
4. Ulkopuolen puhdistus
5. Liitäntä sähköverkkoon
6. Säätö
7. Asianmukaisen toiminnan tarkistus
8. Oven magneettisen tiivisteen vaihtaminen

Huolto-opas (sivu 46):

1. Kondensaattorin puhdistus
2. Sisäpuolen puhdistus
3. Sisälamppujen vaihtaminen
4. Johtojen kaavakuva, Jäähdytyslaitteen kaavakuva

FIN

VAROITUKSIA
On erittäin tärkeää turvallisuuden kannalta, että ohjekirja säilytetään laitteen ohessa tulevaa käyttöä varten. 1. Laitetta saavat käyttää ainoastaan aikuiset. Älä anna lasten koskea käyttölaitteisiin tai leikkiä tuotteella. **2**. Tuotteen ominaisuuksien muuttaminen on vaarallista. **3**. Laitteen sähköasennuksen saa suorittaa ainoastaan ammattitaitoinen sähköasentaja tai joku muu asiantunteva henkilö. **4**. Älä yritä koskaan korjata laitetta itse. Ammattitaidottomien henkilöiden suorittamat korjaukset saattavat aiheuttaa vaurioita tai toimintahäiriöitä. **5**. Tuotteen saa huoltaa ainoastaan valtuutettu tekninen huoltokeskus. Käytä ainoastaan alkuperäisiä varaosia. **6**. Laite soveltuu ainoastaan elintarvikkeiden säilytykseen. **7**. Valmistaja vapautuu kaikesta vastuusta, jos turvamääräyksiä ei noudateta. Lisäksi valmistaja pidättää itselleen oikeuden suorittaa laitteen toimintaa parantavia muutoksia ilman ennakkoilmoitusta. **8**. Älä asenna vitriiniä suoraan auringonvaloon. **9**. Älä asenna laitetta lähelle lämpöä tuottavia laitteita, kuten lämmittimiä, lämpöpattereita jne. **10**. Jätä kompressoriyksikön ritilöiden ja seinien välille vähintään 30 cm etäisyys. **11**. Muista, että esillä olevien tuotteiden ei tule työntyä ulos hyllyiltä tai ritilöiltä. **12**. Jään muodostuminen haihduttimeen on epänormaalia ja johtuu ilman kosteudesta tai säilytettävistä tuotteista. Suorita sulatus: aseta tuotteet sulatuksen ajaksi astiaan, joka on jäähdytetty samaan lämpötilaan kuin laite, ja pysäytä kompressori. Muuten kompressori toimii jatkuvasti kuluttaen turhaan sähköä ja antaen heikon tuloksen**. 13**. Jos vitriiniä ei käytetä, jätä ovi auki vähintään 10 cm; tämä on erittäin tärkeää.

Tuotteemme on tarkoitettu sisäkäyttöön - älä asenna toimitilan/liikkeen ulkopuolelle.

1. PAKKAUKSEN AVAUSOHJEET
PAHVIPAKKAUKSET 1a. Leikkaa ympäröivä teippi, poista laatikko yläkautta nostamalla. **PUUPAKKAUS 1b**. Irrota naulat varovasti puupakkauksesta. **2**. Aseta trukin haarukat laitteen ja kuormalavan tai laatikon väliin. **3.** Nosta laite. **4.** Poista kuormalava tai laatikko. **5.** Aseta laite tasaiselle vaakapinnalle. **6.** Kiinnitä välikappaleet laitteen takaosassa oleviin reikiin. **7.** Varmista, ettei pakkauksen sisälle jää mitään ennen sen hävittämistä. **8.** Lajittele pakkausmateriaalit niiden koostumuksen mukaan pakkausten hävittämisen helpottamiseksi (katso kuva 1).

2. KRISTALLIHYLLYJEN ASENNUS
1. Kristallihyllyt ovat kylmäkaapin pohjalla olevassa pakkauksessa. Pura hyllyt pakkauksesta ja asettele ne vastaaviin kannattimiin loisteputken lähelle (katso kuva 2)

3. SISÄPUOLEN PUHDISTUS
1. Puhdista sisäosat ja lasit ainoastaan pehmeällä sienellä ja neutraalilla puhdistusaineella. **2.** Puhdista loistelampun suojalevy. Älä käytä alkoholia sisältäviä tuotteita tai muita liuotteita, jotka vahingoittavat putkia. Käytä ainoastaan pehmeää, kosteaa sientä. **3.** Kuivaa pehmeällä kankaalla.

4. ULKOPUOLEN PUHDISTUS
1. Puupinnat on puhdistettava markkinoilta yleisesti saatavilla erikoistuotteilla, jotka ovat vesipohjaisia eivätkä sisällä liuotinaineita.

5. LIITÄNTÄ SÄHKÖVERKKOON
1. Varmista, että sähköverkon jännite ja taajuus vastaavat laitteeseen kiinnitetyn kyltin **(A)** arvoja.
2. Varmista, että pistorasia on: ***a)*** *Varustettu maadoitusjohtimella.* ***b)*** *Soveltuu arvokyltissä ilmoitetulle nimellisvirralle.* ***c)*** *Varustettu IEC-standardien mukaisilla suojalaitteilla: Lämpömagneettikatkaisin, jonka In = kyltin nimellisarvo. Differentiaalikatkaisin, jonka herkkyys Id = 30 mA.* **3.** Varmista, että ympäristössä ei ole räjähdysvaaraa (AD). **4.** Varmista, että ympäristössä voidaan käyttää laitteeseen asennettua virtajohtoa: Asennettu johto: “H05 VVF” on tarkoitettu sisätiloihin. **HUOM:** Jos laite on kuljetuksen tai varastoinnin aikana asetettu virheellisesti vaakatasoon tai käännetty ylösalaisin, anna laitteen olla oikeassa asennossa vähintään 3 tuntia ennen sähkön kytkemistä. **5.** Työnnä pistoke pistorasiaan (älä käytä haaroitus- tai pienennysliittimiä) (katso kuva 3).

6. SÄÄTÖ
Laite on varustettu säätölaitteilla, jotka on sijoitettu etuosan alapuolelle **(A)** ja kylmäkaapin sisälle **(B)** (vain 2TV). **1. Jäähdytyskytkin:** Käytetään jäähdytysjärjestelmän käynnistämiseen. **2. Valokytkin:** Käytetään sisävalon sytyttämiseen. **3. Termostaatti:** Säätää laitteen lämpötilaa. **Lämpömittari:** Ilmoittaa laitteen sisälämpötilan. **HUOM:** Malleissa 2TV ilmoitetaan ainoastaan alakerroksen lämpötila.
4. Termostaatti: Säätää laitteen lämpötilaa (vain alakerros). **a)** Säädetty lämpötila saadaan näkyviin painamalla kerran näppäintä **5 "SET tai P".** Säädettyä lämpötilaa voidaan muuttaa painamalla näppäintä **6 "UP"** tai näppäintä **7 "DOWN"** (katso kuva 4).

7. ASIANMUKAISEN TOIMINNAN TARKISTUS ENNEN TUOTTEIDEN SIJOITTAMISTA
1. Pistoke on kytketty. **2.** Jäähdytyslaitteen kytkin on kytketty ja vihreä valo palaa. **3.** Lämpömittari osoittaa tuotteille sopivaa arvoa. **4.** Sisävalot on sytytetty. **5.** Ovi on kunnolla kiinni. **6.** Laite ei ole alttiina auringonvalolle eikä voimakkaille valoille. **7.** Ympäristön lämpötila ei ole yli +30°C Suht. kost. 55%, jolle laite on säädetty (ilmastoluokka 4). **8.** Sisäpuoli on täytetty oikein siten, että hyllyillä ei ole liikaa painoa ja tilaa jää riittävästi kylmän sisäilman kiertoa varten.

8. OVEN MAGNEETTISEN TIIVISTEEN VAIHTAMINEN
1. Avaa ovi. **2.** Ota kiinni tiivisteestä ja vedä se ulos oven profiilin urasta. **3.** Vaihda uusi tiiviste tilalle. Paina tiiviste huolellisesti koko pituudeltaan (katso kuva 5).

FIN

Handleiding van de operator:

1. Opening van de verpakking
2. Montage van de glasplaten
3. Schoonmaak van de binnenkant
4. Schoonmaak van de buitenkant
5. Aansluiting op de elektrische stroom
6. De bediening
7. Controle van een normale werking
8. Vervanging van de magnetische dichting van de deur

Handleiding van de persoon belast met het onderhoud (blz. 46):

1. Schoonmaak van de koelinstallatie
2. Schoonmaak van de binnenkant
3. Vervanging interne lampen
4. Elektrisch schema, Schema koelinstallatie

WAARSCHUWINGEN

Het is zeer belangrijk dat deze gebruiksaanwijzing bij de apparatuur bewaard wordt om deze in de toekomst, uit veiligheidsoverwegingen, te kunnen consulteren. 1. Dit apparaat mag alleen door volwassenen bediend worden. Laat niet toe dat kinderen ermee spelen of ermee knoeien. **2**. Het is verboden de karakteristieken van het apparaat negatief te veranderen of te wijzigen. **3.** De aansluiting van de elektriciteit moet uitgevoerd worden door een erkende elektrieker of andere bevoegde persoon. **4**. Ga nooit zelf reparaties uitvoeren. Door ondeskundige reparaties kunnen ernstige schade en storingen veroorzaakt worden. **5.** Wend u voor technische hulp tot een bevoegde servicedienst. Gebruik alleen originele reserveonderdelen. **6**. Deze apparatuur is alleen geschikt voor het bewaren van levensmiddelen. **7**. De fabrikant van deze apparatuur wijst elke vorm van aansprakelijkheid af, indien deze veiligheidsinstructies niet in acht genomen worden. Bovendien behoudt zij zich het recht voor verbeteringen aan te brengen zonder dit vooraf te melden. **8.** Vermijd het dit apparaat rechtstreeks in de zon te installeren. **9.** Het apparaat niet in de buurt van warmtebronnen,zoals kachels,centrale verwarming,enz.Installeren. **10.** Houd de ventilatieroosters van de compressorgroep tenminste 30 cm van de wand. **11.** Denk eraan dat de tentoongestelde producten niet buiten de omtrek van de schappen of roosters mogen uitsteken. **12.** Bij abnormale ijsvorming op de verdamper, veroorzaakt door de luchtvochtigheid of door de producten die gekoeld worden, wordt aangeraden de compressor uit te zetten en de waren, gedurende de tijd die nodig is voor het ontdooien, in een adequate op dezelfde temperatuur gekoelde plaats te zetten. Indien dit niet gebeurt, zal de compressor voortdurend werken met als gevolg onnodig energieverbruik en een lage prestatie. **13.** Als het apparaat uitgeschakeld is en niet wordt gebruikt, moet de deur minstens 10 cm open worden gelaten.

Onze producten zijn voor binnenshuis - niet installeren aan de buitenkant van lokalen/winkels.

B

1. OPENING VAN DE VERPAKKING

VERPAKKING IN KARTONNEN DOOS 1a. De verpakking losmaken, de doos naar boven toe uittrekken. **VERPAKKING IN HOUTEN KIST 1b**. De houten planken losmaken, hierbij op de spijkers letten. **2.** De vorken van de ophijsmachine tussen het toestel en de pallet of de kist steken**. 3.** Het toestel opheffen. **4.** De pallet of de kist elimineren. **5.** Het toestel op een horizontale genivelleerde vlakte plaatsen. **6.** De steunen in de daarvoor bestemde openingen aan de achterkant van het meubel bevestigen. **7.** Kijk uit dat er niets in de verpakking achterblijft voordat u deze weggooit. **8.** Scheid de materialen op grond van de samenstelling om de verwerking ervan te vereenvoudigen (zie fig. 1).

2. MONTAGE VAN DE GLASPLATEN

1. De verpakte glasplaten die zich op de bodem van de cel bevinden oppakken en deze op de bijbehorende steunen zetten. Deze tegen de tl-buis plaatsen (zie fig. 2).

3. SCHOONMAAK VAN DE BINNENKANT

1. De binnenkant en de glaswanden schoonmaken met alleen een zachte spons en neutrale detergenten. **2.** De bescherming van de tl-buis schoonmaken en hierbij het gebruik van producten vermijden die alcohol of andere solvents bevatten, omdat deze de buizen beschadigen. Gebruik alleen een zachte vochtige spons. **3.** Met een zachte doek afdrogen.

4. SCHOONMAAK VAN DE BUITENKANT

1. De houten oppervlakken moeten schoongemaakt worden met specifieke producten die normaal in de handel verkrijgbaar zijn, op basis van wateremulsies, vrij van solvents.

5. AANSLUITING OP DE ELEKTRISCHE STROOM
1. Controleren of de spanning en de frequentie van het net overeenstemmen met die, die aangeduid is op het plaatje **(A)** op het apparaat. **2.** Er zich van vergewissen dat het voedingscontact: ***a)*** *is uitgerust met een geleider voor de aarding.* ***b)*** *aangepast is aan de nominale spanning aangeduid op het typeplaatje.* ***c)*** *is uitgerust met de beschermingen volgens de IEC normen: - Contactverbreker met In=nominale waarde zoals aangeduid op de plaat met technische gegevens. - Aardlekschakelaar met gevoeligheid Id =30 mA.* **3.** Controleren of er in de ruimte geen ontploffingsgevaar bestaat (AD). **4.** Controleren dat de ruimte geschikt is om de elektrische voedingskabel te gebruiken, die op het toestel gemonteerd is. De elektrische voedingskabel die aangesloten is op het apparaat is: H05 VVF en is geschikt voor intern gebruik. **N.B.** Als het apparaat tijdens het transport of de opslag verkeerdelijk horizontaal of op de kop is neergezet, dient u deze minstens 3 uur op de juiste stand te laten rusten, alvorens deze op het elektriciteitsnet aan te sluiten. **5.** Steek de stekker in het stopcontact (geen driewegstekkers of verloopstukken gebruiken) (zie fig. 3).

6. DE BEDIENING
Het apparaat is voorzien van bedieningsknoppen die zich onderaan de voorkant **(A)** en binnenin de cel **(B)** (alleen 2TV) bevinden. **1. Schakelaar koeling:** deze dient om de koelinstallatie aan te zetten.
2. Lichtschakelaar: deze dient om de interne verlichting aan te steken. **3. Thermostaat:** Deze regelt de temperatuur binnenin het apparaat.**Thermometer:** Deze geeft de temperatuur van het apparaat aan.
N.B.: Bij de 2TV modellen wordt alleen de temperatuur van de onderste ruimte getoond.
4. Thermostaat: Deze regelt de temperatuur van het apparaat (alleen in de bovenste ruimte). **a)** Indien de toets **5 "SET of P"** één keer wordt ingedrukt, biedt deze de mogelijkheid de ingestelde temperatuur te visualiseren, die vervolgens verhoogd kan worden door te drukken op de toets **6 "UP"** of op de toets **7 "DOWN"** (zie fig. 4).

7. CONTROLE VAN EEN NORMALE WERKING ALVORENS ER DE LEVENSMIDDELEN IN TE DOEN
1. De stekker zit in het stopcontact. **2.** De schakelaar van de koelinstallatie is ingeschakeld en het groene lichtje brandt. **3.** De thermometer duidt een temperatuur aan die geschikt is voor de waren. **4.** De binnenverlichting is aangezet. **5.** De deur is goed gesloten. **6.** Er staan geen zonnestralen of felle lampen direct op het apparaat gericht. **7.** De omgevingstemperatuur is niet hoger dan 30°C R.V. 55%, waarvoor het apparaat geschikt is (Klimaatklasse 4). **8.** De interne ruimte is goed geladen, zonder de platen excessief te belasten. Er is genoeg ruimte gelaten voor een goede circulatie van de koude lucht.

8. VERVANGING VAN DE MAGNETISCHE DICHTING VAN DE DEUR
1. De deur openen. **2.** De dichting vastgrijpen en uit de voeg in het profiel van de deur trekken. **3.** De dichting met een nieuwe vervangen, en erop letten dat deze achtereenvolgend op heel de omtrek wordt gedrukt (zie fig. 5).

Εγχειρίδιο χρήστη:

1. ΑΝΟΙΓΜΑ ΤΗΣ ΣΥΣΚΕΥΑΣΙΑΣ
2. ΣΥΝΑΡΜΟΛΟΓΗΣΗ ΤΩΝ ΚΡΥΣΤΑΛΛΙΝΩΝ ΡΑΦΙΩΝ
3. ΕΣΩΤΕΡΙΚΗ ΚΑΘΑΡΙΟΤΗΤΑ
4. ΕΞΩΤΕΡΙΚΗ ΚΑΘΑΡΙΟΤΗΤΑ
5. ΣΥΝΔΕΣΗ ΣΤΟ ΗΛΕΚΤΡΙΚΟ ΔΙΚΤΥΟ
6. ΡΥΘΜΙΣΗ
7. ΕΛΕΓΧΟΣ ΚΑΝΟΝΙΚΗΣ ΛΕΙΤΟΥΡΓΙΑΣ
8. ΑΝΤΙΚΑΤΑΣΤΑΣΗ ΤΟΥ ΜΑΓΝΗΤΙΚΟΥ ΠΑΡΕΜΒΥΣΜΑΤΟΣ ΠΟΡΤΑΣ

Εγχειρίδιο συντηρητή (Σελ. 46):

1. ΚΑΘΑΡΙΟΤΗΤΑ ΤΟΥ ΣΥΜΠΥΚΝΩΤΗ
2. ΕΣΩΤΕΡΙΚΗ ΚΑΘΑΡΙΟΤΗΤΑ
3. ΑΝΤΙΚΑΤΑΣΤΑΣΗ ΕΣΩΤΕΡΙΚΩΝ ΛΑΜΠΤΗΡΩΝ
4. ΣΧΈΔΙΟ ΗΛΕΚΤΡΙΚΏΝ, ΣΧΈΔΙΟ ΨΥΚΤΙΚΉΣ ΕΓΚΑΤΆΣΤΑΣΗΣ

ΠΡΟΣΟΧΗ

Είναι πολύ σημαντικό να διατηρηθεί το παρόν φυλλάδιο οδηγιών μαζί με τον εξοπλισμό, για να το συμβουλευτείτε στο μέλλον για λόγους ασφάλειας. 1. Αυτή η συσκευή πρέπει να τίθεται σε λειτουργία μόνο από ενήλικα άτομα. Μην επιτρέπετε στα παιδιά να χρησιμοποιούν τους ρυθμιστές λειτουργίας ή να παίζουν με αυτό το προϊόν. **2.** Απαγορεύεται να παραποιείτε ή να αλλάζετε τα χαρακτηριστικά αυτής της συσκευής. **3.** Οι ηλεκτρικές εργασίες, που είναι απαραίτητες για την τοποθέτηση της συσκευής πρέπει να γίνονται μόνο από ειδικευμένους ηλεκτρολόγους ή από αρμόδια άτομα. **4.** Μην προσπαθήσετε να επισκευάσετε τη μηχανή μόνοι σας. Οι επισκευές, που γίνονται από μη αρμόδια άτομα μπορούν να προκαλέσουν βλάβες ή σοβαρές δυσλειτουργίες. **5.** Η βοήθεια για αυτό το προϊόν πρέπει να γίνεται από ένα αρμόδιο Κέντρο Τεχνικής Βοήθειας. Να χρησιμοποιείτε μόνο αυθεντικά ανταλλακτικά. **6.** Αυτή η συσκευή δεν είναι κατάλληλη για τη συντήρηση εμπορευμάτων, που δεν είναι τρόφιμα. **7.** Η κατασκευαστική εταιρεία αποποιείται κάθε ευθύνη σε περίπτωση, που δεν τηρήθηκαν οι οδηγίες για την πρόληψη ατυχημάτων. Επιπλέον διατηρεί το δικαίωμα να κάνει οποιαδήποτε αλλαγή χωρίς προειδοποίηση. **8.** Αποφεύγετε την εγκατάσταση της βιτρίνας κατευθείαν στις ακτίνες του ήλιου. **9.** Μην προβείτε στην εγκατάσταση της συσκευής κοντά σε πηγές θερμότητας, όπως σόμπες, καλοριφέρ, κλπ. **10.** Κρατήστε με κατάλληλο τρόπο τις σχάρες εξαερισμού της μονάδας συμπίεσης μακριά από τοιχώματα σε ελάχιστη απόσταση 30 cm **11.** Θυμηθείτε να μην εξέχουν τα εκτεθειμένα προϊόντα πέραν της περιμέτρου των ραφιών ή των σχαρών. **12.** Όταν δημιουργείται ανώμαλος σχηματισμός πάγου πάνω στον εξατμιστήρα (evaporator) ο οποίος προκλήθηκε εξαιτίας της υγρασίας του αέρα ή των προϊόντων προς ψύξη, συνιστάται η διακοπή του συμπιεστή και πρέπει να τοποθετήσετε το εμπόρευμα σε ειδικό κατεψυγμένο δοχείο με την ίδια θερμοκρασία για τον απαραίτητο χρόνο απόψυξης. Σε αντίθετη περίπτωση ο συμπιεστής θα λειτουργεί συνεχώς προκαλώντας περιττή κατανάλωση ηλεκτρικού ρεύματος και χαμηλή απόδοση. **13.** Εάν η συσκευή παραμένει σταματημένη και αμεταχείριστη είναι απαραίτητο να αφήσετε την πόρτα ανοιχτή για τουλάχιστον 10 cm.

Τα προϊόντα μας είναι για εσωτερικούς χώρους η εγκατάσταση γίνεται εκτός χώρων καταστημάτων.

GR

1. ΑΝΟΙΓΜΑ ΤΗΣ ΣΥΣΚΕΥΑΣΙΑΣ

ΣΥΣΚΕΥΑΣΙΑ ΣΕ ΚΟΥΤΙ ΑΠΟ ΧΑΡΤΟΝΙ 1α. Κόψτε την ταινία, βγάλτε το κουτί προς τα πάνω.
ΣΥΣΚΕΥΑΣΙΑ ΣΕ ΞΥΛΙΝΟ ΚΙΒΩΤΙΟ 1β. Ξεκαρφώστε τα ξύλινα σανίδια, δίνοντας προσοχή στα καρφιά.
2. Τοποθετήστε τα πιρούνια του ανυψωτή μεταξύ της συσκευής και της παλέτας ή του κιβωτίου. **3.** Ανυψώστε τη συσκευή **4.**Αφαιρέστε την παλέτα ή το κιβώτιο. **5.** Τοποθετήστε τη συσκευή σε μια επίπεδη επιφάνεια.
6. Τοποθετήστε στις ειδικές οπές, που βρίσκονται πίσω από το έπιπλο τα διαχωριστικά. **7.** Προσέξτε να μην αφήσετε τίποτα στη συσκευασία, πριν την πετάξετε. **8.** Ξεχωρίστε τα υλικά συσκευασίας σύμφωνα με τη σύνθεσή τους, για να διευκολύνετε τη διάθεσή τους (Βλέπε Εικ. 1).

2. ΣΥΝΑΡΜΟΛΟΓΗΣΗ ΤΩΝ ΚΡΥΣΤΑΛΛΙΝΩΝ ΡΑΦΙΩΝ

1. Πάρτε τα συσκευασμένα ράφια στο βάθος του θαλάμου και βάλτε τα στα σχετικά στηρίγματα, κρατώντας τα δίπλα στο σωλήνα φθορισμού (βλέπε Εικ.2).

3. ΕΣΩΤΕΡΙΚΗ ΚΑΘΑΡΙΟΤΗΤΑ

1. Καθαρίστε τα εσωτερικά μέρη και τις τζαμαρίες, χρησιμοποιώντας μόνο ένα μαλακό σφουγγάρι και ουδέτερα καθαριστικά. **2.** Καθαρίστε τον προστατευτικό σωλήνα από τη λάμπα φθορίου, αποφεύγοντας τη χρήση αλκοολούχων καθαριστικών ή άλλων διαλυτικών, που μπορούν να βλάψουν το σωλήνα. Χρησιμοποιείτε μόνο ένα υγρό, μαλακό σφουγγάρι. **3.** Στεγνώστε με ένα μαλακό πανί.

4. ΕΞΩΤΕΡΙΚΗ ΚΑΘΑΡΙΟΤΗΤΑ

1. Οι ξύλινες επιφάνειες πρέπει να καθαρίζονται με ειδικά προϊόντα, που βρίσκονται εύκολα στο εμπόριο, με βάση υδατούχα γαλακτώματα, χωρίς διαλυτικά.

5. ΣΥΝΔΕΣΗ ΣΤΟ ΗΛΕΚΤΡΙΚΟ ΔΙΚΤΥΟ
1. Βεβαιωθείτε ότι η τάση και η συχνότητα του δικτύου αντιστοιχούν με εκείνες, που φέρονται στην πινακίδα της συσκευής **(A). 2.** Βεβαιωθείτε ότι η πρίζα της τροφοδότησης είναι: **α)** Εφοδιασμένη με έναν αγωγό γείωσης. **β)** Ιδανική για το ρεύμα, που φέρεται στην πινακίδα. **γ)** Εφοδιασμένη με προστασία, σύμφωνα με τα πρότυπα της IEC :- Διακόπτης μαγνητοθερμικός με In= τιμή, που φέρεται στην πινακίδα- Διαφορικό με ευαισθησία Id=30 mA. **3.** Βεβαιωθείτε ότι το περιβάλλον δε βρίσκεται σε κίνδυνο έκρηξης (AD). **4.** Βεβαιωθείτε ότι το περιβάλλον είναι ιδανικό για τη χρήση του καλωδίου τροφοδότησης, που είναι συνδεδεμένο στη συσκευή: το συνδεδεμένο καλώδιο: « H05 VVF » είναι για εσωτερικούς χώρους. **Σημειώστε.** Εάν η συσκευή κατά τη μεταφορά ή την αποθήκευση τοποθετήθηκε εσφαλμένα οριζόντια ή ανάποδα, αφήστε τη να μείνει τουλάχιστον 3 ώρες σε σωστή κατακόρυφη θέση πριν συνδέσετε την τροφοδότηση. **5**. Εισάγετε το ρευματολήπτη στην πρίζα (μη χρησιμοποιείτε τριπλές πρίζες και μειώσεις) (βλέπε Εικ. 3).

6. ΡΥΘΜΙΣΗ
Η συσκευή διαθέτει χειριστήριο ρύθμισης τοποθετημένο στο πρόσθιο κάτω μέρος **(A)** και στο εσωτερικό του θαλάμου **(B)** (μόνο 2TV) **1. Διακόπτης ψύξης:** Χρησιμεύει για να ανάβει την ψυκτική εγκατάσταση.
2. Διακόπτης φωτός: Χρησιμεύει για να ανάβει το εσωτερικό φως. **3. Θερμοστάτης:** Ρυθμίζει τη θερμοκρασία της συσκευής. **Θερμόμετρο:** Δείχνει τη θερμοκρασία στο εσωτερικό της συσκευής. **Σημειώστε:** Στα μοντέλα 2TV υποδεικνύεται μόνο η θερμοκρασία του κατώτερου χώρου. **4. Θερμοστάτης:** Ρυθμίζει τη θερμοκρασία στο εσωτερικό της συσκευής (μόνο ανώτερο χώρο). **α)** Πατώντας το κουμπί **5 « SET ή P »** μια φορά μόνο θα εμφανιστεί η προκαθορισμένη θερμοκρασία, που μπορεί να αλλάξει με το κουμπί **6 « UP »** ή το κουμπί **7** « **DOWN** » (βλέπε Εικ. 4).

7. ΕΛΕΓΧΟΣ ΚΑΝΟΝΙΚΗΣ ΛΕΙΤΟΥΡΓΙΑΣ, ΠΡΙΝ ΓΙΝΕΙ Η ΕΙΣΑΓΩΓΗ ΤΩΝ ΕΜΠΟΡΕΥΜΑΤΩΝ
1. Το βύσμα είναι συνδεδεμένο. **2.** Ο διακόπτης της ψυκτικής εγκατάστασης είναι ενεργοποιημένος με το πράσινο φως αναμμένο. **3.** Το θερμόμετρο δείχνει μια τιμή κατάλληλη για τα εμπορεύματα. **4.** Οι εσωτερικές λυχνίες είναι ενεργοποιημένες. **5.** Η πόρτα είναι καλά κλεισμένη. **6.** Δεν υπάρχει ακτινοβολία ηλίου ή προβολέων υψηλής ισχύος επί της συσκευής. **7.** Η θερμοκρασία του περιβάλλοντος δεν υπερβαίνει τους +30° C - U.R. 55%, για την οποία η συσκευή είναι ικανή (Κλιματική τάξη 4). **8.** Οι εσωτερικοί χώροι είναι φορτωμένοι κατάλληλα, χωρίς υπερβολικό βάρος επί των ραφιών, αφήνοντας χώρους για την καλή εσωτερική κυκλοφορία του κρύου αέρα.

8. ΑΝΤΙΚΑΤΑΣΤΑΣΗ ΤΟΥ ΜΑΓΝΗΤΙΚΟΥ ΠΑΡΕΜΒΥΣΜΑΤΟΣ ΠΟΡΤΑΣ
1. Ανοίξτε την πόρτα. **2.** Κρατήστε με τα χέρια το παρέμβυσμα και βγάλτε το από την άρθρωση στο προφίλ της πόρτας. **3**. Αντικαταστήστε με νέο παρέμβυσμα, φροντίζοντας να πιέσετε διαδοχικά καθόλη την περίμετρο (βλέπε Εικ. 5).

GR

Pokyny pro uživatele:

1. Otevření obalu
2. Montáž skleněných polic
3. Čištění vnitřního prostoru
4. Čištění zvnějšku
5. Zapojení do elektrické sítě
6. Regulace
7. Kontrola správného fungování
8. Výměna magnetického těsnění dvířek

Pokyny pro údržbu (str. 46):

1. Čištění kondenzátoru
2. Čištění vnitřního prostoru
3. Výměna žárovek vnitřního osvětlení
4. Schéma chladicího systému a elektrického zapojení

UPOZORNĚNÍ
Z bezpečnostních důvodů je velmi důležité, aby tento návod s pokyny pro použití byl uložený v blízkosti zařízení a dostupný pro případné prostudování. 1. Toto zařízení mohou obsluhovat jen dospělé osoby. Nedovolte dětem, aby se dotýkaly ovládacích prvků nebo si s zařízením hrály. **2.** Je zakázáno poškozovat či měnit vlastnosti zařízení. **3.** Zapojení do elektrické sítě při instalování zařízení může provádět jen kvalifikovaný elektrikář nebo jiná povolaná osoba. **4.** Nikdy se nepokoušejte zařízení opravovat sami. Opravy prováděné nezkušenou osobou mohou přivodit poškození nebo závažné poruchy v fungování zařízení. **5.** Opravy tohoto zařízení mohou provádět výhradně autorizovaná střediska pro technickou asistenci. Používejte jen originální náhradní díly. **6.** Zařízení není vhodné pro uskladnění jiného zboží než potravinového. **7.** Výrobce odmítá jakoukoli zodpovědnost za nedodržování těchto bezpečnostních norem. Výrobce si vyhrazuje právo na provádění jakýchkoli změn za účelem zlepšení výrobku bez předchozího upozornění. **8.** Zařízení nesmí být instalováno venku, vystavené dešti nebo přímým slunečním paprskům. **9.** Neinstalujte zařízení v blízkosti zdrojů tepla jako jsou kamna, radiátory apod. **10.** Mřížky ventilace kompresorové jednotky musí být vzdálené od stěny nejméně 30 cm. **11.** Uložené potraviny ukládejte tak, aby nepřesahovaly okraj polic nebo roštů. **12.** Pokud by z důvodu vlhkosti vzduchu nebo z uložených potravin docházelo k přílišnému vytváření ledu na výparníku, doporučujeme zastavit kompresor po dobu potřebnou k odmrazení a mezitím uložit zboží do jiného chlazeného prostoru o stejné teplotě. V opačném případě by kompresor pokračoval v nepřetržitém chodu, což by mělo za následek zbytečné plýtvání elektrické energie a nedostatečný výkon zařízení. **13.** Pokud vitrínu vypnete a nebudete ji po určitou dobu používat, nechte dvířka otevřená alespoň 10 cm.

CZ

Naše výrobky jsou určené pro vnitřní prostory. Neinstalujte je venku před podnikem/obchodem.

1. OTEVŘENÍ OBALU
KARTÓNOVÁ KRABICE 1a. Rozřízněte stahovací pásku a vytáhněte krabici směrem nahoru.
DŘEVĚNÁ BEDNA 1b. Rozmontujte dřevěné desky, dejte přitom pozor na hřebíčky. **2.** Zasuňte vidlice zdvihacího prostředku mezi zařízení a paletu nebo bednu. **3.** Nadzdvihněte zařízení. **4.** Odsuňte paletu nebo bednu. **5.** Položte zařízení na vodorovnou plochu. **6.** Vsaďte rozpěrky do příslušných otvorů v zadní části skříně zařízení. **7.** Před vyhozením obalového materiálu zkontrolujte, zda je prázdný. **8.** Rozdělte obalový materiál podle složení, abyste usnadnili jeho likvidaci (viz obr.1).

2. MONTÁŽ SKLENĚNÝCH POLIC
1. Vyjměte zabalené police ze dna chladicího boxu a umístěte je na příslušné podpěry, tak aby byly blízko zářivky (viz obr. 2).

3. ČIŠTĚNÍ VNITŘNÍHO PROSTORU
1. Vyčistěte vnitřní stěny a skla měkkou houbou za pomoci neutrálního čistícího prostředku. **2.** Vyčistěte kryt zářivky. Nepoužívejte přitom prostředky s obsahem alkoholu nebo jiných ředidel, které by mohly poškodit povrch krytů. Použijte jen měkkou navlhčenou houbu. **3.** Osušte měkkým hadrem.

4. ČIŠTĚNÍ ZVNĚJŠKU
1. Části ze dřeva čistěte prostředky určenými pro čištění dřeva, které běžně nakoupíte a které jsou vyrobené na bázi vodních emulzí a neobsahují ředidla.

5. ZAPOJENÍ DO ELEKTRICKÉ SÍTĚ
1. Zkontrolujte, zda napětí a kmitočet v síti odpovídají údajům na štítku zařízení **(A). 2.** Zkontrolujte, zda je síťová zásuvka: ***a)*** *vybavena vodičem pro uzemnění,* ***b)*** *vhodná pro jmenovitý proud, uvedený na štítku,* ***c)*** *vybavena ochranou podle norem IEC: - Magneto-tepelný spínač s hodnotou In=jmenovitá hodnota uvedená na štítku. Diferenciální vypínač s citlivostí Id=30 mA.* **3.** Ověřte, zda v prostředí nehrozí nebezpečí výbuchu (AD). **4.** Kabel zařízení je typu H05 VVF pro uzavřené prostory. **POZN.:** Pokud během přepravy nebo uskladnění bylo zařízení omylem položeno vodorovně nebo dnem nahoru, nechte je před zapojením do sítě alespoň 3 hodiny stát ve svislé poloze. **5.** Zapojte do síťové zásuvky (nepoužívejte rozdvojky ani redukce). (viz obr. 3).

6. REGULACE
Zařízení je v dolní čelní části **(A)** a uvnitř chladicího boxu **(B)** opatřeno ovládači pro regulování funkcí (jen u 2TV). **1. Spínač chlazení:** pro zapnutí chladicího zařízení.**2. Vypínač osvětlení:** pro zapnutí vnitřního osvětlení. **3. Termostat:** reguluje teplotu uvnitř zařízení. **Teploměr:** ukazuje teplotu uvnitř zařízení. **POZN.:** U modelů 2TV displej ukazuje jen teplotu dolního boxu. **4. Termostat:** reguluje teplotu uvnitř zařízení (jen v horní části). **a)** Stisknutím tlačítka **5 "SET o P"** lze zobrazit nastavenou teplotu. Teplotu lze měnit pomocí tlačítka **6 "UP"** nebo tlačítka **7 "DOWN"** (viz obr. 4).

7. KONTROLA SPRÁVNÉHO FUNGOVÁNÍ
- PŘED ULOŽENÍM ZBOŽÍ: 1. Zástrčka je správně zasunutá do sítě. **2.** Vypínač chlazení je zapnutý, zelené světlo svítí. **3.** Teploměr ukazuje teplotu, vhodnou pro uskladnění zboží. **4.** Vnitřní osvětlení je zapnuté. **5.** Dvířka jsou dobře zavřená. **6.** Na zařízení nedosahují přímé sluneční paprsky či vysoce výkonná svítidla. **7.** Teplota prostředí nepřesahuje +30°C a relativní vlhkost je 55% - hodnoty, pro které je zařízení určené (klimatická třída 4). **8.** Vnitřní prostor zařízení je správně naplněný a police nejsou příliš zatížené, aby mezi zbožím mohl dobře cirkulovat studený vzduch.

8. VÝMĚNA MAGNETICKÉHO TĚSNĚNÍ DVÍŘEK
1. Otevřete dvířka. **2.** Uchopte těsnění a vytáhněte je ze sedla v profilu dvířek. **3.** Nasaďte těsnění nové a zatlačte je postupně po celém obvodě dvířek (viz obr. 5).

Kasutusjuhend:

1. Pakendi avamine
2. Klaasriiulite paigaldamine
3. Sisemuse puhastamine
4. Puhastamine väljastpoolt
5. Elektriühendused
6. Reguleerimine
7. Hea töökorra kontrollimine
8. Ukse magnettihendi vahetamine

Hooldusjuhend (Lk 46):

1. Kondensaatori puhastamine
2. Sisepuhastus
3. Sisevalgustuse lampide vahetamine
4. Külmutusseadme skeem ja elektriskeem

HOIATUSED

Turvalisuse huvides on väga oluline, et seda juhendit hoitaks seadme juures käepärast edasiseks konsulteerimiseks. 1. Käesoleva seadmega võivad töötada ainult täiskasvanud inimesed. Mitte lubada lastel juhtnuppe puutuda ega nendega mängida. **2.** On keelatud muuta seadme tehnilisi omadusi. **3.** Seadme paigaldamisel vajalikud elektritööd peab teostama kvalifitseeritud elektrik või asjatundja. **4.** Mitte kunagi püüda seadet ise parandada. Asjatundmatute isikute poolt teostatud parandused võivad põhjustada kahjustusi või raskeid avariisid. **5.** Käesoleva seadme hooldustöid peab teostama volitatud Tehnilise hoolduse keskus. Kasutada ainult originaalseid varuosi. **6.** Seade on mõeldud ainult toiduainete säilitamiseks ja ei sobi muude kaupade hoidmiseks. **7.** Tootja ei vastuta, kui käesolevaid ohutusnõudeid ei järgita. Tootja jätab endale õiguse teha muudatusi seadme arendamise eesmärgil ette teatamata. **8.** Seadet ei tohi paigaldada väliskeskkonda vihma ja otsese päikesekiirguse kätte. **9.** Mitte paigaldada seadet soojusallikate, nagu ahjude, radiaatorite jne lähedusse. **10.** Paigaldada kompressorigrupi ventilatsioonirestid seinast vähemalt 30 cm kaugusele. **11.** Pöörata tähelepanu, et mitte asetada tooteid väljaulatuvalt üle riiulite või restide äärte. **12.** Kui täheldatakse ebatavalist jää teket aurustil õhuniiskuse või külmutatavate toodete tõttu, soovitame kompressori peatada, asetades kauba seadme lahti sulatamise ajaks spetsiaalsesse samale temperatuurile jahutatud mahutisse; vastasel korral töötab kompressor pidevalt ebatõhususalt, tarbides asjatult elektrienergiat. **13.** Kui vitriinkapp seisab ja seda kasutata, tuleb kindlasti jätta uks lahti vähemalt 10 cm avaga.

EE

Meie tooted on mõeldud kasutamisek siseruumides palume neid mitte paigaldada väljapoole ruume/ärihooneid.

1. PAKENDI AVAMINE

PAPPKASTI PAKEND 1a. Lõigata kinnitusriba katki, tõsta kast üles ja võtta ribad ära. **PUITKASTI PAKEND 1b.** Tõmmata naelad ettevaatlikult puitlaudadest välja. **2.** Asetada kahveltõstuki harud seadme ja kaubaaluse või kasti vahele. **3.** Tõsta seade üles. **4.** Eemaldada kaubaalus või kast. **5.** Asetada seade tasasele, horisontaalsele pinnale. **6.** Kinnitada vahehoidikud spetsiaalsetesse avadesse kapi tagaküljes. **7.** Enne pakendi ära viskamist veenduda, et see on tühi. **8.** Sorteerida pakkematerjalid koostise järgi lihtsustamaks jäätmekäitlust (vt Joon. 1).

2. KLAASRIIULITE PAIGALDAMINE

1. Võtta pakitud riiulid kambri põhjast välja ja asetada need vastavatele tugedele fluorestsentslambi kõrval (vt Joon. 2).

3. SISEMUSE PUHASTAMINE

1. Puhastada sisemisi osi ja klaaspaneele ainult niiske käsna ja neutraalse pesuvahendiga. **2.** Puhastada fluorestsentslambi kaitsetoru, vältides alkoholi või muid lahusteid sisaldavate toodete kasutamist, sest need kahjustavad torusid, kasutada ainult pehmet niisutatud käsna. **3.** Kuivatada pehme lapiga.

4. PUHASTAMINE VÄLJASTPOOLT

1. Puitpindu puhastada spetsiaalsete vesiemulsioonipõhiste lahustivabade vahenditega, mis on kaubanduses üldiselt saadaval.

5. ELEKTRIÜHENDUSED

1. Veenduda, et elektrivõrgu pinge ja sagedus vastavad seadmele kinnitatud andmesildil **(A)** märgitud väärtustele. **2.** Veenduda, et elektripistikupesa on: ***a)*** *varustatud maandusjuhtmega.* ***b)*** *sobiv andmesildil märgitud nimivooluga.* ***c)*** *varustatud kaitsega vastavalt IEC kaitseklassi standarditele:- magnet-termolüliti, mille In= andmesildil märgitud nimiväärtus.- Diferentsiaalse tundlikkusega Id = 30 mA.* **3.** Kontrollida, et keskkond ei ole plahvatusohtlik (AD). **4.** Seadmele paigaldatud ühendusjuhe H05 VVF on mõeldud kasutamiseks siseruumides. **N.B.:** Kui transpordi või ladustamise ajal on seade ekslikult asetatud küljele või põhi ülespidi, jätta seade enne elektrivõrku ühendamist vähemalt 3 tunniks õiges asendis seisma. **5.** Ühendada pistik pistikupessa (mitte kasutada kolmikpistikupesa ega siirdmikke) (vt Joon. 3).

6. REGULEERIMINE
Seade on varustatud juhtnuppudega, mis asuvad seadme esiosas all **(A)** ja kambri sees **(B)** (ainult 2TV). **1. Külmutuslüliti:** kasutatakse külmutusseadme sisse lülitamiseks. **2. Valguslüliti:** kasutatakse sisevalgustuse põlema panemiseks. **3. Termostaat:** reguleerib seadme temperatuuri. **Termomeeter:** näitab seadme sisetemperatuuri. **NB:** Mudelitel 2TV on näidatud ainul alumise kambri temperatuur. **4. Termostaat:** reguleerib seadme temperatuuri (ainult ülemine kamber). **a)** Klahvi **5 "SET või P"** ühekordsel vajutamisel näitab seadistatud temperatuuri, mida saab muuta, vajutades Klahvi **6 "UP"** või Klahvi **7 "DOWN"** (vt Joon. 4).

7. HEA TÖÖKORRA KONTROLLIMINE, ENNE KAUBA SISSE PANEMIST
1. Pistik on pistikupesas. **2.** Külmutusseade on sisse lülitatud ja roheline tuli põleb. **3.** Termomeeter näitab säilitatavatele kaupadele sobivat temperatuuri. **4.** Sisevalgustuse lambid põlevad. **5.** Uks on korralikult suletud. **6.** Seade ei asu otseses päikesekiirguses ega suure võimsusega lampide valguses. **7.** Toatemperatuur ei ületa +30°C ja suhteline niiskus 55%, mis on seadme ettenähtud töötingimused (Kliimaklass 4). **8.** Siseruum on õige koormusega ja riiulid ei ole ülekoormatud, jättes ruumi heaks jaheda õhu ringluseks seadme sees.

8. UKSE MAGNETTIHENDI VAHETAMINE
1. Teha uks lahti. **2.** Hoida tihendist kinni ja võtta see ukseraami seest välja. **3.** Asendada uue tihendiga, surudes selle hoolikalt paigale järkjärgult kogu ukseraami ulatuses (vt Joon. 5).

Instrukcija operatoram:

1. Iepakojuma atvēršana
2. Stikla plauktu montāža
3. Iekšējā tīrīšana
4. Ārēja korpusa tīrīšana
5. Pieslēgšana elektroenerģijas tīklam
6. Kontroles taustiņi
7. Normālas funkcionēšanas pārbaude
8. Durvju magnētiskās starplikas nomaiņa

Instrukcija tehniskās apkopes darbiniekam (46.lpp):

1. Kondensatora tīrīšana
2. Iekšējās nodaļas tīrīšana
3. Iekšējo lampu nomaiņa
4. Saldēšanas ierīces shēma un elektriskā shēma

UZMANĪBU
Ir ļoti svarīgi, lai dotā instrukcija glabātos kopā ar iekārtu turpmāk sekojošajām konsultācijām drošības tehnikas ziņā. 1. Doto iekārtu drīkst iedarbināt tikai pieaugušie. Bērniem vajadzētu noliegt operēt ar un vadības pogām un rokturiem, vai spēlēties ar iekārtu. **2.** Ir aizliegts izmainīt vai modificēt iekārtas īpašības. **3.** Elektrotehnisko daļu, kas ir saistīta ar iekārtas instalāciju, drīkst veikt kvalificētam speciālistam elektriķim, vai kompetentam speciālistam. **4.** Nekādā gadījumā nav pieļaujams iekārtu remontēt patstāvīgi. Remontdarbi, ko ir veicis nekvalificēts personāls, var radīt nopietnus bojājumus un funkcionēšanas problēmas. **5.** Tehniskā palīdzība, attiecībā uz iekārtu, ir jāveic autorizētam tehniskās apkalpes centram. Jāizmanto tikai oriģinālas rezerves daļas. **6.** Iekārta nav piemērota jeb kādu produktu glabāšanai, kas nav pārtikas produkti. **7.** Ražotājuzņēmums neuzņemas nekādu atbildību gadījumā, ja netiek ievērotas minētās drošības normas. Tas pats attiecas arī uz modifikācijas veikšanas tiesībām, iekārtas uzlabošanas nolūkos, kas veikts bez iepriekšējas ražotāja informēšanas. **8.** Iekārtu nedrīkst uzstādīt ārpus telpas, kur iespējama lietus vai tiešu saules staru iedarbība. **9.** Aizliegts iekārtu uzstādīt siltumenerģijas avotu tuvumā pie krāsnīm, elektriskajiem sildītājiem utt. **10.** Kompresijas grupas ventilācijas restēm ir jāatrodas ne mazāk kā 30 cm no sienas. **11.** Produktus nedrīkst novietot tā, lai tie atrastos ārpus restīšu perimetram. **12.** Uz iztvaicētāja sakrājoties pārāk lielam daudzumam ledus augstas gaisa vai produktu mitruma pakāpes rezultātā - ieteicams apturēt kompresoru, novietot produktus pietiekami atdzesētā līdz līdzīgai temperatūrai vietā, un veikt atkausēšanu; pretējā gadījumā ilglaicīga kompresora funkcionēšana radīs pārāk lielu elektroenerģijas patēriņu un pazeminās lietderības koeficientu. **13.** Ja vitrīna kādu laiku netiek izmantota, tās durtiņas uz šo laiku nepieciešams atstāt atvērtas - ne mazāk kā 10 cm.

LV

Mūsu produkti paredzēti tikai iekšējai lietošanai neinstalēt ārpus uzņēmuma/veikala telpām.

1. IEPAKOJUMA ATVĒRŠANA
IEPAKOJUMS KARTONA KĀRBĀ 1a. Pārgriezt virvi, noņemt kārbu, pavelkot to uz augšu.
IEPAKOJUMS KOKA KASTĒ. 1b. Izņemt naglas no koka dēļiem, īpašu uzmanību pievēršot naglām.
2. Ievietot pacēlēja dakšas-spīles starp iekārtu un paleti vai kasti. **3.** Pacelt iekārtu. **4.** Noņemt paleti vai kasti. **5.** Novietot iekārtu uz līdzenas horizontālas virsmas. **6.** Ievietojiet starplikas korpusa aizmugures atvērumos. **7.** Pirms iepakojuma izmešanas pārliecinieties, vai tajā nekas nav palicis. **8.** No iepakojuma jāizņem visi priekšmeti - darba atvieglošanai vislabāk to izdarīt atbilstoši montāžas secībai (skat. 1. att.).

2. STIKLA PLAUKTU MONTĀŽA
1. Izņemiet plauktus no iepakojuma apakšas un novietojiet tos uz attiecīgajiem balstiem, turot tos blakus dienas gaismas lampu cilindriem (skat. 2. att.).

3. IEKŠĒJĀ TĪRĪŠANA
1. Notīrīt iekšējās detaļas un detaļas no stikla ar mīkstu sūkli un neitrāliem mazgāšanas līdzekļiem.
2. Notīriet dienas gaismas spuldžu aizsarga cilindrus, izmantojot tikai mitru, mīkstu sūkli. Nekādā gadījumā nelietojiet tīrīšanas līdzekļus, kas satur alkoholu vai citus šķīdinātājus, jo tie var bojāt cilindru materiāla virsmu. **3.** Noslaucīt ar mīkstu audumu.

4. ĀRĒJA KORPUSA TĪRĪŠANA
1. Koka virsmas jātīra ar speciāliem līdzekļiem, kas pieejami pārdošanā līdzekļi uz ūdens emulsiju bāzes bez šķīdinātājiem.

5. PIESLĒGŠANA ELEKTROENERĢIJAS TĪKLAM
1. Jāpārliecinās, vai elektroenerģijas tīkla spriegums un strāvas frekvence atbilst datiem, kas norādīti uz aprīkojuma plāksnītes **(A). 2.** Jāpārliecinās, vai rozete ir ***a)*** *aprīkota ar attiecīgu zemējumu,* ***b)*** *piemērota uz plāksnītes norādītajiem strāvas parametriem,* ***c)*** *aprīkota ar nepieciešamo aizsardzību atbilstoši IEC normatīviem: - magnētiski- termisks slēdzis ar "In" = attiecīgā tabulā norādīts lielums. Diferenciators ar jutīgumu Id = 30 mA.* **3.** Jāpārliecinās, ka telpa nav iespējama sprādziena draudu (AD). **4.** Jāpārliecinās, ka iekārtas pieslēdzams energoapgādes vads ir H05 VVF, kas ir piemērots iekštelpām. **Piezīme:** ja pārvadāšanas vai uzglabāšanas laikā iekārta atradās nepareizā stāvoklī apgrieztā veidā vai novietots horizontāli, pirms pieslēgšanas elektroenerģijas tīklam to jānovieto pareizā stāvoklī un vismaz 3 stundas uzglabāt šādā stāvoklī. **5.** Jāievieto kontaktdakša rozetē (nedrīkst izmantot trejgabalus vai reduktorus) (skat. 3. att.).

6. KONTROLES TAUSTIŅI
Iekārtas kontroles taustiņi ir izvietoti priekšējā daļā apakšā **(A)** un tilpnes iekšpusē **(B)** (vienīgi 2TV).
1. Saldēšanas slēdzis izmantojams dzesēšanas iekārtas ieslēgšanai. **2. Apgaismes slēdzis** kalpo iekšējā apgaismojuma ieslēgšanai. **3. Termostats** regulē iekārtas temperatūru. **Termometrs** uzrāda temperatūru aprīkojuma iekšpusē. **Ievērojiet:** 2TV modeļiem tikai apakšējā nodalījuma temperatūra ir redzama. **4. Termostats:** lai noregulētu temperatūru iekārtā (tikai augšējais nodalījums). **a)** Nospiežot taustiņu **5 "SET vai P"** vienreiz, iespējams vizualizēt ieprogramēto iekārtas temperatūru, kuru iespējams izmainīt ar taustiņu **6 "UP"** (****augstāk***) vai taustiņu **7 "DOWN"** (****zemāk)*** (skat. 4. att.).

7. NORMĀLAS FUNKCIONĒŠANAS PĀRBAUDE PIRMS PRODUKTU IEVIETOŠANAS-
JĀPĀRLIECINĀS, KA: 1. Kontaktdakša ir ievietota rozetē. **2.** Saldēšanas aprīkojuma slēdzis ir ieslēgts - deg zaļais indikators. **3.** Temperatūra, kuru uzrada termometrs, ir piemērota produktiem. **4.** Izmantotas iekšējā apgaismojuma lampiņas. **5.** Durvis ir cieši aizvērtas. **6.** Aprīkojums neatrodas tiešos saules staros vai paaugstinātas jaudas mākslīgās gaismas staros. **7.** Apkārtējās vides temperatūra nepārsniedz +30°C un mitrums 55%, - parametri, kas piemēroti aprīkojumam (Klimatiskā klase 4). **8.** Iekšējā nodaļa tiek vienmērīgi aizņemta, nenovietojot pārmērīgu svaru uz plauktiem un atstājot vietu labai aukstā gaisa cirkulācijai.

8. DURVJU MAGNĒTISKĀS STARPLIKAS NOMAIŅA
1. Jāatver durvis. **2.** Satveriet durtiņu magnētisko blīvi un izraujiet to ārā no rāmja. **3.** Jānomaina pret jaunu starpliku, cieši un secīgi piespiežot to pa visu durvju perimetru (skat. 5. att.).

Operatoriaus vadovas:

1. Pakuotės atidarymas
2. Stiklinių lentynų montavimas
3. Vidaus valymas
4. Išorės valymas
5. Pajungimas prie elektros tinklo
6. Reguliavimas
7. Veikimo tinkamumo patikrinimas
8. Magnetinės durelių tarpinės keitimas

Techninio aptarnavimo darbuotojo vadovas (46 p.):

1. Kondensatoriaus valymas
2. Vidaus valymas
3. Vidaus lempų keitimas
4. Šaldymo sistemos schema ir elektros schema

DĖMESIO
Labai svarbu šią knygelę saugoti drauge su įranga, kad saugos sumetimais visada būtų galima ją pasiskaityti. 1. Šią įrangą įjungti gali tik suaugę žmonės. Neleiskite vaikams gadinti valdiklių ar jais žaisti. **2.** Draudžiama keisti įrangos technines savybes ar kitaip ją modifikuoti. **3.** Instaliavimui reikalingus techninius darbus turi atlikti kvalifikuotas elektrikas ar kompetetingas specialistas. **4.** Niekada nebandyti patiems remontuoti įrangos. Remonto darbus atliekant neįgudusiems asmenims, gali būti padaryta žala ar kilti rimtų sutrikimų. **5.** Šios įrangos priežiūrą turi atlikti įgaliota Techninė tarnyba. Naudoti tik originalias atsargines dalis. **6.** Įranga skirta tik maisto produktų saugojimui. **7.** Gamintojas atmeta bet kokią savo atsakomybę tuo atveju, jei nebuvo laikomasi čia pateiktų saugos taisyklių. Be to, gamintojas pasilieka sau teisę be atskiro įspėjimo atlikti įrangos patobulinimus. **8.** Aparato negalima instaliuoti lauko sąlygomis, jis neturi patekti į lietų ar būti veikiamas tiesioginių saulės spindulių. **9.** Neinstaliuoti įrangos šalia šilumos šaltinių, krosnių, šildytuvų ir pan. **10.** Kompresoriaus mazgo ventiliacijos grotelės nuo sienos turi būti nutolusios bent 30 cm. **11.** Išdėlioti gaminiai neturi išsikišti už lentynų ar grotelių ribos. **12.** Jei ant garintuvo atsirastų nenormali ledo sankaupa, susidaranti dėl oro ar šaldomų produktų drėgmės, patariame kompresorių sustabdyti, prekes perkelti į kitą iki tos pačios temperatūros šaldomą talpą ir palaukti, kol aparatas atitirps; priešingu atveju, kompresorius dirbs neišsijungdamas, sukels bereikalingų energijos sąnaudų ir duos visai menką naudą. **13.** Jei vitrina išjungta ir nenaudojama, durys turi būti pravertos bent 10 cm.

Mūsų gaminiai skirti patalpoms neinstaliuokite jų lauke už parduotuvės/ įstaigos ribų.

LT

1. PAKUOTĖS ATIDARYMAS
ĮPAKAVIMAS KARTONO DĖŽĖJE 1a. Nupjauti suveržimo juostą, ištraukti dėžę pakeliant ją į viršų. **ĮPAKAVIMAS MEDINĖJE DĖŽĖJE 1b.** Ištraukti iš lentų vinis, su vinimis elgtis atsargiai. **2.** Įvažiuoti pakeltuvo šakėmis tarp aparato ir padėklo ar dėžės. **3.** Pakelti aparatą. **4.** Pašalinti padėklą ar dėžę. **5.** Pastatyti aparatą ant horizontalaus išlyginto paviršiaus. **6.** Įtaisyti skyriklius specialiose kiaurymėse užpakalinėje baldo dalyje. **7.** Prieš išmetant pakuotę įsitikinti, ar joje nieko neliko. **8.** Išrūšiuoti pakavimo medžiagas, kad jas būtų lengviau utilizuoti (žr.1 pav.).

2. STIKLINIŲ LENTYNŲ MONTAVIMAS
1. Ištraukti supakuotas lentynas iš kameros ir įstatyti jas ant tam skirtų atramų, pritraukiant jas greta fluorescencinio vamzdžio (žr.2 pav.).

3. VIDAUS VALYMAS
1. Vidaus dalis ir stiklus valyti tik minkšta kempine ir neutraliais valikliais. **2.** Išvalyti fluorescencinės lempos apsauginį vamzdį: nenaudoti valiklių, kurių sudėtyje yra spirito ar kitų tirpiklių, nes šie vamzdžius sugadintų, valyti tik minkšta sudrėkinta kempine. **3.** Nusausinti minkštu audeklu.

4. IŠORĖS VALYMAS
1. Mediniai paviršiai turi būti valomi specialiomis priemonėmis, kurių galima nusipirkti prekybos tinkluose: tai valikliai pagaminti iš vandeningų emulsijų, be tirpiklių.

5. PAJUNGIMAS PRIE ELEKTROS TINKLO
1. Įsitikinti, kad tinklo įtampa ir dažnis atitinka nurodytus skydelyje **(A),** įtaisytame ant aparato. **2.** Įsitikinti, ar maitinimo lizdas: ***a)*** *yra su įžeminimo laidu.* ***b)*** *atitinka skydelyje nurodytą nominalią srovę.* ***c)*** *yra su IEC reikalavimus atitinkančiomis saugomis: magnetoterminiu diferencialiniu jungikliu, kurio In= nominali skydelyje nurodyta vertė.- Diferencialu, kurio jautrumas Id=30 mA.* **3.** Įsitikinti ar aplinkui nėra sprogimų pavojaus (AD). **4.** Aparatūroje sumontuotas kebelis "H05 VVF" skirta patalpoms **N.B.** Jei aparatūra transportavimo ir sandėliavimo metu buvo neteisingai pastatyta horizontaliai ar apversta, prieš pajungiant maitinimą palaikyti ją bent 3 valandas pastačius į teisingą padėtį. **5.** Įkišti kištuką į elektros lizdą (nenaudoti trišakio ar sutrumpinimų) (žr. 3 pav.).

6. REGULIAVIMAS
Aparatūra komplektuojama su reguliavimo valdikliais įtaisytais priekinėje dalyje apačioje **(A)** ir kameros viduje **(B)** (tik 2TV). **1. Vidaus šaldymas:** įjungia šaldymo sistemą. **2. Vidaus šviesa:** įjungia šviesą aparato viduje. **3. Termostatas:** reguliuoja aparato temperatūrą.**Termometras:** rodo temperatūrą aparate. **N.B.:** Modeliuose 2TV nurodoma tik apatinio skyriaus temperatūra. **4. Termostatas:** reguliuoja aparatūros temperatūrą (tik viršutinis skyrius). **a)** Vieną kartą paspaudus mygtuką **5 "SET ar P",** ekrane parodoma nustatyta temperatūros vertė, kurią galima keisti mygtuku **6 "UP"** arba mygtuku **7 "DOWN"** (žr. 4 pav.).

7. VEIKIMO TINKAMUMO PATIKRINIMAS PRIEŠ ĮDEDANT PREKES
1. Pajungtas kištukas. **2.** Šaldymo sistemos jungiklis įjungtas, įsižiebusi žalia šviesa. **3.** Termometras rodo prekėms tinkamą temperatūros vertę. **4.** Įjungtos vidaus šviesos. **5.** Durys sandariai užvertos. **6.** Aparato nepasiekia saulės ar didelės galios šviestuvų spinduliai. **7.** Aplinkos temperatūra neviršija +30°C Sant.drėgmė 55%, t.y. verčių, kurioms aparatas pritaikytas (4 klimato klasė). **8.** Vidus pakrautas tinkamai, lentynos neperkrautos, ir viduje palikta pakankamai geram erdvės šalto oro cirkuliavimui.

8. MAGNETINĖS DURELIŲ TARPINĖS KEITIMAS
1. Atidaryti duris. **2.** Suimti tarpinę ir ištraukti ją iš jos takelio durų profilyje. **3.** Pakeisti tarpinę nauja, kruopščiai įspaudžiant iš eilės pagal visą perimetrą (žr. 5 pav.).

Felhasználói kézikönyv:

1. A csomagolás kibontása
2. A kristályüveg polcok beépítése
3. A beltér tisztítása
4. Kültér tisztítása
5. Csatlakoztatás az elektromos hálózathoz
6. Szabályozás
7. A szabályos működés ellenőrzése
8. Az ajtó mágneses tömítésének cseréje

Karbantartási kézikönyv (46. old.):

1. A kondenzátor tisztítása
2. Belső tisztítás
3. Beltéri fénycsövek cseréje
4. Hűtőberendezés vázlatrajza és elektromos vázlatrajz

ELŐÍRÁSOK

Nagyon fontos, hogy a berendezéssel megőrizzék ezt a használati kézikönyvet biztonsági okokból a jövőbeni tanulmányozás céljára. 1. Ezt a berendezést csak felnőtt személyek működtethetik. Ne engedélyezzék a gyermekeknek, hogy megrongálják a vezérlőrendszert és játsszanak a berendezéssel. **2.** A berendezés jellemzőinek megváltoztatása vagy akár a módosítása is tilos. **3.** A berendezés beépítéséhez szükséges villamossági munkákat szakképzett villanyszerelő vagy hozzáértő személy végezheti el. **4.** Soha ne próbálják egymaguk megjavítani a berendezést. Tapasztalatlan személyek által végzett javítások károkat vagy komoly működési zavarokat okozhatnak. **5.** Ezen a berendezésen a szervízszolgáltatást az arra feljogosított Műszaki Szervízszolgálat hajthatja végre. Csak eredeti cserealkatrészeket alkalmazzanak. **6.** A berendezés nem alkalmas az élelmiszereken kívül más termékek tartósítására. **7.** A gyártó cég minden felelősséget elhárít magától abban az esetben, ha nem tartják be ezeket a balesetmegelőzési szabályokat. Ezenkívül fenntartja magának a jogot a bármilyen előzetes értesítés nélküli, fejlesztési célú módosítások bevezetésére. **8.** A készüléket nem szabad kültéren felállítani, ahol esőzéseknek és közvetlen napsugárzásnak van kitéve. **9.** Ne építsék be a berendezést olyan hőforrások közelében, mint kályhák, radiátorok stb. **10.** A kompresszor blokk szellőzőrácsát a falaktól legalább 30 cm-es távolságban tartsák. **11.** Emlékezzenek arra, hogy a kiállított termékek ne érjenek a polcok vagy a rácsok peremén kívül. **12.** Ha a levegőpárásítón a levegő páratartalma vagy a lehűtendő termékek által okozott, rendellenes jégképződés következne be, akkor a kompresszor leállítását és az árunak megfelelő, ugyanolyan hőmérsékletre hűtött tartályokba történő áthelyezését javasoljuk a jégleolvasztáshoz szükséges időre; ellenkező esetben a kompresszor folytonosan működik, ami felesleges elektromos energiafogyasztást és csekély teljesítményt eredményez. **13.** Ha a vitrint üzemen és használaton kívül hagyják, akkor nélkülözhetetlen az ajtó legalább 10 cm-nyire történő nyitvahagyása.

A termékeink beltéri felhasználásúak ne építsék be azokat helységek/üzletek külterébe.

H

1. A CSOMAGOLÁS KIBONTÁSA

KARTONDOBOZ CSOMAGOLÁS 1a. Vágják el a tartószalagot, felfelé húzzák le a dobozt.
FALÁDA CSOMAGOLÁS 1b. Feszítsék fel a fadeszkákat, óvatosan járjanak el a szögek miatt.
2. Vezessék be az emelő villáit a berendezés és a rakodólap vagy a láda közé. **3.** Emeljék fel a berendezést. **4.** Távolítsák el a rakodólapot vagy ládát. **5.** Helyezzék a berendezést egy vízszintes kiegyenlített felületre. **6.** Rögzítsék a távolságtartó elemeket a szekrény hátoldalán lévő, arra alkalmas furatokba. **7.** Figyeljenek arra, hogy ne hagyjanak semmit a csomagolóanyagban, mielőtt azt eldobnák. **8.** A csomagolóanyagokat összetételük alapján különítsék el, ezáltal az újrafeldolgozásukat segítik (lásd 1. ábra).

2. A KRISTÁLYÜVEG POLCOK BEÉPÍTÉSE

1. Vegyék ki a cella alján található becsomagolt polcokat és helyezzék azokat a fluoreszkáló cső mellé illesztve a megfelelő tartóelemekre (lásd 2. ábra).

3. A BELTÉR TISZTÍTÁSA

1. A belső részeket és az üvegeket csak puha szivaccsal és semleges tisztítószerekkel tisztítsák.
2. Tisztítsák meg a fluoreszkáló fénycső védőcsövét oly módon, hogy kerüljék az alkoholt vagy más oldószert tartalmazó termékek alkalmazását, amelyek megsértenék a csöveket, ezért csak egy puha, megnedvesített szivacsot használjanak. **3.** Egy puha törlőruhával szárítsák.

4. KÜLTÉR TISZTÍTÁSA

1. A fafelületeket a kereskedelemben könnyen megtalálható vizes emulziós alapú, oldószereket nem tartalmazó, specifikus termékekkel tisztítsák.

5. CSATLAKOZTATÁS AZ ELEKTROMOS HÁLÓZATHOZ
1. Győződjenek meg arról, hogy a hálózati feszültség és frekvencia megegyezzen a készülékre erősített táblácskán **(A)** feltüntetett adatokkal. **2.** Bizonyosodjanak meg arról, hogy a hálózati csatlakozóaljzat ***a)*** *Földelt vezetékkel rendelkezzen* ***b)*** *a tábla szerinti névleges áramhoz alkalmas legyen.* ***c)*** *az IEC szabványok által előírt védelmekkel rendelkezzen: differenciális mágneses termikus megszakító és In =táblán feltüntetett névleges érték.-Differenciális Id=30 mA érzékenységgel.* **3.** Ellenőrizzék, hogy a környezet ne legyen robbanásveszélyes (AD). **4.** A készülékre szerelt tápvezeték: H05 VVF, beltéri használatra alkalmas. **Megj.:** Ha a berendezést a szállítás vagy a raktározás során tévesen vízszintes vagy felfordított helyzetbe állították, akkor a hálózati bekötést megelőzően hagyják állni helyes pozícióban legalább 3 óráig. **5.** Illesszék be a csatlakozódugót (ne használjanak hármas csatlakozót és reduktorokat) (lásd 3. ábra).

6. SZABÁLYOZÁS
A berendezés az alsó szemközti részen **(A)** és a cella belsejében **(B)** (csak 2TV) elhelyezett szabályozó vezérlőrendszerekkel rendelkezik. **1. Hűtés megszak.:** A hűtőberendezés bekapcsolására szolgál. **2. Fénycső megszak.:** a beltéri fénycsövek bekapcsolására szolgál. **3. Hőfokszabályozó:** A berendezés hőmérsékletét szabályozza. **Hőmérő:** A berendezés belsejében levő hőmérsékletet jelzi. **Megj.:** A 2TV modelleknél csak az alsó tér hőmérsékletét jelzi. **4. Hőfokszabályozó:** Szabályozza a berendezés hőmérsékletét (csak a felső térben). **a)** Az egyszer lenyomott **5-ös "SET vagy P"** gomb lehetővé teszi a beállított hőmérséklet kijelzését, amely a **6-os "UP"** gomb vagy a **7-es "DOWN"** gomb megnyomásával módosítható (lásd 4. ábra).

7. A SZABÁLYOS MŰKÖDÉS ELLENŐRZÉSE AZ ÁRU BEHELYEZÉSE ELŐTT
1. A csatlakozódugó be legyen kötve. **2.** A hűtőberendezés megszakítója be legyen kapcsolva, melyet a világító zöld fény jelez. **3.** A hőmérő az áru számára optimális értéket jelezzen. **4.** A beltéri fénycsövek be legyenek helyezve. **5.** Az ajtó jól be legyen csukva. **6.** Ne érje a berendezést erős napsugárzás vagy nagy hatásfokú lámpa fénye. **7.** A környezeti hőmérséklet ne haladja meg a +30°C-ot 55% N.T.-mal, amelynél a készülék működőképes (4-es Klímaosztály). **8.** A belső tér megfelelően, a polcokra nehezedő túlsúly nélkül legyen feltöltve, helyet hagyva a hideg levegő szabad, belső áramlásának.

8. AZ AJTÓ MÁGNESES TÖMÍTÉSÉNEK CSERÉJE
1. Nyissák ki az ajtót. **2.** Fogják meg a tömítést és húzzák ki az ajtó profiljának foglalatából. **3.** Pótolják azt az új tömítéssel, amelyet fokozatosan nyomjanak az egész keretre (lásd 5. ábra).

Manwal għall użu:

1. Istruzzjonijiet ta' kif tneħħi l-ippakkjar
2. TqegĦid tal-ixkaffi tal-kristall
3. Tindif fuq ġewwa
4. Tindif fuq barra
5. Konnessjoni mal- mejns
6. Kontrolli
7. Iċċekkjar ta' operazzjoni korretta
8. Tibdil tal-gaskit manjetiku tal-bieba

Manwal għall-manutenzjoni (Pġ. 46):

1. Tindif tal-kondenser
2. Tindif intern
3. Tibdila tad-dwal interni
4. Skizz ta' l-impjant ta' refriġerazzjoni u skizz ta' l-elettriku.

ATTENZJONI
Importanti ħafna li dan il-manwal ta' istruzzjonijiet jinżamm ma' l-appliance biex jiġi kkonsultat anke' fil-futur, għal raġunijiet ta' sikurta'. 1. Dan l-appliance irid jitħaddem biss minn persuni adulti. Tfal m'ghandhomx jitħallew ibabsu jew jilagħbu bil-pumijiet. **2.** Mhuwiex permess tibdil fil-karatteristiċI tal-appliance. **3.** Xogħolijiet elettriċi neċessarji għall-installazjoni tal-appliance iridu jkunu eżegwiti minn elettriċisti kwalifikati jew minn persuni kompetenti. **4.** Wieħed m'għandu qatt jipprova jsewwi l-appliance waħdu. Tiswija magħmula minn persuni mhux tal-mestjier jistgħu jikkawżaw danni serji. **5.** Tibdil jew tiswija fl-appliance għandhom isiru biss minn ċentru ta' Assistenza Teknika awtorizzat. Użа biss partijiet oriġinali. **6.** L-appliance huwiex maħluq biex jikkonserva oġġetti oħra li mhumiex alimentari. **7.** Id-ditta li ħ olqot l-appliance ma' terfax responsabilita' meta n-normi speċifikati ma jiġux rispettati u l-miżuri ta' prikawzjoni ma'jiġux meħuda. Id-ditta tirriżerva d-dritt li tagħmel t-tibdil kollu neċessarju f'dawn il-każijiet mingħajr pre-avvis. **8.** L-appliance m'għandux jiġi nstallat fuq barra, espost għax-xita jew għar-raġġi tax-xemx. **9.** L-appliance m'għandux jiġi nstallat viċin fonti ta' sħana bħal spiritieri ,ħijter etċ. **10.** Zomm il-ftuħ ta' ventilazzjoni tal-kumpressur almenu 30 ċentimetru 'l bogħod mill-ħajt. **11.** Ftakar biex ma' tħallix il-prodotti esposti jinfirxu aktar mill-perimetru tal-ixkaffef jew il-grid. **12.** Jekk tiżviluppa formazzjoni ta' silġ mhux normali fuq l-evapuratur, ikkawżata mill-umdita' tal-arja jew mill-prodotti li jridu jiġu refriġirati, nissuġġerixxu li jitwaqqaf il-kompressur u l-merċa titpoġġa f'kontenitur apposta refriġirat bl-istess temperatura għall- ħin neċessarju sakemm jinħall is-silġ; jekk le l-kumpressur jibqa' jaħdem kontinwament, jaħli l-elettriku għalxejn u jrendi ftit li xejn. **13.** Jekk il-vetrina tibqa' wieqfa u mhux użata, huwa indispensabbli li l-bieba titħalla tal-anqas 10 ċentimetri miftuħa.

Il-prodotti tagħna huma għall-użu intern tinstallax fuq barra tal-bini/ħwienet.

M

1. ISTRUZZJONIJIET DWR TNEĦĦIJA TA' L-IPPAKKJAR
IPPAKKJAR TAL-KARTUN: 1a. Aqta' l-faxxa ta' fuq u għolli l-ippakkjar tal-kartun. **KAXXA TAL-INJAM: 1b.** Neħħi l-imsiemer mill-kaxxa tal-injam b'attenzjoni. **2.** Daħħal il-frieket tal-forklifter bejn l-appliance u l-kaxxa. **3.** Għolli l-appliance. **4.** Neħħi l-kaxxa. **5.** Poġġi l-appliance fuq wiċċ ċatt u lixx. **6.** Daħħal l-ispejsers fit-toqob li jinsabu fuq in-naħa ta' wara tal-kabinett. **7.** Kun żgur li ma fadal xejn fl-ippakkjar qabel ma tarmi. **8.** Issepara l-materjal tal-ippakjar biex tiffaċilita r-rimi tiegħu (ara figura 1).

2. TQEGĦID TAL-IXKAFFI TAL-KRISTALL
1. Neħħi l-ixkaffi li jinsabu ppakkjati fil-qiegħ tal-kompartament u qegħdhom fuq l-irfid relattiv. Żommhom ħ dejn it-tubu fluworoxxenti (ara figura 2).

3. TINDIF FUQ ĠEWWA
1. Naddaf biss il-komponenti ta' ġewwa u l-panewijiet tal-ħġieġ bi sponża ratba, mxarrba u b'deterġent newtrali. **2.** Naddaf it-tubu li jipproteġi l-lampa fluworoxxenti bi sponża ratba u umda. Tużax prodotti li jkun fihom l-alkoħol jew xi solventi oħra li jistgħu jagħmlu ħsara lit-tubi. **3.** Ixxotta b'attenzjoni billi tuża biċċa ratba.

4. TINDIF FUQ BARRA
1. Naddaf l-uċuħ ta' l-injam bi prodotti speċjali ta' emulsjoni msawra fuq l-ilma, ħielsa minn solventi, li ġeneralment issib fis-suq.

5. KONNESSJONI MAL- MEJNS
1. Kun żgur li l-vultaġġ u l-frekwenza tal-mejns huma l-istess bħal dawk mniżżla fuq ir-Rating Plate **A** imwaħħla mal-appliance. **2.** Kun żgur li s-sokkitt li miegħu se tqabbad: ***a)*** *Huwa ertjat kif suppost,* ***b)*** *jissodisfa l-prirekwiżiti kollha tal-kurrent ratat hekk kif stipolat fuq ir-rating plate.* ***c)*** *Jikkonforma mar-regolamenti tal-IEC:- swiċċ termali-manjetiku b'valur ratat kif imniżżel fuq ir-rating plate; Differenzjal b'sensittivita' ta' Id ta' 30 mA.* **3.** Kun żgur li m'hemm l-ebda periklu ta' splużżjoni (AD) fil-kamra. **4.** Il-'cable' tal-appliance huwa H05VVF, iddisinjat għall-użu intern. **NB.** Jekk l-appliance ġie trasportat jew storjat f'pożizzjoni mdawwra, ħallih għal tal-anqas tlett siegħat fil-pożizzjoni korretta qabel ma tqabbdu mal-mejns. **5.** Daħħal il-plakka ġewwa s-sokkit (tużax adattaturi għas-sistema ta' bi tlieta jew adattaturi li jnaqqsu l-kurrent (ara figura 3).

6. KONTROLLI
Il-kontrolli ta' l-impjant jinsabu fil-parti t'isfel **(A)** u fil-kompartament **(B)** (2TV biss).
1. Swiċċ tar-refriġerazzjoni; Biex tixgħel is-sistema ta' refriġerazzjoni. **2. Swiċċ tad-dawl;** Biex tixgħel id-dawl ġewwa r-refriġeratur. **3. Termostat:** Biex tbiddel it-temperatura fir-refriġeratur. **Termometru:** Biex taqra t-temperatura ġewwa r-refriġeratur. **Nota.** Fil-mudelli 2TV biss, it-temperatura tal-kompartament ta' taħt hija murija. **4. Termostat:** sabiex tiġi aġġustata t-temperatura ta' l-impjant (kompartament ta' fuq biss). **a)** agħfas il-buttuna **5 "SET" jew "P"** darba, id-*display* juri t-temperatura tal-kompartiment, jekk timbotta l-buttuna **6 "UP"** għal bosta drabi, tiżdied it-temperatura filwaqt li jekk timbotta l-buttuna **7 "DOWN"** it-temperatura tonqos (ara figura 4).

7. IĊĊEKKJAR TA' OPERAZZJONI KORRETTA QABEL L-UŻU
1. L-plakk huwa mwaħħal. **2.** L-iswiċċ tar-Refriġerazzjoni huwa mixgħul u jidher id-dawl l-aħdar. **3.** It-termometru juri t-temperatura ideali għall-ħażna tal-oġġetti. **4.** Id-dwal ta' ġewwa huma mixgħula. **5.** Il-bieba hija kompletament magħluqa. **6.** L-appliance mhuwiex espost għar-raġġi diretti tax-xemx jew lampi qawwija. **7.** It-temperatura tal-kamra ma' taqbiżx dik li suppost jahdem fiha l- appliance f'sitwazzjonijiet normali. i.e. +30°C R.H. 55% (Klassi klimatika 4). **8.** L-oġġetti ta' l-ikel huma mqegħda fl-ixkaffi kif suppost, sabiex tiġi żgurata ċirkolazzjoni tajba ta' l-arja friska.

8. TIBDIL TAL-GASKIT MANJETIKU TAL-BIEBA
1. Iftaħ il-bieb. **2.** Aqbad il-gaskit manjetiku u iġbidha `il barra mill-qafas. **3.** Daħħal il-gasket il-gdid u agħ fas l'isfel ma kullimkien (ara figura 5).

Podrecznik operatora:

1. Instrukcje otwierania opakowania
2. Montaż kryształowych półek
3. Mycie wewnętrzne
4. Mycie zewnętrzne
5. Podłączenie do sieci elektrycznej
6. Regulacja
7. Kontrola prawidłowego działania
8. Wymiana magnetycznej uszczelki drzwi

Podrecznik obslugi konserwacyjnej (str. 46):

1. Czyszczenie kondensatora
2. Mycie wewnętrzne
3. Wymiana żarówek wewnętrznych
4. Schemat układu chłodzenia i schemat elektroniczny

UWAGI

Instrukcje należy zachować wraz z urządzeniem w celu konsultacji i bezpieczeństwa. 1. Urządzenie musi być podłączone tylko przez osoby dorosłe. Nie wolno dzieciom dotykać przycisków czy bawić się urządzeniem. **2.** Jest zabronione fałszowanie czy zmienianie charakterystyki urządzenia. **3.** Prace elektryczne konieczne do instalacji urządzenia muszą być wykonane przez wykwalifikowanego elektryka lub przez kompetentną osobę. **4.** Nigdy nie próbuj reperować urządzenia sam. Naprawy wykonane przez osoby niedoświadczone mogą spowodować uszkodzenia lub złe funkcjonowanie urządzenia. **5.** Serwis musi być wykonany przez upoważnione Centrum Techniczne. Stosować tylko części zamienne oryginalne. **6.** Urządzenie nie jest przystosowane do konserwacji produktów innych niż artykuły żywnościowe. **7.** Producent nie bierze na siebie żadnej odpowiedzialności jeśli przepisy dotyczące bezpieczeństwa pracy nie będą przestrzegane. Producent zastrzega sobie prawo naniesienia zmian ulepszających bez zawiadomienia. **8.** Urządzenie nie może być zainstalowane na zewnątrz, wystawione na deszcz czy bezpośrednie działanie promieni słonecznych. **9.** Nie instalować urządzenia blisko źródeł ciepła takich jak kaloryfery czy piecyki, itd. **10.** Kratki wentylacyjne kompresora muszą być oddalone od ścianek przynajmniej o 30 cm. **11.** Nie ustawiać produktów poza obręb półek i kratek. **12.** Jeśli powstanie lód na parowniku wywołany przez wilgotność powietrza lub przez produkty przeznaczone do chłodzenia, radzimy zatrzymać kompresor wkładając produkty do specjalnego zbiornika ochłodzonego do tej samej temperatury co urządzenie na czas konieczny do przeprowadzenia operacji usunięcia szronu; W przeciwnym razie kompresor będzie działać nieprzerwanie zużywając niepotrzebnie energię elektryczną i będzie mało wydajny. **13.** Jeśli lodówka nie będzie używana przez pewien czas, należy pozostawić drzwiczki uchylone przynajmniej 10 cm.

Nasze produkty są przeznaczone do użytku wewnętrznego instalować ich na zewnątrz lokali czy sklepów.

PL

1. INSTRUKCJE OTWIERANIA OPAKOWANIA

OPAKOWANIE W POSTACI KARTONOWEGO PUDEŁKA 1a. Przeciąć taśmę, zdjąć pudełko unosząc je w górę. **OPAKOWANIE W POSTACI DREWNIANEJ SKRZYNI 1b.** Wyciągnąć ostrożnie gwoździe z drewnianych desek. **2.** Włożyć widły wózka widłowego między urządzeniem a paletą lub skrzynią. **3.** Podnieść urządzenie. **4.** Pozbyć się palety lub skrzyni. **5.** Postawić urządzenie na równej powierzchni. **6.** Umocować rozpórki w odpowiednich otworach znajdujących sie na tyle urządzenia. **7.** Zwrócić uwagę, aby nie pozostawić niczego w opakowaniu przed jego wyrzuceniem. **8.** Dokonać segregacji różnych opakowań w celu ich łatwiejszego recyklingu (Patrz rys.1).

2. MONTAŻ KRYSZTAŁOWYCH PÓŁEK

1. Wyciągnąć zapakowane półki z dna komory i ustawić je na odpowiednich podpórkach trzymając je blisko rurki fluorescencyjnej (Patrz rys. 2).

3. MYCIE WEWNĘTRZNE

1. Umyć wnętrze i szyby tylko miękką gąbkę i środkami neutralnymi. **2.** Umyć rurke ochronną żarówki fluorescencyjnej unikając używania produktów zawierających alkohol czy inne rozpuszczalniki, które uszkodziłyby rurki, używać tylko miekkiej zwilżonej gąbki. **3.** Wytrzeć do sucha miękką ściereczką.

4. MYCIE ZEWNĘTRZNE

1. Powierzchnie drewniane powinny być czyszczone produktami do drewna na bazie emulsji wodnistych bez środków rozpuszczających, które są powszechnie dostępne w sklepach.

5. PODŁĄCZENIE DO SIECI ELEKTRYCZNEJ
1. Upewnić się czy napięcie i częstotliwość sieci odpowiadają parametrom wskazanym na tabliczce **(A)** umieszczonej na urządzeniu. **2.** Upewnić się czy gniazdko wtyczkowe zasilania jest: ***a)*** *wyposażone w przewód uziomowy.* ***b)*** *odpowiednie do prądu nominalnego określonego na tabliczce.* ***c)*** *wyposażone w zabezpieczenia zgodnie z normami IEC :- Włącznik magnetyczno-termiczny z In=wartość nominalna podana na tabliczce.- Przekładnia różniczkowa ze skutecznością Id=30 mA.* **3.** Sprawdzić czy w pomieszczeniu nie ma ryzyka eksplozji (AD). **4.** Przewód zasilający zamontowany do urządzenia to: H05 VVF, przystosowany do użytku wewnątrz pomieszczeń. **Uwaga.:** jeśli urządzenie podczas transportu lub magazynowania zostało błędnie ustawione lub wywrócone, przed podłączeniem go do prądu pozostawić je przynajmniej przez 3 godziny w prawidłowej pozycji. **5.** Włożyć wtyczkę do gniazdka (nie używać potrójnych złączek ani złączek redukcyjnych) (patrz rys. 3).

6. REGULACJA
Urządzenie jest wyposazone w sterowniki regulacji znajdujące się na przodzie w części dolnej **(A)** i wewnątrz komory **(B)** (tylko 2TV). **1. Włącznik chłodzący:** służy do włączenia urządzenia chłodzącego. **2. Włącznik światła:** służy do włączenia świateł wewnątrz. **3. Termostat:** reguluje temperaturę urządzenia. **Termometr:** wskazuje temperaturę panującą w środku urządzenia. **Uwaga:** W modelach 2TV jest wskazana tylko temperatura dolendo pomieszcznenia. **4. Termostat:** Reguluje temperaturę urządzenia (tylko górne pomieszczenie). **a)** klawisz **5 "SET lub P"** nacisnięty jeden raz pozwala na wyświetlenie ustawionej temperatury, która może być zmieniona naciskając klawisz **6 "UP"** lub klawisz **7 "DOWN"** (patrz rys. 4).

7. KONTROLA PRAWIDŁOWEGO DZIAŁANIA PRZED WŁOŻENIEM ARTYKUŁÓW
1. Wtyczka włożona do gniazdka. **2.** Włącznik lodówki włączony, światełko zielone zapalone.
3. Termometr wskazuje wartość odpowiednią dla wstawionych artykułów. **4.** światła w środku urządzenia zapalone. **5.** Drzwi dobrze zamknięte. **6.** Do urządzenia nie dochodzą promienie słoneczne czy nad urządzeniem nie są ustawione żarówki o dużej mocy. **7.** Temperatura pomieszczenia nie przekracza +30°C U.R.55%, do której to temperatury urządzenie jest przystosowane (Klasa klimatyczna 4).
8. Wnętrze powinno być zapełnione w odpowiedni sposób bez nadmiernego ciężaru na półkach, pozostawiając wolne miejsca aby zapewnić dobre krążenie zimnego powietrza.

8. WYMIANA MAGNETYCZNEJ USZCZELKI DRZWI
1. Otworzyć drzwi. **2.** Chwycić uszczelkę i wyciągnąć ją z obudowy drzwi. **3.** Wymienić ją na nową, uważając aby docisnąć ją na całej powierzchni uszczelki (patrz rys. 5).

Príručka pre operatéra:

1. Otvorenie obalu
2. Montáž sklenených poličiek
3. Čistenie vnútorného priestoru
4. Vonkajšie čistenie
5. Napojenie na elektrickú sieť
6. Nastavenie
7. Kontrola správneho fungovania
8. Výmena magnetického tesnenia dverí

Príručka pre údržbára (str. 46):

1. Čistenie kondenzátora
2. Čistenie vnútorného priestoru
3. Výmena žiaroviek vnútorného osvetlenia
4. Schéma chladicího systému a Elektrická schéma

UPOZORNENIE !
Z bezpečnostných dôvodov je veľmi dôležité, aby tento návod na obsluhu bol uložený v blízkosti prístrojového zariadenia a bol dostupný pre prípadné preštudovanie. 1. Toto prístrojové zariadenie môžu obsluhovať len dospelé osoby. Nedovoľte deťom, aby sa dotýkali ovládacích prvkov alebo sa hrali s prístrojom. **2.** Je zakázané poškodzovať alebo zmeniť vlastnosti prístrojového zariadenia. **3.** Napojenie na elektrickú energiu pri inštalácií prístrojového zariadenia môžu vykonávať len kvalifikovaní elektrikári alebo iní kompetentní pracovníci. **4.** Nikdy sa nepokúšajte prístrojové zariadenie opravovať sami. Opravy, vykonané neskúsenými osobami, môžu zapríčiniť poškodenie alebo vážne poruchy v prevádzke prístrojového zariadenia. **5.** Opravy tohoto prístrojového zariadenia môžu vykonávať výhradne autorizované strediská pre technický servis. Používajte len originálne náhradné diely. **6.** Prístrojové zariadenie nie je vhodné pre konzervovanie iného tovaru ako potravinového. **7.** Výrobca odmieta akúkoľvek zodpovednosť, ak neboli dodržané tieto bezpečnostné normy. Výrobca si vyhradzuje právo na vykonanie akýchkoľvek modifikácií za účelom zlepšenia výrobku, bez predchádzajúceho upozornenia. **8.** Prístrojové zariadenie nesmie byť inštalované vonku, vystavené dažďu alebo slnečnému žiareniu. **9.** Neinštalujte prístrojové zariadenie do blízkosti tepelných zdrojov, ako sú napr. kachle, radiátory a pod. **10.** Ventilačné mriežky kompresorovej jednotky musia byť vzdialené od steny aspoň 30 cm. **11.** Potraviny ukladajte tak, aby nepresahovali cez okraje políc alebo roštov. **12.** Pokiaľ by z dôvodu vlhkosti vzduchu alebo z uskladnených potravín dochádzalo k nadmernému vytváraniu sa ľadu vo výparníku, doporučuje sa zastaviť kompresor na dobu potrebnú na odmrazenie a medzitým odložiť tovar na iné chladné miesto s rovnakou teplotou. V opačnom prípade by kompresor pokračoval v prevádzke, čo by spôsobilo zbytočné plytvanie elektrickou energiou a nedostatočný výkon prístrojového zariadenia. **13.** Ak vitrína zostane vypnutá a istú dobu sa nebude používať, nechajte dvere otvorené aspoň na 10 cm.

Naše výrobky sú určené do vnútorných priestorov neinštalujte ich na vonkajšej strane priestorov / obchodov.

SK

1. OTVORENIE OBALU
BALENIE DO KARTÓNOVEJ KRABICE 1a. Rozrežte sťahovaciu pásku, vytiahnite krabicu smerom dohora. **BALENIE DO DREVENEJ DEBNY 1b.** Odmontujte drevené dosky, pričom dávajte pozor na klince. **2.** Zasuňte zdvihákové vidlice medzi prístrojové zariadenie a paletu alebo debnu. **3.** Nadvihnite prístrojové zariadenie. **4.** Odstráňte paletu alebo debnu. **5.** Prístrojové zariadenie postavte na rovnú horizontálnu plochu. **6.** Osaďte rozperky do príslušných otvorov v zadnej časti skrine zariadenia. **7.** Pred vyhodením obalu skontrolujte, či v ňom nič nezostalo. **8.** Obalové materiály roztrieďte podľa zloženia tak, aby ste uľahčili likvidáciu odpadu (Pozri obr.1).

2. MONTÁŽ SKLENENÝCH POLIČIEK
1. Vyberte zabalené police zo dna chladiaceho boxu a umiestnite ich na príslušné oporné konzoly, tak aby boli blízko fluorescenčnej trubky (žiarivky) (Pozri obr. 2).

3. ČISTENIE VNÚTORNÉHO PRIESTORU
1. Vnútorné časti a sklenené panely čistite výlučne mäkkou hubkou a neutrálnymi čistiacimi prípravkami. **2.** Vyčistite kryt fluorescenčnej trubky (žiarivky). Nepoužívajte prípravky obsahujúce alkohol alebo jeho deriváty, lebo by mohli poškodiť trubky. Použite výlučne mäkkú navlhčenú hubku. **3.** Poutierajte mäkkou utierkou.

4. VONKAJŠIE ČISTENIE
1. Drevené povrchy sa musia čistiť špeciálnymi prípravkami na báze vodných emulzií a bez obsahu rozpúšťadiel, ktoré sú bežne dostať na trhu.

5. NAPOJENIE NA ELEKTRICKÚ SIEŤ
1. Presvedčte sa, či napätie a frekvencie siete zodpovedajú údajom, uvedeným na údajovom štítku **(A)** prístrojového zariadenia. **2.** Presvedčte sa, či sieťová zásuvka je: ***a)*** *Vybavená uzemneným vodičom.* ***b)*** *Vhodná na nominálny prúd, ktorý je uvedený na údajovom štítku.* ***c)*** *Vybavená ochranami v zmysle noriem IEC:- Diferenciálnym magnetotermickým vypínačom s In = nominálnou hodnotou, uvedenou na údajovom štítku.- Diferenciálnym vypínačom s citlivosťou Id =30 mA.* **3.** Overte si, či v prostredí nehrozí nebezpečenstvo výbuchu (AD). **4.** Napájací kábel namontovaný na prístrojovom zariadení je typu: H05 VVF, vhodný pre vnútorné prostredia. **N.B.:** Ak počas transportu alebo skladovania bolo prístrojové zariadenie postavené chybne do horizontálnej polohy alebo prevrátené hore nohami, nechajte ho odpočinúť aspoň 3 hodiny v správnej polohe predtým, ako ho zapojíte do siete. **5.** Zapojte zástrčkovú vidlicu do sieťovej zásuvky (nepoužívajte rozdvojky a reduktory) (Pozri obr. 3).

6. NASTAVENIE
Prístrojové zariadenie je vybavené ovládačmi na regulovanie funkcií, umiestnenými v dolnej prednej časti **(A)** a vo vnútri chladiaceho boxu **(B)** (len 2TV). **1. Vypínač chladenia:** Slúži na zapnutie chladiaceho zariadenia. **2. Vypínač osvetlenia:** Slúži na zapnutie vnútorného osvetlenia. **3. Termostat:** Reguluje teplotu zariadenia. **Teplomer:** Udáva teplotu vo vnútri zariadenia. **N.B.:** Pri modeloch 2TV sa na displeji ukazuje len teplota dolného boxu. **4. Termostat:** reguluje teplotu vo vnútri zariadenie (len v v hornom priestore). **a)** Tlačítko **5 "SET alebo P",** stlačené jedenkrát, dovolí zobraziť nastavenú teplotu. Teplotu je možné zmeniť pomocou tlačítka **6 "UP"** alebo tlačítka **7 "DOWN"** (Pozri obr. 4).

7. KONTROLA SPRÁVNEHO FUNGOVANIA PRED VLOŽENÍM TOVARU.
SKONTROLUJTE, ČI: 1. Zástrčková vidlica je zapojená. **2.** Vypínač chladiaceho zariadenia je zapnutý a či zelené svetlo je rozsvietené. **3.** Teplomer ukazuje hodnotu, vhodnú pre daný typ tovaru. **4.** Vnútorné svetlá sú zapnuté. **5.** Dvere sú dobre zatvorené. **6.** Nedopadá slnečné žiarenie na zariadenie alebo ho neožarujú vysokovýkonné osvetľovače. **7.** Teplota prostredia neprevyšuje +30°C a relatívna vlhkosť 55% - pre ktoré hodnoty je prístrojové zariadenie určené (Klimatická trieda 4). **8.** Vnútorný priestor musí byť správne zaťažený. Poličky nesmú byť príliš preplnené a medzi tovarom musí byť ponechaný dostatočne voľný priestor pre prúdenie studeného vzduchu.

8. VÝMENA MAGNETICKÉHO TESNENIA DVERÍ
1. Otvorte dvere. **2.** Uchopte tesnenie a vytiahnite ho zo sedla v profile dverí. **3.** Nahraďte ho novým tesnením, tesnenie postupne zatlačte po celom obvode (Pozri obr. 5).

Priročnik za delavca:

1. Navodila za odstranitev embalaže
2. Montiranje kristalnih predalov
3. Čiščenje notranje strukture
4. Čiščenje zunanje površine
5. Povezava na električno omrežje
6. Uravnavanje
7. Kontrole za dobro delovanje hladilnika
8. Zamenjava magnetičnega tesnila vrat

Priročnik za vzdrževalno osebje (stran 46):

1. Čiščenje kondenzatorja
2. Čiščenje notranje strukture
3. Zamenjava notranjih žarnic
4. Shema naprave za hlajenje in električna shema.

OPOZORILA

Je zelo važno, da se ta priročnik dobro shrani skupaj z napravo za bodočo konzultacijo, predvsem zaradi varnosti. 1. Samo odrasle osebe lahko opravljajo kontrole in vzdrževanje te naprave. Ni dovoljeno, da se otroci dotikajo komand ali da se igrajo z njimi. **2.** Je strogo prepovedano ponarediti ali spremeniti karakteristike te naprave. **3.** Vse električne dela potrebne za instalacijo naprave morajo biti opravljene od kvalificiranega električarja ali kvalificiranega osebja. **4.** Nikoli ne poskusiti popravljati sami te naprave. Popravila opravljene od nekvalificiranega osebja lahko povzročijo škodo ali slabo delovanje naprave. **5.** Vzdrževanje te naprave mora biti opravljeno od avtoriziranega Servisa. Uporabljati samo originalne rezervne dele. **6.** Ta naprava ni primerna za konzerviranje drugega blaga razen jestvin. **7.** Proizvajalec ne odgovarja če ti protinezgodni predpisi niso upošteti. Proizvajalec si pridrža pravico, da spremeni in izboljša svoje izdelke brez predhodnega obvestila. **8.** Naprava ne sme biti instalirana na odprtem prostoru, izpostavljena dežju ali sončnim žarkom. **9.** Ne instalirati te naprave v bližini virov toplote, kot na primer peči, radiatorji itd. **10.** Rešetke za ventilacijo kompresorja morajo biti oddaljene od stene vsaj 30 cm. **11.** Paziti, da razstavljeni izdelki ne presegajo robov predalov ali rešetk. **12.** Če se pojavi abnormalni sloj ledu na evaporatorju, povzročen od previsoke vlage v zraku ali od shranjenih izdelkov, v tem primeru priporočamo, da se ustavi kompresor in da se blago shrani v primernem prostoru z isto temperaturo za ves čas potreben za odtajanje ledu; v nasprotnem primeru kompresor bo neprestano deloval in povzročil nepotrebno uporabo električne energije in nizki učinek naprave. **13.** Če hladilnik ostane neuporabljen, je potrebno pustiti vrata odprte za vsaj 10 cm.

Naši izdelki so proizvedeni za uporabo samo v notranjih prostorih nikoli ne montirajte te izdelke na odprtih prostorih.

1. NAVODILA ZA ODSTRANITEV EMBALAŽE

EMBALAŽA IZ KARTONA 1a. Prerezati pakirni trak, sneti karton navzgor. **EMBALAŽA IZ LESENEGA ZABOJA 1b.** Ruvati žeblje iz lesenih desk, biti posebno pozorni na žeblje. **2.** Pozicionirati vile viličarja med napravo in paleto ali leseni zaboj. **3.** Dvigniti napravo. **4.** Odstraniti paleto ali zaboj. **5.** Postaviti napravo na horizontalno ravno površino. **6.** Pritrditi distančnike v primerne luknje na zadnji strani naprave. **7.** Dobro preveriti, da noben del ne ostane v embalaži preden se jo odstrani. **8.** Ločiti materiale kateri sestavljajo embalažo glede na njihovo sestavljanje tako da se olajša odvajanje (glej skico. 1).

SLO

2. MONTIRANJE KRISTALNIH PREDALOV

1. Dvigniti predale kateri so embalirani na dnu celice in jih položiti na primerne opore čim bolj blizu fluorescenčne cevi (glej skico 2).

3. ČIŠČENJE NOTRANJE STRUKTURE

1. Očistiti notranje dele in stekla samo z eno mehko gobo in z nevtralnimi čistilnimi sredstvi. **2.** Očistiti zaščitno cev fluorescenčne žarnice ampak ne uporabljati čistilnih sredstev katere vsebujejo alkohol ali druge solvente ker bi lahko poškodovali cev, uporabljati samo eno mehko, vlažno gobo. **3.** Obrisati z mehkim platnom.

4. ČIŠČENJE ZUNANJE POVRŠINE

1. Lesene površine morajo biti očiščene z posebnimi sredstvi katere so običajno v prodaji, sestavljene iz vodenih emulzij in brez solventov.

5. POVEZAVA NA ELEKTRIČNO OMREŽJE
1. Dobro preveriti, da napetost in frekvenca omrežja so enake kot tiste navedene na tablici **(A)** katera se nahaja na napravi. **2.** Dobro preveriti, da vtičnica: ***a)*** *ima ozemljitev.* ***b)*** *ustreza nominalnemu toku naveden na tablici.* ***c)*** *ima vse predpisane IEC zaščite: - diferencialno magnetotermično stikalo z In=nominalno vrednostjo navedena na tablici - Diferencial z občutljivostjo Id=30 mA.* **3.** Dobro preveriti, da naprava ne bo montirana v prostoru kateri je potencialno nevaren za eksplozije (AD). **4.** Kabel za napajanje montiran na napravi mora biti "H05 VVF" za notranje prostore. **POZOR:** če je bila naprava napačno postavljena med prevozom ali skladiščenjem (položena vodoravno ali preobrnjena), jo je treba pustiti vsaj 3 ure v pravilnem položaju pred povezavo na električno omrežje. **5.** Vtakniti vtikač v vtičnico (ne uporabljati pomožnih vtičnic ali redukcij) (glej skico 3).

6. URAVNAVANJE
Naprava je opremljena z komandami za uravnavanje katere so pozicionirane na spodnjem frontalnem delu naprave **(A)** in v notranji strani celice **(B)** (samo model 2TV). **1. Stikalo za hlajenje:** je potrebno za pogon naprave za hlajenje. **2. Stikalo za luči:** je potrebno za prižiganje notranjih žarnic.
3. Termostat: uravnava temperaturo naprave. **Termometer:** kaže temperaturo v napravi. **N.B.:** Pri modelih 2TV je navedena samo temperatura spodnjega dela. **4. Termostat:** uravnava temperaturo naprave (samo zgornji del). **a)** Če se enkrat pritisne na gumb **5 "SET ali P"** je mogoče vizualizirati postavljeno temperaturo, katero je mogoče spremeniti če se pritisne na gumb **6 "UP"** (GOR) ali na gumb **7 "DOWN"** (DOL) (glej skico 4).

7. KONTROLE ZA DOBRO DELOVANJE HLADILNIKA, PREDEN SE GA NAPOLNI Z BLAGOM
1. Vtikač vključen. **2.** Stikalo naprave za hlajenje mora biti vključeno, in zelena lučka mora biti prižgana. **3.** Temperatura mora biti postavljena na primerno vrednost za hlajenje blaga. **4.** Notranje žarnice vključene. **5.** Vrata dobro zaprte. **6.** Sončni žarki ali zelo močne žarnice ne smejo sijati direktno na napravo. **7.** Ambientna temperatura ne sme biti višja od +30°C - vlažnost 55%, te so vrednosti za katere je bila naprava umerjena (klimatski razred 4). **8.** Notranji prostor mora biti pravilno nabavljen, brez previsoke teže na predalih, pustiti dovolj prostora za dobri notranji pretok hladnega zraka.

8. ZAMENJAVA MAGNETIČNEGA TESNILA VRAT
1. Odpreti vrata. **2.** Prijeti z rokami tesnilo in ga sneti iz zareze v profilu vrat. **3.** Zamenjati staro tesnilo z novim in dobro pritisniti okrog cele obsege (glej skico 5).

I UK D E F NL P S DK FIN B GR CZ EE LV LT H M PL SK SLO

I **Manuale del manutentore**

UK **Maintenance manual**

D **Wartungshandbuch**

E **Manual de mantenimiento**

F **Manuel du préposé à l'entretien**

Fig.1

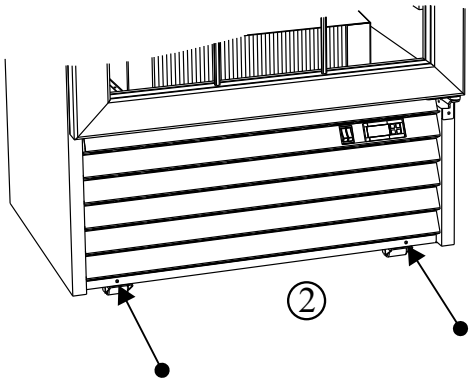

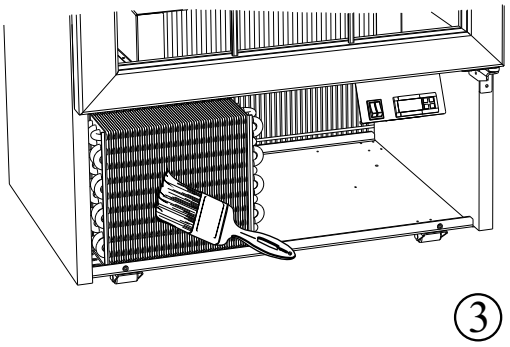

Fig.2

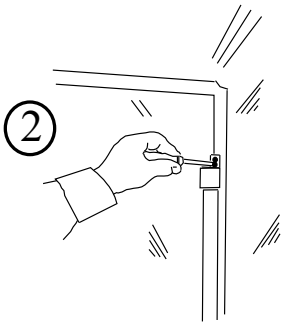

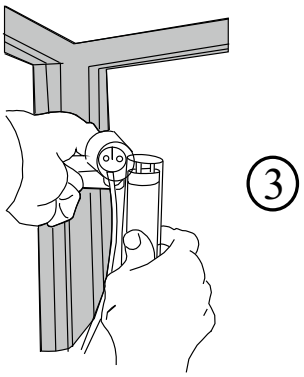

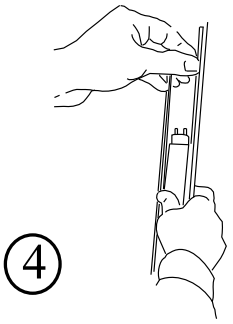

I

1. PULIZIA DEL CONDENSATORE
1. Togliere l'alimentazione elettrica, agendo sull'interruttore generale e sfilando la spina dalla presa. **2**. Togliere le viti di fissaggio e rimuovere la griglia anteriore. **3**. Con un pennello eliminare lo strato di pulviscolo dalle alette del condensatore. **4**. Con l'aspirapolvere togliere la polvere residua. **5**. Rimontare la griglia e ripristinare l'alimentazione elettrica (vedi Fig. 1).
2. PULIZIA INTERNA (OGNI QUINDICI GIORNI)
1. Togliere l'alimentazione. **2.** Aprire la porta e togliere la merce in conservazione. **3**. Pulire le pareti e gli accessori con una spugna umida d'acqua e un pò di bicarbonato di sodio ed asciugare accuratamente.
3. SOSTITUZIONE LAMPADE INTERNE
1. Togliere l'alimentazione. **2**. Svitare le viti di fissaggio del portalampada superiore. **3.** Staccare il portalampada superiore dal tubo fluorescente con il trasparente di protezione. **4.** Sfilare il tubo dal portalampada inferiore. **5**. Togliere il tubo trasparente di protezione. **6**. Sostituire il tubo fluorescente. **7**. Ripristinare tutto procedendo in senso inverso (Vedi Fig. 2).

UK

1. CLEANING THE CONDENSER
1. Switch off the appliance by turning off the power switch and pulling the plug out of the socket. **2.** Unscrew the screws from the front grille and remove it. **3.** Use a paintbrush to remove the dust from the condenser's fins. **4.** Use a vacuum cleaner to remove any remaining dust. **5.** Refit the grille and switch the power back on (see figure 1).
2. INTERNAL CLEANING (EVERY 15 DAYS)
1. Switch off the appliance**. 2.** Open the door and remove the refrigerated goods. **3.** Wipe the walls and accessories with a sponge dipped in water with a little sodium bicarbonate. Dry with care.
3. REPLACING THE INTERNAL LIGHTS
1. Switch off the appliance. **2.** Unscrew the screws fixing the upper light socket. **3.** Detach the upper lamp socket from the fluorescent tube with the transparent cover. **4.** Slide the tube out from the lower lamp socket. **5.** Remove the transparent cover. **6.** Replace the fluorescent tube. **7.** Refit all parts in reverse order (see figure 2).

D

1. REINIGUNG DES KONDENSATORS
1. Schalten Sie den Strom ab, indem Sie den Hauptschalter betätigen und den Stecker aus der Steckdose ziehen. **2**. Befestigungsschrauben lösen und das vordere Gitter abnehmen. **3**. Mit einem Pinsel den Staub von den Lamellen des Kondensators entfernen. **4.** Mit einem Staubsauger den restlichen Staub beseitigen. **5**. Gitter wieder einbauen und die Stromversorgung wieder herstellen (siehe Abbildung 1).
2. INNENREINIGUNG (ALLE 15 TAGE)
1. Strom wie abschalten. **2.** Tür öffnen und Waren herausnehmen. **3**. Mit einem mit Wasser befeuchteten Schwamm und etwas Natron Wände und Zubehör reinigen, dann sorgfältig abtrocknen.
3. AUSTAUSCH DER INNENBELEUCHTUNG
1. Strom wie abschalten. **2**. Die Befestigungsschrauben der oberen Lampenfassung entfernen. **3**. Die Leuchtstoffröhre zusammen mit der durchsichtigen Schutzröhre von der oberen Lampenfassung lösen. **4**. Die Röhre aus der unteren Lampenfassung herausziehen. **5**. Die durchsichtige Schutzröhre entfernen. **6.** Die Leuchtstoffröhre ersetzen. **7.** Alles in umgekehrter Reihenfolge wieder zusammensetzen (siehe Abb. 2).

E

1. LIMPIEZA DEL CONDENSADOR
1. Desconectar la alimentación eléctrica apagando el interruptor general y extrayendo el enchufe. **2.** Destornillar los tornillos de la rejilla delantera y extraer la rejilla. **3.** Con un pincel eliminar el polvo de las aletas del condensador. **4.** Con la aspiradora quitar el polvo residual. **5.** Ensamblar nuevamente la rejilla y conectar la alimentación eléctrica (Véase figura 1).
2. LIMPIEZA INTERNA (CADA QUINCE DÍAS)
1. Desconectar la energía eléctrica. **2.** Abrir la puerta y quitar la mercancía en conservación. **3.** Limpiar las paredes y los accesorios con una esponja humedecida con agua y un poco de bicarbonato de sodio y secar cuidadosamente.
3. SUSTITUCIÓN DE LAS LÁMPARAS INTERNAS
1. Desconectar la alimentación. **2.** Destornillar los tornillos de fijación del portalámpara superior. **3.** Sacar el portalámpara superior del tubo fluorescente con el transparente de protección. **4.** Sacar el tubo del portalámpara inferior. **5.** Quitar el tubo transparente de protección. **6.** Sustituir el tubo fluorescente. **7.** Reponer todo en el orden inverso (Véase figura 2).

F

1. NETTOYAGE DU CONDENSATEUR
1. Couper la tension électrique en agissant sur l'interrupteur général et en détachant ensuite la fiche de sa prise. **2.** Enlever la grille avant après avoir dévissé ses vis de fixation. **3.** À l'aide d'un pinceau, éliminer la couche de poussière des ailettes du condensateur. **4.** À l'aide d'un aspirateur, éliminer la poussière résiduelle. **5** . Remonter la grille et rebrancher la vitrine (voir illustration 1).
2. NETTOYAGE INTERNE (TOUS LES QUINZE JOURS)
1. Couper le courant électrique. **2.** Ouvrir la porte et enlever la marchandise entreposée. **3.** Nettoyer les parois et les accessoires avec une éponge imbibée d'eau mélangée à un peu de bicarbonate de soude. Sécher soigneusement.
3. REMPLACEMENT DES LAMPES INTERNES
1. Couper le courant électrique. **2**. Dévisser les vis de fixation de la douille supérieure. **3.** Détacher la douille supérieure du tube fluorescent revêtu de sa protection transparente. **4.** Extraire le tube de la douille inférieure. **5.** Enlever le tube transparent de protection. **6.** Remplacer le tube fluorescent. **7.** Remonter le tout en procédant en sens inverse (voir illustration 2).

NL

1. HET REINIGEN VAN DE KOELINSTALLATIE
1. Schakel de elektriciteit uit door op de hoofdschakelaar te drukken en vervolgens de stekker uit het stopcontact te halen. **2.** Verwijder de bevestigingsschroeven en verwijder het voorste rooster. **3**. Met een kwastje de stoflaag van de koelribben van de koelinstallatie verwijderen. **4**. Gebruik een stofzuiger om de rest van het stof tussen de koelribben te verwijderen. **5.** Breng het rooster weer aan en schakel de elektriciteit in (zie fig. 1).
2. HET REINIGEN VAN DE BINNENKANT (OM DE TWEE WEKEN)
1. Schakel de elektriciteit. **2**. Open de deur en verwijder de levensmiddelen.**3.** Reinig de wanden en toebehoren met een spons die vochtig gemaakt is met lauw water en een beetje natriumbicarbonaat.
3. HET VERVANGEN VAN DE BINNENVERLICHTING
1. Schakel de elektriciteit. **2.** Schroef de schroeven los waarmee de bovenste lamphouder vastzit. **3**. Maak de bovenste lamphouder los van de tl-buis voorzien van een doorzichtige bescherming. **4.** Haal de lamp uit de onderste lamphouder. **5**. Verwijder de doorzichtige beschermbuis. **6**. Vervang de tl-buis. **7.** Zet alle onderdelen in de juiste volgorde weer in elkaar, door de bovengenoemde handelingen in omgekeerde volgorde te herhalen (zie fig. 2).

P

1. LIMPEZA DO CONDENSADOR
1. Desligue a alimentação eléctrica, actuando no interruptor geral e extraindo a ficha da tomada. **2.** Tire os parafusos de fixação e remova a grelha dianteira. **3.** Com um pincel elimine a camada de poeira das aletas do condensador. **4.** Com o aspirador de pó, elimine os resíduos de pó. **5.** Volte a montar a grelha e ligue novamente a alimentação eléctrica (ver a Fig. 1).
2. LIMPEZA INTERNA (A CADA QUINZE DIAS)
1. Desligue a alimentação. **2.** Abra a porta e tire a mercadoria conservada. **3.** Limpe as paredes e os acessórios com uma esponja humedecida com água e um pouco de bicarbonato de sódio e enxugue cuidadosamente.
3. SUBSTITUIÇÃO DAS LÂMPADAS INTERNAS
1. Desligue a alimentação. **2.** Desaperte os parafusos de fixação do suporte da lâmpada superior.
3. Desengate o suporte da lâmpada superior do tubo fluorescente com o transparente de protecção.
4. Extraia o tubo do suporte da lâmpada inferior. **5.** Tire o tubo transparente de protecção. **6.** Substitua o tubo fluorescente. **7.** Volte a montar o conjunto procedendo na ordem inversa (ver a Fig. 2).

S

1. RENGÖRING AV KONDENSORN
1. Slå från eltillförseln med huvudströmbrytaren och dra ut kontakten ur uttaget. **2.** Lossa fästskruvarna och ta bort det främre gallret. **3.** Avlägsna dammlagret från kondensorns flänsar med en pensel.
4. Dammsug bort resterande damm mellan flänsarna. **5.** Sätt på gallret igen och koppla på strömmen (se fig. 1).
2. INVÄNDIG RENGÖRING (VAR 14:E DAG)
1. Bryt strömmen. **2.** Öppna dörren och ta ur varorna. **3.** Rengör väggarna och tillbehören med en svamp som fuktats i vatten och lite bikarbonat. Torka torrt ordentligt.
3. UTBYTE AV INRE BELYSNING
1. Koppla ifrån strömmen. **2.** Lossa fästskruvarna på den övre lamphållaren. **3.** Dra loss den övre lamphållaren från lysröret med genomskinligt skyddsrör. **4.** Dra ur röret från den nedre lamphållaren. **5.** Ta bort det genomskinliga skyddsröret. **6.** Byt lysrör. **7.** Montera delarna i omvänd ordning (se fig.2).

DK

1. RENGØRING AF KONDENSATOREN
1. Afbryd for strømmen ved at slukke for hovedafbryderen og trække stikket ud af stikkontakten.
2. Afmonter skruerne der holder forristen fast og fjern risten. **3.** Fjern støvlaget fra kondensatorens vinger med en pensel. **4.** Benyt en støvsuger for at fjerne det overskydende støv. **5.** Montér risten igen og tænd for strømmen (Jvf. fig. 1).
2. INDVENDIG RENGØRING (HVER 14. DAG)
1. Afbryd for elektriciteten. **2.** Åbn døren og tag kølevarerne ud. **3.** Rengør karret og tilbehøret med en svamp, der er fugtet med vand og lidt natriumbikarbonat og tør omhyggeligt efter med en blød klud.
3. UDSKIFTNING AF INDVENDIGE PÆRER
1. Afbryd for elektriciteten. **2.** Fjern fastgøringsskruerne fra den øverste fatning. **3.** Løsgør lysstofrøret med den gennemsigtige beskyttelse fra den øverste fatning. **4.** Fjern røret fra den nederste fatning. **5.** Fjern det gennemsigtige beskyttende rør. **6.** Udskift lysstofrøret. **7.** Montér de andre dele i omvendt rækkefølge (Jvf. fig. 2).

FIN

1. KONDENSAATTORIN PUHDISTUS
1. Katkaise sähkövirta yleiskatkaisimella ja irrota pistoke pistorasiasta. **2.** Irrota kiinnitysruuvit ja irrota eturitilä. **3.** Poista pöly kondensaattorien evistä harjalla **4.** Poista jäljelle jäänyt pöly pölynimurilla. **5.**Asenna ritilä takaisin paikalleen ja kytke sähkö (katso kuva 1).
2. SISÄPUOLEN PUHDISTUS (JOKA 15. PÄIVÄ)
1. Kytke sähkö ohjeiden mukaisesti. **2.** Avaa ovi ja poista tuotteet. **3.** Puhdista seinät ja lisäosat veteen ja natriumbikarbonaattiin kostutetulla sienellä. Kuivaa huolellisesti.
3. SISÄLAMPPUJEN VAIHTAMINEN
1. Kytke sähkö ohjeiden mukaisesti. **2.** Irrota ylemmän lampunpitimen kiinnitysruuvit. **3.** Irrota ylempi lampunpidin loisteputkesta, jossa on läpinäkyvä suojus. **4.** Irrota putki alemmasta lampunpitimestä.
5. Irrota läpinäkyvä suojaputki. **6.** Vaihda loisteputki. **7.** Asenna osat paikoilleen toistamalla annetut ohjeet päinvastaisessa järjestyksessä (katso kuva 2).

B

1. SCHOONMAAK VAN DE KOELINSTALLATIE

1. Schakel de elektrische voeding uit middels de hoofdschakelaar ter bescherming van het stopcontact en haal de stekker uit het stopcontact. **2.** De beschermingsrooster wegnemen, die zich in het voorste gedeelte bevindt, nadat de schroeven zijn weggehaald. **3.** Verwijder met een kwastje het stoflaagje op de ribben van de koelinstallatie. **4.** Verwijder met een stofzuiger het overige stof tussen de ribben. **5.** De rooster weer terug monteren en de stroomtoevoer herstellen (zie fig. 1).

2. SCHOONMAAK VAN DE BINNENKANT (IEDERE 2 WEKEN)

1. De voeding loskoppelen. **2.** De deur openen en de bewaarde goederen wegnemen. **3.** De wanden en de accessoires schoonmaken met een met water en een beetje natriumbicarbonaat bevochtigde spons en zorgvuldig afdrogen.

3. VERVANGING INTERNE LAMPEN

1. Schakel de elektrische voeding. **2.** De schroeven voor de vasthechting van de bovenste lamphouder losdraaien. **3.** Verwijder de bovenste lampenhouder van de tl-buis met transparante beschermbuis. **4.** Haal de lamp uit de onderste lamphouder. **5.** Verwijder de doorzichtige beschermbuis. **6.** Vervang de tl-buis. **7.** Breng alles in de oorspronkelijke staat terug, door in omgekeerde volgorde te werk te gaan (zie fig. 2).

GR

1. ΚΑΘΑΡΙΟΤΗΤΑ ΤΟΥ ΣΥΜΠΥΚΝΩΤΗ

1. Αφαιρέστε την ηλεκτρική τροφοδοσία, ενεργώντας επί του γενικού διακόπτη και αφαιρώντας το βύσμα από την υποδοχή. **2.** Μετακινήστε το πρόσθιο πλέγμα αφού βγάλετε τις βίδες στερέωσης. **3.** Με ένα πινέλο αφαιρέστε τη στρώση σκόνης από τα πτερύγια του συμπυκνωτή. **4.** Με την ηλεκτρική σκούπα αφαιρέστε τα υπολείμματα σκόνης. **5.** Συναρμολογήστε εκ νέου το πλέγμα και επαναφέρατε την ηλεκτρική τροφοδοσία (βλέπε Εικ. 1).

2. ΕΣΩΤΕΡΙΚΗ ΚΑΘΑΡΙΟΤΗΤΑ (ΚΑΘΕ ΔΕΚΑΠΕΝΤΕ ΗΜΕΡΕΣ)

1. Αφαιρέσατε την τροφοδοσία. **2.** Ανοίξτε την πόρτα και αφαιρέστε το εμπόρευμα υπό διατήρηση. **3.** Καθαρίστε τα τοιχώματα και τα εξαρτήματα με ένα υγρό σφουγγάρι με νερό και λίγο διττανθρακικό νάτριο και στεγνώστε προσεκτικά.

3. ΑΝΤΙΚΑΤΑΣΤΑΣΗ ΕΣΩΤΕΡΙΚΩΝ ΛΑΜΠΤΗΡΩΝ

1. Αφαιρέσατε την τροφοδοσία. **2.** Ξεβιδώστε τις βίδες στερέωσης του άνω ντουί λάμπας. **3.** Αφαιρέστε το άνω ντουί λάμπας από τον λαμπτήρα φθορισμού με το διαφανές προστασίας. **4.** Αποτραβήξτε το σωλήνα από το κάτω ντουί λάμπας. **5.** Αφαιρέστε το διαφανή σωλήνα προστασίας. **6.** Αντικαταστήστε το λαμπτήρα φθορισμού. **7.** Επαναφέρατε όλα τα πράγματα κατά την αντίστροφη σειρά (Βλέπε Εικόνα 2).

CZ

1. ČIŠTĚNÍ KONDENZÁTORU

1. Odpojte přívod elektrické energie stisknutím hlavního vypínače a vytáhněte zástrčku ze sítě. **2.** Vyšroubujte šrouby, které drží přední rošt a sejměte jej. **3.** Štětcem odstraňte prach z lopatek kondenzátoru. **4.** Odsávačem vysajte zbylý prach. **5.** Přimontujte rošt a zapojte zařízení zpět do elektrické sítě (viz obr. 1).

2. ČIŠTĚNÍ VNITŘNÍHO PROSTORU (KAŽDÉ 2 TÝDNY)

1. Odpojte od sítě. **2.** Otevřete dvířka a vyjměte chlazené zboží. **3.** Očistěte stěny a příslušenství vlhkou houbou s trochou bikarbonátu sodného a důkladně osušte.

3. VÝMĚNA ŽÁROVEK VNITŘNÍHO OSVĚTLENÍ

1. Odpojte zařízení od elektrické sítě. **2.** Vyšroubujte šrouby, které drží horní objímku žárovky. **3.** Odpojte zářivku i s ochranným krytem od horní objímky. **4.** Vysuňte dolní objímku zářivky. **5.** Sejměte ochranný průhledný kryt. **6.** Vyměňte zářivku. **7.** Zopakujte postup v opačném pořadí (viz obr. 2).

EE

1. KONDENSAATORI PUHASTAMINE

1. Lülitada elektritoide pistikupesa juhtlülitist välja ja tõmmata seejärel pistik pistikupesast välja. **2.** Eemaldada kinnituskruvid ja võtta rest eest ära. **3.** Puhastada pintsliga tolmukord kondensaatori ribidelt. **4.** Eemaldada ülejäänud tolm tolmuimejaga. **5.** Asetada rest kohale tagasi ja lülitada elektritoide sisse. (vt Joon. 1).

2. SISEPUHASTUS (IGA KAHE NÄDALA TAGANT)

1. Lülitada elektritoide välja. **2.** Avada uks ja võtta säilitatav kaup välja. **3.** Puhastada seinad ja lisatarvikud veega niisutatud käsna ja vähese söögisoodaga ning kuivatada hoolikalt.

3. SISEVALGUSTUSE LAMPIDE VAHETAMINE

1. Lülitada elektritoide välja. **2.** Keerata ülemise lambipesa kaks kinnituskruvi lahti. **3.** Võtta fluorestsentslamp koos läbipaistva kaitsetoruga ülemisest lambipesast välja. **4.** Võtta lamp alumisest lambipesast välja. **5.** Eemaldada läbipaistev kaitsetoru. **6.** Vahetada fluorestsentslamp välja. **7.** Paigaldada kõik osad tagasi, toimides vastupidises järjekorras (vt Joon. 2).

LV

1. KONDENSATORA TĪRĪŠANA

1. Atslēgt elektroenerģijas padevi gan izslēdzot kopējo slēdzi, gan izņemot kontaktdakšu no rozetes. **2.** Atskrūvējiet skrūves no priekšējā režģa un noņemiet to. **3.** Ar otiņu notīrīt putekļu kartiņu no kondensatora lāpstiņām. **4.** Ar putekļusūcēju jānotīra atlikušie putekļi. **5.** Jāuzliek un jānostiprina atpakaļ restes un jāpieslēdz iekārta elektrotīklam (skat. 1. att.).

2. IEKŠĒJĀS NODAĻAS TĪRĪŠANA (IK 15 DIENAS)

1. Jāatvieno spriegumu. **2.** Jāatver durvis un jāizņem iekārtā esošie produkti. **3.** Jānomazgā un jānotīra iekšējās sienas un detaļas ar mitru sūkli un dzeramo sodu, nobeigumā rūpīgi noslaucīt tos.

3. IEKŠĒJO LAMPU NOMAIŅA

1. Atslēgt elektroenerģijas padevi. **2.** Jāizskrūvē skrūves, kas nostiprina lampiņu augšējo balstu. **3.** Jāizņem lampiņu augšējo balstu no fluorescējošas caurules. **4.** Jāizņem caurspīdīgo aizsargcauruli. **5.** Jāizņem lampiņu apakšējā balsta cauruli. **6.** Jānomaina fluorescējošo cauruli. **7.** Jāatkārto visas iepriekšminētās darbības pretējā secībā (skat. 2. att.).

LT

1. KONDENSATORIAUS VALYMAS
1. Atjungti elektros maitinimą bendruoju jungikliu ir ištraukiant kištuką iš elektros lizdo. **2.** Išsukti tvirtinimo varžtus, nuimti priekines groteles. **3.** Šepetėliu pašalinti dulkių sluoksnį nuo kondensatoriaus mentelių. **4.** Siurbliu susiurbti likusias dulkes. **5.** Vėl sumontuoti groteles ir įjungti maitinimo įtampą (žr. 1 pav.).
2. VIDAUS VALYMAS (KAS DVI SAVAITĖS)
1. Atjungti maitinimo įtampą. **2.** Atidaryti duris ir ištraukti viduje laikomas prekes. **3.** Išvalyti sienas ir aksesuarus kempine, kuri yra sudrėkinta vandenyje su trupučiu natrio bikarbonato, tada kruopščiai viską nusausinti.
3. VIDAUS LEMPŲ KEITIMAS
1. Atjungti maitinimo įtampą. **2.** Atsukti viršutinio lempos patrono tvirtinimo varžtus. **3.** Atskirti viršutinį lempos patroną nuo fluorescencinio vamzdžio su permatomu gaubtu. **4.** Ištraukti vamzdį iš apatinio patrono. **5.** Nuimti permatomą vamzdinį gaubtą. **6.** Pakeisti fluorescencinį vamzdį. **7.** Viską vėl sumontuoti veiksmus atliekant priešinga eilės tvarka (žr. 2 pav.).

H

1. A KONDENZÁTOR TISZTÍTÁSA
1. A főkapcsoló állításával és a csatlakozódugónak az aljzatból való kihúzásával kapcsolja le a hálózati csatlakozást. **2.** Vegyék ki a rögzítőcsavarokat és távolítsák el az elülső rácsot. **3.** Egy ecsettel távolítsa el a kondenzátor bordáiról a finom porréteget. **4.** A porszívóval távolítsa el a maradék port. **5.** Szerelje vissza a rácsot és kösse be a hálózati csatlakozást (lásd 1. ábra).
2. BELSŐ TISZTÍTÁS (TIZENÖT NAPONKÉNT)
1. A le a hálózati csatlakozást. **2.** Nyissák ki az ajtót és vegyék ki a tartósított árut. **3.** Tisztítsák meg a a falakat és a tartozékokat egy szódabikarbónás vízzel nedvesített szivaccsal majd gondosan szárítsák meg.
3. BELTÉRI FÉNYCSÖVEK CSERÉJE
1. A le a hálózati csatlakozást. **2.** Csavarozzák le a felső lámpafoglalat rögzítőcsavarjait. **3.** Húzzák le a felső lámpafoglalatot a fluoreszkáló csőről a védőfóliával együtt. **4.** Húzzák ki a csövet az alsó lámpafoglalatból. **5.** Vegyék le az átlátszó védőcsövet. **6.** Cseréljék le a fluoreszkáló csövet. **7.** Szereljék vissza az egészet az ellenkező irányú eljárással (lásd 2.ábra).

M

1. TINDIF TAL-KONDENSER
1. Itfi l-apparat billi titfi is-swiċċ tat-dawl u neħħi l-plakka mis-sokitt. **2.** Ħoll il-viti mill-gradilja ta' quddiem u neħħiha. **3.** Uza pinzell biex tneħħi t-trab mill-kondensatur. **4.** Uza vacuum cleaner biex tneħħi t-trab li qghad baqa. **5.** Erga poġġi l-grada w ixegġel l-apparat (ara figura 1).
2. TINDIF INTERN (KULL 15-IL GURNATA)
1. Itfi l-apparat. **2.** Iftaħ il-bieb u neħħi l-prodotti frizzati. **3.** Imsaħ l-ħjut u l-accessorju ta'l-istrument b'sponza b'ftit ilma u b'ftit bicarbonato tas-soda. Nixxef b'attenzjoni.
3. TIBDILA TAD-DWAL INTERNI
1. Itfi l-apparat. **2.** Neħħi l-iskorfini li jzommu s-sokitt tal-lampa t'isfel f'posta. **3.** Iddistakkja t.tubu flurexxenti bl-ghatu prottetiv miss-sokitt tal-lampa ta'fuq. **4.** Neħħi s-sokitt tal-lampa t'isfel. **5.** Neħħi l-ghatu trasparenti w prottetiv. **6.** Erga poggi t-tubu flurexxenti. **7.** Erga poġġi f'posthom il-partijiet kollha b'ordni ghall-kuntrarju (ara figura 2).

PL

1. CZYSZCZENIE KONDENSATORA
1. Odciąć dopływ prądu, wyłączając przycisk główny i wyciągając wtyczkę z gniazdka. **2.** Odręcić śrubki przytrzymujące przednią kratkę. **3.** Przy pomocy pędzelka wyeliminować warstwę kurzu z łopatek kondensatora. **4.** Odkurzaczem wciągnąć pozostały kurz. **5.** Przykręcić kratę i podłączyć do prądu. (patrz str.1).
2. MYCIE WEWNĘTRZNE (CO 15 DNI)
1. Odciąć dopływ prądu. **2.** Otworzyć drzwi i wyciągnąć artykuły spożywcze. **3.** Umyć ścianki i akcesoria gąbką zwilżoną w wodzie z dodatkiem sody oczyszczonej i dokładnie wytrzeć do sucha.
3. WYMIANA ŻARÓWEK WEWNĘTRZNYCH
1. Odciąć dopływ prądu. **2.** Odkręcić śrubki górnej oprawki. **3.** Odłączyć górną oprawkę od rurki fluoresencyjnej z folią przezroczystą ochronną. **4.** Wysunąć rurkę z oprawki dolnej. **5.** Zdjąć rurkę przezroczystą ochronną. **6.** Wymienić rurkę fluoersencyjną. **7.** Postępować jak opisano, ale w porządku odwrotnym (patrz rys. 2).

SK

1. ČISTENIE KONDENZÁTORA
1. Odpojte prívod elektrickej energie stlačením hlavného vypínača a vytiahnite zástrčkovú vidlicu zo sieťovej zásuvky. **2.** Vytiahnite upevňovacie skrutky a vyberte predný rošt. **3.** Štetcom odstráňte prach, usadený na lopatkách kondenzátora. **4.** Vysávačom odstráňte zbytok prachu. **5.** Opätovne namontujte rošť a obnovte napájanie elektrickým prúdom (Pozri obr. 1).
2. ČISTENIE VNÚTORNÉHO PRIESTORU (KAŽDÝCH 14 DNÍ)
1. Vypnite prívod elektrickej energie. **2.** Otvorte dvere a vyberte konzervovaný tovar. **3.** Očistite steny a príslušenstvo hubkou, namočenou vo vode s trochou bikarbonátu sodného a starostlivo osušte.
3. VÝMENA ŽIAROVIEK VNÚTORNÉHO OSVETLENIA
1. Vypnite prívod elektrickej energie. **2.** Vytiahnite upevňovacie skrutky, ktoré držia hornú objímku žiarovky. **3.** Vytiahnite hornú objímku žiarovky zo žiarivky (fluorescenčnej trubky) spolu s ochranným krytom trubky. **4.** Vytiahnite žiarivku z dolnej objímky žiarovky. **5.** Snímte priesvitný ochranný kryt trubky. **6.** Vymeňte žiarivku (fluorescenčnú trubku). **7.** Zopakujte celý postup v opačnom poradí (Pozri obr. 2).

SLO

1. ČIŠČENJE KONDENZATORJA
1. Izključiti električno napajanje in glavno stikalo, sneti vtikač iz vtičnice. **2.** Odviti vijake in odstraniti sprednjo rešetko. **3.** Odstraniti prah na rebrih kondenzatorja z enim čopičem. **4.** Odstraniti ostali prah z sesalnikom. **5.** Ponovno montirati rešetko in vključiti električno napajanje (glej skico 1).
2. ČIŠČENJE NOTRANJE STRUKTURE (VSAKIH 15 DNI)
1. Izključiti električno napajanje. **2.** Odpreti vrata in odstraniti shranjeno blago. **3.** Očistiti stene in dodatne dele z vlažno gobo (voda in soda bikarbona) in dobro obrisati.
3. ZAMENJAVA NOTRANJIH ŽARNIC
1. Izključiti električno napajanje. **2.** Odviti vijake za pritrditev okova za žarnice. **3.** Ločiti zgornji okov za žarnice iz fluorescenčne cevi z zaščitnem transparentom. **4.** Sneti cev iz spodnjega okova. **5.** Odstraniti zaščitni transparent. **6.** Zamenjati fluorescenčno cev. **7.** Za ponovno montiranje ponoviti postopek v obratno smer (glej skico 2).

XW60K

I

1) Compressore **2)** Condensatore **3)** Comando cupola - interruttore **4)** Evaporatore **5)** Filtro **6)** Interruttore **8)** Morsettiera **9)** Motoriduttore **10)** Illuminazione **11)** Alimentatore **12)** Sonda **13)** Spina **15)** Termostato **16)** Ventilatore condensatore **17)** Reattore **18)** Starter **19)** Ventilatore **20)** Valvola solenoide **21)** Resistenza **22)** Trasformatore **23)** Display **24)** Microinterruttore **25)** Resistenza scarico **26)** Umidostato **27)** Relè **28)** Galleggiante **29)** Sirena **30)** Potenziometro **31)** Scheda LED **32)** Sonda umidità **33)** Scheda WIFI **34)** Antenna **35)** Elettroserratura **36)** Porta USB **37)** Inverter **38)** Controllo valvola elettronica **39)** Valvola elettronica **40)** Sonda valvola elettronica **41)** Trasduttore **42)** Ricevitore **43)** Valvola termostatica

UK

1) Compressor **2)** Condenser **3)** Cover control **4)** Evaporator **5)** Filter **6)** Switch **8)** Terminal board **9)** Motor reducer **10)** Lighting **11)** Power supply unit **12)** Probe **13)** Plug **15)** Thermostat **16)** Condenser fan **17)** Reactor **18)** Starter **19)** Fan **20)** Solenoid valve **21)** Resistor **22)** Transformer **23)** Display **24)** Microswitch **25)** Resistance (discharge) **26)** Humidity controller **27)** Relay **28)** Float **29)** Alarm **30)** Potentiometer **31)** electronic card (LED) **32)** Probe (humidity) **33)** WIFI- Card **34)** Aerial **35)** Electric lock **36)** USB port **37)** Inverter **38)** Controller for the electronic valve **39)** Electronic valve **40)** Electronic valve probe **41)** Transducer **42)** Receiver **43)** Thermostatic valve

D

1) Kompressor **2)** Verflüssiger **3)** Steuerung Kuppel **4)** Verdampfer **5)** Filter **6)** Schalter **8)** Klemmleiste **9)** Getriebemotor **10)** Beleuchtung **11)** Netzteil **12)** Sensor **13)** Netzsteckdose **15)** Thermostat **16)** Gebläse Verflüssiger **17)** Reaktionsapparat **18)** Starter **19)** Ventilator **20)** Solenoidventil **21)** Widerstand **22)** Transformator **23)** Anzeige **24)** Mikroschalter **25)** Widerstand (Entladung) **26)** Feuchtigkeit Steuerpult **27)** Relais **28)** Schwimmer **29)** Alarm **30)** Potentiometer **31)** Elektronische Karte (LED) **32)** Sonde (Luftfeuchtigkeit) **33)** elektronische Karte (WIFI) **34)** Antenne **35)** Elektroschloss **36)** USB-Port **37)** Wandler **38)** Elektronische Ventilsteuerung **39)** Elektronisches Ventil **40)** Elektronische Ventilsonde **41)** Wandler **42)** Empfänger **43)** Thermostatventil

E

1) Compresor **2)** Condensador **3)** Mando campana **4)** Evaporador **5)** Filtro **6)** Interruptor **8)** Caja de bornes **9)** Motorreductor **10)** Iluminación **11)** Alimentador **12)** Sonda **13)** Enchufe **15)** Termostato **16)** Ventilador condensador **17)** Reactor **18)** Dispositivo de arranque **19)** Ventilador **20)** Válvula solenoide **21)** Resistencia **22)** Transformador **23)** Monitor **24)** Microinterruptor **25)** Resistencia (descarga) **26)** Regulador de la humedad **27)** Relé **28)** Flotador **29)** Alarma **30)** Potenciómetro **31)** Tarjeta electrónica (LED) **32)** Sonda (humedad) **33)** Tarjeta (WIFI) **34)** Antena **35)** Cerradura eléctrica **36)** Puerto USB **37)** Inversor **38)** Controlador de válvula electrónica **39)** Valvula electronica **40)** Sonda de la válvula electrónica **41)** Transductor **42)** Receptor **43)** Válvula termostática

F

1) Compresseur **2)** Condenseur **3)** Commande vitrine bombée **4)** Évaporateur **5)** Filtre **6)** Interrupteur **8)** Bornier **9)** Motoréducteur **10)** Éclairage **11)** Alimentateur **12)** Sonde **13)** Prise de courant **15)** Thermostat **16)** Ventilateur condenseur **17)** Réacteur **18)** Starter **19)** Ventilateur **20)** Soupape solénoïdale **21)** Résistance **22)** Transformateur **23)** Afficher **24)** Microinterrupteur **25)** Résistance (décharge) **26)** Contrôleur d'humidité **27)** Relais **28)** Flotteur **29)** Alarme **30)** Potentiomètre **31)** Conseil (LED) **32)** Sonde (humidité) **33)** Carte (WIFI) **34)** Antenne **35)** Serrure électrique **36)** Port usb **37)** Onduleur **38)** Contrôleur de vanne électronique **39)** Valve électronique **40)** Sonde de la vanne électronique **41)** Transducteur **42)** Récepteur **43)** Vanne thermostatique

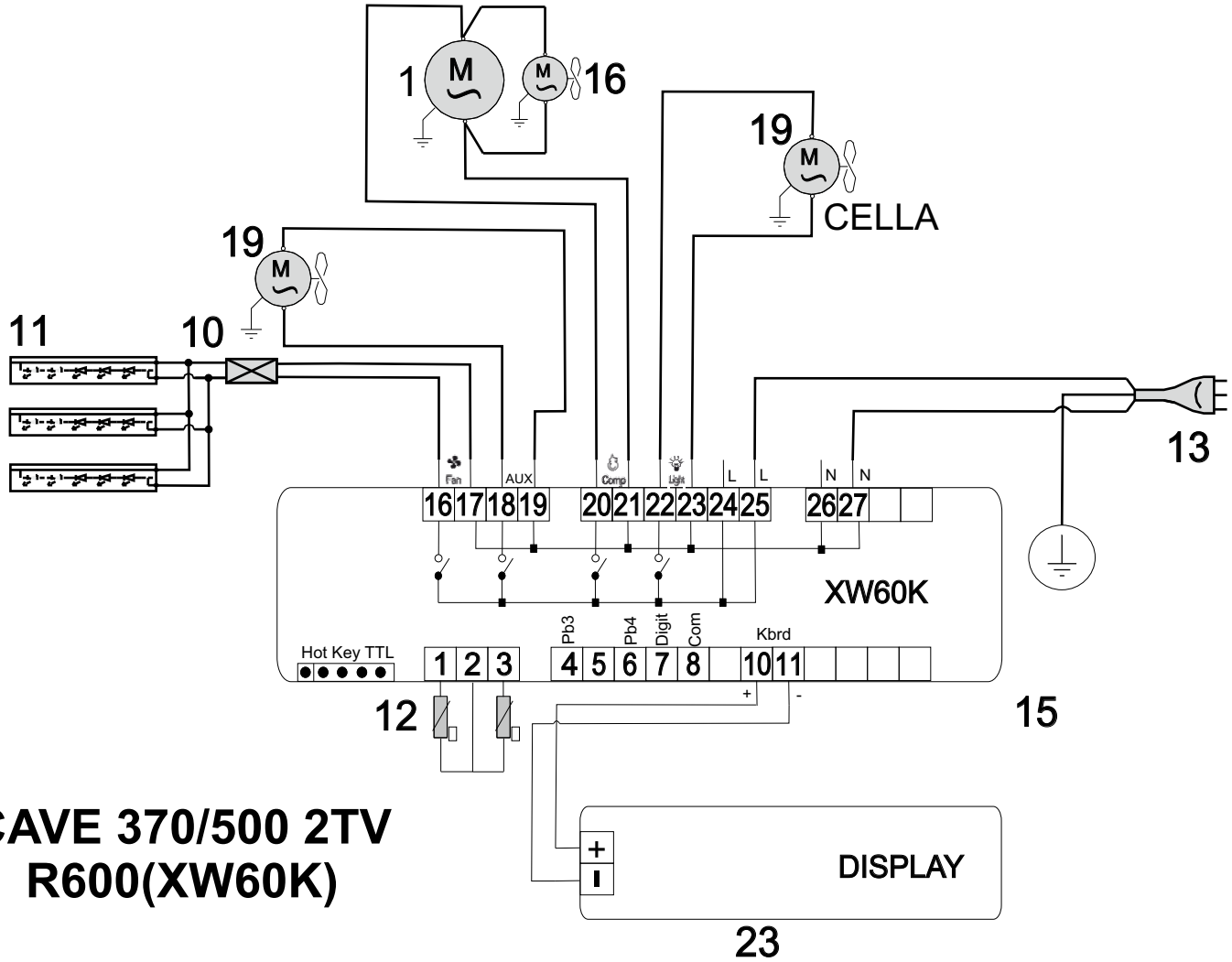

CAVE 370/500 2TV
R600(XW60K)

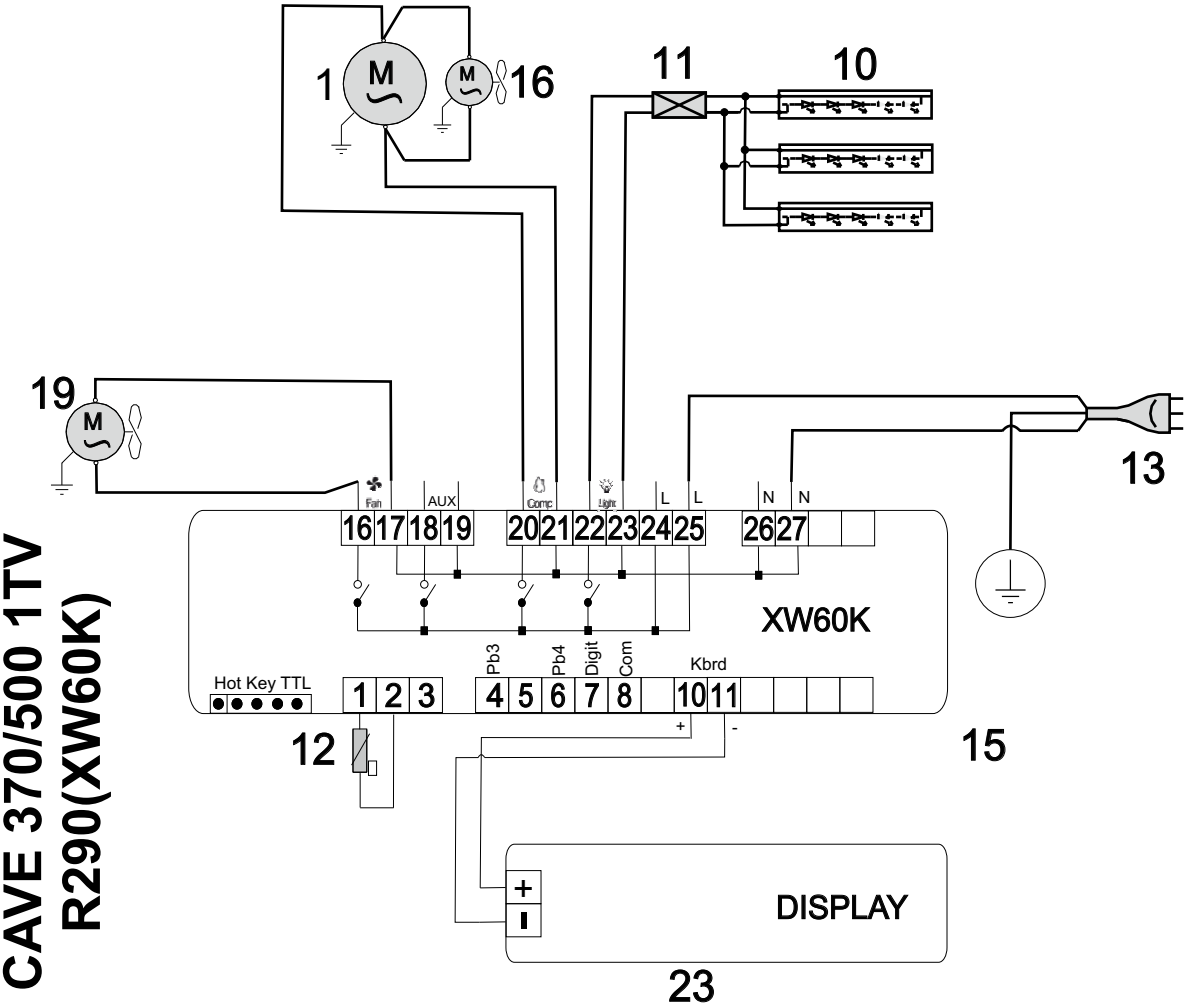

CAVE 370/500 1TV
R290(XW60K)

370 1TV
500 1TV

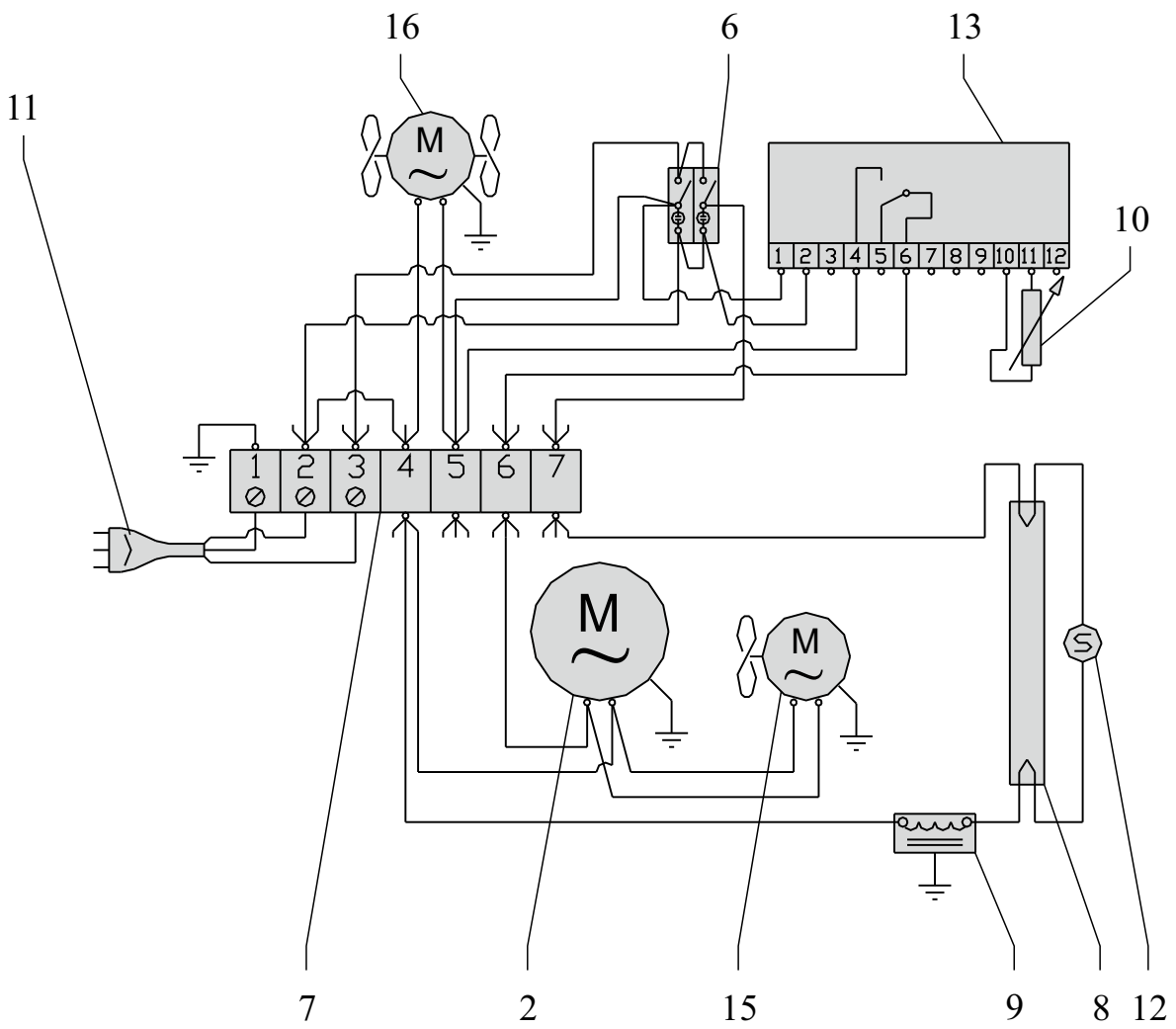

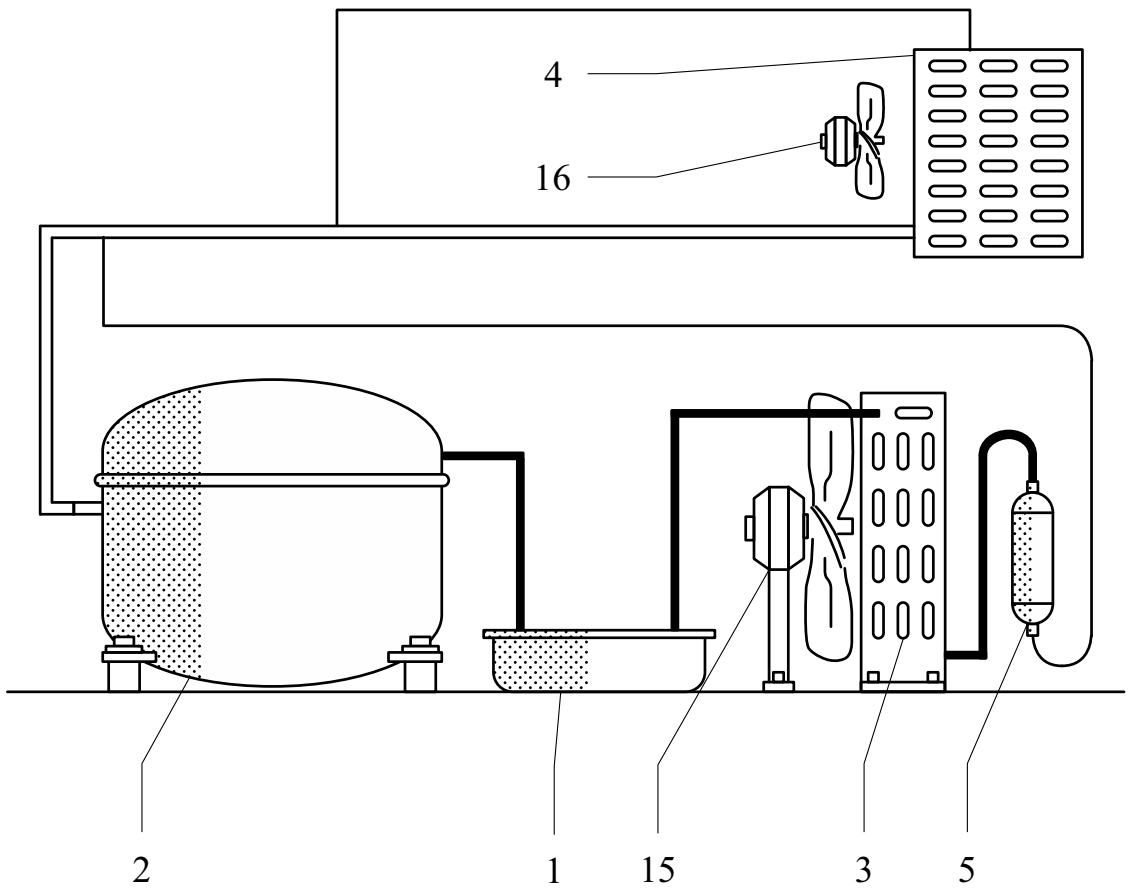

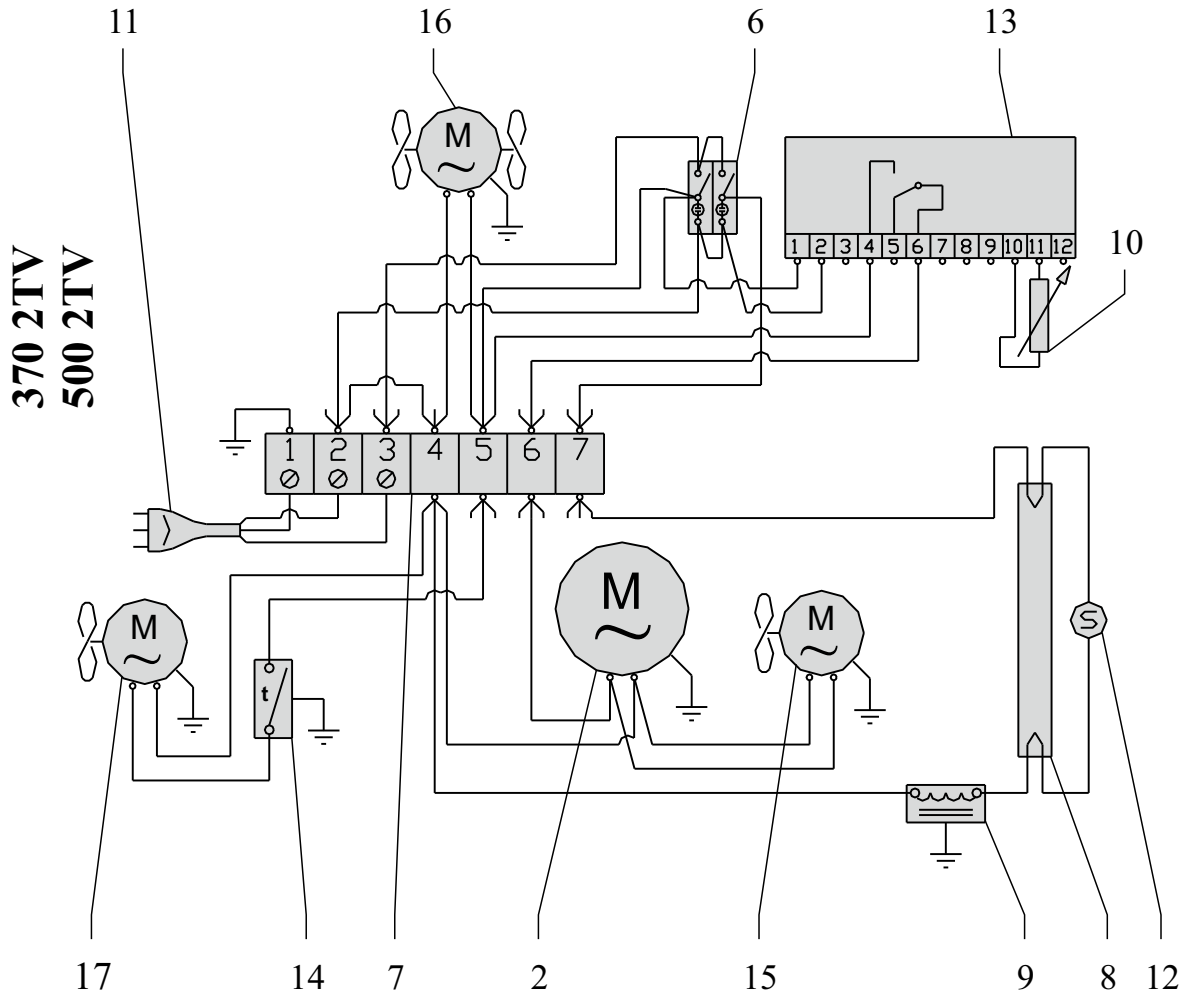

BACINELLA DI EVAPORAZIONE AUTOMATICA

La maggior parte delle unità dispone di una bacinella di evaporazione automatica.
Anche l'acqua di sbrinamento può causare guasti considerevoli poiché può bucare il tubo che fornisce il calore necessario per l'evaporazione dell'acqua o deteriorare la resistenza elettrica.
Quindi si raccomanda di prestare attenzione a questa bacinella e procedere alla sua pulizia periodicamente.

AUTOMATIC EVAPORATION BASIN

The majority of units, have a basin of automatic evaporation.
Even the defrost water can cause considerable damage, since it can pierce the tube that provides the heat necessary for the evaporation of water or deteriorate the electrical resistance.
So please pay attention to this basin and clean it periodically.

AUTOMATISCHE VERDUNSTUNGSTASSE

Die meisten Einheiten haben eine Tasse mit automatischer Verdunstung.
Auch das Tauwasser kann erhebliche Schäden verursachen, da das Rohr dass die notwendige Wärme für die Verdampfung gibt lochen kann oder es zu einer Verschlechterung des elektrischen Widerstandes bringt.
Also bitte achten Sie auf diese Tasse und reinigen Sie diese regelmaessig.

BENDEJA DE EVAPORACION AUTOMATICA

La mayorìa de los equipos disponen de una bandeja de evaporaciòn automatica.
El agua de dishielo tambièn puede provocar averìas de consideraciòn, ya que puede picar la tuberìa que aporta el calor necesario para evaporar el agua o deteriorar la resistencia eléctrica.
Se recomienda pues, prestar atenciòn a esta bandeja y proceder a su limpieza con periodicidad.

PLATEAU D'ÈVAPORATION AUTOMATIQUE

La majoritè des apparells disposent d'un plateau d'évaporation automatique,
L'eau du dégivrage peut également occasionner des pannes importantes, étant donné qu'ella peut percer la tuyauterie qui apporte la chaleur nécessaire permettant l'évaporation de l'eau ou ancore abimer la résistance électrique.
Il est recommandè de prendre soin de ce plateau et de le nottoyer périodiquement.

I

1) Bacinella **2)** Compressore **3)** Condensatore **4)** Evaporatore **5)** Filtro **6)** Interruttore **7)** Morsettiera **8)** Neon **9)** Reattore **10)** Sonda **11)** Spina **12)** Starter **13)** Termostato **14)** Termostato **15)** Ventilatore condensatore **16)** Ventilatore evaporatore **17)** Ventilatori interni

UK

1) Tray **2)** Compressor **3)** Condenser **4)** Evaporator **5)** Filter **6)** Switch **7)** Terminal board **8)** Neon **9)** Reactor **10)** Probe **11)** Plug **12)** Starter **13)** Thermostat **14)** Thermostat **15)** Condenser fan **16)** Evaporator fan **17)** Internal fans

D

1) Wanne **2)** Kompressor **3)** Verflüssiger **4)** Verdampfer **5)** Filter **6)** Schalter **7)** Klemmleiste **8)** Neonleuchte **9)** Reaktionsapparat **10)** Sensor **11)** Netzsteckdose **12)** Starter **13)** Thermostat **14)** Thermostat **15)** Gebläse Verflüssiger **16)** Gebläse Verdampfer **17)** Interne Ventilatoren

E

1) Bandeja **2)** Compresor **3)** Condensador **4)** Evaporador **5)** Filtro **6)** Interruptor **7)** Caja de bornes **8)** Neon **9)** Reactor **10)** Sonda **11)** Enchufe **12)** Dispositivo de arranque **13)** Termostato **14)** Termostato **15)** Ventilador condensador **16)** Ventilador evaporador **17)** Ventiladores internos

F

1) Bassine **2)** Compresseur **3)** Condenseur **4)** Évaporateur **5)** Filtre **6)** Interrupteur **7)** Bornier **8)** Néon **9)** Réacteur **10)** Sonde **11)** Prise de courant **12)** Starter **13)** Thermostat **14)** Thermostat **15)** Ventilateur condenseur **16)** Ventilateur évaporateur **17)** Ventilateurs internes

NL

1) Teiltje **2)** Compressor **3)** Koelinstallatie **4)** Verdamper **5)** Filter **6)** Schakelaar **7)** Klemmenbord **8)** Neon **9)** Smoorspoel **10)** Sonde **11)** Stekker **12)** Starter **13)** Thermostaat **14)** Thermostaat **15)** Ventilator koelinstallatie **16)** Ventilator verdamper **17)** Interne ventilatoren

P

1) Cuba **2)** Compressor **3)** Condensador **4)** Evaporador **5)** Filtro **6)** Interruptor **7)** Terminal de bornes **8)** Néon **9)** Reactor **10)** Sonda **11)** Placa de união **12)** Dispositivo de arranque **13)** Termostato **14)** Termostato **15)** Ventilador condensador **16)** Ventilador evaporador **17)** Ventiladores internos

S

1) Balja **2)** Kompressor **3)** Kondensor **4)** Förångare **5)** Filter **6)** Brytare **7)** Kabelklämma **8)** Neon **9)** Reaktor **10)** Sond **11)** Strömkontakt **12)** Startmotor **13)** Termostat **14)** Termostat **15)** Fläkt till kondensor **16)** Fläkt till förångare **17)** Inre fläktar

DK

1) Bakke **2)** Kompressor **3)** Kondensator **4)** Fordamper **5)** Filter **6)** Afbryder **7)** Klemrække **8)** Neon **9)** Reaktor **10)** Sonde **11)** Strømforsynings stik **12)** Starter **13)** Termostat **14)** Termostat **15)** Kondensator ventilator **16)** Fordamper ventilator **17)** Indvendige ventilatorer

FIN

1) Astia **2)** Kompressori **3)** Kondensaattori **4)** Haihdutin **5)** Suodatin **6)** Kytkin **7)** Jakorasia **8)** Neon **9)** Reaktori **10)** Anturi **11)** Virtapistoke **12)** Käynnistin **13)** Termostaatti **14)** Termostaatti **15)** Kondensaattorin tuuletin **16)** Haihduttimen tuuletin **17)** Sisätuulettimet

B

1) Teiltje **2)** Compressor **3)** Koelinstallatie **4)** Verdamper **5)** Filter **6)** Schakelaar **7)** Klemmenbord **8)** Neon **9)** Smoorspoel **10)** Sonde **11)** Stekker **12)** Starter **13)** Thermostaat **14)** Thermostaat **15)** Ventilator van de koelinstallatie **16)** Ventilator van de verdamper **17)** Interne ventilatoren

GR

1) Λεκάνη **2)** Συμπιεστής **3)** Συμπυκνωτής **4)** Εξατμιστήρας **5)** Φίλτρο **6)** Διακόπτης **7)** Πίνακας ακροδεκτών **8)** Νέον **9)** Αντιδραστήρας **10)** Αισθητήρια κεφαλή **11)** Βύσμα ρεύματος **12)** Εκκινητήρας **13)** Θερμοστάτης **14)** Θερμοστάτης **15)** Εξαεριστήρας συμπυκνωτή **16)** Εξαεριστήρας εξατμιστήρα **17)** Εσωτερικοί ανεμιστήρες

CZ

1) Vanička **2)** Kompresor **3)** Kondenzátor **4)** Výparník **5)** Filtr **6)** Vypínač **7)** Svorkovnice **8)** Neónové světlo **9)** Reaktor **10)** Sonda **11)** Elektrická zástrčka **12)** Startér **13)** Termostat **14)** Termostat **15)** Ventilátor kondenzátoru **16)** Ventilátor výparníku **17)** Vnitřní ventilátory

EE

1) Vann **2)** Kompressor **3)** Kondensaator **4)** Aurusti **5)** Filter **6)** Lüliti **7)** Klemmiliist **8)** Neoon **9)** Reaktor **10)** Andur **11)** Pistik **12)** Käiviti **13)** Termostaat **14)** Termostaat **15)** Kondensaatori ventilaator **16)** Aurusti ventilaator **17)** Siseventilaatorid

LV

1) Tvertne **2)** Kompressors **3)** Kondensators **4)** Iztvaicētājs **5)** Filtrs **6)** Slēdzis **7)** Kontaktu plate **8)** Neons **9)** Reaktors **10)** Zonde **11)** Kontaktdakša **12)** Starteris **13)** Termostats **14)** Termostats **15)** Kondensatora ventilators **16)** Iztvaicētāja ventilators **17)** Iekšējie ventilatori

LT

1) Indas **2)** Kompresorius **3)** Kondensatorius **4)** Garintuvas **5)** Filtras **6)** Jungiklis **7)** Gnybtinė **8)** Neonas **9)** Reaktorius **10)** Zondas **11)** Srovės zondas **12)** Starteris **13)** Termostatas **14)** Termostatas **15)** Kondensatoriaus vėdintuvas **16)** Garintuvo ventiliatorius **17)** Vidiniai ventilatoriai

H

1) Gyűjtőtál **2)** Kompresszor **3)** Kondenzátor **4)** Párologtató **5)** Szűrő **6)** Megszak **7)** Kapocstábla **8)** Neon **9)** Fojtótekercs **10)** Szonda **11)** Csatlakozódugó **12)** Starter **13)** Hőfokszabályozó **14)** Hőfokszabályozó **15)** Kondenzátor ventilátor **16)** Párologtató ventilátor **17)** Belső ventilátorok

M

1) Trej **2)** Kompressur **3)** Kondensatur **4)** Evaporatur **5)** Filtru **6)** Interruttur **7)** Terminal **8)** Dwal Neon **9)** Rijattur **10)** Linja turi l-hoss **11)** Plakka tal-Kurrent **12)** Starter **13)** Termostat **14)** Termostat **15)** Ventilatur Kundensatorju **16)** Ventilatur Evapuratorju **17)** Fannijiet ta' ġewwa

PL

1) Miska **2)** Kompresor **3)** Kondensator **4)** Parnik **5)** Filtr **6)** Wyłącznik **7)** Tabliczka zaciskowa **8)** Neon **9)** Reaktor **10)** Sonda **11)** Wtyczka **12)** Starter **13)** Termostat **14)** Termostat **15)** Wentylator kondensatora **16)** Wentylator parownika **17)** Wentylatory wewnętrzne

SK

1) Vanička **2)** Kompresor **3)** Kondenzátor **4)** Výparník **5)** Filter **6)** Vypínač **7)** Svorkovnica **8)** Neón **9)** Reaktor **10)** Sonda **11)** Elektrická zástrčka **12)** Štartér **13)** Termostat **14)** Termostat **15)**Ventilátor kondenzátora **16)** Ventilátor výparníka **17)** Vnútorné ventilátory

SLO

1) Skleda **2)** Kompresor **3)** Kondenzator **4)** Evaporator **5)** Filter **6)** Stikalo **7)** Plošča za stičnike **8)** Fluorescenčna žarnica **9)** Reaktor **10)** Sonda **11)** Vtičnik **12)** Starter **13)** Termostat **14)** Termostat **15)** Ventilator na kondenzatorju **16)** Ventilator na evaporatorju **17)** Notranji ventilatorji

I
UK
D
E
F
NL
P
S
DK
FIN
B
GR
CZ
EE
LV
LT
H
M
PL
SK
SLO

Smaltimento
Si ricordi inoltre di rispettare scrupolosamente le normative ambientali. Quando deve smantellare l'apparecchio, contatti l'ufficio tecnico del Suo Comune per informarsi del modo in cui la raccolta ed il riciclaggio di queste unità avvengono nella Sua zona. Questo apparecchio è contrassegnato in conformità alla direttiva europea 2002/96/CE RAEE (Rifiuti apparecchiature elettriche ed elettroniche). Assicurandovi che questo prodotto venga eliminato correttamente, collaborerete alla prevenzione di potenziali conseguenze negative per l'ambiente e la salute umana che potrebbero essere causate da uno smaltimento inappropriato di questo prodotto.

Il simbolo riportato sul prodotto o sui documenti di accompagnamento dello stesso indica che questo apparecchio non può essere trattato allo stesso modo dei rifiuti domestici. Al contrario, esso dovrà essere consegnato ad un adeguato punto di raccolta per il riciclaggio delle apparecchiature elettriche. Lo smaltimento deve essere effettuato in conformità alle norme ambientali locali per lo smaltimento dei rifiuti. Per informazioni più dettagliate sul trattamento, il recupero e il riciclaggio di questo prodotto, Vi invitiamo a contattare il Vostro comune, il Vostro servizio per la raccolta dei rifiuti domestici o il negozio presso il quale il prodotto è stato acquistato.

Disposal
Environmental regulations on disposal must also be observed. When disposing of the appliance you should contact your local authority technical department who will inform you of how collection and recycling of such units take place in your area. This appliance is marked according to the European directive 2002/96/EC on Waste Electrical and Electronic Equipment (WEEE). By ensuring this product is disposed of correctly, you will help prevent potential negative consequences for the environment and human health, which could otherwise be caused by inappropriate waste handling of this product.

The symbol on the product, or on the documents accompanying the product, indicates that this appliance may not be treated as household waste. Instead it shall be handed over to the applicable collection point for the recycling of electrical and electronic equipment. Disposal must be carried out in accordance with local environmental regulations for waste disposal. For more detailed information about treatment, recovery and recycling of this product, please contact your local city office, your household waste disposal service or the shop where you purchased the product.

Entsorgung
Beachten Sie in jedem Fall die jeweils geltenden Umweltschutzbestimmungen. Bei Ihrem zuständigen Stadtreinigungsamt können Sie erfahren, wie Abtransport und Wiederverwertung dieser Geräte in Ihrer Gemeinde gehandhabt werden. In Übereinstimmung mit den Anforderungen der Europäischen Richtlinie 2002/96/EG über Elektro- und Elektronik-Altgeräte (WEEE) ist vorliegendes Gerät mit einer Markierung versehen. Sie leisten einen positiven Beitrag für den Schutz der Umwelt und die Gesundheit des Menschen, wenn Sie dieses Gerät einer gesonderten Abfallsammlung zuführen. Im unsortierten Siedlungsmüll könnte ein solches Gerät durch unsachgemäße Entsorgung negative Konsequenzen nach sich ziehen. Auf dem Produkt oder der beiliegenden Produktdokumentation ist folgendes Symbol einer durchgestrichenen Abfalltonne abgebildet. Es weist darauf hin, dass eine Entsorgung im normalen Haushaltsabfall nicht zulässig ist Entsorgen Sie dieses Produkt im Recyclinghof mit einer getrennten Sammlung für Elektro- und Elektronikgeräte. Die Entsorgung muss gemäß den örtlichen Bestimmungen zur Abfallbeseitigung erfolgen. Bitte wenden Sie sich an die zuständigen Behörden Ihrer Gemeindeverwaltung, an den lokalen Recyclinghof für Haushaltsmüll oder an den Händler, bei dem Sie dieses Gerät erworben haben, um weitere Informationen über Behandlung, Verwertung und Wiederverwendung dieses Produkts zu erhalten.

Eliminación del aparato
Además, al desechar el electrodoméstico es imperativo cumplir las normativas de protección del medio ambiente. Para desechar el electrodoméstico le recomendamos comunicarse con el departamento técnico de la autoridad pertinente en su localidad, donde le informarán sobre cómo se realizan la recolección y el reciclaje de dichas unidades en su región. Este aparato lleva el marcado CE en conformidad con la Directiva 2002/96/EC del Parlamento Europeo y del Consejo sobre residuos de aparatos eléctricos y electrónicos (RAEE). La correcta eliminación de este producto evita consecuencias negativas para el medioambiente y la salud.

El símbolo en el producto o en los documentos que se incluyen con el producto, indica que no se puede tratar como residuo doméstico. Es necesario entregarlo en un punto de recogida para reciclar aparatos eléctricos y electrónicos. Deséchelo con arreglo a las normas medioambientales para eliminación de residuos. Para obtener información más detallada sobre el tratamiento, recuperación y reciclaje de este producto, póngase en contacto con el ayuntamiento, con el servicio de eliminación de residuos urbanos o la tienda donde adquirió el producto.

Mise au rebut
Observer également les règlements environnementaux en vigueur. Adressez-vous aux services compétents de votre commune pour savoir comment la collecte et le recyclage de ce type d'appareil se déroulent dans votre commune. Cet appareil porte le symbole du recyclage conformément à la Directive Européenne 2002/96/CE concernant les Déchets d'Équipements Électriques et Électroniques (DEEE ou WEEE). En procédant correctement à la mise au rebut de cet appareil, vous contribuerez à empêcher toute conséquence nuisible pour l'environnement et la santé de l'homme.

Le symbole présent sur l'appareil ou sur la documentation qui l'accompagne indique que ce produit ne peut en aucun cas être traité comme déchet ménager. Il doit par conséquent être remis à un centre de collecte des déchets chargé du recyclage des équipements électriques et électroniques. Pour la mise au rebut, respectez les normes relatives à l'élimination des déchets en vigueur dans le pays d'installation. Pour obtenir de plus amples détails au sujet du traitement, de la récupération et du recyclage de cet appareil, veuillez vous adresser au bureau compétent de votre commune, à la société de collecte des déchets ou directement à votre revendeur.

Verschroten
Neem de geldende milieubepalingen in acht. De gemeentelijke technische dienst kan u vertellen hoe het ophalen/afleveren en hergebruik van dergelijke kasten in uw gemeente gebeurt. Dit apparaat is voorzien van het merkteken volgens de Europese richtlijn 2002/96/EG inzake Afgedankte elektrische en elektronische apparaten (AEEA). Door ervoor te zorgen dat dit product op de juiste manier als afval wordt verwerkt, helpt u mogelijk negatieve consequenties voor het milieu en de menselijke gezondheid te voorkomen die anders zouden kunnen worden veroorzaakt door onjuiste verwerking van dit product als afval.

Het symbool op het product of op de bijbehorende documentatie geeft aan dat dit product niet als huishoudelijk afval mag worden behandeld. In plaats daarvan moet het worden afgegeven bij een verzamelpunt voor recycling van elektrische en elektronische apparaten. Afdanking moet worden uitgevoerd in overeenstemming met de plaatselijke milieuvoorschriften voor afvalverwerking. Voor nadere informatie over de behandeling, terugwinning en recycling van dit product wordt u verzocht contact op te nemen met het stadskantoor in uw woonplaats, uw afvalophaaldienst of de winkel waar u het product heeft aangeschaft.

Bortskaffelse
Vær opmærksom på gældende miljøregler. Kommunens tekniske forvaltning kan oplyse dig om hvordan opsamling og genanvendelse af sådanne apparater foregår i kommunen. Dette produkt er mærket i henhold til EU-direktiv 2002/96/EF om Kasseret elektrisk og elektronisk udstyr (WEEE). Ved at sikre, at dette produkt bliver skrottet korrekt, hjælper man med til at forhindre potentielle, negative konsekvenser for miljøet og folkesundheden, der kunne opstå gennem uhensigtsmæssig bortskaffelse af dette produkt.

Symbolet på produktet eller på dokumenterne, der ledsager produktet, angiver, at produktet ikke må bortskaffes sammen med husholdningsaffaldet. Det skal i stedet afleveres på en genbrugsstation for elektrisk og elektronisk udstyr. Det skal skrottes i henhold til gældende lokale miljøregler for bortskaffelse af affald. For yderligere oplysninger om håndtering, genvinding og genbrug af dette produkt bedes man kontakte de lokale myndigheder, renovationsselskabet eller forretningen, hvor produktet er købt.

Usuwanie
Stosować się do obowiązujących przepisów w dziedzinie ochrony środowiska. Dział techniczny w gminie udziela informacji o sposobach zbiórki i utylizacji mebli kuchennych tego typu. Niniejsze urządzenie posiada oznaczenia zgodnie z Dyrektywą Europejską 2002/96/EC w sprawie zużytego sprzętu elektrycznego i elektronicznego (WEEE). Zapewniając prawidłowe złomowanie niniejszego urządzenia przyczynią się Państwo do ograniczenia ryzyka wystąpienia negatywnego wpływu produktu na środowisko i zdrowie ludzi, które mogłoby zaistnieć w przypadku niewłaściwej utylizacji urządzenia.

Symbol umieszczony na produkcie lub na dołączonych do niego dokumentach oznacza, że niniejszy produkt nie jest klasyfikowany jako odpad z gospodarstwa domowego. Urządzenie, w celu jego złomowania, należy zdać w odpowiednim punkcie utylizacji odpadów w celu recyklingu komponentów elektrycznych i elektronicznych. Urządzenie należy złomować zgodnie z lokalnymi przepisami dot. utylizacji odpadów. Dodatkowe informacje na temat utylizacji, złomowania i recyklingu opisywanego urządzenia można uzyskać w lokalnym urzędzie miasta, w miejskim przedsiębiorstwie utylizacji odpadów lub w sklepie, w którym produkt został zakupiony.

COLD ENGINEERING
TECFRIGO

TECFRIGO s.p.a.
42024 Castelnovo di Sotto
(Reggio Emilia) Italy
Via Galileo Galilei, 22
Tel. 0522.683246 / 0522.688443
Fax 0522.682196
Fax Uff. amm. 0522.688444
e-mail: info@tecfrigo.com
http://www.tecfrigo.com

TÜVRheinland CERTIFIED

Management System
ISO 9001:2015

www.tuv.com
ID 9105015489

COLD ENGINEERING
TECFRIGO

COLD MASTER
COLD ENGINEERING
CHEF PROGRAM & IPER MARKET

FROSTEMILY
COLD HIGH TECHNOLOGY