SAMBA

INSTALLAZIONE E USO
INSTALLATION AND USE
ZUSAMMENBAU
UND BETRIEB
INSTALACIÓN Y USO
INSTALLATION ET
MODE D'EMPLOI
INSTALLATIE EN GEBRUIK
INSTALAÇÃO E USO
INSTALLATION OCH BRUK
INSTALLATIONS OG
BETJENINGS
ASENNUS JA KÄYTTÖ
INSTALLATIE EN GEBRUIK
ΤΟΠΟΘΕΤΗΣΗ ΚΑΙ ΧΡΗΣΗ
INSTALACE A POUŽITÍ
UZSTĀDĪŠANA UN
EKSPLUATĀCIJA
INSTALACIJA IN UPORABA
PAIGALDAMINE JA
KASUTAMINE
BEÉPÍTÉS ÉS HASZNÁLAT
INŠTALÁCIA A POUŽITIE
INSTALACJA I
UZYTKOWANIE
ISTALLAZJONI U UżU
INSTALIAVIMAS IR
NAUDOJIMAS

MANUTENZIONE
MAINTENANCE
INSTANDHALTUNG
MANTENIMIENTO
ENTRETIEN
ONDERHOUD
MANUTENÇÃO
UNDERHÅLL
VEDLIGEHOLDEL-
SESANVISNING
HUOLTO-OHJEET
ONDERHOUD
ΣΥΝΤΗΡΗΣΗ
ÚDRŽBA
APKOPE
VZDRŽEVANJE
HOOLDUS
KARBANTARTÁS
ÚDRŽBA
KONSERWACJA
MANUTENZJONI
TECHNINIS APTARNAVIMAS

Italiano I
English UK
Deutsch D
Español E
Français F
Nederlands NL
Português P
Svenska S
Dansk DK
Suomi FIN
Vlaams B
Ellinika GR
Čeština CZ
Esti keel EE
Latviešu valoda LV
Lietuvių kalba LT
Magyar H
Malti M
Polski PL
Slovenčina SK
Slovenščina SLO

Manuale Originale
in ITALIANO

COLD
ENGINEERING
TECFRIGO

I
UK
D
E
F
NL
P
S
DK
FIN
B
GR
CZ
EE
LV
LT
H
M
PL
SK
SLO

Fig.1

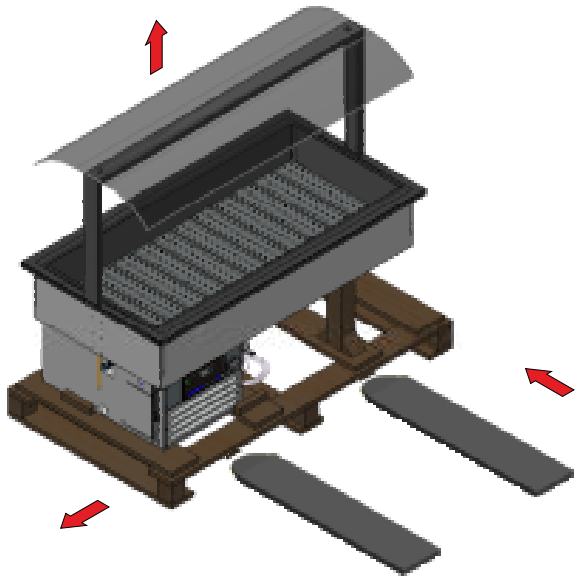

Fig.2

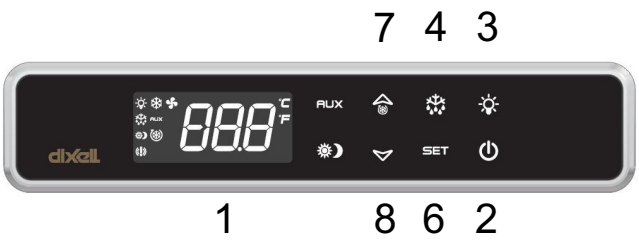

4=Sbrinamento manuale, Manual defrosting , Manuelles Abtauen, Descongelaciòn manual, Dégivrage manuel.

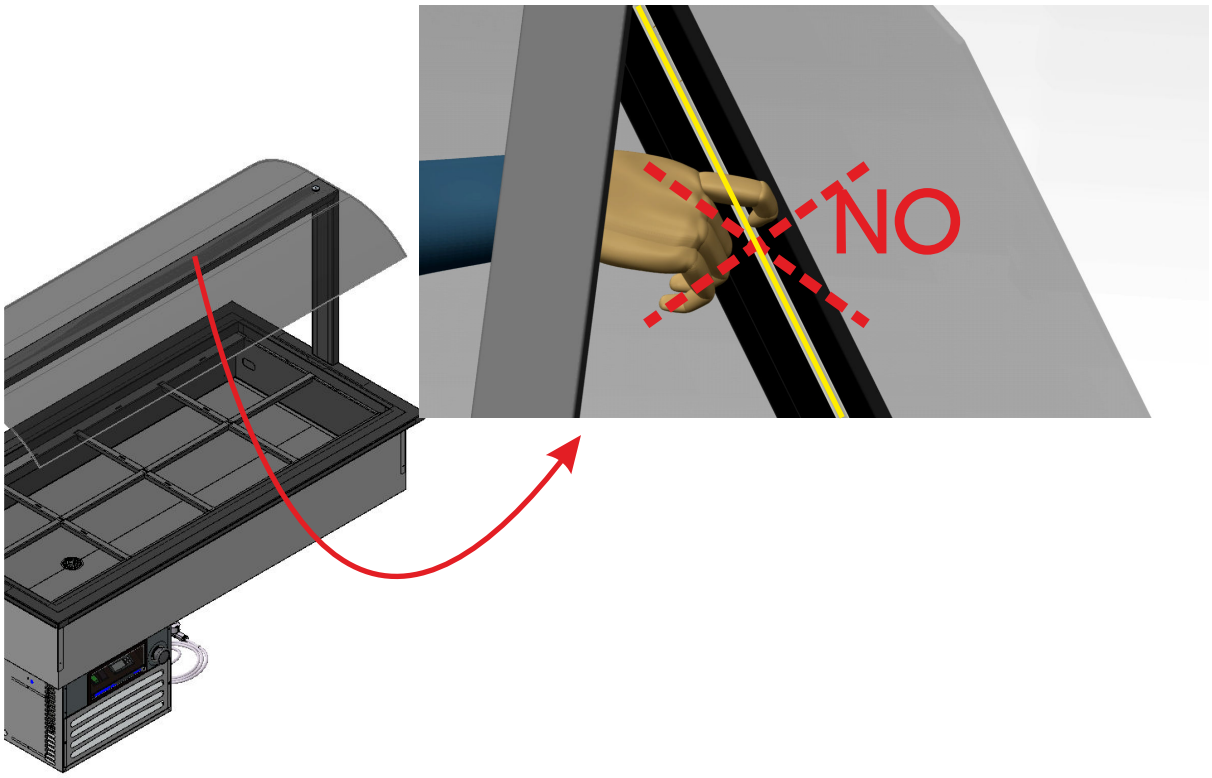

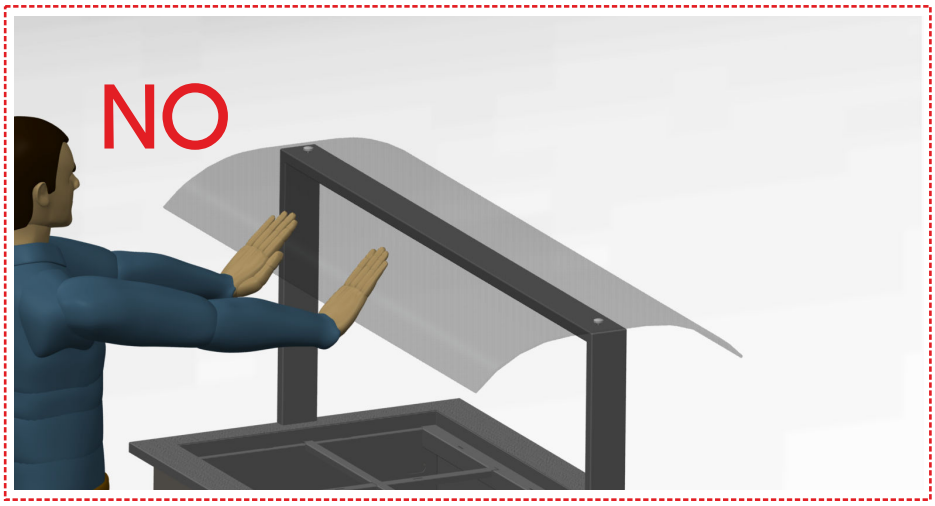

Fig.3

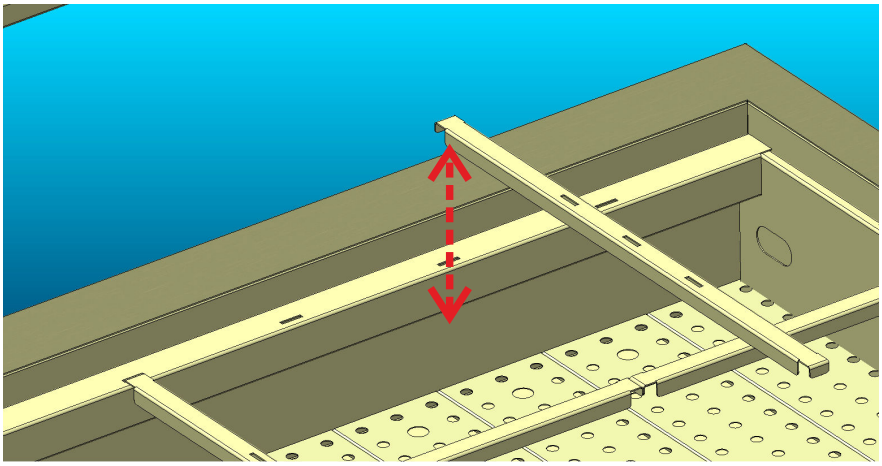

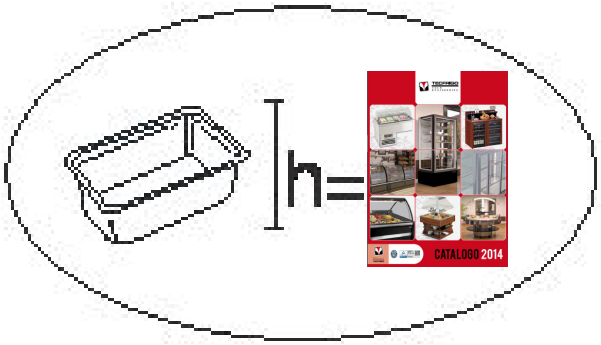

I
UK
D
E
F
NL
P
S
DK
FIN
B
GR
CZ
EE
LV
LT
H
M
PL
SK
SLO

(>08/2021)

L'UTENTE FINALE DEVE PREDISPORRE
UN ALLACCIO IDRICO PER
SCARICARE L'ACQUA.

THE END USER HAS TO PREPARE A
WATER CONNECTION TO DRAIN THE WATER

DER ENDBENUTZER MUSS EINEN
WASSERANSCHLUSS VORBEREITEN,
UM DAS WASSER ABZULASSEN.

L'UTILISATEUR FINAL DOIT PRÉDISPOSER
UN RACCORDEMENT D'EAU POUR VIDANGER L'EAU

EL USUARIO FINAL DEBE PREPARAR
UNA CONEXIÓN DE AGUA PARA
DRENAR EL AGUA.

(<08/2021)

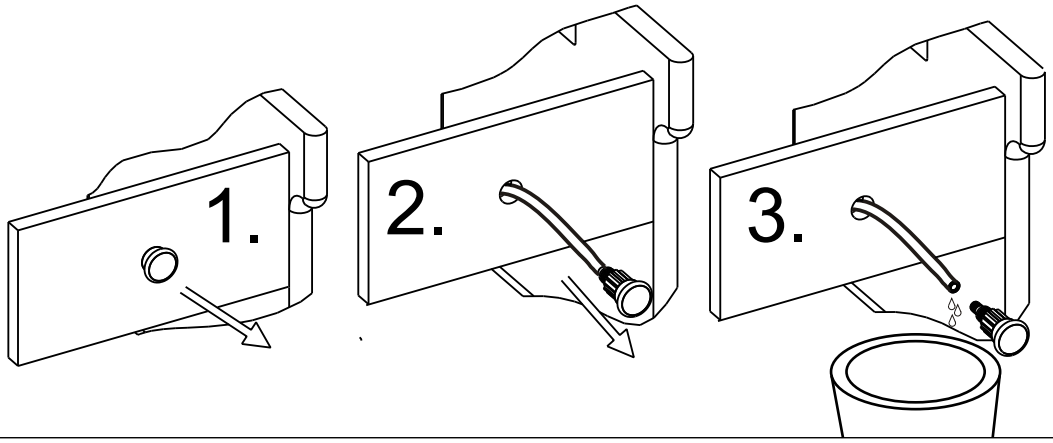

Manuale dell'operatore:

1)Apertura dell'imballaggio
2)Pulizia dei piani inox
3)Pulizia della cupola e dell'esterno
4)Distanziali di sostegno delle vaschette e piano pasticceria
5)Collegamento alla rete elettrica
6)Funzionamento e regolazione
7)Manutenzione ordinaria

Manuale del manutentore (Pag.46):
1)Pulizia del condensatore
Schema impianto di refrigerazione e schema elettrico

AVVERTENZE (PAG.57)

ATTENZIONE: è molto importante che questo libretto istruzioni venga conservato con l'apparecchiatura per consultazioni future, per ragioni di sicurezza.
1. Quest'apparecchiatura deve essere fatta funzionare solo da persone adulte. Non permettere ai bambini di manomettere i comandi o giocare con essa. **2**. E' vietato alterare o comunque modificare le caratteristiche dell'apparecchiatura. **3**. I lavori elettrici necessari per l'installazione dell'apparecchiatura devono essere eseguiti da elettricista qualificato o da persona competente. **4**. Non cercare mai di riparare l'apparecchiatura da soli. Riparazioni effettuate da persone inesperte possono causare danni o gravi disfunzioni. **5**. L'assistenza a questa apparecchiatura deve essere effettuata da un Centro Assistenza Tecnico autorizzato. Usare solo ricambi originali. **6.** L'apparecchiatura non è idonea alla conservazione di derrate diverse da quelle alimentari. **7.** La casa costruttrice declina ogni responsabilità qualora queste norme antinfortunistiche non siano rispettate. La stessa si riserva il diritto di apportare tutte le modifiche migliorative senza alcun preavviso. **8.** Evitare di installare l'apparecchiatura direttamente ai raggi solari. **9.** Non installare l'apparecchiatura vicino a fonti di calore come stufe,caloriferi ecc. **10.** Mantenere le griglie di ventilazione del gruppo compressore lontano da pareti di almeno 10cm. **11.** Qualora si verificasse la formazione anormale di ghiaccio sull'evaporatore,causato dall'umidità dell'aria o dai prodotti da refrigerare,consigliamo di fermare il compressore mettendo la merce in apposito contenitore refrigerato alla stessa temperatura per il tempo necessario allo sbrinamento; caso contrario il compressore funzionerà continuamente provocando un inutile consumo di energia elettrica e uno scarso rendimento.

I nostri prodotti sono da interni - non installare all'esterno dei locali/negozi.

1. APERTURA DELL'IMBALLAGGIO

1. Tagliare la reggia, sfilare la scatola verso l'alto, schiodare le tavole di legno, prestando attenzione ai chiodi. **2.** Infilare le forche del sollevatore fra apparecchiatura e pallet o cassa (Fig.1), facendo attenzione a non danneggiare il cavo d'alimentazione. **3.** Sollevare l'apparecchiatura. **4.** Eliminare il pallet o cassa. **5.** Posare l'apparecchiatura su un piano livellato orizzontale. **6.** Fare attenzione a non lasciare niente nell'imballo prima di buttarlo. **7.** Separare i materiali dell'imballaggio secondo la composizione in modo da facilitarne lo smaltimento.

2. PULIZIA DEI PIANI INOX

1. Pulire la vasca con spugna morbida e detergenti neutri. **2.** Aprire il rubinetto per smaltire eventuale acqua residua. **3.** Asciugare con un panno morbido. (Fig.3)

3. PULIZIA DELLA CUPOLA E DELL'ESTERNO

1. Evitare prodotti o spugnette abrasive**. 2**. Asciugare con un panno pulito.

4. DISTANZIALI DI SOSTEGNO DELLE VASCHETTE E PIANI PASTICCERIA

1. Togliere la pellicola di protezione dai distanziali. **2**. Sistemare i distanziali nelle apposite feritoie sui bordi della vasca (Fig.3). **3**. Sistemare eventuali distanziali più corti nelle apposite feritoie sui distanziali. ***Diverse composizioni sono disponibili in funzione del formato delle vaschette e della posizione***. **4**. Montare le vaschette sui distanziali predisposti a V.S. piacere. **5.** Per i modelli pasticceria eseguire solo il montaggio dei pianetti inox pasticceria (Fig.3) appoggiandoli ai bordi (le vaschette e i piani inox pasticceria, sono forniti su richiesta).

I

5. COLLEGAMENTO ALLA RETE ELETTRICA

1. Accertarsi che la tensione e la frequenza della rete corrispondano a quelle indicate sulla targhetta posta sull'apparecchio (Fig.3). **2**. Accertarsi che la presa di alimentazione sia: ***a***) *Dotata di un conduttore di messa a terra.* ***b***) *Idonea alla corrente nominale di targa.* ***c***) *Sia dotata delle protezioni secondo le norme IEC : - Interruttore magnetotermico differenziale (più comunemente salva vita) con In= valore nominale riportato in targa.- Differenziale con sensibilità Id =30 mA*. **3**. Verificare che l'ambiente non sia con pericolo di esplosione (AD). **4**. Il cavo di alimentazione montato sull'apparecchio è: H05 VVF idoneo per ambienti interni. **5**. Inserire la spina (non usare prese triple e riduzioni).

6. FUNZIONAMENTO E REGOLAZIONE

L'apparecchiatura è dotata di comandi di regolazione (Fig.2) situati nel cruscotto:
(1) Centralina: Indica la temperatura della vasca
(2) Interruttore refrigerazione: Serve per accendere l'impianto refrigerante
(3) Interruttore luce: Serve per accendere la luce
La regolazione della temperatura dell'apparecchiatura si effettua premendo il **Tasto (6) "SET"** (una sola volta): apparirà la temperatura della cella impostata (sul display). Premendo piu' volte il **Tasto (7) "UP"** otterremo l'aumento della temperatura, premendo invece il **Tasto (8) "DOWN"** otterremo la diminuzione della temperatura

ATTENZIONE: prima di introdurre la merce controllare che:

1. La spina sia allacciata. **2.** l'interruttore dell'impianto frigorifero sia inserito con luce verde accesa. **3.** Il termometro indichi un valore della temperatura idoneo alle merci. **4.** Non vi sia irraggiamento solare o di faretti d'elevata potenza sull'apparecchiatura. **5.** La temperatura ambiente non sia superiore a +30° C - U.R. 55%, per la quale l'apparecchio è abilitato (Classe climatica 4).

7. MANUTENZIONE ORDINARIA

Una volta a settimana: per l'apparecchio che resta in funzionamento continuo
Tutte le sere: per un servizio intermittente giornaliero
1. Togliere l'alimentazione. **2.** Rimuoverere la merce riponendola in luogo adeguatamente refrigerato.
3. Lasciare sbrinare l'evaporatore, sospendendo il funzionamento per un ora circa. **4.** Pulire le pareti e gli accessori con una spugna umida d'acqua e bicarbonato di sodio ed asciugare accuratamente.

Vogliamo ringraziare la Sua preferenza per le nostre apparecchiature, che osservano rigorosamente tutte le direttive e le normative europee applicabili.
Venendo incontro alle Sue aspettative siamo certi di soddisfare le Sue necessità.
Nella parte finale di questo libretto troverà il certificato di garanzia. Le chiediamo di compilarlo in ogni sua parte, ritagliarlo e spedircelo tramite raccomandata.
Grazie
Tecfrigo spa

Operator's guide:

1)Unpacking instructions
2)Cleaning the stainless steel shelf
3)Cleaning the cover and external parts
4)Holders for containers and pastry shelves
5)Connection to the mains
6)Operations and adjustment
7)Routine maintenance

Maintenance manual (Page 46):

1)Cleaning the condenser (skilled personnel only)
Wiring diagram diagram of refrigeration unit

UK

WARNINGS (PAG.57)

It is most important that this instruction booklet is kept together with the appliance both for future reference and for reasons of safety.
1. Adults should operate this appliance only. Do not allow children to use the controls or play with it. **2**. It is forbidden to modify in any way the main functions and characteristics of this appliance. **3**. The electrical installation of the appliance should be carried out by a qualified electrician or other competent person. **4**. Never attempt to carry out repairs unassisted. Inexpert repairs can cause serious damage and malfunction. **5**. Assistance has to be provided by an authorized engineer only. Always use original spare parts. **6**. This appliance is not suitable for the storage of basic commodities not including food-stuffs. **7**. The manufacturers of this appliance accept no responsibility for the consequences of misuse in contravention of these safety instructions. It further reserves the right to carry out improvements without prior notice. **8**. Avoid installing the cabinet directly in line with sunlight. **9**. Nevere install the appliance near sources of heat, such as radiators, stoves, etc. **10**. Keep the ventilation grills free from obstruction for at least 30 cm. **11**. If damp air or products to be refrigerated should cause ice to form on the evaporator, we recommend stopping the compressor and placing the goods in special refrigerated containers, kept at the same temperature, until defrosting is completed;if this is not carried out the compressor will continue to operate leading to a wasteful consumption of electricity and poor performance.

Our products are for internal use only – do not install outside restaurants, shops.

1. UNPACKING INSTRUCTIONS

1a. Cut surrounding tape. Remove the cardboard package by sliding it upwards, remove the nails from the wooden crate with care. **2**. Lift the appliance. **3.** Remove the pallet or crate. **4**. Place the appliance on a flat, level surface. **5.** Make sure there is nothing left in the package before disposing of it. **6**. Sort out the packaging materials in order to facilitate disposal. **7**. The appliance can be locked in place by engaging the wheel brakes (see picture 1).

2. CLEANING THE STAINLESS STEEL SHELF

1. Clean the tank using a soft sponge and neutral detergent. **2**.Turn the tap on to eliminate any residual water. **3**. Dry with a soft cloth. (see picture 3)

3. CLEANING THE COVER AND EXTERNAL PARTS

1. Use only a soft damp sponge. **2**. Dry with a clean cloth.

4. HOLDERS FOR CONTAINERS AND PASTRY SHELVES

1. Remove the protection film from the holders. **2**. Place the longer holders in the slots provided on the basin's rims (see picture 3). **3**. Place the shorter holders in the slots provided in the longer holders. Different arrangements are available for different container sizes and positions. **4.** You can now put your containers on the holders**. 5.** For pastry models, you need only place the stainless steel shelves on the rims (containers and stainless steel shelves are available upon demand) (see picture 3).

5. CONNECTION TO THE MAINS

1. Ensure that mains voltage and frequency are the same as those stated on the rating plate (A) attached to the appliance (see picture 3). **2**. Ensure that the supply socket: ***a)*** *is properly earthed;* ***b)*** *fulfils the requirements of the rated current as set out on the rating plate;* ***c)*** *complies with the IEC regulations:- thermal-magnetic switch with In = rated value as stated on the rating plate; - differential with Id sensitivity = 30 mA.* **3**. Ensure that there is no danger of explosion (AD) in the room. **4**. Make sure the environment is suitable for the power supply cable provided. The cable of the appliance is H05 VVF, designed for internal use. **5**. Insert the plug in the socket (do not use three-way adapters and reduction adapters).
N.B.: if the equipment has been transported or stored overturned, let is rest in its correct position for at least 3 hours before hooking it up to the mains.

UK

6. OPERATIONS AND ADJUSTMENT

The equipment controls are located in the control panel:
(1) Electronic control panel: Gives tank temperature
(2) Refrigeration switch: Use to connect the cooling system
(3) Light switch: Use to switch on the light
The temperature of the equipment can be adjusted by pressing the **"SET" key (6)** (just once): to display the set cell temperature (on the screen). Press the **"UP" Key (7)** several times to increase the temperature, or press the **"DOWN" Key (8)** to decrease the temperature (see picture 2)

CAUTION: Before placing goods ensure that:

1. the plug is connected; **2.** the refrigeration unit switch is on (green light lit up); **3**. thermometer shows the desired temperature for the goods to be stored; **4**. appliance is not exposed to direct sunlight or to powerful lamps; **5.** ambient temperature does not exceed +30°C with 55% R.H. (climatic class 4);

7. ROUTINE MAINTENANCE

Once a week: for equipment in continuos operation
Every evening: for intermittent daily use
1. Disconnect power. **2**. Remove goods and place them in a suitably refrigerated place. **3**. Defrost the evaporator by suspending operations for approximately one hour. **4**. Clean the walls and accessories with a sponge dampened with water and sodium bicarbonate and dry carefully.

Bedienungshandbuch:

1)Verpackungsöffnung.
2)Reinigung der ablage aus rostfreiem stahl
3)Reinigung der kuppel und der aussenflächen.
4)Stützende abstandshalter der schalen und gebäckablagen.
5)Verbindung mit dem stromnetz
6)Betrieb und einregulierung
7)Normalwartung

Wartungshandbuch (S. 46):

1)Kondensatorreinigung
Elektroschema, kühlanlageschema

D

SICHERHEITSHINWEISE (S.57)

Wichtig! Aus Sicherheitsgründen muß man die Betriebsanleitung ständig am Einsatzort der Vitrine griffbereit aufbewahren.
1. Arbeiten mit der Maschine dürfen nur von zuverlässigen Erwachsenen durchgeführt werden. Kinder dürfen keinesfalls die Vitrine berühren, in der Nähe der Vitrine spielen oder an den Regelschaltern spielen. **2**. Es dürfen aus Sicherheitsgründen keine Modifikationen an der Vitrine vorgenommen werden. **3**. Arbeiten an elektrischen Teilen für die Montage der Vitrine dürfen nur von einer Elektrofachkraft oder unter Aufsicht von Fachleuten durchgeführt werden. **4**. Die Vitrine niemals selbstständig reparieren. Die durch unqualifiziertes Personal durchgeführten Reparaturen können Schäden und Funktionsstörungen verursachen. **5**. Der technische Kundendienst dieser Vitrine darf nur von einem Vertragshändler - Kundendienstservicestelle durchgeführt werden. Nur Originalersatzteile verwenden! **6**. Das Gerät ist nur für Lebensmittel geeignet! **7**. Eine Haftung und Gewährleistung ist bei Nichtbeachtung dieser Unfallverhütungshinweise ausgeschlossen. Änderungen und Verbesserungen ohne vorherige Benachrictigung vorbehalten. **8**. Aufstellung der vitrine bei direkter sonneneinstrahlung vermeiden.
9. Gerät nich in der Nähe von Wärmequellen wie Öfen, Heizkörper usw. nicht Aufstellen.
10. Sicherstellen, daß der abstand der Lüftungsgitter am Aggregat von der Wand mindestens 30cm beträgt. **11**. Sollte es durch die Luftfeuchtigkeit oder die zu kühlenden Produkte zu außergewöhnlicher Bildung von Eis auf dem Verdampfer kommen, empfehlen wir, den Kompressor auszuschalten und die Ware während des Abtauens bei gleicher Temperatur in dem vorgesehenen Behälter aufzubewahren; andernfalls arbeitet der Kompressor ununterbrochen und verursacht einen unnötigen Energieverbrauch sowie niedrige Leistung.

Unsere Produkte eignen sich für Innenräume – nicht im Aussenbereich von Räumen/Geschäften anbringen.

1. **VERPACKUNGSÖFFNUNG.**
1a. Das Band durchschneiden und den Karton nach oben herausziehen, vorsichtig die Nägel aus den Holzbrettern ziehen. **2**. Gerät anheben. **3.** Palette oder Kiste entfernen. **4**. Gerät auf eine ebene Abstellfläche setzen. **5.** Achten Sie darauf, dass sich nichts mehr in der Verpackung befindet, bevor Sie sie fortwerfen. **6**. Trennen Sie die Verpackung nach Materialien, um die Entsorgung zu erleichtern **7**. Es ist möglich, die Räder des Geräts mit der Bremse zu blockieren (siehe Abb. 1).

2. **REINIGUNG DER ABLAGE AUS ROSTFREIEM STAH**L
1. Das Becken mit einem weichen Schwamm und mit neutralem Reinigungsmittel auswaschen. **2**. Den Hahn aufdrehen, um eventuelle Wasserrückstände auszulassen. **3**. Mit einem weichen Tuch abtrocknen (siehe Abb. 3).

3. **REINIGUNG DER KUPPEL UND DER AUSSENFLÄCHEN.**
1. Benutzen Sie nur einen weichen, befeuchteten Schwamm. **2**. Mit einem sauberen Tuch abtrocknen.

4. **STÜTZENDE ABSTANDSHALTER DER SCHALEN UND GEBÄCKABLAGEN.**
1. Entfernen Sie die Schutzfolie von den Abstandshaltern. **2.** Die längeren Abstandhalter in den dafür vorgesehenen Schlitzen am Wannenrand anbringen(siehe Abb. 3). **3**. Die kürzeren Abstandhalter in den dafür vorgesehenen Schlitzen auf den längeren Abstandshaltern anbringen. Je nach Schalenform und Position sind verschiedene Zusammensetzungen verfügbar. **4**. Befestigen Sie die Schalen nach Belieben auf den dafür vorgesehenen Abstandshaltern. **5**. Für die Konditoreimodelle nur die Montage der Gebäckablage aus rostfreiem Stahl ausführen, indem Sie sie auf den Rändern auflegen (die Schalen und die Gebäckablagen aus rostfreiem Stahl werden auf Anfrage geliefert) (siehe Abb. 3).

D

5. VERBINDUNG MIT DEM STROMNETZ

1. Netzspannung und -frequenz müssen mit den auf dem am Gerät angebrachten Typenschild (A) angegebenen Werten übereinstimmen. **2**. Überprüfen Sie, dass die Steckdose: ***a)*** *Mit einer Erdleitung ausgestattet ist.* ***b)*** *Zu dem auf dem Schild angegebenen Nennstrom passt.* ***c)*** *Mit den von den IEC-Normen vorgesehenen Schutzvorrichtungen ausgerüstet ist: - Differenzial-Thermomagnetschalter (gewöhnlich Schutzschalter genannt) mit In = auf dem Schild angegebenem Nennwert. - Differenzial mit einer Ansprechempfindlichkeit von Id = 30 mA.* **3.** Versichern Sie sich, dass am Aufstellungsort keine Explosionsgefahr besteht (AD). **4**. Das am Gerät angebrachte Speisekabel ist: H05 VVF für Innenräume geeignet. **5**. Stecker in die Steckdose stecken (verwenden Sie keine Dreifachstecker oder Verminderer).
NB: Wenn das Gerät während des Transports oder der Lagerung sich irrtümlicherweise in falscher Stellung befand, lassen sie es mindestens 3 Stunden lang in der richtigen Position ruhen, bevor sie es an das Stromnetz anschließen (siehe Abb. 3).

6. BETRIEB UND EINREGULIERUNG

Das Gerät ist auf dem Schaltbrett mit Regelschaltern bestückt:
(1) Steuerung: Zeigt die Beckentemperatur an
(2) Kühlungsschalter: Dient zur Einschaltung der Abkühlanlage
(3) Lichtschalter: Dient zur Einschaltung des Lichtes
Die Regelung der Gerätetemperatur erfolgt durch Drücken der **Taste (6) "SET"** (ein einziges Mal): Auf dem Display erscheint die eingestellte Zellentemperatur. Durch mehrmaliges Drücken der **Taste (7) "UP"** wird die Temperatur erhöht, durch Drücken der **Taste (8) "DOWN"** wird die Temperatur dagegen reduziert (siehe Abb. 2).

ACHTUNG: Vor dem Einstellen der Waren ist folgendes zu kontrollieren:

1. Der Stecker in der Steckdose steckt. **2**. Der Schalter der Kühlanlage eingeschaltet ist und das grüne Licht leuchtet. **3**. Das Thermometer einen für die Waren geeigneten Temperaturwert anzeigt. **4**. Das Gerät nicht der direkten Sonneneinstrahlung oder dem Licht von genau über dem Gerät angebrachten Hochleistungsstrahlern ausgesetzt ist. **5.** Die Raumtemperatur nicht über +30°C - RF 55% liegt, für die das Gerät zugelassen ist (Klimaklasse 4).

7. NORMALWARTUNG

Einmal pro Woche: Für Geräte, die kontinuierlich in Betrieb stehen.
Jeden Abend: Bei aussetzendem Tagesbetrieb.
1. Versorgung abtrennen. **2.** Waren entnehmen und an einem zweckmäßig gekühlten Ort lagern. **3.** Den Verdampfer abtauen lassen und den Betrieb etwa eine Stunde lang aussetzen. **4.** Die Wände und die Zubehörteile mit einem mit Wasser und Natriumbikarbonat angefeuchteten Schwamm reinigen und sorgfältig abtrocknen.

Manual del usuario:

1)Apertura del embalaje
2)Limpieza del plano de acero inoxidable
3)Limpieza de la campana y del exterior
4)Distanciadores de soporte de las cubetas y planos de pastelería
5)Conexión a la red eléctrica
6)Funcionamiento y regulación
7)Mantenimiento ordinario

Manual de mantenimiento (Pág.46):

1)Limpieza del condensador
Esquemas eléctrico, esquema equipo refrigeración

E

OBSERVACIONES (PAG.57)

Es muy importante conservar el presente manual de instrucciones junto con el aparato para futuras consultas, por razones de seguridad.
1. Este aparato tiene que ser puesto en funcionamiento sólo por personas adultas. No hay que permitir a los niños la manipulación de los mandos y controles como tampoco que jueguen con el producto. **2**. Es prohibido alterar o modificar en cualquier manera las características del aparato. **3**. Los trabajos eléctricos necesarios para la instalación del aparato tienen que ser realizados por un electricista calificado o por una persona competente. **4**. No tratar de reparar el aparato solos. Las reparaciones efectuadas por personas inexpertas pueden causar daños o graves disfunciones. **5**. La asistencia al presente aparato tiene que ser efectuada por un Centro de Asistencia Técnica autorizado. Usar solamente piezas de recambio originales. **6**. El aparato es apto para la conservación de productos alimenticios solamente. **7**. La casa fabricante declina toda responsabilidad en el caso de que estas normas contra accidentes no fueran respetadas. Además se reserva el derecho de aportar modificaciones por mejorías técnicas sin ningún preaviso. **8**. Evitar la instalación del aparato cerca de los rayos solares. **9**. No instalar el aparto cerca de fuentes de calor tales como estufas termosifones,etc. **10**. Mantener alejadas de paredes las rejillas de ventilación del grupo compresor a una distancia no inferior a los 30cm. **11**. Si se verificase una producción anómala de hielo en el evaporador, causado bien por la humedad del aire o de los productos que se quieren refrigerar, les aconsejamos que paren el compresor y que saquen y coloquen los alimentos en específicos contenedores refrigerados a la misma temperatura y durante el tiempo necesario para la descongelación. De no hacerlo así, el compresor funcionará siempre provocando un consumo de energía eléctrica inútil y con un escaso rendimiento.

Nuestros productos son para el interior, non instalarlos en el exterior de los locales/tiendas.

1. APERTURA DEL EMBALAJE

1a. Cortar la cinta, sacar la caja hacia arriba, desclavar las tablas de madera, teniendo cuidado con los clavos. **2**. Elevar el equipo. **3**. Eliminar la paleta o caja. **4**. Colocar el equipo en un plano horizontal nivelado. **5**. Antes de desechar el embalaje verificar si quedó algo adentro. **6**. Separar los materiales del embalaje según la composición para facilitar su eliminación. **7**. Es posible bloquear el equipo con el freno de las ruedas (Véase figura 1).

2. LIMPIEZA DEL PLANO DE ACERO INOXIDABLE

1. Limpiar la bandeja con una esponja delicada y detergentes neutros. **2**. Abrir la llave para eliminar la posible agua residual. **3**. Secar con un paño delicado. (Véase figura 3).

3. LIMPIEZA DE LA CAMPANA Y DEL EXTERIOR

1. Usar solamente una esponja blanda humedecida. **2**. Secar con un paño limpio.

4. DISTANCIADORES DE SOPORTE DE LAS CUBETAS Y PLANOS DE PASTELERÍA

1. Quitar la película de protección de los distanciadores. **2**. Colocar los distanciadores más largos sobre los bordes de la cuba (Véase figura 3). **3**. Colocar los distanciadores más cortos en las ranuras correspondientes sobre los distanciadores largos. Existen distintas combinaciones en función del formato de las cubetas y la posición. **4**. Por ultimo colocar las cubetas en los distanciadores correspondientes, come se desee. **5**. En los modelos de pastelería, efectuar sólo el montaje de los planos de acero inoxidable de pastelería apoyándolos en los bordes (las cubetas y los planos de acero inoxidable para pastelería se suministran bajo pedido) (Véase figura 3).

E

5. CONEXIÓN A LA RED ELÉCTRICA

1. Fijarse bien que la tensión y la frecuencia de la red correspondan a las indicadas en la placa (A) colocada en el aparato. **2**. Fijarse bien que la toma de alimentación: ***a)*** *Tenga un conductor de protección de tierra.* ***b)*** *Sea apta para la corriente nominal (In) especificada en la placa.* ***c)*** *Tenga protecciones según las normas IEC: Interruptor* magnetotérmico diferencial con In = valor nominal indicado en la placa con sensibilidad Id = 30 mA. **3**. Verificar que el ambiente no presente peligros de explosión (AD). **4**. El cable de alimentación montado en el equipo es “H05 VVF”, idóneo para ambientes interiores. **5**. Introducir el enchufe (no utilizar ni clavijas triples ni reducciones). **NOTA:** Si durante el transporte o el almacenamiento el equipo ha estado en una posición errónea es necesario dejarlo descansar por lo menos tres horas en la posición correcta antes de conectarlo a la alimentación eléctrica (Véase figura 3).

6. FUNCIONAMIENTO Y REGULACIÓN

El aparato ha sido dotado de mandos para su regulación, situados en el salpicadero:
(1) Centralita: Indica la temperatura de la bandeja.
(2) Interruptor refrigeración: Sirve para encender la instalación refrigeradora.
(3) Interruptor luz: Sirve para encender la luz.
La regulación de la temperatura del aparato se efectúa presionando la **Tecla (6) "SET"** una sola vez; aparecerá la temperatura de la celda establecida en el display. Presionando varias veces la **Tecla (7) "UP"** obtendremos el aumento de la temperatura, si por el contrario se presiona la **Tecla (8) "DOWN"** obtendremos la disminución de la temperatura (Véase figura 2)

¡ATENCIÓN!, antes de introducir los alimentos hay que verificar que:

1. El enchufe esté conectado. **2**. El interruptor del equipo frigorífico esté conectado, con la luz verde encendida. **3**. El termómetro indique un valor de temperatura apto para los productos a conservar. **4**. No haya irradiaciones solares o de faros de potencia elevada directamente encima del equipo. **5.** La temperatura ambiente no sea superior a + 30° C y la humedad relativa al 55% (Clase climática 4).

7. MANTENIMIENTO ORDINARIO

Una vez por semana: para un aparato que funcione de manera continua
Todas las tardes: si el funcionamiento es diario pero intermitente
1. Desconectar de la alimentación eléctrica. **2**. Sacar todos los alimentos colocándolos en un lugar convenientemente refrigerado. **3**. Dejar que se descongele el evaporador suspendiendo el funcionamiento durante más o menos una hora. **4.** Limpiar las paredes y los accesorios con una esponja humedecida en una solución de agua y bicarbonato de sodio. Secar cuidadosamente.

Guide de l'opérateur:

1)Déballage
2)Nettoyage des plans en inox
3)Nettoyage de la vitrine bombée et nettoyage externe
4)Entretoises de soutien des cuves et des tablettes pour pâtisserie
5)Branchement au réseau électrique
6)Fonctionnement et reglage
7)Entretien courant

Manuel du préposé à l'entretien (Pag.45):

1)Nettoyage du condensateur
Schema electrique, schema installation de refrigeration

F

AVERTISSEMENTS (PAG.57)

Il est très important que ce manuel de mode d'emploi soit bien rangé pour de futures consultations mais aussi pour des raisons de sécurité.
1. Seuls des adultes devront faire fonctionner cet appareil. Ne pas laisser des enfants toucher les commandes ou jouer avec l'appareil. **2**. Il est interdit d'altérer ou de modifier les caractéristiques de l'appareil. **3**. Les travaux électriques nécessaires pour l'installation de l'appareillage doivent être exécutés par un électricien qualifié ou par une personne compétente. **4**. Ne jamais essayer de réparer l'appareil tout seuls. Des réparations effectuées par des personnes inexpérimentées peuvent provoquer de graves dommages. **5**. L'assistance à cet appareil doit être effectué par un Centre de Service Après-Vente autorisé. Utiliser seulement des pièces de rechange originales. **6**. L'appareillage n'est pas adapté pour la conservation de denrées non alimentaires. **7**. Le Constructeur décline toute responsabilité au cas où les normes en faveur de la prévention des accidents de travail, n'étaient pas respectées. En outre, il se réserve le droit d'apporter toutes les modifications qu'il jugera utiles, sans aucun préavis. **8**. Eviter d'exposer l'appareil directèment aux rayons du soleil. **9**. N'installè pas l'appareil près soucer de chaleur comme radiateurs, calorifères etc. **10**. Mantenir les grilles de ventilation du groupe compresseur loin de murs au moins 30cm. **11**. Si vous deviez constater une formation anormale de givre sur l'évaporateur, provoqué par l'humidité de l'air ou par les produits à réfrigérer, nous vous conseillons de fermer le compresseur et de disposer la marchandise dans un récipient réfrigéré à la même température pour toute la durée nécessaire au dégivrage ; si vous laissez l'appareil dans ces conditions, le compresseur fonctionnera en continu, ce qui aura pour conséquence une consommation inutile de courant électrique et un faible rendement de l'appareil.

Nos produits sont conçus pour utilisation à l'intérieur: ne pas installer à l'extérieur des locaux / magasins.

1. DÉBALLAGE

1a. Enlever les bandes qui cerclent l'emballage et dégager le carton vers le haut, déclouer les planches de bois en faisant attention aux clous. **2**. Soulever la vitrine. **3**. Éliminer la palette ou la caisse. **4**. Poser la vitrine sur un sol nivelé horizontal. **5**. S'assurer de n'avoir rien laissé dans l'emballage avant de le jeter. **6**. Séparer les matières de l'emballage selon leur composition, afin d'en faciliter l'élimination. **7**. Il est possible de bloquer l'appareil en agissant sur les roues avec frein (voir illustration 1).

2. NETTOYAGE DES PLANS EN INOX

1. Nettoyer la cuve avec une éponge douce et des détergents neutres. **2.** Ouvrir le robinet pour faire couler l'éventuelle eau restante. **3**. Essuyer avec un linge doux. (voir illustration 3).

3. NETTOYAGE DE LA VITRINE BOMBÉE ET NETTOYAGE EXTERNE

1. Utiliser seulement une éponge douce humidifiée. **2**. Essuyer à l'aide d'un chiffon propre.

4. ENTRETOISES DE SOUTIEN DES CUVES ET DES TABLETTES POUR PÂTISSERIE

1. Retirer la pellicule de protection qui recouvre les entretoises. **2**. Positionner les entretoises les plus longues dans les fentes prévues à cet effet sur les bords de la cuve (voir illustration 3). **3**. Positionner les entretoises les plus courtes dans les fentes prévues à cet effet sur les entretoises longues. Différentes compositions sont disponibles en fonction du format des cuves et de la disposition. **4**. Monter enfin les cuvettes sur les entretoises positionnées au choix. **5**. Pour les modèles « pâtisserie », ne monter que les tablettes inox pour pâtisserie en les posant sur les bords (les cuvettes et les tablettes inox pour pâtisserie sont fournies sur demande) (voir illustration 3).

F

5. BRANCHEMENT AU RÉSEAU ÉLECTRIQUE

1. S'assurer que la tension et la fréquence du réseau correspondent à celles qui figurent sur la plaquette (A) située sur l'appareil. **2.** S'assurer que la prise d'alimentation est : ***a)*** *dotée d'un conducteur de mise à la terre ;* ***b)*** *adaptée au courant nominal spécifié sur la plaquette ;* ***c)*** *dotée des protections conformément aux normes IEC : - Interrupteur magnétothermique différentiel (plus communément disjoncteur) avec In = valeur nominale indiquée sur la plaquette. - Différentiel avec sensibilité Id = 30 mA.* **3**. S'assurer qu'il n'y a aucun danger d'explosion (AD) dans le local. **4**. S'assurer que le câble d'alimentation monté sur l'appareil est : H05 VVF, câble prévu pour des usages internes. **5**. Introduire la fiche dans la prise (ne pas utiliser de prises triples ni d'adaptateurs). **N.B. :** en cas de positionnement incorrect, dans le mauvais sens, de la vitrine réfrigérée durant le transport ou le stockage, la laisser reposer au moins 3 heures dans une position correcte avant de la mettre sous tension (voir illustration 3).

6. FONCTIONNEMENT ET REGLAGE

L'appareillage est doté de commandes de réglage situées sur le tableau de bord :
(1) Centrale : Indique la température de la cuve
(2) Interrupteur réfrigération : il sert à allumer l'installation réfrigérante
(3) Interrupteur lumière : il sert à allumer la lumière
Le réglage de la température de l'appareillage s'effectue en appuyant sur le bouton **(6) « SET »** (une seule fois) : la température établie de la cellule apparaîtra (sur le display). En appuyant plusieurs fois sur le bouton **(7) « UP »** nous obtiendrons l'augmentation de la température, en appuyant au contraire sur le bouton **(8) « DOWN »** nous obtiendrons la diminution de la température (voir illustration 2).

ATTENTION : avant d'introduire la marchandise contrôler que :

1. La fiche est branchée. **2**. L'interrupteur de l'installation frigorifique est activé (voyant vert allumé). **3**. Le thermomètre indique une température adéquate pour la marchandise. **4**. L'appareil n'est pas directement exposé aux rayons du soleil ou à la lumière de projecteurs à puissance élevée. **5**. La température ambiante ne dépasse pas les +30°C H. R. 55% prévus pour l'appareil (Classe climatique 4).

7. ENTRETIEN COURANT

Une fois par semaine : pour l'appareil qui reste en fonctionnement continu
Tous les soirs : pour un service intermittent journalier
1. Couper l'alimentation. **2.** Déplacer la marchandise et la mettre dans un lieu convenablement réfrigéré
3. Laisser dégivrer l'évaporateur, en interrompant le fonctionnement pendant une heure environ.
4. Nettoyer les parois et les accessoires avec une éponge mouillée d'eau et de bicarbonate de sodium et essuyer soigneusement.

Bedieningshandleiding:

1)Uitpakinstructies
2)Het reinigen van de roestvrij stalen plaat
3)Het reinigen van de koepel en van de buitenkant
4)Dragers van de bakken en de platen voor de uitstalling van banketbakkerijproducten
5)Aansluiting op het elektriciteitsnet
6)Werking en instelling
7)Gewoon onderhoud

Onderhoudshandleiding (Blz. 46)

1)Het reinigen van de koelinstallatie
Elektrisch schema, Schema van de koeleenheid

WAARSCHUWINGEN (BLZ.57)

NL

It is most important that this instruction booklet is kept together with the appliance both for future reference and for reasons of safety.
1. Dit apparaat mag alleen door volwassenen bediend worden. Laat niet toe dat kinderen met dit produkt spelen of aan de bedieningsknoppen komen. **2**. Pogingen om de hoofdfuncties of karakteristiek van dit apparaat te veranderen of aan te passen in welke vorm dan ook kunnen gevaarlijk zijn. **3**. De aansluiting van de elektriciteit moet uitgevoerd worden door gekwalificeerde electriciens of ander bevoegd personeel. **4.** Probeer nooit zelf reparaties uit te voeren. Door onvakkundige reparaties kunnen grote schade en storingen veroorzaakt worden. **5**. Voor technische hulpverlening moet men zich wenden tot een bevoegde service dienst. Bij het vervangen van onderdelen alleen originele onderdelen gebruiken. **6**. Deze apparatuur is alleen geschikt voor de opslag van levensmiddelen. **7**. De fabrikant van deze apparatuur is niet verantwoordelijk voor de gevolgen van misbruik of handelingen in strijd met deze veiligheidsinstrukties. Bovendien behoudt zij het recht verbeteringswerkzaamheden uit te voeren zonder er melding van te maken. **8**. Installeer de vitrine niet rechtstreeks in de zon. **9.** Installeer het apparaat niet in de buurt van warmtebronnen, zoals kachels, centrale verwarming enz. **10**. Houd de ventilatieroosters van de compressorgroep ten minste 30cm van de wand. **11**. Bij abnormale ijsvorming op de verdamper die wordt veroorzaakt door de luchtvochtigheid of door de te koelen producten, is het raadzaam de compressor uit te schakelen en de waren in een geschikte op dezelfde temperatuur gekoelde houder te plaatsen voor de tijd die nodig is voor het ontdooien; als dit niet gebeurt, zal de compressor voortdurend werken met als gevolg een onnodig energieverbruik en een lage prestatie.

Onze producten zijn bedoeld voor binnengebruik – installeer ze niet buiten vertrekken/winkels.

1. UITPAKINSTRUCTIES

1a. Snijd omliggend tape door. Verwijder de kartonnen verpakking door deze naar boven te schuiven, haal de spijkers voorzichtig uit het hout. **2.** Til het apparaat op. **3**. Verwijder de pallet of kist. **4**. Plaats het apparaat op een vlakke horizontale bodem. **5**. Controleer dat de verpakking helemaal leeg is, alvorens deze weg te gooien**. 6**. Scheid de verschillende materialen van de verpakking om het verwerken ervan te vergemakkelijken. **7.** Het apparaat kan geblokkeerd worden met behulp van de wieltjes met rem (zie Fig. 1).

2. HET REINIGEN VAN DE ROESTVRIJ STALEN PLAAT

1. Reinig de kuip met een zachte spons en neutrale schoonmaakmiddelen. **2**. Open de kraan om eventueel restwater af te voeren. **3**. Droog de kuip met een zachte doek. (zie Fig. 3).

3. HET REINIGEN VAN DE KOEPEL EN VAN DE BUITENKANT

1. Gebruik slechts een zachte vochtige spons. **2.** Droog het geheel met een schone doek af.

4. DRAGERS VAN DE BAKKEN EN DE PLATEN VOOR DE UITSTALLING VAN BANKETBAKKERIJPRODUCTEN

1. Verwijder het beschermfolie van de dragers. **2**. Bevestig de langste dragers in de smalle openingen aan de randen van de bak (zie Fig. 3). **3**. Bevestig de kortste dragers in de smalle openingen van de lange afstandstukken .Er zijn verschillende composities mogelijk, afhankelijk van het formaat en de plaats van de bakken. **4**. Bevestig de bakken tenslotte op de dragers die u naar wens geschikt hebt. **5.** Voor de banketmodellen: monteer uitsluitend de roestvrijstalen platen voor de uitstalling van de banketbakkerijproducten, door deze op de randen te plaatsen (de koelbakken en roestvrij stalen platen worden op aanvraag geleverd) (zie Fig. 3).

NL

5. AANSLUITING OP HET ELEKTRICITEITSNET

1. Voordat u het apparaat aansluit, controleren of de netspanning en de frequentie overeenkomen met die, die aangegeven staan op het typeplaatje (A), dat zich op het apparaat bevindt. **2.** Controleer of het stopcontact de volgende technische eigenschappen heeft: **a)** *Voorzien van aardleiding.* ***b)*** *Geschikt voor de nominale netspanning, zoals aangegeven op het typeplaatje.* ***c)*** *Voorzien van de beschermingen, zoals voorgeschreven in de IEC normen: - Contactverbreker (beter bekend als aardlekschakelaar) met In = nominale waarde, zoals vermeld op het plaatje met de technische gegevens.- Aardlekschakelaar met Id gevoeligheid = 30mA.* **3.** Controleer of er in de ruimte van installatie geen gevaar voor explosie bestaat (AD). **4**. De voedingskabel die op het toestel aangesloten is, is: H05 VVF geschikt voor gebruik binnenshuis. **5.** Steek de stekker in het stopcontact (gebruik geen driewegstekkers en verloopstekkers) (zie Fig. 3).

6. WERKING EN INSTELLING

Het apparaat is uitgerust met regelknoppen (Afb. 2) op het paneel:
(1) Regeleenheid: Geeft de temperatuur van de kuip aan
(2) Koelschakelaar: Voor het inschakelen van het koelsysteem
(3) Lichtschakelaar: Voor het inschakelen van het licht
De temperatuur van het apparaat kan geregeld worden door op de toets **(6) "SET"** te drukken (één keer): de ingestelde temperatuur van de cel verschijnt (op het display). Als twee keer op de toets **(7) "UP"** wordt gedrukt, neemt de temperatuur toe, als echter op de toets **(8) "DOWN"** wordt gedrukt, neemt de temperatuur af.

LET OP: controleer het volgende voordat u de waren in het apparaat zet:

1. De stekker in het stopcontact zit. **2**. De schakelaar van de koelinstallatie ingeschakeld is (groen lampje brandt). **3**. De thermometer een temperatuur aanduidt die geschikt is voor de waren. **4**. Er geen zonnestralen of felle lampen rechtstreeks op het apparaat gericht zijn. **5**. De omgevingstemperatuur niet hoger is dan +30ºC - R.V. 55%, waarvoor het apparaat geschikt is (Klimaatklasse 4)

7. GEWOON ONDERHOUD

Wekelijks: bij continu bedrijf
Iedere avond: bij dagelijks intermitterend bedrijf
1. Sluit de voedingsspanning af. **2**.Verwijder de waren en zet ze in een goed gekoelde ruimte. **3.** Laat de verdamper ontdooien door de werking ongeveer een uur te onderbreken. **4.** Reinig de wanden en de accessoires met een met water en zuiveringszout bevochtigde spons en droog ze zorgvuldig.

Manual do operado:

1)Abertura da embalagem
2)Limpeza do plano inox
3)Limpeza da cúpula e da parte externa
4)Distanciadores de suporte das bandejas e planos para pastelaria
5)Ligação à rede eléctrica
6)Funcionamento e regulação
7)Manutenção ordinária

Manual do ténico de manutenção (Pág.46):

1)Limpeza do condensador
Esquema elétrico, Esquema instalação refrigeração.

ADVERTÊNCIAS (PAG.57)

É muito importante que este manual de instruções seja conservado junto com a aparelhagem para consultações futuras, por motivos de segurança.
1. Esta aparelhagem deve entrar em função só através da intervenção de pessoas adultas. Não permita às crianças de modificar os comandos ou brincar com o produto. **2.** É arriscado alterar, ou de qualque modo, modificar as características do produto. **3**. Os trabalhos eléctricos necessários para a instalação da aparelhagem devem ser realizado por electricista qualificado ou por pessoa competente. **4**. Não tente nunca consertar a máquina sem nenhuma ajuda. Reparações efetuadas por pessoas inexperientes podem causar danos ou graves disfunções. **5**. A assistência para este produto deve ser efetuada por um Centro de Assistência Técnica autorizado. Use só peças de troca originais. **6.** A aparelhagem não é adequada para a conservação de produtos diferentes daqueles alimentares. **7**. A casa construtora declina toda e qualquer responsabilidade no caso em que estas normas contra acidentes não forem respeitadas. Além disto, se reserva o direito de realizar modificações melhorativas sem nenhum pré-aviso. **8**. Evitar de instalar a vitrina directamente sob os raios do sol. **9**. Não instalar o aparelho em proximidades de fontes de calor tais como aquecedores, caloríficos, etc. **10**. Manter as grelhas de ventilação do grupo compressor distante das paredes pelos menos de uns 30 cm.**11**. Ao se verificar formação anor-mal de gelo no evaporador, causado pela humidade do ar ou pelos produtos a serem refrigerados, aconselhamos parar o compressor e pôr a mercadoria num apropriado contentor refrigerado com a mesma temperatura, durante o tempo necessário para o descongelamento; caso contrario o compressor funcionará continuamente provocando um inútil consumo de energia eléctrica e pouco rendimento.

Os nossos productos destinam-se a ser utilizados em interiores – è favour de não os instalr em zones exteriores a edificios.

1. ABERTURA DA EMBALAGEM

1a. Corte a fita e extraia a caixa por cima, despregue as tábuas de madeira, tomando cuidado com os pregos. **2**. Eleve a aparelhagem. **3.** Elimine o pallet ou a caixa. **4**. Posicione a aparelhagem num plano horizontal nivelado. **5**. Preste atenção para não deixar nenhum elemento na embalagem antes de deitá-la. **6**. Separe os materiais da embalagem de acordo com a sua composição de maneira a facilitar a eliminação. **7**. É possível bloquear a aparelhagem actuando nas rodas com travão (ver a Fig. 1).

2. LIMPEZA DO PLANO INOX

1. Limpar o tanque com uma esponja macia e detergente neutro. **2**. Abrir a torneira para eliminar a possível resíduo de água. **3.** Enxugar com um pano macio (ver a Fig. 3).

3. LIMPEZA DA CÚPULA E DA PARTE EXTERNA

1. Utilize somente uma esponja macia humedecida**. 2.** Enxugue com um pano limpo.

4. DISTANCIADORES DE SUPORTE DAS BANDEJAS E PLANOS PARA PASTELARIA

1. Tire a película de protecção dos distanciadores. **2**. Posicione os distanciadores mais compridos nas apropriadas fendas nas bordas do tanque. **3**. Posicione os distanciadores mais curtos nas próprias fendas nos distanciadores compridos. Estão disponíveis várias composições em função do formato das bandejas e da posição. **4**. Monte, enfim, as bandejas nos distanciadores a seu gosto. **5**. Para os modelos para pastelaria, realize somente a montagem dos planos inoxidáveis de pastelaria apoiando-os nas bordas (as bandejas e os planos inoxidáveis de pastelaria são fornecidos a pedido) (ver a Fig. 3).

P

5. LIGAÇÃO À REDE ELÉCTRICA

1. Controlar que a tensão e a frequência da rede correspondam com aquelas indicadas sobre a plaqueta (A) posta sobre o aparelho. **2**. Verifique se a tomada de alimentação está: ***a)*** *Munida de um condutor de ligação à terra.* ***b)*** *Adequada à corrente nominal especificada na placa.* ***c)*** *Munida das protecções de acordo com as normas IEC: - Interruptor termomagnético diferencial (ou seja, salva vidas) com In = valor nominal indicado na placa - Diferencial com sensibilidade Id = 30 mA*. **3**. Verifique se no ambiente não há perigo de explosão (AD). **4.** O cabo de alimentação montado na aparelhagem é do tipo H05 VVF adequado para ambientes internos. **5**. Introduza a ficha na tomada (não utilize fichas triplas ou reduções) (ver a Fig. 3).

6. FUNCIONAMENTO E REGULAÇÃO

A aparelhagem está equipada com comandos de regulação situados no painel de comando:
(1) Grupo de comando: indica a temperatura do tanque
(2) Interruptor de refrigeração: serve para ligar o circuito refrigerante
(3) Interruptor de luz: serve para acender a luz
Realiza-se a regulação da temperatura da aparelhagem carregando na tecla **(6) "SET"** (uma vez só): aparecerá a temperatura da câmara seleccionada (no display). Ao carregar várias vezes na tecla **(7) "UP"** e a temperatura aumenta, ao carregar ao invés na tecla **(8) "DOWN"** a temperatura diminui. (ver a Fig. 2).

ATENÇÃO! Antes de introduzir a mercadoria controlar que:

1. A ficha está ligada. **2**. O interruptor do sistema de arrefecimento está activado (luz verde acesa). **3**. O termómetro indica um valor adequado à mercadoria. **4**. Não há raios solares ou de faróis com elevada potência a reflectir directamente na aparelhagem. **5**. A temperatura ambiente não é superior a +30 °C - Hum. Rel. 55%, pela qual o aparelho está habilitado (Classe climática 4).

7. MANUTENÇÃO ORDINÁRIA

Uma vez por semana: para aparelho que funciona continuamente.
Todas as noites: para um serviço diário intermitente.
1. Cortar a alimentação eléctrica. **2.** Remover a mercadoria colocando-a num lugar adequadamente refrigerado. **3.** Deixar descongelar o evaporador suspendendo o funcionamento por cerca de 1 hora. **4.** Limpar as paredes e os acessórios com una esponja humedecida com água e bicarbonato de sódio e enxugar cuidadosamente.

Manual för operatören

1)Hur du öppnar förpackningen
2)Utvändig rengöring och rengöring av locket
3)Rengöring av kåpan och utsidan
4)Mellanlägg för stöd av behållare och hyllor för bakverk
5)Nätanslutning
6)Användning och justering
7)Rutinunderhåll

Manual för underhållspersonalen (sid. 46)

1)Rengöring av kondensorn
Elschema, Ritning över kylenhet

FÖRSIKTIGHETSÅTGÄRDER (SID.57)

Det är mycket viktigt att denna bruksanvisning förvaras i anslutning till apparaten för framtida behov och av säkerhetsskäl.
1. Denna apparat får endast användas av vuxna personer. Låt aldrig minderåriga fingra på reglagen eller leka med produkten. **2**. Det är riskfyllt att modifiera apparatens egenskaper. **3**. Arbeten på elsystemet i samband med installering av apparaten bör utföras av en kvalificerad elektriker eller en kompetent person. **4**. Försök aldrig att reparera apparaten på egen hand. Reparationer utförda av ej kvalificerade personer kan orsaka skador och allvarliga funktionsfel. **5**. Service av denna produkt ska utföras av en auktoriserad serviceverkstad. Använd endast originalreservdelar. **6**. Apparaten är inte avpassad för att förvara andra varor än livsmedel. **7**. Tillverkaren avsäger sig allt ansvar om dessa säkerhetsföreskrifter inte respekteras. Vidare förbehålls rätt till ändringar utan varsel. **8**. Undvik att installera montern under direkt solljus. **9**. Installera inte apparaten i närheten av värmekällor (t.ex. kaminer, element o.s.v.). **10**. Se till att kompressorns ventilationsgaller placeras på ett avstånd på 30 cm från väggar. **11**. Om det bildas för mycket is på evaporatorn p.g.a. luftfuktighet eller varor som ska nedkylas rekommenderas det att stanna kompressorn och placera varorna i en lämplig kylbehållare med samma kyltemperatur under avfrostningen. I motsatt fall fortsätter kompressorn att fungera med hög energiförbrukning och dålig effekt

Våra produkter är avsedda att användas inomhus - installera dem inte utanför lokalen/affären.

1. HUR DU ÖPPNAR FÖRPACKNINGEN

1a. Skär av bandet och lyft kartongen uppåt för att flytta bort den, dra försiktigt ur spikarna i trälådan. **2.** Lyft upp anordningen. **3.** Flytta bort pallen eller lådan. **4**. Placera anordningen på ett horisontellt och jämnt plan. **5.** Se till att du inte lämnar kvar något i förpackningen innan du kastar bort den. **6**. Tänk på att skilja de olika förpackningsmaterialen åt, så att du förenklar avfallshanteringen. **7**. Du kan blockera skåpet genom att vrida på bromshjulen (se fig. 1).

2. UTVÄNDIG RENGÖRING OCH RENGÖRING AV LOCKET

1. Rengör behållaren med en mjuk svamp och neutrala rengöringsmedel. **2**. Öppna kranen för att tömma ut eventuellt vatten. **3**. Torka med en mjuk trasa. (se fig. 3).

3. RENGÖRING AV KÅPAN OCH UTSIDAN

1. Använd endast en mjuk fuktig tvättsvamp. **2**. Torka med en ren trasa.

4. MELLANLÄGG FÖR STÖD AV BEHÅLLARE OCH HYLLOR FÖR BAKVERK

1. Ta bort skyddsfilmen från mellanläggen. **2**. Placera de tvärgående mellanläggen (de längsta) i de därtill avsedda spåren på diskens kanter. **3.** Placera de tvärgående mellanläggen (de kortaste) i de därtill avsedda spåren på de långa tvärgående mellanläggen. Det finns olika kombinationer beroende på behållarnas storlek och placering. **4.** Montera till sist behållarna på mellanläggen som kan placeras efter eget önskemål. **5**. På modeller för bakverk monteras endast plåten av rostfritt stål för bakverk. Placera plåten på kanterna.(behållarna och plåtarna av rostfritt stål för bakverk levereras på beställning) (se fig. 3)

5. NÄTANSLUTNING

1. Se till att nätspänning och nätfrekvens motsvarar vad som står på typskylten (A) på apparaten. **2**. Se till att strömuttaget är: ***a)*** *försett med jordledning.* ***b)*** *lämpligt för den märkström som anges på typskylten.* ***c)*** *försett med skyddsanordningar enligt IEC-normer: - Termomagnetisk differentialbrytare (jordfelsbrytare) med In = märkvärde som anges på typskylten. Differential med känslighet Id = 30 mA.*
3. Kontrollera att det inte finns explosionsrisk i omgivningen (AD). **4.** Strömkabeln som anslutits till apparaten är H05 VVF och lämplig för inomhusbruk. **5**. Sätt i stickkontakten (använd inte grenkontakt eller adapter) (se fig. 3).

S

6. ANVÄNDNING OCH JUSTERING

Apparaten är utrustad med reglage på manöverpanelen:
(1) Styrenhet: Anger behållarens temperatur.
(2) Strömbrytare för kylning: Används för att slå på kylsystemet.
(3) Strömbrytare för belysning: Används för att tända belysningen.
Justera apparatens temperatur genom att trycka på knappen **(6) "SET"** (en gång): På displayen visas cellens inställda temperatur. Tryck upprepade gånger på knappen **(7) "UP"** för att höja temperaturen eller knappen **(8) "DOWN"** för att sänka temperaturen.(se fig. 2)

VARNING! Kontrollera följande innan livsmedlen sätts in:

1. Stickkontakten är ansluten. **2**. Kylanläggningens strömbrytare är påslagen (grön lampa tänd). **3**. Termometern indikerar en temperatur som lämpar sig för mat. **4**. Disken inte utsätts för direkt solljus eller belysning med hög effekt. **5**. Rumstemperaturen inte är högre än de +30°C med 55% relativ fuktighet som utrustningen är anpassad för (klimatklass 4).

S

7. RUTINUNDERHÅLL

En gång i veckan: Detta gäller apparater som används oavbrutet.
Varje kväll: Detta gäller apparater som inte används alla dagar.
1. Slå från strömmen. **2.** Ta bort livsmedlen och placera dem i en annan apparat med likvärdig temperatur. **3.** Avfrosta evaporatorn genom att avbryta funktionen under ca. en timme. **4**. Rengör väggar och tillbehör med en svamp som är fuktad med vatten och natriumbikarbonat och torka noggrant.

Vejledning til operatør:

1)Instruktioner om udpakning
2)Rengøring af hætte og yderside
3)Rengøring af hætte og yderside
4)Afstandsstykker til støtte af bakker og plader til konditorkager
5)Tilslutning til strømforsyningen
6)Funktion og justering
7)Almindelig vedligeholdelse

Vejledning til vedligeholdelsespersonale (Side 46)

1)Rengøring af kondensator
Ledningsdiagram, Diagram over køleenheden

ADVARSEL (SIDE 57)

Det er meget vigtigt, at denne instruktionsanvisning holdes sammen med apparatet både for fremtidige referencer og af sikkerhedshensyn.
1. Dette apparat må kun betjenes af voksne. Man bør ikke tillade børn at benytte reguleringen eller lege med dette produkt. **2**. Forsøg på at ændre eller på anden måde modificere dette produkts hovedfunktioner og egenskaber kan medføre sikkerhedsrisiko. **3**. De elektriske installationer på dette produkt må kun udføres af en elektriker eller anden kompetent person. **4**. Udfør aldrig reparationer uden hjælp. Reparationer af ukyndige kan medføre funktionsfejl eller alvorlige skader. **5.** Reparationer af apparatet skal finde sted ved et autoriseret servicecenter. Anvend udelukkende originale reservedele. **6.** Apparatet er kun egnet til opbevaring af madvarer. **7**. Producenten kan ikke gøres ansvarlig for skader, der opstår som følge af manglende overholdelse af disse normer vedrørende forebyggelse af arbejdsulykker. Producenten forbeholder sig endvidere ret til udførelse af ændringer uden forudgående meddelelse herom, såfremt ændringerne er et led i produktudvikling. **8.** Installér ikke montren på steder med direkte sollys. **9**. Installér ikke apparatet i nærheden af varmekilder (eksempelvis varmeapparater, radiatorer osv.). **10**. Sørg for, at kompressorens udluftningsriste anbringes min. 30 cm fra væggene. **11**. I tilfælde af dannelse af is på fordamperen som følge af fugtighed i luften eller i fødevarerne, som skal afkøles, anbefales det at standse kompressoren og anbringe varerne i køleskab/køledisk, indtil afrimningen har fundet sted. I modsat fald opretholdes kompressorens funktion konstant, hvilket medfører unødigt energiforbrug og reduceret ydelse.

Vores produkter er beregnet til indendørs brug og må derfor ikke installeres uden for lokalet/forretningen.

1. INSTRUKTIONER OM UDPAKNING

1a. Skær det omliggende strapbånd over, fjern papkassen ved at trække den opad, tag forsigtigt træbrædderne af, men pas på sømmene. **2**. Hæv apparatet. **3**. Fjern pallen eller kassen. **4.** Anbring apparatet på et fuldstændigt vandret underlag. **5.** Kontrollér at emballagen er tom, inden den kasseres. **6**. Sortér emballagens forskellige dele på baggrund af materialetypen for at forenkle bortskaffelsen. **7**. Det er muligt at blokere apparatet ved at gribe ind på hjulene med bremse (Jvf. fig. 1).

2. RENGØRING AF HÆTTE OG YDERSIDE

1. Rengør karret med en blød svamp og skånsomme rengøringsmidler. **2**. Åben hanen for at fjerne eventuelt resterende vand. **3.** Tør efter med en blød klud. (Jvf. fig. 3).

3. RENGØRING AF HÆTTE OG YDERSIDE

1. Rengør ved hjælp af en blød og fugtig svamp. **2.** Tør med en ren klud.

4. AFSTANDSSTYKKER TIL STØTTE AF BAKKER OG PLADER TIL KONDITORKAGER

1. Fjern beskyttelsesplasten fra afstandsstykkerne. **2**. Anbring de lange afstandsstykker i de respektive huller på kanten af kammeret. **3.** Anbring de korte afstandsstykker i de respektive huller på de lange afstandsstykker. Der findes forskellige udformninger afhængigt af bakkernes størrelse og placering.
4. Montér herefter bakkerne på afstandsstykkerne, der gør det muligt at tilpasse bakkernes placering individuelt**. 5**. På modeller til konditorier monteres kun pladerne af rustfrit stål til konditorkager. Dette sker ved at anbringe pladerne, således at de hviler på kanterne (bakkerne og inox pladerne til konditorkager leveres på efterspørgsel) (Jvf. Fig. 3).

DK

5. TILSLUTNING TIL STRØMFORSYNINGEN

1. Kontrollér, at netspænding og -frekvens er i overensstemmelse med angivelserne på skiltet, der er anbragt bag på apparatet (A). **2**. Kontrollér, at stikket: ***a)*** *er forsynet med en jordleder* ***b)*** *er passende i forhold til mærkestrømmen* ***c)*** *er forsynet med beskyttelsesanordninger som foreskrevet i IEC normerne - Termomagnetisk differentialafbryder (normalt kaldet overophedningssikring) med In = nominel mærkeværdi - Differentialafbryder med udløsningsstrøm på Id = 30 mA*. **3.** Man skal sikre, at der ikke er fare for eksplosion (AD). **4.** Apparatets forsyningsledning er af typen H05VVF og er egnet til indendørs brug. **5.** Indsæt stikket i stikkontakten (benyt ikke multipelstik og adaptere) (Jvf. Fig. 3).

6. FUNKTION OG JUSTERING

Apparatet er udstyret med en række kontroller (fig. 2), der er placeret på kontrolpanelet:
(1) Kontrolenhed: Angiver temperaturen i karret.
(2) Afbryder for kølesystem: Benyttes til tænding af kølesystemet.
(3) Afbryder for belysning: Benyttes til tænding af lyset.
Apparatets temperatur justeres ved at trykke på tasten **(6) "SET"** (kun en gang): Herefter vises temperaturen, der er indstillet for kølerummet (på displayet). Temperaturen øges ved at trykke flere gange på tasten **(7) "UP"**. Temperaturen reduceres derimod ved at trykke flere gange på tasten **(8) "DOWN".**

DK

ADVARSEL: Kontrollér følgende inden anbringelse af fødevarerne:

1. Stikket er tilsluttet. **2.** Afbryderen for køleenheden er slået til (grønt lys tændt). **3.** Termometeret viser en temperatur, der er egnet til de aktuelle varer. **4**. Apparatet ikke udsættes for direkte sollys eller en stærk varmelampe. **5.** Rumtemperaturen ikke er højere end den temperatur, som apparatet er indstillet til (+30° C R. L. 55%) (Klimaklasse: 4).

7. ALMINDELIG VEDLIGEHOLDELSE

En gang om ugen: for apparater, som konstant er tændt
Hver aften:for apparater, som ikke er tændt alle dage
1. Frakobl strømmen. **2.** Fjern fødevarerne og anbring dem på et sted, som er afkølet til den tilsvarende temperatur. **3.** Afrim fordamperen ved at lade apparatet være slukket i ca. 1 time.**4.** Rengør væggene og tilbehøret med en svamp, der er fugtet med vand og natriumbikarbonat. Tør delene omhyggeligt efter.

Käyttöopas

1)Pakkauksen avausohjeet
2)Ruostumattomien terästasojen puhdistus
3)Kuvun ja ulkopuolen puhdistus
4)Altaiden ja leivostasojen tukien välikappaleet
5)Liitäntä sähköverkkoon
6)Toiminta ja säätö
7)Määräaikaishuolto

Huolto-opas (sivu 46)

1)Kondensaattorin puhdistus
Johtojen kaavakuva, Jäähdytyslaitteen kaavakuva

VAROITUKSIA (SIVU 57)

On erittäin tärkeää turvallisuuden kannalta, että ohjekirja säilytetään laitteen ohessa tulevaa käyttöä varten.
1. Laitetta saavat käyttää ainoastaan aikuiset. Älä anna lasten koskea käyttölaitteisiin tai leikkiä tuotteella. **2**. Tuotteen ominaisuuksien muuttaminen on vaarallista. **3**. Laitteen sähköasennuksen saa suorittaa ainoastaan ammattitaitoinen sähköasentaja tai joku muu asiantunteva henkilö. **4**. Älä yritä koskaan korjata laitetta itse. Ammattitaidottomien henkilöiden suorittamat korjaukset saattavat aiheuttaa vaurioita tai toimintahäiriöitä. **5**. Tuotteen saa huoltaa ainoastaan valtuutettu tekninen huoltokeskus. Käytä ainoastaan alkuperäisiä varaosia. **6**. Laite soveltuu ainoastaan elintarvikkeiden säilytykseen. **7**. Valmistaja vapautuu kaikesta vastuusta, jos turvamääräyksiä ei noudateta. Lisäksi valmistaja pidättää itselleen oikeuden suorittaa laitteen toimintaa parantavia muutoksia ilman ennakkoilmoitusta. **8**. Älä asenna vitriiniä suoraan auringonvaloon. **9**. Älä asenna laitetta lähelle lämpöä tuottavia laitteita, kuten lämmittimiä, lämpöpattereita jne. **10**. Jätä kompressoriyksikön ritilöiden ja seinien välille vähintään 30 cm etäisyys. **11**. Jään muodostuminen haihduttimeen on epänormaalia ja johtuu ilman kosteudesta tai säilytettävistä tuotteista. Suorita sulatus: aseta tuotteet sulatuksen ajaksi astiaan, joka on jäähdytetty samaan lämpötilaan kuin laite, ja pysäytä kompressori. Muuten kompressori toimii jatkuvasti kuluttaen turhaan sähköä ja antaen heikon tuloksen**.**

FIN

Tuotteemme on tarkoitettu sisäkäyttöön - älä asenna toimitilan/liikkeen ulkopuolelle.

1. **PAKKAUKSEN AVAUSOHJEET**
1a. Leikkaa ympäröivä teippi. Irrota pahvipakkaus liu'uttamalla sitä ylöspäin, irrota naulat varovasti puupakkauksesta**.** **2**. Nosta kylmätiski. **3**. Irrota kuormalava tai laatikko **4**. Aseta kylmätiski tasaiselle vaakapinnalle. **5**. Tarkista, että laatikossa ei ole mitään ennen kuin se hävitetään. **6.** Lajittele pakkausmateriaalit valmistusmateriaalin mukaan jätteiden hävittämisen helpottamiseksi. **7**. Laite voidaan lukita jarruilla varustetuilla pyörillä (katso kuva 1).

2. **RUOSTUMATTOMIEN TERÄSTASOJEN PUHDISTUS**
1. Puhdista allas pehmeällä sienellä ja neutraalilla pesuaineella. **2.** Avaa hana poistaaksesi jäljelle jääneen veden. **3.** Kuivaa pehmeällä pyyhkeellä. (katso kuva 3).

3. **KUVUN JA ULKOPUOLEN PUHDISTUS**
1. Käytä ainoastaan kosteaa, pehmeää sientä. **2**. Kuivaa puhtaalla pyyhkeellä.

4. **ALTAIDEN JA LEIVOSTASOJEN TUKIEN VÄLIKAPPALEET**
1. Poista välikappaleiden pinnalla oleva suojakelmu. **2.** Aseta pidemmät välikappaleet altaan reunoilla tarkoitukseen oleviin uriin. **3**. Aseta lyhyemmät välikappaleet pitkissä poikittaisissa välikappaleissa oleviin uriin. Voit muodostaa useampia eri kokoonpanoja altaiden koosta ja niiden paikasta riippuen. **4**. Asenna lopuksi altaat haluamallasi tavalla asetettuihin välikappaleisiin. **5**. Leivonnais-malleissa asenna ainoastaan ruostumattomasta teräksestä valmistetut leivostasot paikalleen sijoittamalla ne reunojen päälle (katso kuva 3).

5. **LIITÄNTÄ SÄHKÖVERKKOON**
1. Varmista, että sähköjännite ja taajuus vastaavat laitteen taakse kiinnitetyn kyltin (A) arvoja. **2**. Varmista, että pistorasia on: ***a)*** *Varustettu maadoitusjohtimella.* ***b)*** *Soveltuu arvokyltissä ilmoitetulle nimellisvirralle.* ***c)*** *Varustettu IEC-standardien mukaisilla suojalaitteilla - lämpömagneettinen differentiaalikatkaisin (vikavirtakatkaisin), jonka In=arvokyltin nimellisarvo- differentiaali-katkaisin, jonka herkkyys on Id=30 mA*. **3**. Varmista, että ympäristössä ei ole räjähdysvaaraa (AD). **4**. Laitteeseen asennettu sähköjohto on H05VVF-tyyppiä ja soveltuu sisäkäyttöön. **5.** Työnnä pistoke vastakkeeseen (älä käytä haaroitus- tai pienennysliittimiä) (katso kuva 3).

6. TOIMINTA JA SÄÄTÖ

Laite on varustettu säätölaitteilla (kuva 2), jotka on sijoitettu ohjaustauluun:
(1) Keskusyksikkö: osoittaa säiliön lämpötilan.
(2) Jäähdytyskatkaisin: käynnistää jäähdytysjärjestelmän.
(3) Valokatkaisin: sytyttää valon.
Laitteen lämpötilaa säädetään painamalla näppäintä **(6) "SET"** (yhden kerran): sisätilan asetuslämpötila ilmaantuu näytölle. Lämpötilaa nostetaan painamalla useita kertoja näppäintä **(7) "UP" t**ai lasketaan painamalla näppäintä **(8) "DOWN".**

HUOMIO: Tarkista ennen elintarvikkeiden asettamista, että:

1. Pistoke on kytketty. **2**. Jäähdytysjärjestelmän kytkin on painettu (vihreä valo syttynyt).
3. Lämpömittari osoittaa tuotteille sopivaa arvoa. **4**. Näyttökaappiin ei kohdistu auringonvaloa tai voimakkaita valoja. **5**. Ympäristön lämpötila ei ole yli +30°C - 55% Suht. kost. , jolle laite on säädetty (ilmastoluokka 4).

7. MÄÄRÄAIKAISHUOLTO

Kerran viikossa: laitteen ollessa käynnissä jatkuvasti.
Joka ilta: laitteen ei ollessa käynnissä joka päivä.
1. Katkaise sähkö. **2**. Poista elintarvikkeet ja aseta ne asianmukaisesti jäähdytettyyn paikkaan. **3.** Sulata haihdutin keskeyttämällä toiminta noin tunniksi. **4.** Puhdista seinät ja varusteet vedellä ja soodalla kostutetulla sienellä ja kuivaa huolellisesti.

FIN

Handleiding van de operator

1)Opening van de verpakking
2)Schoonmaak van de roestvrij stalen plaat
3)Schoonmaak van de koepel en van de buitenkant
4)Afstandhouders ter ondersteuning van de kuipjes en de platen voor de patisserie
5)Aansluiting op de elektrische stroom
6)Werking en regeling
7)Gewoon onderhoud

Handleiding van de persoon belast met het onderhoud (blz. 46)

1)Schoonmaak van de koelinstallatie
Elektrisch schema, Schema koelinstallatie

VAROITUKSIA (BLZ.57)

On erittäin tärkeää turvallisuuden kannalta, että ohjekirja säilytetään laitteen ohessa tulevaa käyttöä varten.
1. Laitetta saavat käyttää ainoastaan aikuiset. Älä anna lasten koskea käyttölaitteisiin tai leikkiä tuotteella. **2**. Tuotteen ominaisuuksien muuttaminen on vaarallista. **3**. Laitteen sähköasennuksen saa suorittaa ainoastaan ammattitaitoinen sähköasentaja tai joku muu asiantunteva henkilö. **4**. Älä yritä koskaan korjata laitetta itse. Ammattitaidottomien henkilöiden suorittamat korjaukset saattavat aiheuttaa vaurioita tai toimintahäiriöitä. **5**. Tuotteen saa huoltaa ainoastaan valtuutettu tekninen huoltokeskus. Käytä ainoastaan alkuperäisiä varaosia. **6**. Laite soveltuu ainoastaan elintarvikkeiden säilytykseen. **7**. Valmistaja vapautuu kaikesta vastuusta, jos turvamääräyksiä ei noudateta. Lisäksi valmistaja pidättää itselleen oikeuden suorittaa laitteen toimintaa parantavia muutoksia ilman ennakkoilmoitusta. **8**. Älä asenna vitriiniä suoraan auringonvaloon. **9**. Älä asenna laitetta lähelle lämpöä tuottavia laitteita, kuten lämmittimiä, lämpöpattereita jne. **10**. Jätä kompressoriyksikön ritilöiden ja seinien välille vähintään 30 cm etäisyys. **11**. Jään muodostuminen haihduttimeen on epänormaalia ja johtuu ilman kosteudesta tai säilytettävistä tuotteista. Suorita sulatus: aseta tuotteet sulatuksen ajaksi astiaan, joka on jäähdytetty samaan lämpötilaan kuin laite, ja pysäytä kompressori. Muuten kompressori toimii jatkuvasti kuluttaen turhaan sähköä ja antaen heikon tuloksen**.**

B

Onze producten zijn voor binnenshuis - niet installeren aan de buitenkant van lokalen/winkels.

1. **OPENING VAN DE VERPAKKING**
1a. De verpakking losmaken, de doos naar boven toe uittrekken, de houten planken losmaken, hierbij op de spijkers letten. **2**. Het apparaat opheffen. **3**. De pallet of de kist elimineren. **4**. Het apparaat op een horizontale. genivelleerde vlakte plaatsen. **5.** Kijk uit dat er niets in de verpakking achterblijft voordat u deze weggooit. **6**. Scheid de materialen op grond van de samenstelling om de verwerking ervan te vereenvoudigen. **7**. Het is mogelijk het apparaat te blokkeren met de wieltjes met rem (zie Fig. 1).

2. **SCHOONMAAK VAN DE ROESTVRIJ STALEN PLAAT**
1. De kuip schoonmaken met een zachte spons en neutrale wasproducten. **2.** Het kraantje openen om eventueel residu water te laten weglopen. **3**.Afdrogen met een zachte doek. (zie Fig. 3).

3. **SCHOONMAAK VAN DE KOEPEL EN VAN DE BUITENKANT**
1. Alleen een zachte vochtige spons gebruiken. **2**. Droog het geheel af met een schone doek.

4. **AFSTANDHOUDERS TER ONDERSTEUNING VAN DE KUIPJES EN DE PLATEN VOOR DE PATISSERIE**
1. Verwijder het beschermfolie van de afstandhouders. **2**. Plaats de langste afstandhouders in de smalle openingen op de randen van de kuip. **3**. Plaats de kortste afstandhouders in de smalle openingen op de lange afstandhouders. Er zijn verschillende samenstellingen beschikbaar naar gelang het formaat van de kuipjes en de positie. **4.** Plaats de kuipjes tenslotte op de afstandhouders die naar wens geschikt zijn. **5**. Voor de patisseriemodellen, alleen de montage van de inox platen voor de patisserie uitvoeren en ze doen steunen aan de zijkanten (de kuipjes en de inox patisserieplaten zijn op aanvraag leverbaar) (zie Fig. 3).

5. **AANSLUITING OP DE ELEKTRISCHE STROOM**
1. Controleren of de spanning en de frequentie van het net overeenstemmen met die, die aangeduid is op het plaatje (A) op het apparaat. **2**. Er zich van vergewissen dat het voedingscontact: ***a)*** *is uitgerust met een geleider voor de aarding.* ***b)*** *aangepast is aan de nominale spanning aangeduid op het typeplaatje.* ***c)*** *is uitgerust met de beschermingen volgens de IEC normen: - Contactverbreker (beter bekend als aardlekschakelaar) met In=nominale waarde zoals aangeduid op de plaat met technische gegevens. - Aardlekschakelaar met gevoeligheid Id =30 mA*.

3. Controleren of er in de ruimte geen ontploffingsgevaar bestaat (AD).**4**. De elektrische voedingskabel die aangesloten is op het apparaat is: H05 VVF en is geschikt voor intern gebruik. **5**. Steek de stekker in het stopcontact (geen driewegstekkers of verloopstukken gebruiken) (zie Fig. 3).

6. WERKING EN REGELING

Het toestel is uitgerust met bedieningen voor de regeling (zie Fig. 2) geplaatst op het bedieningsbord:
(1) Centrale unit: Geeft de temperatuur van de kuip aan
(2) Schakelaar koeling: Dient om de koelinstallatie aan te schakelen
(3) Schakelaar licht: Dient om het licht aan te schakelen
De regeling van de temperatuur van het toestel wordt uitgevoerd door de Toets **(6) "SET"** in te drukken (een enkele keer): de ingestelde temperatuur van de cel zal verschijnen (op het display). Wanneer men de Toets **(7) "UP"** meerdere keren indrukt, bekomt men de verhoging van de temperatuur, wanneer men daarentegen de Toets **(8) "DOWN"** indrukt, bekomt men de vermindering van de temperatuur.

OPGELET: voordat men de goederen invoert, moet men controleren of:

1. De stekker in het stopcontact zit. **2**. De schakelaar van de koelinstallatie is ingeschakeld (groen lichtje brandt). **3**. De thermometer een temperatuur aanduidt die geschikt is voor de waren. **4.** Er geen zonnestralen of felle lampen direct op het apparaat gericht staan. **5**. De omgevingstemperatuur niet hoger is dan 30°C R.V. 55%, waarvoor het apparaat geschikt is (Klimaatklasse 4).

7. GEWOON ONDERHOUD

Een keer per week voor het toestel dat in continue werking staat
Alle avonden: voor een dagelijkse intermitterende werking
1. De voeding wegnemen. **2**. De goederen verwijderen en opbergen op een adequaat gekoelde plaats
3. De verdamper laten ontdooien, en hierbij de werking onderbreken gedurende ongeveer een uur. **4**. De wanden en de accessoires schoonmaken met een spons bevochtigd met water en natrium bicarbonaat en zorgvuldig afdrogen.

B

Εγχειρίδιο χρήστη

1)ΑΝΟΙΓΜΑ ΤΗΣ ΣΥΣΚΕΥΑΣΙΑΣ
2)Καθαρισμοσ για τα επιπεδα inox
3)ΚΑΘΑΡΙΣΜΟΣ ΤΟΥ ΘΟΛΟΥ ΚΑΙ ΤΟΥ ΕΞΩΤΕΡΙΚΟΥ.
4)ΔΙΑΧΩΡΙΣΤΙΚΑ ΣΤΗΡΙΓΜΑΤΑ ΤΩΝ ΔΕΞΑΜΕΝΩΝ ΚΑΙ ΤΩΝ ΕΠΙΠΕΔΩΝ ΖΑΧΑΡΟΠΛΑΣΤΙΚΗΣ.
5)ΣΥΝΔΕΣΗ ΣΤΟ ΗΛΕΚΤΡΙΚΟ ΔΙΚΤΥΟ
6)**ΛΕΙΤΟΥΡΓΙΑ ΚΑΙ ΡΥΘΜΙΣΗ**
7)**ΤΑΚΤΙΚΗ ΣΥΝΤΗΡΗΣΗ**

Εγχειρίδιο συντηρητή (Σελ. 46)

1)ΚΑΘΑΡΙΟΤΗΤΑ ΤΟΥ ΣΥΜΠΥΚΝΩΤΗ
Σχέδιο ηλεκτρικών, Σχέδιο ψυκτικής εγκατάστασης

! ΠΡΟΣΟΧΗ (Σελ. 57)

Ειναι πολυ σημαντι κο να διατηρηθει το παρον φυλλαδιο οδηγιων μαζι με τον εξοπλισμο για μελλοντι κες πληροφοριες, για λογους ασφαλειας.

1. Αυτη η συσκευη πρεπει να λειτουργησει μονο απο ενηλικα ατομα. Μην επιτρεπετε στα παιδια να χρησιμοποιουν τους ρυθμιστες της λειτουργιας η να παιζουν με αυτο το προιον. **2**. Ειναι επικινδυνο να παραποιειτε η να αλλαζετε τα χαρακτηριστικα αυτου του προιοντος. **3**. Οι ηλεκτρικες εργασιες απαραιτητες για την τοποθετηση της συσκευης πρεπει να γινονται απο ειδικευμενους ηλεκτρολογους η απο αρμοδια ατομα. **4**. Μην προσπαθησετε ποτε να επισκευασετε την μηχανη μονοι σας. Οι επισκευες που γινονται απο μη αρμοδια ατομα μπορουν να προκαλασουν βλαβες η σοβαρες δυσλειτυργιες. **5**. Η βοηθεα για αυτο το προιον πρεπει να γινεται απο ενα αρμοδιο Κεντρο Τεχνικης Βοηθειας. Να χρησιμοποιειται μονο αυθεντικα ανταλλακτικα. **6**. Αυτη η συσκευη δεν ειναι καταλληλη για την συντηρηση εμπορευματων που δεν ειναι τροφιμα. **7**. Η κατασκευαστικη εταιρια αρνειται καθε ευθηνη σε περιπτωση που δεν σεβαστηκαν οι κατα των ατυχηματων οδηγιες. Επι πλεων διατηρει το δικαιωμα να κανει οποιαδηποτε βελτιωτικη αλλαγη χωρις προειδοποιειση. **8**. Αποφεύγετε την εγκατάσταση της βιτρίνας κατευθείαν στις ακτίνες του ηλίου. **9**.Μήν προβείτε στην εγκατάσταση της συσκευής κοντά σε πηγές θερμότητας όπως σόμπες, καλοριφέρ, κλπ. **10**. Διατηρείτε τις σχάρες αερισμού της ομάδας συμπίεσης μακριά από τοιχώματα 30cm τουλάχιστον. **11**. Οταν δημιουργείται ανώμαλος σχηματισμός πάγου πάνω στον εξατμιστήρα (evaporator) το οποίο προκλήθηκε εξαιτίας της υγρασίας του αέρα ή των προϊόντων για ψύξη, συνίσταται η διακοπή του συμπιεστή και πρέπει να τοποθετήσετε το εμπόρευμα σε ειδικό κατεψυγμένο δοχείο με την ίδια θερμοκρασία για τον απαραίτητο χρόνο απόψυξης. Σε αντίθετη περίπτωση ο συμπιεστής θα λειτουργήσει ασταμάτητα προκαλώντας την περιττή κατανάλωση ηλεκτρικού ρεύματος και χαμηλή απόδοση.

GR

! Τα προϊόντα μας είναι για εσωτερικούς χώρους – η εγκατάσταση γίνεται εκτός χώρων / καταστημάτων.

1. ΑΝΟΙΓΜΑ ΤΗΣ ΣΥΣΚΕΥΑΣΙΑΣ

1α. Κόψτε την ταινία, βγάλτε το κουτί προς τα πάνω. Ξεκαρφώστε τα ξύλινα σανίδια, δίνοντας προσοχή στα καρφιά. **2.** Ανυψώστε τη συσκευή. **3.** Αφαιρέστε την παλέτα ή το κιβώτιο. **4**. Τοποθετήστε τη συσκευή σε μια επίπεδη επιφάνεια. **5.** Προσέξτε να μην αφήσετε τίποτα στη συσκευασία, πριν την πετάξετε. **6**. Ξεχωρίστε τα υλικά συσκευασίας σύμφωνα με τη σύνθεσή τους, για να διευκολύνετε τη διάθεσή τους. **7.** Είναι δυνατό να μπλοκάρετε τη συσκευή, δρώντας πάνω στις ρόδες με φρένο (βλέπε Εικ. 1).

2. ΚΑΘΑΡΙΣΜΟΣ ΓΙΑ ΤΑ ΕΠΙΠΕΔΑ INOX

1. Καθαρίσατε τη λεκάνη με ένα μαλακό σφουγγάρι και ουδέτερα σαπούνια. 2. Ανοίξτε τη βρύση για τη διάθεση ενδεχόμενων υπολειμματάτων νερού. 3. Στεγνώσατε με ένα μαλακό πανί (βλέπε Εικ. 3)

3. ΚΑΘΑΡΙΣΜΟΣ ΤΟΥ ΘΟΛΟΥ ΚΑΙ ΤΟΥ ΕΞΩΤΕΡΙΚΟΥ.

1. Χρησιμοποιείτε μόνο ένα μαλακό υγρό σφουγγάρι. **2.** Στεγνώστε με ένα καθαρό πανί.

4. ΔΙΑΧΩΡΙΣΤΙΚΑ ΣΤΗΡΙΓΜΑΤΑ ΤΩΝ ΔΕΞΑΜΕΝΩΝ ΚΑΙ ΤΩΝ ΕΠΙΠΕΔΩΝ ΖΑΧΑΡΟΠΛΑΣΤΙΚΗΣ.

1. Αφαιρέστε την μεμβράνη προστασίας από τα διαχωριστικά. **2.** Τοποθετήστε τα πιο μακριά διαχωριστικά στις ειδικές σχισμές των πλαισίων της δεξαμενής. **3**. Τοποθετήστε τα πιο κοντά διαχωριστικά στις ειδικές σχισμές στα πιο μακριά διαχωριστικά. Είναι διαθέσιμες διάφορες συνθέσεις, ανάλογα με το σχήμα των δεξαμενών και τη θέση. **4**. Τοποθετήστε τέλος τις δεξαμενές στα προδιατεθειμένα διαχωριστικά όπως επιθυμείτε. Για τα μοντέλα ζαχαροπλαστικής, εκτελέστε μόνο τη συναρμολόγηση στο επίπεδο inox (ανοξείδωτο) ζαχαροπλαστικής ακουμπώντας τα στα πλαίσια (οι δεξαμενές και τα επίπεδα inox (ανοξείδωτο) ζαχαροπλαστικής παρέχονται κατόπιν αιτήματος) (βλέπε Εικ. 3).

5. ΣΥΝΔΕΣΗ ΣΤΟ ΗΛΕΚΤΡΙΚΟ ΔΙΚΤΥΟ

1. Βεβαιωθείτε ότι η τάση και η συχνότητα του δικτύου αντιστοιχούν με εκείνες, που φέρονται στην πινακίδα της συσκευής (A). **2**. Βεβαιωθείτε ότι η πρίζα της τροφοδότησης είναι: **α)** Εφοδιασμένη με έναν αγωγό γείωσης. **β)** Ιδανική για το ρεύμα, που φέρεται στην πινακίδα. **γ)** Εφοδιασμένη με προστασία, σύμφωνα με τα πρότυπα της IEC: - Διακόπτης μαγνητοθερμικός διαφορικός με In= τιμή, που φέρεται στην πινακίδα- Διαφορικό με ευαισθησία =30 mA. **3.** Βεβαιωθείτε ότι το περιβάλλον δε βρίσκεται σε κίνδυνο έκρηξης (AD). **4.** Το καλώδιο τροφοδότησης, που είναι συνδεδεμένο στη συσκευή είναι: H05 VVF ιδανικό για εσωτερικούς χώρους. **5**. Εισάγετε το ρευματολήπτη (Αποφύγετε τη χρήση τριπλών πριζών και μειώσεων) (βλέπε Εικ.3).

6. ΛΕΙΤΟΥΡΓΙΑ ΚΑΙ ΡΥΘΜΙΣΗ

Η συσκευή διαθέτει ρυθμιστικές εντολές που βρίσκονται στον πίνακα οργάνων:
(1) Κεντρικός σταθμός: Δείχνει την θερμοκρασία της λεκάνης
(2) Διακόπτης ψύξης: Χρειάζεται για το άναμμα της ψυκτικής εγκατάστασης
(3) Διακόπτης φωτός: Χρειάζεται για να ανάψει το φώς
Η ρύθμιση της θερμοκρασίας της συσκευής πραγματοποιείται πιέζοντας το Πλήκτρο (6) "SET" (μία μόνο φορά): θα εμφανιστεί η θερμοκρασία του προδιατεθημένου θαλάμου (στην οθόνη). Πιέζοντας επανειλημμένα το Πλήκτρο (7) "UP" θα πετύχουμε την αύξηση της θερμοκρασίας, πιέζοντας αντίθετα το Πλήκτρο (8) "DOWN" θα πετύχουμε τη μείωση της θερμοκρασίας (βλέπε Εικ. 2)

ΠΡΟΣΟΧΗ: προτού εισαχθεί το εμπόρευμα ελέγξατε ότι:

1. Το βύσμα έχει εισαχθεί. **2**. Ο διακόπτης της ψυκτικής εγκατάστασης είναι ενεργοποιημένος με το πράσινο φως αναμμένο. **3.** Το θερμόμετρο δείχνει μια τιμή κατάλληλη για τα εμπορεύματα. **4.** Δεν υπάρχει ακτινοβολία ηλίου ή προβολέων υψηλής ισχύος άμεσα επί της συσκευής. **5**. Η θερμοκρασία του περιβάλλοντος δεν υπερβαίνει τους +30° C - U.R. 55%, για την οποία η συσκευή είναι ικανή (Κλιματική τάξη 4).

GR

7. ΤΑΚΤΙΚΗ ΣΥΝΤΗΡΗΣΗ

Μία φορά την εβδομάδα: για τη συσκευή που μένει σε συνεχόμενη λειτουργία
Κάθε βράδυ: για καθημερινή διακοπτόμενη εξυπηρέτηση
1. Αφαιρέσατε τη τροφοδοσία. 2. Μετακινήσατε το εμπόρευμα και τοποθετήστε σε χώρο με κατάλληλη ψύξη. 3. Προβείτε στην απόψυξη του εξατμιστή, διακόπτοντας τη λειτουργία για περίπου μία ώρα. 4. Καθαρίσατε τα τοιχώματα και τα εξαρτήματα με ένα σφουγγάρι ελαφρά βρεγμένο με νερό και όξινο ανθρακικό νάτριο, έπειτα στεγνώσατε με προσοχή.

Pokyny pro uživatele:

1)Otevření obalu
2)Čištění polic z nerez oceli
3)Čištění poklopu a vnějšku zařízení
4)Podpůrné rozpěrky pro zásobníky a police pro cukrářské výrobky
5)Zapojení do elektrické sítě
6)Fungování a regulace
7)Pravidelná údržba

Pokyny pro údržbu (str. 46)

1)Čištění kondenzátoru
Schéma elektrického zapojení, Schéma chladicího systému

UPOZORNĚNÍ (STR.57)

Z bezpečnostních důvodů je velmi důležité, aby tento návod s pokyny pro použití byl uložený v blízkosti zařízení a dostupný pro případné prostudování.
1. Toto zařízení mohou obsluhovat jen dospělé osoby. Nedovolte dětem, aby se dotýkaly ovládacích prvků nebo si s zařízením hrály. **2**. Je zakázáno poškozovat či měnit vlastnosti zařízení. **3**. Zapojení do elektrické sítě při instalování zařízení může provádět jen kvalifikovaný elektrikář nebo jiná povolaná osoba. **4**. Nikdy se nepokoušejte zařízení opravovat sami. Opravy prováděné nezkušenou osobou mohou přivodit poškození nebo závažné poruchy v fungování zařízení. **5**. Opravy tohoto zařízení mohou provádět výhradně autorizovaná střediska pro technickou asistenci. Používejte jen originální náhradní díly. **6.** Zařízení není vhodné pro uskladnění jiného zboží než potravinového. **7.** Výrobce odmítá jakoukoli zodpovědnost za nedodržování těchto bezpečnostních norem. Výrobce si vyhrazuje právo na provádění jakýchkoli změn za účelem zlepšení výrobku bez předchozího upozornění. **8**. Zařízení nesmí být instalováno venku, vystavené dešti nebo přímým slunečním paprskům. **9**. Neinstalujte zařízení v blízkosti zdrojů tepla jako jsou kamna, radiátory apod. **10**. Mřížky ventilace kompresorové jednotky musí být vzdálené od stěny nejméně 30 cm. **11**. Pokud by z důvodu vlhkosti vzduchu nebo z uložených potravin docházelo k přílišnému vytváření ledu na výparníku, doporučujeme zastavit kompresor po dobu potřebnou k odmrazení a mezitím uložit zboží do jiného chlazeného prostoru o stejné teplotě. V opačném případě by kompresor pokračoval v nepřetržitém chodu, což by mělo za následek zbytečné plýtvání elektrické energie a nedostatečný výkon zařízení.

CZ

Naše výrobky jsou určené pro vnitřní prostory. Neinstalujte je venku před podnikem/obchodem.

1. OTEVŘENÍ OBALU

1a. Rozřízněte stahovací pásku a vytáhněte krabici směrem nahoru, rozmontujte dřevěné desky, dejte přitom pozor na hřebíčky. **2**. Nadzdvihněte zařízení. **3.** Odsuňte paletu nebo bednu. **4**. Položte zařízení na vodorovnou plochu. **5.** Před vyhozením obalového materiálu zkontrolujte, zda je prázdný. **6.** Rozdělte obalový materiál podle složení, abyste usnadnili jeho likvidaci. **7.** Zařízení můžete zajistit pomocí brzdicích prvků na kolečkách. (viz obr.1).

2. ČIŠTĚNÍ POLIC Z NEREZ OCELI

1. Vyčistěte vnitřní prostor měkkou houbou za pomoci neutrálního čistícího prostředku. **2.** Otevřete kohoutek a nechte odtéct zbylou vodu. **3**. Osušte měkkým hadrem (viz obr.3).

3. ČIŠTĚNÍ POKLOPU A VNĚJŠKU ZAŘÍZENÍ

1. Používejte jen navlhčenou měkkou houbu. **2.** Osušte čistým hadrem.

4. PODPŮRNÉ ROZPĚRKY PRO ZÁSOBNÍKY A POLICE PRO CUKRÁŘSKÉ VÝROBKY

1. Sejměte ochranný film z rozpěrek. **2**. Uspořádejte delší rozpěrky do příslušných štěrbin na okrajích chladicího boxu. **3**. Uspořádejte kratší rozpěrky do příslušných štěrbin na dlouhých rozpěrkách. Jsou možná různá uspořádání podle formátu a polohy vaniček. **4**. Připevněte zásobníky na rozpěrky nastavené podle vašich potřeb. **5.** U modelů pro cukrářské výrobky instalujte pouze police z nerez oceli tak, že je položíte na okraje boxu (zásobníky a police z nerez oceli pro cukrářské výrobky dodáváme na přání) (viz obr. 3).

5. ZAPOJENÍ DO ELEKTRICKÉ SÍTĚ

1. Zkontrolujte, zda napětí a kmitočet v síti odpovídají údajům na štítku zařízení (A). **2.** Zkontrolujte, zda je síťová zásuvka: ***a)*** *vybavena vodičem pro uzemnění,* ***b)*** *vhodná pro jmenovitý proud, uvedený na štítku,* ***c)*** *vybavena ochranou podle norem IEC: - Magneto-tepelný spínač (ochranný spínač) s hodnotou In= jmenovitá hodnota uvedená na štítku.- Diferenciální vypínač s citlivostí Id =30 mA*. **3**. Ověřte, zda v prostředí nehrozí nebezpečí výbuchu (AD). **4.** Kabel zařízení je typu H05 VVF pro uzavřené prostory. **5**. Zapojte do síťové zásuvky (nepoužívejte rozdvojky ani redukce) (viz obr.3).

6. FUNGOVÁNÍ A REGULACE

Zařízení je opatřeno ovládači pro regulování funkcí na přístrojovém panelu:
(1) Řídicí jednotka: ukazuje teplotu v chladicím boxu.
(2) Vypínač chladicího zařízení: pro zapínání chladicího zařízení.
(3) Vypínač osvětlení: pro zapínání vnitřního osvětlení.
Regulování teploty uvnitř zařízení se provádí stisknutím tlačítka **(6) "SET"** (jedno stisknutí): objeví se teplota nastavená v boxu (na displeji). Stisknutím tlačítka **(7) "UP"** (vícekrát) získáme zvýšení teploty, stisknutím tlačítka **(8) "DOWN"** získáme snížení teploty (viz obr. 2)

POZOR: před uložením zboží, proveďte následující kontrolu:

1. Zástrčka je správně zasunutá do sítě. **2**. Vypínač chlazení je zapnutý (zelené světlo svítí). **3**. Teploměr ukazuje teplotu, vhodnou pro uskladnění zboží. **4**. Na zařízení nedosahují přímé sluneční paprsky či vysoce výkonná svítidla. **5**. Teplota prostředí nepřesahuje +30°C a relativní vlhkost je 55% - hodnoty, pro které je zařízení určené (klimatická třída 4).

7. PRAVIDELNÁ ÚDRŽBA

Jednou týdně: u zařízení, které je nepřetržitě v chodu.
Každý večer: při přerušovaném denním chodu.
1. Odpojte přívod elektrické energie. **2**. Vyjměte uložené potraviny a uložte je do jiného chladicího zařízení. **3**. Vypněte zařízení asi na 1 hodinu a nechte výparník odmrazit. **4.** Očistěte stěny a příslušenství vlhkou houbou s trochou bikarbonátu sodného a důkladně osušte.

CZ

Kasutusjuhend

1)Pakendi avamine
2)Roostevaba pinna puhastamine
3)Katte ja välisosa puhastamine
4)Säilitusnõude ja kondiitritoodete riiulite vahehoidikud
5)Elektriühendused
6)Töö ja reguleerimine
7)Jooksev hooldus

Hooldusjuhend (Lk 46)

1)Kondensaatori puhastamine
Elektriskeem, Külmutusseadme skeem

HOIATUSED (LK 57)

Turvalisuse huvides on väga oluline, et seda juhendit hoitaks seadme juures käepärast edasiseks konsulteerimiseks.
1. Käesoleva seadmega võivad töötada ainult täiskasvanud inimesed. Mitte lubada lastel juhtnuppe puutuda ega nendega mängida. **2**. On keelatud muuta seadme tehnilisi omadusi. **3.** Seadme paigaldamisel vajalikud elektritööd peab teostama kvalifitseeritud elektrik või asjatundja. **4**. Mitte kunagi püüda seadet ise parandada. Asjatundmatute isikute poolt teostatud parandused võivad põhjustada kahjustusi või raskeid avariisid. **5**. Käesoleva seadme hooldustöid peab teostama volitatud Tehnilise hoolduse keskus. Kasutada ainult originaalseid varuosi. **6**. Seade on mõeldud ainult toiduainete säilitamiseks ja ei sobi muude kaupade hoidmiseks. **7.** Tootja ei vastuta, kui käesolevaid ohutusnõudeid ei järgita. Tootja jätab endale õiguse teha muudatusi seadme arendamise eesmärgil ette teatamata.
8. Seadet ei tohi paigaldada väliskeskkonda vihma ja otsese päikesekiirguse kätte. **9.** Mitte paigaldada seadet soojusallikate, nagu ahjude, radiaatorite jne lähedusse. **10**. Paigaldada kompressorigrupi ventilatsioonirestid seinast vähemalt 30 cm kaugusele. **11**. Kui täheldatakse ebatavalist jää teket aurustil õhuniiskuse või külmutatavate toodete tõttu, soovitame kompressori peatada, asetades kauba seadme lahti sulatamise ajaks spetsiaalsesse samale temperatuurile jahutatud mahutisse; vastasel korral töötab kompressor pidevalt ebatõhususalt, tarbides asjatult elektrienergiat.

EE

Meie tooted on mõeldud kasutamisek siseruumides – palume neid mitte paigaldada väljapoole ruume/ärihooneid.

1. **PAKENDI AVAMINE**
1a. Lõigata kinnitusriba katki, tõsta kast üles ja võtta ribad ära, tõmmata naelad ettevaatlikult puitlaudadest välja. **2.** Tõsta seade üles. **3**. Eemaldada kaubaalus või kast. **4**. Asetada seade tasasele, horisontaalsele pinnale. **5**. Enne pakendi ära viskamist veenduda, et see on tühi. **6.** Sorteerida pakkematerjalid koostise järgi lihtsustamaks jäätmekäitlust. **7.** Seadet on võimalik paigal hoida rattapidurile vajutades (vt Joon. 1).

2. **ROOSTEVABA PINNA PUHASTAMINE**
1. Puhastada kamber pehme käsna ja neutraalse puhastusvahendiga. **2.** Avada kraan ja lasta jääkvesi välja. **3**. Kuivatada pehme lapiga. (vt Joon. 3).

3. **KATTE JA VÄLISOSA PUHASTAMINE**
1. Kasutada ainult pehmet niisutatud käsna. **2.** Kuivatada puhta lapiga.

4. **SÄILITUSNÕUDE JA KONDIITRITOODETE RIIULITE VAHEHOIDIKUD**
1. Eemaldada kaitsekile vahehoidikutelt. **2.** Asetada pikemad vahehoidikud ettenähtud sälkudesse kambri seintel. **3**. Asetada lühemad vahehoidikud ettenähtud sälkudesse pikkadel vahehoidikutel. Olemas on eripaigutusega vahehoidikud vastavalt erinevate säilitusnõude kujule ja asendile. **4**. Seejärel paigaldada säilitusnõud oma soovi järgi asetatud vahehoidikutele. **5**. Kondiitrimudelite puhul paigaldada ainult roostevabast terasest paneelriiulid, toetades need külgedelt (säilitusnõud ja roostevabast terasest paneelriiulid kondiitritoodetele on saadaval tellimisel) (vt Joon. 3).

5. **ELEKTRIÜHENDUSED**
1. Veenduda, et elektrivõrgu pinge ja sagedus vastavad seadmele kinnitatud andmesildil (A) märgitud väärtustele. **2**. Veenduda, et elektripistikupesa on: ***a)*** *varustatud maandusjuhtmega.* ***b)*** *sobiv andmesildil märgitud nimivooluga.* ***c)*** *varustatud kaitsega vastavalt IEC kaitseklassi standarditele:- residuaalvoolu magnet-termokaitselüliti (tavaliselt päästelüliti), mille In= andmesildil märgitud nimiväärtus.*
- Diferentsiaalse tundlikkusega Id =30 mA. **3**. Kontrollida, et keskkond ei ole plahvatusohtlik (AD).
4. Seadmele paigaldatud ühendusjuhe H05 VVF on mõeldud kasutamiseks siseruumides. **5.** Ühendada pistik pistikupessa (mitte kasutada kolmikpistikupesa ega siirdmikke) (vt Joon. **3**).

6. TÖÖ JA REGULEERIMINE

Seade on varustatud reguleerimisnuppudega mis asuvad juhtpaneelis:
(1) Juhtseade: näitab kambri temperatuuri
(2) Külmutuslüliti: kasutatakse külmutusseadme sisse lülitamiseks
(3) Lambilüliti: kasutatakse lambi põlema panemiseks
Seadme temperatuuri reguleeritakse, vajutades Klahvi **(6) "SET"** (ühe korra): ilmub (kuvaril) näidatud kambri temperatuur. Klahvi **(7) "UP"** korduval vajutamisel saab temperatuuri suurendada, samas Klahvi **(8) "DOWN"** vajutamisel saab temperatuuri vähendada (vt Joon. 2)

TÄHELEPANU: enne kauba sisse asetamist kontrollida, et:

1. Pistik on pistikupesas. **2**. Külmutusseade on sisse lülitatud (roheline tuli põleb). **3**. Termomeeter näitab säilitatavatele kaupadele sobivat temperatuuri. **4**. Seade ei asu otseses päikesekiirguses ega suure võimsusega lampide valguses. **5**. Toatemperatuur ei ületa +30°C suhteline niiskus 55%, mis on seadme ettenähtud töötingimused (Kliimaklass 4).

7. JOOKSEV HOOLDUS

Üks kord nädalas: pidevalt töötava seadme korral
Igal õhtul: igapäevase vahelduva töö korral
1. Lülitada elektritoide välja. **2**. Võtta kaup välja ja asetada see sobivalt jahutatud kohta. **3.** Lasta seadmel lahti sulada, lülitades seadme umbes tunniks ajaks välja. **4**. Puhastada seinad ja lisatarvikud veega niisutatud käsna ja vähese söögisoodaga ja kuivatada hoolikalt

EE

Instrukcija operatoram

1)Iepakojuma atvēršana
2)Plauktu no nerusējoša tērauda tīrīšana
3)Kupola un ārējas daļas tīrīšana
4)Plauktu un maizes izstrādājumu nodalījumu balsta sadalītāji
5)Pieslēgšana elektroenerģijas tīklam
6)Funkcionēšana un noregulēšana
7)Regulāra iekārtas kopšana

Instrukcija tehniskās apkopes darbiniekam (46.lpp)

1)Kondensatora tīrīšana
Elektriskā shēma, Saldēšanas aprīkojuma shēma

UZMANĪBU (57.IPP)

Ir ļoti svarīgi, lai dotā instrukcija glabātos kopā ar iekārtu turpmāk sekojošajām konsultācijām drošības tehnikas ziņā.
1. Doto iekārtu drīkst iedarbināt tikai pieaugušie. Bērniem vajadzētu noliegt operēt ar un vadības pogām un rokturiem, vai spēlēties ar iekārtu. **2**. Ir aizliegts izmainīt vai modificēt iekārtas īpašības. **3.** Elektrotehnisko daļu, kas ir saistīta ar iekārtas instalāciju, drīkst veikt kvalificētam speciālistam elektriķim, vai kompetentam speciālistam. **4.** Nekādā gadījumā nav pieļaujams iekārtu remontēt patstāvīgi. Remontdarbi, ko ir veicis nekvalificēts personāls, var radīt nopietnus bojājumus un funkcionēšanas problēmas. **5**. Tehniskā palīdzība, attiecībā uz iekārtu, ir jāveic autorizētam tehniskās apkalpes centram. Jāizmanto tikai oriģinālas rezerves daļas. **6**. Iekārta nav piemērota jeb kādu produktu glabāšanai, kas nav pārtikas produkti. **7**. Ražotājuzņēmums neuzņemas nekādu atbildību gadījumā, ja netiek ievērotas minētās drošības normas. Tas pats attiecas arī uz modifikācijas veikšanas tiesībām, iekārtas uzlabošanas nolūkos, kas veikts bez iepriekšējas ražotāja informēšanas. **8.** Iekārtu nedrīkst uzstādīt ārpus telpas, kur iespējama lietus vai tiešu saules staru iedarbība. **9.** Aizliegts iekārtu uzstādīt siltumenerģijas avotu tuvumā pie krāsnīm, elektriskajiem sildītājiem utt. **10.** Kompresijas grupas ventilācijas restēm ir jāatrodas ne mazāk kā 30 cm no sienas. **11**. Uz iztvaicētāja sakrājoties pārāk lielam daudzumam ledus augstas gaisa vai produktu mitruma pakāpes rezultātā - ieteicams apturēt kompresoru, novietot produktus pietiekami atdzesētā līdz līdzīgai temperatūrai vietā, un veikt atkausēšanu; pretējā gadījumā ilglaicīga kompresora funkcionēšana radīs pārāk lielu elektroenerģijas patēriņu un pazeminās lietderības koeficientu.

LV

Mūsu produkti paredzēti tikai iekšējai lietošanai – neinstalēt ārpus uzņēmuma/veikala telpām.

1. **IEPAKOJUMA ATVĒRŠANA**
1a. Pārgriezt virvi, noņemt kārbu, pavelkot to uz augšu, izņemt naglas no koka dēļiem, īpašu uzmanību pievēršot naglām. **2**. Pacelt iekārtu. **3.** Noņemt paleti vai kasti. **4.** Novietot iekārtu uz līdzenas horizontālas virsmas. **5.** Pirms iepakojuma izmešanas pārliecinieties, vai tajā nekas nav palicis. **6.** No iepakojuma jāizņem visi priekšmeti - darba atvieglošanai vislabāk to izdarīt atbilstoši montāžas secībai. **7.** Var nodrošināt iekārtas bloķēšanu ar riteņu bremzes palīdzību (skatīt 1. zīm.).

2. **PLAUKTU NO NERUSĒJOŠA TĒRAUDA TĪRĪŠANA**
1. Notīriet tilpni ar mīkstu mitru sūklīti, pielietojot tikai neitrālus tīrīšanas līdzekļus. **2**. Atveriet krānu, lai iztek iespējamais ūdens pārpalikums. **3**. Noslaukiet sausu ar mīkstu, tīru drāniņu. (skatīt 3. zīm.).

3. **KUPOLA UN ĀRĒJAS DAĻAS TĪRĪŠANA**
1. Izmantot tikai mīkstu mitru sūkli. **2.** Noslaucīt ar tīru audumu.

4. **PLAUKTU UN MAIZES IZSTRĀDĀJUMU NODALĪJUMU BALSTA SADALĪTĀJI**
1. Noņemt aizsargplēvi no sadalītājiem. **2**. Izvietot visgarākos sadalītājus pie vannas māliem, nostiprinot tos attiecīgās spraugās. **3.** Nostiprināt īsus sadalītājus garu sadalītāju spraugās. Var izveidot dažādas kompozīcijas - atkarībā no plauktu un sadalītāju pozīcijas un izmēriem. **4.** Uz sadalītājiem novietot jebkurā veidā - nodaļas un tvertnes. **5**. Modeļiem “maizes izstrādājumiem” jāveic tikai nerūsējoša tērauda plauktu un virsmu montāžu, pieslienot tos sānu daļām (nerūsējoša tērauda plaukti un nodaļas maizes izstrādājumiem tiek piegādāti pēc pasūtījuma) (skatīt 3.zīm.)

5. PIESLĒGŠANA ELEKTROENERĢIJAS TĪKLAM

1. Jāpārliecinās, vai elektroenerģijas tīkla spriegums un strāvas frekvence atbilst datiem, kas norādīti uz aprīkojuma plāksnītes (A). **2**. Jāpārliecinās, vai rozete ir ***a)*** *aprīkota ar attiecīgu zemējumu,* ***b)*** *piemērota uz plāksnītes norādītajiem strāvas parametriem,* ***c)*** *aprīkota ar nepieciešamo aizsardzību atbilstoši IEC normatīviem: - magnētiski- termisks diferenciāls slēdzis (vairākumā gadījumu izglābj dzīvību) ar "In" = attiecīgā tabulā norādīts lielums. Diferenciators ar jutīgumu Id = 30 mA*. **3.** Jāpārliecinās, ka telpa nav iespējama sprādziena draudu (AD). **4**. Jāpārliecinās, ka iekārtas pieslēdzams energoapgādes vads ir H05 VVF, kas ir piemērots iekštelpām. **5**. Jāievieto kontaktdakša rozetē (nedrīkst izmantot trejgabalus vai reduktorus) (skatīt 3.zīm.).

6. FUNKCIONĒŠANA UN NOREGULĒŠANA

Iekārta ir aprīkota ar vadības paneli, kas izvietots iekārtas priekšplānā .
(1) Galvenais slēdzis: norāda tilpnes temperatūru
(2) Saldēšanas slēdzis: saldēšanas ierīces ieslēgšanai
(3) Apgaismojuma slēdzis: apgaismojuma ieslēgšanai
Iekārtas temperatūras regulēšanu veic, nospiežot taustiņu **(6) "SET"** (tikai vienu reizi): tiks uzrādīta uzstādītā temperatūra tvertnē (uz displeja). Nospiežot vairākas reizes taustiņu **(7) "UP"**, tiek panākta temperatūras paaugstināšanās, savukārt, piespiežot taustiņu **(8) "DOWN"**, tiek panākta temperatūras pazeminināšanās (skatīt 2.zīm.).

UZMANĪBU: pirms iekārtas izmēģināšanas pārbaudiet, vai:

1. Kontaktdakša ir ievietota rozetē. **2**. Saldēšanas aprīkojuma slēdzis ir ieslēgts (deg zaļais indikators). **3**. Temperatūra, kuru uzrada termometrs, ir piemērota produktiem. **4**. Aprīkojums neatrodas tiešos saules staros vai paaugstinātas jaudas mākslīgās gaismas staros. **5**. Apkārtējās vides temperatūra nepārsniedz +30°C un mitrums 55%, - parametri, kas piemēroti aprīkojumam (Klimatiskā klase 4)

7. REGULĀRA IEKĀRTAS KOPŠANA

Vienreiz nedēļā: iekārtai, kas atrodas pastāvīgā/nepārtrauktā darbībā.
Katru vakaru: nepastāvīgā darbībā esošai iekārtai.
1. Izslēdziet iekārtu no elektroenerģijas tīkla. **2**. Novietojiet iekārtu attiecīgi atvēsinātā vietā. **3.** Ļaujiet iztvaicēšanas ierīcei atlaidināties, apturot iekārtas darbību apmēram uz vienu stundu. **4**. Notīriet sieniņas un aksesuārus ar mīkstu mitru sūkli, izmantojot ūdeni, kuram pievienota soda, tad rūpīgi noslaukiet sausu.

LV

Operatoriaus vadovas

1)Pakuotės atidarymas
2)Nerūdijančio plieno paviršių valymas
3)Gaubto ir išorės valymas
4)Padėkliukų ir konditerijos lentynų atraminiai skyrikliai
5)Pajungimas prie elektros tinklo
6)Pajungimas prie elektros tinklo
7)Įprastinė priežiūra

Techninio aptarnavimo darbuotojo vadovas (46 p.)

1)Kondensatoriaus valymas
Elektros schema, Šaldymo sistemos schema

DĖMESIO (57 P.)

Labai svarbu šią knygelę saugoti drauge su įranga, kad saugos sumetimais visada būtų galima ją pasiskaityti.
1. Šią įrangą įjungti gali tik suaugę žmonės. Neleiskite vaikams gadinti valdiklių ar jais žaisti. **2**. Draudžiama keisti įrangos technines savybes ar kitaip ją modifikuoti. **3**. Instaliavimui reikalingus techninius darbus turi atlikti kvalifikuotas elektrikas ar kompetetingas specialistas. **4**. Niekada nebandyti patiems remontuoti įrangos. Remonto darbus atliekant neįgudusiems asmenims, gali būti padaryta žala ar kilti rimtų sutrikimų. **5**. Šios įrangos priežiūrą turi atlikti įgaliota Techninė tarnyba. Naudoti tik originalias atsargines dalis. **6.** Įranga skirta tik maisto produktų saugojimui. **7.** Gamintojas atmeta bet kokią savo atsakomybę tuo atveju, jei nebuvo laikomasi čia pateiktų saugos taisyklių. Be to, gamintojas pasilieka sau teisę be atskiro įspėjimo atlikti įrangos patobulinimus. **8.** Aparato negalima instaliuoti lauko sąlygomis, jis neturi patekti į lietų ar būti veikiamas tiesioginių saulės spindulių. **9**. Neinstaliuoti įrangos šalia šilumos šaltinių, krosnių, šildytuvų ir pan. **10**. Kompresoriaus mazgo ventiliacijos grotelės nuo sienos turi būti nutolusios bent 30 cm. **11**.Jei ant garintuvo atsirastų nenormali ledo sankaupa, susidaranti dėl oro ar šaldomų produktų drėgmės, patariame kompresorių sustabdyti, prekes perkelti į kitą iki tos pačios temperatūros šaldomą talpą ir palaukti, kol aparatas atitirps; priešingu atveju, kompresorius dirbs neišsijungdamas, sukels bereikalingų energijos sąnaudų ir duos visai menką naudą.

Mūsų gaminiai skirti patalpoms – neinstaliuokite jų lauke už parduotuvės/ įstaigos ribų.

LT

1. PAKUOTĖS ATIDARYMAS
1a. Nupjauti suveržimo juostą, ištraukti dėžę pakeliant ją į viršų. Ištraukti iš lentų vinis, su vinimis elgtis atsargiai. **2**. Pakelti aparatą. **3.** Pašalinti padėklą ar dėžę. **4.** Pastatyti aparatą ant horizontalaus išlyginto paviršiaus. **5.** Prieš išmetant pakuotę įsitikinti, ar joje nieko neliko. **6.** Išrūšiuoti pakavimo medžiagas, kad jas būtų lengviau utilizuoti. **7.** Aparatą galimą užfiksuoti užblokuojant stabdžiais jo ratus. (žr.1 pav.)

2. NERŪDIJANČIO PLIENO PAVIRŠIŲ VALYMAS
1. Išvalyti talpą minkšta kempine ir neutraliais valikliais. **2.** Atsukti čiaupą ir išleisti galimai užsilikusį vandenį. **3**. Nusausinti minkštu audeklu (žr.3 pav.)

3. GAUBTO IR IŠORĖS VALYMAS
1. Naudoti tik minkštą sudrėkintą kempinę. **2.** Nusausinti švariu audeklu.

4. PADĖKLIUKŲ IR KONDITERIJOS LENTYNŲ ATRAMINIAI SKYRIKLIAI
1. Nuimti nuo skyriklių apsauginę plėvelę. **2.** Ilgiausius skyriklius įstatyti talpos kraštuose esančiose specialiose angose. **3**. Trumpesnius skyriklius įstatyti specialiose angose ilguosiuose skyrikliuose. Atsižvelgiant į padėkliukų formatą ir padėtį, galimos įvairios kombinacijos. **4**. Ant įtaisytų skyriklių sumontuokite padėkliukus taip, kaip Jums to reikia. **5**. Konditerijai skirtuose modeliuose reikia tik sudėlioti konditerijai skirtas nerūdijančio plieno lentynas: jos atremiamos į kraštus (padėkliukai ir nerūdijančio plieno lentynos konditerijai yra tiekiami pagal užsakymą) (žr. 3 pav.).

5. PAJUNGIMAS PRIE ELEKTROS TINKLO
1. Įsitikinti, kad tinklo įtampa ir dažnis atitinka nurodytus skydelyje (A), įtaisytame ant aparato. **2.** Įsitikinti, ar maitinimo lizdas: ***a)*** *yra su įžeminimo laidu.* ***b)*** *atitinka skydelyje nurodytą nominalią srovę.* ***c)*** *yra su IEC reikalavimus atitinkančiomis saugomis: magnetoterminiu diferencialiniu jungikliu, kurio In= nominali skydelyje nurodyta vertė.- Diferencialu, kurio jautrumas Id=30 mA*. **3**. Įsitikinti ar aplinkui nėra sprogimų pavojaus (AD). **4.** Aparatūroje sumontuotas kebelis "H05 VVF" skirta patalpoms. **5**. Įkišti kištuką į elektros lizdą (nenaudoti trišakio ar sutrumpinimų) (žr. 3 pav.)

6. FUNKCIONAVIMAS IR REGULIAVIMAS

Aparatas komplektuojamas su pulte įtaisytais reguliavimo valdikliais:
(1) Displėjus: rodo talpos temperatūrą
(2) Šaldymo jungiklis: juo įjungiama šaldymo sistema
(3) Apšvietimo jungiklis: juo įjungiamos šviesos
Aparatūros temperatūra reguliuojama paspaudus mygtuką **(6) "SET"** (tik vieną kartą): pasirodo nustatyta kameros temperatūra (displėjuje). Kelis kartus paspaudus mygtuką **(7) "UP"** temperatūros vertė bus padidinta, o paspaudus mygtuką **(8) "DOWN"** - sumažinta (žr. 2 pav.).

DĖMESIO: prieš sudėdami prekes patikrinkite ar:

1. Pajungtas kištukas. **2.** Šaldymo sistemos jungiklis įjungtas, įsižiebusi žalia šviesa. **3**. Termometras rodo prekėms tinkamą vertę. **4**. Prietaiso nepasiekia saulės ar didelės galios šviestuvų spinduliai. **5**. Aplinkos temperatūra neviršija +30°C Sant.drėgmė 55%, t.y. verčių, kurioms prietaisas pritaikytas (4 klimato klasė).

7. ĮPRASTINĖ PRIEŽIŪRA

Kartą į savaitę: aparatui, kuris nuolatos įjungtas
Kas vakarą: kai per dieną veikia su pertrūkiais
1. Atjungti maitinimą. **2**. Ištraukti prekes ir sudėti jas į tinkamai šaldomą vietą. **3**. Leisti garintuvui atitirpti, maždaug vienai valandai išjungus aparatą**. 4.** Išvalyti sieneles ir aksesuarus kempine suvilgyta vandenyje su trupučiu natrio bikarbonato, po to viską kruopščiai nusausinti.

LT

Felhasználói kézikönyv

1)A csomagolás felbontása
2)Az inox polcok tisztítása
3)A búra és a kültér tisztítása
4)A rekeszek és a cukrászsüteményes polcok távolságtartó elemei
5)Csatlakoztatás az elektromos hálózathoz
6)Működtetés és szabályozás
7)Rendszeres karbantartás

Karbantartási kézikönyv (46. old.)

1)A kondenzátor tisztítása
Elektromos vázlatrajz, Hűtőberendezés vázlatrajza

! ELŐÍRÁSOK (57. OLD.)

Nagyon fontos, hogy a berendezéssel megőrizzék ezt a használati kézikönyvet biztonsági okokból a jövőbeni tanulmányozás céljára.
1. Ezt a berendezést csak felnőtt személyek működtethetik. Ne engedélyezzék a gyermekeknek, hogy megrongálják a vezérlőrendszert és játsszanak a berendezéssel. **2.** A berendezés jellemzőinek megváltoztatása vagy akár a módosítása is tilos. **3.** A berendezés beépítéséhez szükséges villamossági munkákat szakképzett villanyszerelő vagy hozzáértő személy végezheti el. **4**. Soha ne próbálják egymaguk megjavítani a berendezést. Tapasztalatlan személyek által végzett javítások károkat vagy komoly működési zavarokat okozhatnak. **5**. Ezen a berendezésen a szervízszolgáltatást az arra feljogosított Műszaki Szervízszolgálat hajthatja végre. Csak eredeti cserealkatrészeket alkalmazzanak. **6**. A berendezés nem alkalmas az élelmiszereken kívül más termékek tartósítására. **7**. A gyártó cég minden felelősséget elhárít magától abban az esetben, ha nem tartják be ezeket a balesetmegelőzési szabályokat. Ezenkívül fenntartja magának a jogot a bármilyen előzetes értesítés nélküli, fejlesztési célú módosítások bevezetésére. **8.** A készüléket nem szabad kültéren felállítani, ahol esőzéseknek és közvetlen napsugárzásnak van kitéve. **9**. Ne építsék be a berendezést olyan hőforrások közelében, mint kályhák, radiátorok stb. **10.** A kompresszor blokk szellőzőrácsát a falaktól legalább 30 cm-es távolságban tartsák. **11.** Ha a levegőpárásítón a levegő páratartalma vagy a lehűtendő termékek által okozott, rendellenes jégképződés következne be, akkor a kompresszor leállítását és az árunak megfelelő, ugyanolyan hőmérsékletre hűtött tartályokba történő áthelyezését javasoljuk a jégleolvasztáshoz szükséges időre; ellenkező esetben a kompresszor folytonosan működik, ami felesleges elektromos energiafogyasztást és csekély teljesítményt eredményez.

! A termékeink beltéri felhasználásúak – ne építsék be azokat helységek/üzletek külterébe.

H

1. A CSOMAGOLÁS FELBONTÁSA

1a. Vágják el a tartószalagot, felfelé húzzák le a dobozt. Feszítsék fel a fadeszkákat, óvatosan járjanak el a szögek miatt. **2**. Emeljék fel a berendezést. **3.** Távolítsák el a rakodólapot vagy ládát. **4.** Helyezzék a berendezést egy vízszintes kiegyenlített felületre. **5.** Figyeljenek arra, hogy ne hagyjanak semmit a csomagolóanyagban, mielőtt azt eldobnák. **6.** A csomagolóanyagokat összetételük alapján különítsék el, ezáltal az újrafeldolgozásukat segítik. **7.** A berendezés a kerekeknél fékműködtetéssel rögzíthető (lásd 1. ábra).

2. AZ INOX POLCOK TISZTÍTÁSA

1. Puha szivaccsal és semleges tisztítószerekkel tisztítsák a tartályt. **2.** Nyissák ki a csapot az esetlegesen visszamaradt víz levezetéséhez. **3.** Egy puha törlőruhával szárítsák meg (lásd 3. ábra).

3. A BÚRA ÉS A KÜLTÉR TISZTÍTÁSA

1. Csak egy nedves, puha szivacsot használjanak. **2**. Egy tiszta törlőruhával szárítsák.

4. A REKESZEK ÉS A CUKRÁSZSÜTEMÉNYES POLCOK TÁVOLSÁGTARTÓ ELEMEI

1. Vegyék le a védőfóliát a távolságtartó elemekről**. 2**. Helyezzék a hosszabb távolságtartó elemeket a tartály peremén levő megfelelő nyílásokba. **3.** Helyezzék a rövidebb távolságtartó elemeket a hosszabb távolságtartó elemeken levő megfelelő nyílásokba. Különféle összeállítások állnak rendelkezésre a rekeszek méreteitől és az elhelyezéstől függően. **4**. Végül kívánságuk szerint helyezzék a rekeszeket az előkészített távolságtartó elemekre. **5.** A cukrászdai modelleknél csak az inox cukrászsüteményes polcokat helyezzék el úgy, hogy azokat a peremekre illesztik (a rekeszeket és az inox cukrászsüteményes polcokat külön rendelésre kapják) (lásd 3. ábra).

5. CSATLAKOZTATÁS AZ ELEKTROMOS HÁLÓZATHOZ

1. Győződjenek meg arról, hogy a hálózati feszültség és frekvencia megegyezzen a készülékre erősített táblácskán (A) feltüntetett adatokkal**. 2.** Bizonyosodjanak meg arról, hogy a hálózati csatlakozóaljzat ***a)*** *Földelt vezetékkel rendelkezzen.* ***b)*** *a tábla szerinti névleges áramhoz alkalmas legyen.* ***c)*** *az IEC szabványok által előírt védelmekkel rendelkezzen: differenciális mágneses termikus megszakító (hétköznapiasan kifejezve életmentő) és In =táblán feltüntetett névleges érték.-Differenciális Id=30 mA érzékenységgel*. **3.** Ellenőrizzék, hogy a környezet ne legyen robbanásveszélyes (AD). **4**. A készülékre szerelt tápvezeték: H05 VVF, beltéri használatra alkalmas. **5**. Illesszék be a csatlakozódugót (ne használjanak hármas csatlakozót és reduktorokat) (lásd 3.ábra).

6. MŰKÖDTETÉS ÉS SZABÁLYOZÁS

A berendezés a műszertáblára elhelyezett szabályozó vezérlőrendszerrel rendelkezik.
(**1) Központi egység:** A tartály hőmérsékletét jelzi
(2) Hűtés kapcsoló: A hűtőberendezés bekapcsolására szolgál
(3) Világítás kapcsoló: A világítás bekapcsolására szolgál
A berendezés hőmérsékletének szabályozása a **(6)-os "SET"** gomb (egyszeri) benyomásával hajtható végre: a beállított cella hőmérséklete jelenik meg (a display-en). A **(7)-es "UP"** gomb többszöri benyomásával a hőmérséklet növekedését, a **(8)-as "DOWN"** gomb benyomásával azonban a hőmérséklet csökkenését érjük el (lásd 2. ábra).

FIGYELEM: az áru behelyezése előtt ellenőrizzék, hogy:

1. A csatlakozódugó be van-e kötve. **2.** A hűtőberendezés megszakítója be van-e kapcsolva (világító zöld fény). **3**. A hőmérő az áru számára optimális értéket jelez-e. **4**. Ne érje a berendezést közvetlenül erős napsugárzás vagy nagy hatásfokú lámpa fénye. **5**. A környezeti hőmérséklet ne haladja meg a +30°C-ot 55% N.T.-mal, amelynél a készülék működőképes (4-es Klímaosztály).

7. RENDSZERES KARBANTARTÁS

Hetente egyszer: annál a berendezésnél, amely folytonosan üzemel
Minden este: napi intermittens üzem esetében
1. Kapcsolják le a csatlakozást. **2.**Távolítsák el az árut és helyezzék egy megfelelően hűtött helyre.
3. Hagyják leolvadni a párologtatót, miközben körülbelül egy órára állítsák le a működést. **4**. Tisztítsák meg az oldalfalakat és a tartozékokat egy szódabikarbónás vízzel nedvesített szivaccsal majd gondosan szárítsák meg.

H

Manwal għall użu

1)Istruzzjonijiet ta' kif tneħħi l-ippakkjar
2)Tindif ta' l-ixkaffa ta' l-istainless steel
3)Tindif tal-għatu u ta'barra
4)Ħolders għal reċipjenti u xkafef għall-ikel ta' l-għaġin
5)Konnessjoni mal- mejns
6)Tħaddim u kontroll
7)Manutenzjoni meħtieġa

Manwal għall-manutenzjoni (Pġ. 46)

1)Tindif tal-kondenser
Dijagramma tal-mogħdija tal-wajers, Dijagramma ta' l-unità ta' refriġerazzjoni

ATTENZJONI (PG.57)

Importanti ħafna li dan il-manwal ta' istruzzjonijiet jinżamm ma' l-appliance biex jiġi kkonsultat anke' fil-futur, għal raġunijiet ta' sikurta'.
1. Dan l-appliance irid jitħaddem biss minn persuni adulti. Tfal m'ghandhomx jitħallew ibabsu jew jilagħbu bil-pumijiet. **2**. Mhuwiex permess tibdil fil-karatteristiċl tal-appliance. **3.** Xogħolijiet elettriċi neċessarji għall-installazjoni tal-appliance iridu jkunu eżegwiti minn elettriċisti kwalifikati jew minn persuni kompetenti. **4**. Wieħed m'għandu qatt jipprova jsewwi l-appliance waħdu. Tiswija magħmula minn persuni mhux tal-mestjier jistgħu jikkawżaw danni serji. **5**. Tibdil jew tiswija fl-appliance għandhom isiru biss minn ċentru ta' Assistenza Teknika awtorizzat. Uża biss partijiet oriġinali. **6**. L-appliance huwiex maħluq biex jikkonserva oġġetti oħra li mhumiex alimentari. **7**. Id-ditta li ħolqot l-appliance ma' terfax responsabilita' meta n-normi speċifikati ma jiġux rispettati u l-miżuri ta' prikawzjoni ma'jiġux meħuda. Id-ditta tirriżerva d-dritt li tagħmel t-tibdil kollu neċessarju f'dawn il-każijiet mingħajr pre-avvis. **8**. L-appliance m'għandux jiġi nstallat fuq barra, espost għax-xita jew għar-raġġi tax-xemx. **9**. L-appliance m'għandux jiġi nstallat viċin fonti ta' sħana bħal spiritieri ,ħijter etċ. **10**. Zomm il-ftuħ ta' ventilazzjoni tal-kumpressur almenu 30 ċentimetru 'l bogħod mill-ħajt. **11**. Jekk tiżviluppa formazzjoni ta' silġ mhux normali fuq l-evapuratur, ikkawżata mill-umdita' tal-arja jew mill-prodotti li jridu jiġu refriġirati, nissuġġerixxu li jitwaqqaf il-kompressur u l-merċa titpoġġa f'kontenitur apposta refriġirat bl-istess temperatura għall- ħin neċessarju sakemm jinħall is-silġ; jekk le l-kumpressur jibqa' jaħdem kontinwament, jaħli l-elettriku għalxejn u jrendi ftit li xejn.

Il-prodotti tagħna huma għall-użu intern – tinstallax fuq barra tal-bini/ħwienet.

M

1. **ISTRUZZJONIJIET TA' KIF TNEĦĦI L-IPPAKKJAR**
1a. Aqta' l-faxxa ta' fuq u għolli l-ippakkjar tal-kartun. Neħħi l-imsiemer mill-kaxxa tal-injam b'attenzjoni. **2**. Għolli l-appliance. **3.** Neħħi l-kaxxa. **4.** Poġġi l-appliance fuq wiċċ ċatt u lixx. **5.** Kun żgur li ma fadal xejn fl-ippakkjar qabel ma tarmi. **6.** Issepara l-materjal tal-ippakjar biex tiffaċilita r-rimi tiegħu. **7**. Tista' żżomm l-appliance f'postu billi tuża l-pedali tal-brejkijiet. (ara Disinn 1)

2. **TINDIF TA' L-IXKAFFA TA' L-ISTAINLESS STEEL**
1. Naddaf il-vaska bi sponza ratba u deterġenti newtrali. **2.** Iftaħ it-tapp sabiex telimina l-ilma li jkun qagħad fadal. **3**. Ixxotta b'biċċa ħafifa (ara Disinn 3)

3. **TINDIF TAL-GĦATU U TA'BARRA.**
1. Uza biss sponża umda. **2**. Nixxef b'biċċa nadifa.

4. **ĦOLDERS GĦAL REĊIPJENTI U XKAFEF GĦALL-IKEL TA' L-GĦAĠIN**
1. Neħħi l-film ta' protezzjoni minn mal-ħolders. **2.** Poġġi l-ħolders it-twal fl-islottijiet li għalihom hemm provdut fuq ir-rimmijiet tal-fliskatur. **3.** Poġġi l-ħolders il-qosra fl-islottijiet li għalihom hemm provdut fil-ħ olders it-twal. Arranġamenti differenti huma disponibbli għal daqsijiet u pożizzjonijiet ta' reċipjenti differenti. **4.** Issa tista' tqiegħed r-reċipjenti tiegħek fuq il-ħolders. **5**. Għal mudelli ta' l-ikel ta' l-għaġin, teħ tieġ li tpoġġi biss l-ixkafef ta' l-*istainless steel* fuq ir-rimmijiet (reċipjenti u xkafef ta' l-*istainless steel* huma disponibbli meta mitluba) (ara fig. 3).

5. KONNESSJONI MAL- MEJNS

1. Kun żgur li l-vultaġġ u l-frekwenza tal-mejns huma l-istess bħal dawk mniżżla fuq ir-Rating Plate A imwaħħla mal-appliance. **2**. Kun żgur li s-sokkitt li miegħu se tqabbad : ***a)*** *Huwa ertjat kif suppost,* ***b)*** *jissodisfa l-prirekwiżiti kollha tal-kurrent ratat hekk kif stipolat fuq ir-rating plate.* ***c)*** *Jikkonforma mar-regolamenti tal-IEC: l-iswiċċ differenzjali manjetiku-termali ġhandu In=valur nominali li huwa dak dikjarat fuq il-plakka tar-Rating: Id-differenzjal b'sensittivita Id ta' 30mA*. **3.** Kun żgur li m'hemm l-ebda periklu ta' splużżjoni (AD) fil-kamra. **4**. Il-'cable' tal-appliance huwa H05VVF, iddisinjat għall-użu intern. **5**. Daħħal il-plakka ġewwa s-sokkit (tużax adattaturi għas-sistema ta' bi tlieta jew adattaturi li jnaqqsu l-kurrent) (ara disinn 3).

6. TĦADDIM U KONTROLL

L-apparat hu mgħammar b'kontrolli li jrregolaw li jinsabu fuq l-iswiċċbord.
(1) Indikatur: It-temperatura li hemm fil-vaska.
(2) Swiċċ ta' refriġerazzjoni: Jintuża biex jixgħel l-impjant ta' rifriġerazzjoni.
(3) Swiċċ tad-dawl: Jintuża biex jixgħel id-dawl.
It-temperatura ta' l-apparat tiġi kkontrollata billi tagħfas (darba biss) fuq il-buttuna **(6) "SET".** Ser tidher it-temperatura bħalissa fis-seħħ. Jekk tagħfas aktar minn darba il-buttuna **(7) "UP"** ser tgħolli t-temperatura filwaqt li jekk tagħfas għal aktar minn darba it-temperatura **(8) "Down"** ser tnaqqas it-temperatura (ara fig. 2)

ATTENZJONI : Qabel ma ddaħħal l-oġġetti ara li:

1. Il-plakka hija mqabbda. **2**. Ir-refriġeratur huwa mqabbad u jidher id-dawl l-aħdar. **3**. It termometru juri t-temperatura mixtieqa ghall-prodoti li huma ghall- hazna. **4**. L-appliance mhuwiex espost għar-raġġl diretti tax-xemx jew lampi li jarmu dawl qawwi. **5.** It-temperatura tal-kamra ma taqbiżx +30° C RH 55%,għal liema temperatura l-appliance huwa fil-fatt iddisinjat biex jaħdem normalment (Klassi Klimatika 4).

7. MANUTENZJONI MEĦTIEĠA

Darba fil-ġimgħa: għall-apparat li jibqa jitħaddem kontinwament
Kull filgħaxija: għal servizz intermittenti ta' kuljum
1. Neħħi l-affarijiet ta' l-ikel. **2.** Neħħi l-oġġetti u qegħdhom b'attenzjoni f'post li hu refriġerat b'mod xieraq. **3**. Ħoll is-silġ mill-evaporatur, billi twaqqaf it-tħaddim għal madwar siegħa. **4.** Naddaf il-panewijiet u l-aċċessorji bi sponża umda b'ilma u bikarbonat tas-sodju u xxotta b'attenzjoni.

M

Podrecznik operatora

1)Instrukcje otwierania opakowania
2)Mycie blatów inox
3)Mycie kopuły i zewnętrzne
4)Rozpórki odległościowe wanienek i półki cukiernicze
5)Podłączenie do sieci elektrycznej
6)Działanie i regulacja
7)Konserwacja powszednia

Podrecznik obslugi konserwacyjnej (str. 46)

1)Czyszczenie kondensatora
Schemat elektryczny, Schemat urządzenia ochłodzącego

UWAGI (STR.57)

Instrukcje należy zachować wraz z urządzeniem w celu konsultacji i bezpieczeństwa.
1. Urządzenie musi być podłączone tylko przez osoby dorosłe. Nie wolno dzieciom dotykać przycisków czy bawić się urządzeniem. **2**. Jest zabronione fałszowanie czy zmienianie charakterystyki urządzenia. **3.** Prace elektryczne konieczne do instalacji urządzenia muszą być wykonane przez wykwalifikowanego elektryka lub przez kompetentną osobę. **4**. Nigdy nie próbuj reperować urządzenia sam. Naprawy wykonane przez osoby niedoświadczone mogą spowodować uszkodzenia lub złe funkcjonowanie urządzenia. **5**. Serwis musi być wykonany przez upoważnione Centrum Techniczne. Stosować tylko części zamienne oryginalne. **6**. Urządzenie nie jest przystosowane do konserwacji produktów innych niż artykuły żywnościowe. **7**. Producent nie bierze na siebie żadnej odpowiedzialności jeśli przepisy dotyczące bezpieczeństwa pracy nie będą przestrzegane. Producent zastrzega sobie prawo naniesienia zmian ulepszających bez zawiadomienia. **8**. Urządzenie nie może być zainstalowane na zewnątrz, wystawione na deszcz czy bezpośrednie działanie promieni słonecznych. **9**. Nie instalować urządzenia blisko źródeł ciepła takich jak kaloryfery czy piecyki, itd. **10**. Kratki wentylacyjne kompresora muszą być oddalone od ścianek przynajmniej o 30 cm. **11**. Jeśli powstanie lód na parowniku wywołany przez wilgotność powietrza lub przez produkty przeznaczone do chłodzenia, radzimy zatrzymać kompresor wkładając produkty do specjalnego zbiornika ochłodzonego do tej samej temperatury co urządzenie na czas konieczny do przeprowadzenia operacji usunięcia szronu; W przeciwnym razie kompresor będzie działać nieprzerwanie zużywając niepotrzebnie energię elektryczną i będzie mało wydajny.

Nasze produkty są przeznaczone do użytku wewnętrznego – instalować ich na zewnątrz lokali czy sklepów.

PL

1. **INSTRUKCJE OTWIERANIA OPAKOWANIA**
1a. Przeciąć taśmę, zdjąć pudełko unosząc je w górę. Wyciągnąć ostrożnie gwoździe z drewnianych desek. **2**. Podnieść urządzenie. **3**. Pozbyć się palety lub skrzyni. **4.** Postawić urządzenie na równej powierzchni. **5.** Zwrócić uwagę, aby nie pozostawić niczego w opakowaniu przed jego wyrzuceniem. **6.** Dokonać segregacji różnych opakowań w celu ich łatwiejszego recyklingu. **7.** Istnieje możliwość unieruchomienia urządzenia blokując kółka (Patrz rys.1).

2. **MYCIE BLATÓW INOX**
1. Myć wannę miękką gąbką i środkami neutralnymi. **2**. Otworzyć kran w celu wypuszczenia ewentalnych resztek wody. **3**. Wytrzeć do sucha miękką ściereczką (Patrz rys.3)

3. **MYCIE KOPUŁY I ZEWNĘTRZNE**
1. Używać tylko miękkiej gąbki zwilżonej. **2.** Wytrzeć do sucha czystą ściereczką.

4. **ROZPÓRKI ODLEGŁOŚCIOWE WANIENEK I PÓŁKI CUKIERNICZE**
1. Zdjąć folić ochronną z rozpórek. **2.** Umocować dłuższe rozpórki w specjalnych rowkach na krawędziach wanny. **3**. Umocować krótsze rozpórki w specjalnych rowkach na rozpórkach dłuższych. W zależności od wielkości wanienek i ich ustawienia można dokonać różnego rozmieszczenia. **4**. Na końcu założyć wanienki na rozpórkach zgodnie z własnym życzeniem. **5**. Dla modeli przeznaczonych do cukierni wykonać tylko montaż półek inox kładąc je na krawędziach (wanienki i półki inox dla cukierni są dostraczane na życzenie klienta (patrz rys. 3).

5. PODŁĄCZENIE DO SIECI ELEKTRYCZNEJ

1. Upewnić się czy napięcie i częstotliwość sieci odpowiadają parametrom wskazanym na tabliczce (A) umieszczonej na urządzeniu. **2.** Upewnić się czy gniazdko wtyczkowe zasilania jest: ***a)*** *wyposażone w przewód uziomowy.* ***b)*** *odpowiednie do prądu nominalnego określonego na tabliczce.* ***c)*** *wyposażone w zabezpieczenia zgodnie z normami IEC:- Włącznik magnetyczno-termiczny (zwykle puszka odcinająca dopływ prądu) z In= wartość nominalna wskazana na tabliczce. - Przekładnia różniczkowa ze skutecznością Id =30 mA*. **3.** Sprawdzić czy w pomieszczeniu nie ma ryzyka eksplozji (AD). **4.** Przewód zasilający zamontowany do urządzenia to: H05 VVF, przystosowany do użytku wewnątrz pomieszczeń. **5**. Włożyć wtyczkę do gniazdka (nie używać potrójnych złączek ani złączek redukcyjnych) (patrz rys. 5).

6. DZIAŁANIE I REGULACJA

Urządzenie jest wyposażone w sterowniki regulacji znajdujące się na tablicy rozdzielczej:
(1) Centralka: Wskazuje temperaturę wanny
(2) Włącznik chłodzenia: Służy do włączenia urządzenia chłodzącego
(3) Włącznik światła: Służy do włączenia światła
Temperatura urządzenia może być uregulowana naciskając Klawisz **(6) "SET"** (tylko jeden raz): pojawi się ustawiona temperatura komory (na monitorze). Naciskając kilka razy Klawisz **(7) "UP"** zwiększymy temperaturę, naciskając Klawisz **(8) "DOWN"** zmniejszymy temperaturę.

UWAGA: przed włożeniem artykułów sprawdzić czy:

1. Wtyczka jest podłączona. **2.** Włącznik urządzenia chłodzącego jest włączony z lampką zieloną włączoną. **3**. Termometr wskazuje temperaturę odpowiednią do wystawionych produktów. **4**. Do urządzenia nie dochodzą promienie słoneczne czy nad urządzeniem nie są ustawione żarówki o silnej mocy. **5.** Temperatura pomieszczenia nie przekracza +30°C - U.R. 55%, do takiej temperatury urządzenie jest przystosowane (Klasa klimatyczna 4).

7. KONSERWACJA POWSZEDNIA

Raz na tydzień: dla urządzenia włączonego w sposób ciągły, bez przerwy
Każdego wieczora: dla urządzenia włączonego od czasu do czasu w ciągu dnia
1. Odciąć dopływ prądu. **2**. Wyciągnąć artykuły przenosząc je w miejsce odpowiednio chłodzone.
3. Pozostawić parownik do odszronienia, przerywając działanie na około jednej godziny. **4.** Umyć ścianki i akcesoria miękką gąbką zwilżoną w wodzie z dodatkiem sody oczyszczonej i wytrzeć dokładnie do sucha.

PL

Príručka pre operatéra

1)Otvorenie obalu
2)Čistenie políc z nehrdzavejúcej ocele.
3)Čistenie kupolovitého poklopu a vonkajšieho priestoru
4)Podporné rozperky pre zásobníky a police pre cukrárenské výrobky
5)Napojenie na elektrickú sieť
6)Fungovanie a nastavenie
7)Bežná údržba

Príručka pre údržbára (str. 46)

1)Čistenie kondenzátora
Schéma elektrického zapojenia, Schéma chladiaceho zariadenia

UPOZORNENIE ! (STR.57)

Z bezpečnostných dôvodov je veľmi dôležité, aby tento návod na obsluhu bol uložený v blízkosti prístrojového zariadenia a bol dostupný pre prípadné preštudovanie.
1. Toto prístrojové zariadenie môžu obsluhovať len dospelé osoby. Nedovoľte deťom, aby sa dotýkali ovládacích prvkov alebo sa hrali s prístrojom. **2.** Je zakázané poškodzovať alebo zmeniť vlastnosti prístrojového zariadenia. **3.** Napojenie na elektrickú energiu pri inštalácií prístrojového zariadenia môžu vykonávať len kvalifikovaní elektrikári alebo iní kompetentní pracovníci. **4**. Nikdy sa nepokúšajte prístrojové zariadenie opravovať sami. Opravy, vykonané neskúsenými osobami, môžu zapríčiniť poškodenie alebo vážne poruchy v prevádzke prístrojového zariadenia. **5**. Opravy tohoto prístrojového zariadenia môžu vykonávať výhradne autorizované strediská pre technický servis. Používajte len originálne náhradné diely. **6**. Prístrojové zariadenie nie je vhodné pre konzervovanie iného tovaru ako potravinového. **7**. Výrobca odmieta akúkoľvek zodpovednosť, ak neboli dodržané tieto bezpečnostné normy. Výrobca si vyhradzuje právo na vykonanie akýchkoľvek modifikácií za účelom zlepšenia výrobku, bez predchádzajúceho upozornenia. **8**. Prístrojové zariadenie nesmie byť inštalované vonku, vystavené dažďu alebo slnečnému žiareniu. **9**. Neinštalujte prístrojové zariadenie do blízkosti tepelných zdrojov, ako sú napr. kachle, radiátory a pod. **10**. Ventilačné mriežky kompresorovej jednotky musia byť vzdialené od steny aspoň 30 cm. **11**. Pokiaľ by z dôvodu vlhkosti vzduchu alebo z uskladnených potravín dochádzalo k nadmernému vytváraniu sa ľadu vo výparníku, doporučuje sa zastaviť kompresor na dobu potrebnú na odmrazenie a medzitým odložiť tovar na iné chladné miesto s rovnakou teplotou. V opačnom prípade by kompresor pokračoval v prevádzke, čo by spôsobilo zbytočné plytvanie elektrickou energiou a nedostatočný výkon prístrojového zariadenia.

Naše výrobky sú určené do vnútorných priestorov – neinštalujte ich na vonkajšej strane priestorov / obchodov.

1. OTVORENIE OBALU

1a. Rozrežte sťahovaciu pásku, vytiahnite krabicu smerom dohora. Odmontujte drevené dosky, pričom dávajte pozor na klince. **2**. Nadvihnite prístrojové zariadenie. **3.** Odstráňte paletu alebo debnu. **4.** Prístrojové zariadenie postavte na rovnú horizontálnu plochu. **5.** Pred vyhodením obalu skontrolujte, či v ňom nič nezostalo. **6.** Obalové materiály roztrieďte podľa zloženia tak, aby ste uľahčili likvidáciu odpadu. **7.** Prístroj je možné zaistiť pomocou brzdiacich prvkov na kolieskách (Pozri obr.1).

2. ČISTENIE POLÍC Z NEHRDZAVEJÚCEJ OCELE.

1. Vnútorné povrchy chladiaceho boxu očistite výlučne mäkkou hubkou a neutrálnymi čistiacimi prípravkami. **2.** Otvorte kohútik na vypustenie prípadne nahromadenej vody. **3**. Starostlivo osušte mäkkou čistou utierkou. (Pozri obr.3).

3. ČISTENIE KUPOLOVITÉHO POKLOPU A VONKAJŠIEHO PRIESTORU

1. Používajte výlučne mäkkú navlhčenú hubku. **2.** Poutierajte mäkkou utierkou.

4. PODPORNÉ ROZPERKY PRE ZÁSOBNÍKY A POLICE PRE CUKRÁRENSKÉ VÝROBKY

1. Vytiahnite ochrannú fóliu z rozperok. **2**. Najdlhšie rozperky zasuňte do príslušných zárezov na okrajoch zásobníka. **3**. Najkratšie rozperky zasuňte do príslušných zárezov na dlhých rozperkách. Odlišné kompozície sú k dispozícii v závislosti od formátu zásobníkov a polohy. **4.** Potom namontujte zásobníky na rozperky, nastavené podľa vašej potreby. **5.** Pri modeloch pre cukrárenské výrobky nainštalujte len police z nehrdzavejúcej ocele a to tak, že ich položíte na okraje (zásobníky a police z nehrdzavejúcej ocele pre cukrárenské výrobky sa dodávajú na požiadanie) (Pozri obr. 3).

SK

5. NAPOJENIE NA ELEKTRICKÚ SIEŤ

1. Presvedčte sa, či napätie a frekvencie siete zodpovedajú údajom, ktoré sú uvedené na údajovom štítku (A) prístrojového zariadenia. **2.** Presvedčte sa, či sieťová zásuvka je: ***a)*** *Vybavená uzemneným vodičom.* ***b)*** *Vhodná na nominálny prúd, ktorý je uvedený na údajovom štítku.* ***c)*** *Vybavená ochranami v zmysle noriem IEC:- Diferenciálnym magnetotermickým vypínačom (bežne nazývaným ako životazáchranná poistka) s In = nominálnou hodnotou, uvedenou na údajovom štítku.- Diferenciálnym vypínačom s citlivosťou Id =30 mA*. **3.** Overte si, či v prostredí nehrozí nebezpečenstvo výbuchu (AD). **4.** Napájací kábel namontovaný na prístrojovom zariadení je typu: H05 VVF, vhodný pre vnútorné prostredia. **5**. Zapojte zástrčkovú vidlicu (nepoužívajte rozdvojky a reduktory) (Pozri obr.3).

6. FUNGOVANIE A NASTAVENIE

Prístrojové zariadenie je vybavené ovládačmi na regulovanie funkcií, umiestnenými na prístrojovej doske:
(1) Tepelná jednotka: Udáva teplotu vo vnútri zariadenia.
(2) Vypínač chladenia: Slúži na zapnutie chladiaceho zariadenia.
(3) Vypínač osvetlenia: Slúži na zapnutie vnútorného osvetlenia.
Regulovanie teploty zariadenia sa vykonáva stlačením Tlačítka **6 "SET"** (len jedenkrát), zobrazí sa teplota boxu nastavená (na displeji). Viacnásobným stlačením Tlačítka **(7) „UP“** je možné teplotu zvýšiť. Naopak stlačením Tlačítka **(8) "DOWN“** je možné teplotu znížiť (Pozri obr. 2)

POZOR: Skôr ako vložíte tovar, skontrolujte či:

1. Zástrčková vidlica je zapojená. **2.** Vypínač chladiaceho zariadenia je zapnutý (či je zelené svetlo rozsvietené). **3.** Teplomer ukazuje hodnotu, vhodnú pre daný typ tovaru. **4**. Nedopadá slnečné žiarenie na zariadenie alebo ho neožarujú vysokovýkonné osvetlovače. **5**. Teplota prostredia neprevyšuje +30°C a relatívna vlhkosť 55% - pre ktoré hodnoty je prístrojové zariadenie určené (Klimatická trieda 4).

7. BEŽNÁ ÚDRŽBA

Jedenkrát do týždňa: pre prístrojové zariadenie, ktoré je v nepretržitom chode
Každý večer: pre dennú prerušovanú prevádzku
1. Vypnite prívod elektrickej energie. **2**. Vyberte konzervovaný tovar a uložte ho do iného chladiaceho prístroja s rovnakou teplotou. **3.** Výparník nechajte odmraziť, prerušte prevádzku približne na jednu hodinu. **4.** Očistite steny a príslušenstvo hubkou, namočenou vo vode s trochou bikarbonátu sodného a starostlivo osušte.

SK

Priročnik za delavca

1)Navodila za odstranitev embalaže
2)Čiščenje nerjavečih površin
3)Čiščenje kupole in zunanje površine
4)Distančniki za podporo malih kadi in predalov za slaščičarstvo
5)Povezava na električno omrežje
6)Delovanje in uravnavanje
7)Obcasno vzdrževanje

Priročnik za vzdrževalno osebje (stran 46)

1)Čiščenje kondenzatorja
Električna shema, Shema naprave za hlajenje

OPOZORILA (STRAN 57)

Je zelo važno, da se ta priročnik dobro shrani skupaj z napravo za bodočo konzultacijo, predvsem zaradi varnosti.
1. Samo odrasle osebe lahko opravljajo kontrole in vzdrževanje te naprave. Ni dovoljeno, da se otroci dotikajo komand ali da se igrajo z njimi. **2.** Je strogo prepovedano ponarediti ali spremeniti karakteristike te naprave. **3**. Vse električne dela potrebne za instalacijo naprave morajo biti opravljene od kvalificiranega električarja ali kvalificiranega osebja. **4**. Nikoli ne poskusiti popravljati sami te naprave. Popravila opravljene od nekvalificiranega osebja lahko povzročijo škodo ali slabo delovanje naprave. **5.** Vzdrževanje te naprave mora biti opravljeno od avtoriziranega Servisa. Uporabljati samo originalne rezervne dele. **6.** Ta naprava ni primerna za konzerviranje drugega blaga razen jestvin. **7.** Proizvajalec ne odgovarja če ti protinezgodni predpisi niso upošteti. Proizvajalec si pridrža pravico, da spremeni in izboljša svoje izdelke brez predhodnega obvestila. **8.** Naprava ne sme biti instalirana na odprtem prostoru, izpostavljena dežju ali sončnim žarkom. **9.** Ne instalirati te naprave v bližini virov toplote, kot na primer peči, radiatorji itd. **10.** Rešetke za ventilacijo kompresorja morajo biti oddaljene od stene vsaj 30 cm. **11**. Če se pojavi abnormalni sloj ledu na evaporatorju, povzročen od previsoke vlage v zraku ali od shranjenih izdelkov, v tem primeru priporočamo, da se ustavi kompresor in da se blago shrani v primernem prostoru z isto temperaturo za ves čas potreben za odtajanje ledu; v nasprotnem primeru kompresor bo neprestano deloval in povzročil nepotrebno uporabo električne energije in nizki učinek naprave.

Naši izdelki so proizvedeni za uporabo samo v notranjih prostorih – nikoli ne montirajte te izdelke na odprtih prostorih.

1. **NAVODILA ZA ODSTRANITEV EMBALAŽE**
1a. Prerezati pakirni trak, sneti karton navzgor. Ruvati žeblje iz lesenih desk, biti posebno pozorni na žeblje. **2**. Dvigniti napravo. **3**. Odstraniti paleto ali zaboj. **4.** Postaviti napravo na horizontalno ravno površino. **5.** Dobro preveriti, da noben del ne ostane v embalaži preden se jo odstrani. **6.** Ločiti materiale kateri sestavljajo embalažo glede na njihovo sestavljanje tako da se olajša odvajanje. **7.** Je mogoče preprečiti gibanje naprave če se ravna na kolesca z zavoro. (glej skico. 1)

2. **ČIŠČENJE NERJAVEČIH POVRŠIN**
1. Očistiti kad z eno mehko gobo in z nevtralnimi čistilnimi sredstvi. **2.** Odpreti pipo za iztek vode.
3. Obrisati z eno mehko, čisto krpico (glej skico. 3)

3. **ČIŠČENJE KUPOLE IN ZUNANJE POVRŠINE**
1. Uporabljati samo eno mehko, vlažno gobo. **2.** Obrisati z čisto krpico.

4. **DISTANČNIKI ZA PODPORO MALIH KADI IN PREDALOV ZA SLAŠČIČARSTVO**
1. Odstraniti zaščitni transparent z distančnikov. **2**. Postaviti najdaljše distančnike v primerne luknje na robovih kadi. **3**. Postaviti najkrajše distančnike v primerne luknje na dolgih distančnikih. Dobijo se na razpolago različne kombinacije katere se razlikujejo zaradi velikosti kadi in njihovih položajev. **4**. Končno instalirati kadi na distančnike kateri so bili postavljeni po zaželeni razdalji. **5.** Za tiste modele kateri so uporabljeni za slaščičarstvo je treba samo položiti nerjaveče predale za slaščičarstvo na robove (majhne kadi in predali iz nerjavečega jekla za slaščičarstvo so dobavljeni na zahtevo) (glej skico 3).

SLO

5. POVEZAVA NA ELEKTRIČNO OMREŽJE

1. Dobro preveriti, da napetost in frekvenca omrežja so enake kot tiste navedene na tablici (A) katera se nahaja na napravi**. 2.** Dobro preveriti, da vtičnica: ***a)*** *ima ozemljitev.* ***b)*** *ustreza nominalnemu toku naveden na tablici.* ***c)*** *ima vse predpisane IEC zaščite: - diferencialno magnetotermično stikalo z In=nominalno vrednostjo navedena na tablici - Diferencial z občutljivostjo Id=30 mA*. **3.** Dobro preveriti, da naprava ne bo montirana v prostoru kateri je potencialno nevaren za eksplozije (AD). **4**. Kabel za napajanje montiran na napravi mora biti "H05 VVF" za notranje prostore. **5.** Vtakniti vtikač v vtičnico (ne uporabljati pomožnih vtičnic ali redukcij). **POZOR:** če je bila naprava napačno postavljena med prevozom ali skladiščenjem (položena vodoravno ali preobrnjena), jo je treba pustiti vsaj 3 ure v pravilnem položaju pred povezavo na električno omrežje. **6**. Vtakniti vtikač v vtičnico (ne uporabljati pomožnih vtičnic ali redukcij). (glej skico **3**)

6. DELOVANJE IN URAVNAVANJE

Naprava je opremljena z komandami za uravnavanje kateri se nahajajo na posebni plošči
(1) Kontrolna enota: kaže temperaturo kadi
(2) Stikalo za hlajenje: je potrebno za pogon naprave za hlajenje
(3) Stikalo za luč: je potrebno za prižiganje notranje žarnice
Za uravnavanje temperature, če se enkrat pritisne na gumb **6 "SET“** je mogoče vizualizirati na displayu postavljeno temperaturo v celici, katero je mogoče spremeniti če se večkrat pritisne na gumb **7 "UP”** (GOR) ali na gumb **8 "DOWN"** (DOL) (glej skico 2).

POZOR: preden se napolni hladilnik z blagom je treba dobro preveriti, da:

1. Vtikač mora biti vtaknjen v vtičnico. **2.** Stikalo naprave za hlajenje mora biti vključeno, in zelena lučka mora biti prižgana. **3.** Temperatura mora biti postavljena na primerno vrednost za hlajenje blaga.
4. Sončni žarki ali zelo močne žarnice ne smejo sijati direktno na napravo. **5.** Ambientna temperatura ne sme biti višja od +30° C - vlažnost 55%; te so vrednosti za katere je bila naprava umerjena (klimatski razred 4).

7. OBCASNO VZDRŽEVANJE

Enkrat na teden če naprava neprestano deluje
Vsaki večer če naprava dnevno samo občasno deluje
1. Izključiti električno napajanje. **2.** Odstraniti blago in ga shraniti v drugem ohlajenem prostoru z isto temperaturo. **3**. Pustiti, da se sloj ledu na evaporatorju popolnoma odtali. Naprava ne sme delovati za vsaj eno uro. **4.** Očistiti stene in dodatne dele z vlažno gobo (voda in soda bikarbona) in dobro obrisati.

SLO

I	Manuale del manutentore
UK	Maintenance manual
D	Wartungshandbuch
E	Manual de mantenimiento
F	Manuel du préposé à l'entretien
NL	Onderhoudshandleiding
P	Manual do ténico de manutenção
S	Manual för underhållspersonalen
DK	Vejledning til vedligeholdelsespersonale
FIN	Huolto-opas
B	Handleiding van de persoon belast met het onderhoud
GR	Εγχειρίδιο συντηρητή
CZ	Pokyny pro údržbu
EE	Hooldusjuhend
LV	Instrukcija tehniskās apkopes darbiniekam
LT	Techninio aptarnavimo darbuotojo vadovas
H	Karbantartási kézikönyv
M	Manwal għall-manutenzjoni
PL	Podrecznik obslugi konserwacyjnej
SK	Príručka pre údržbára
SLO	Priročnik za vzdrževalno osebje

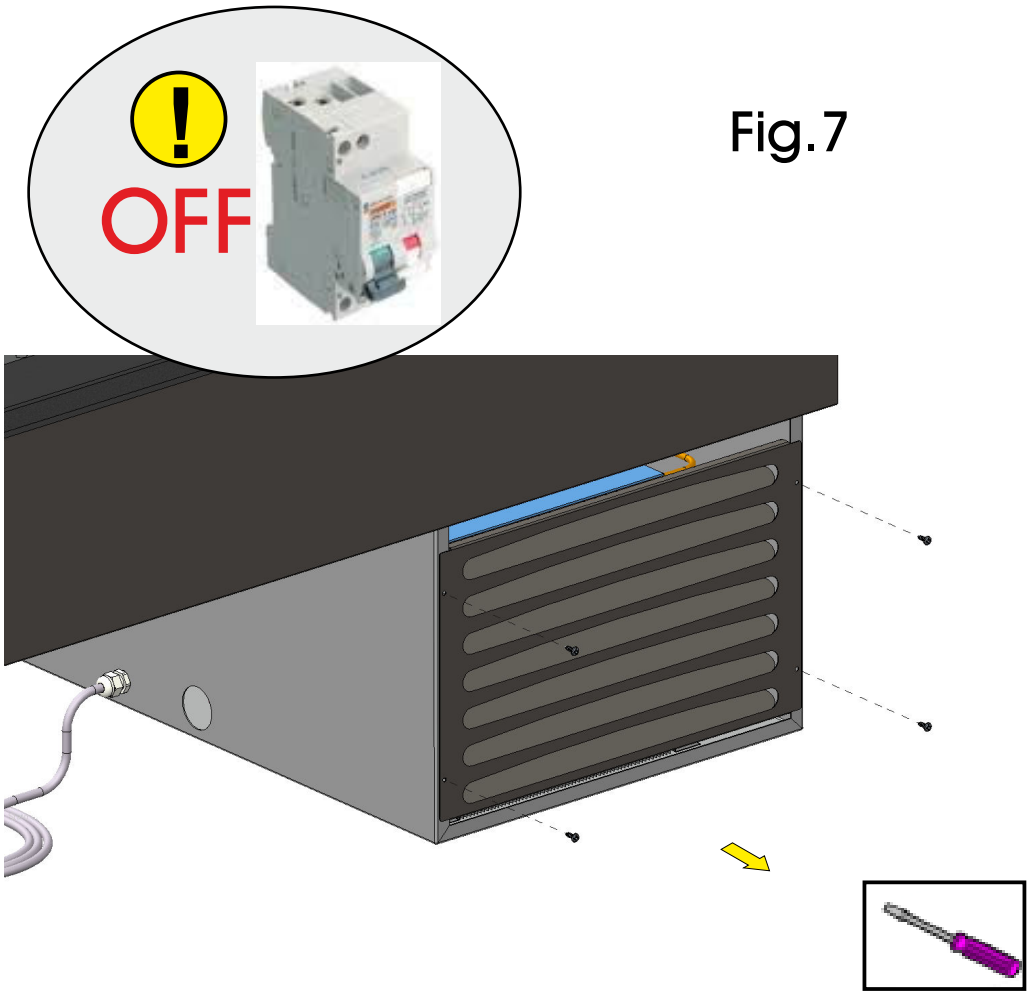

Fig.7

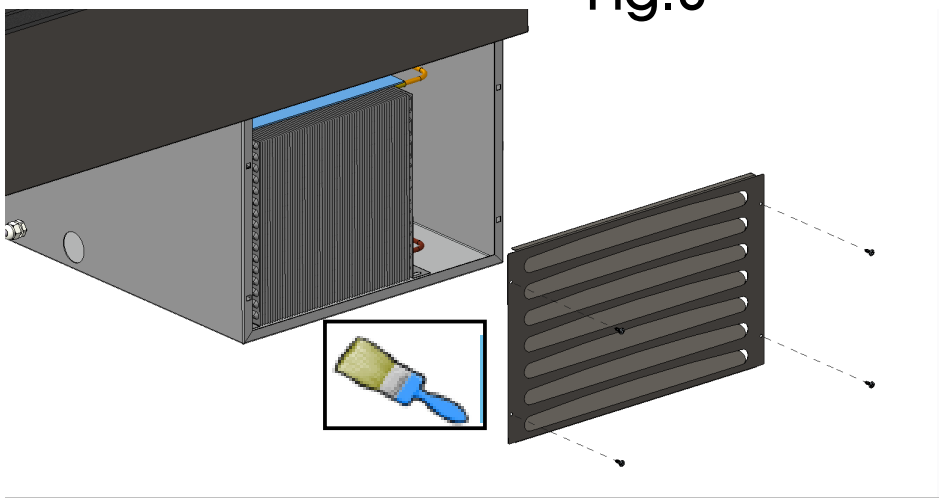

Fig.8

I

1. PULIZIA DEL CONDENSATORE (SOLO PER PERSONALE SPECIALIZZATO)

1.Togliere l'alimentazione elettrica agendo sull'interruttore a protezione della presa (se esiste) e sfilare la spina. **2**.Togliere le viti di fissaggio della griglia anteriore sfilando la griglia stessa (Fig.7). **3**.Con un pennello eliminare lo strato di pulviscolo dalle alette del condensatore (Fig.8). **4**. Con l'aspirapolvere togliere la polvere residua. **5**. Rimontare la griglia e ripristinare l'alimentazione elettrica.

UK

1. CLEANING THE CONDENSER (SKILLED PERSONNEL ONLY)

1. Switch off the appliance by turning off the power switch and pull the plug out of the socket. **2**. Remove the condenser's protective grill, which is on the rear side of the appliance (Picture 7). **3**. Using a paintbrush, remove any dust from the condenser's fins (Picture 8). **4.** Use a vacuum cleaner to remove the remaining dust from between the fins. **5.** Refit everything in the reverse order.

D

1. KONDENSATORREINIGUNG (NUR FÜR GESCHULTES PERSONAL)

1. Schalten Sie den Strom ab, indem Sie den Schutzschalter der Steckdose betätigen und dann den Stecker aus eben der Steckdose ziehen. **2**. Entfernen Sie das Schutzgitter des Kondensators, das sich auf der Rückseite der Maschine befindet (siehe Abb. 7). **3**. Mit einem Pinsel den Staub von den Lamellen des Kondensators entfernen (siehe Abb. 8). **4**. Mit einem Staubsauger den restlichen Staub beseitigen. **5.** Alles in umgekehrter Reihenfolge wieder zusammensetzen.

E

1. **LIMPIEZA DEL CONDENSADOR (SÓLO POR PERSONAL ESPECIALIZADO)**
1. Desconectar la alimentación eléctrica, apagando el interruptor general y quitando el enchufe de la toma. **2**. Quitar la rejilla de protección del condensador situada en la parte posterior de la máquina (Véase figura 7). **3**. Con un pincel eliminar el polvo de las aletas del condensador (Véase figura 8). **4**. Con la aspiradora quitar el polvo residual. **5**. Montar todo en el orden inverso.

E
F
NL

F

1. **NETTOYAGE DU CONDENSATEUR (À CONFIER À DU PERSONNEL SPÉCIALISÉ)**
1. Couper la tension électrique en agissant sur l'interrupteur de protection de la prise et en détachant ensuite la fiche de sa prise. **2.** Enlever la grille de protection du condensateur située dans la partie postérieure de la machine (voir illustration 7). **3**. À l'aide d'un pinceau, éliminer la couche de poussière des ailettes du condensateur (voir illustration 8). **4**. À l'aide d'un aspirateur, éliminer la poussière résiduelle. **5**. Remonter le tout en procédant en sens inverse.

NL

1. **HET REINIGEN VAN DE KOELINSTALLATIE**
1. Sluit de elektriciteit af door op de veiligheidsschakelaar van het stopcontact te drukken en vervolgens de stekker uit het stopcontact te halen. **2**. Neem het beschermrooster van de koelinstallatie weg, dat zich aan de achterkant van de machine bevindt (zie Fig. 7). **3**. Verwijder met een kwastje het stoflaagje op de koelribben van de koelinstallatie (zie Fig. 8). **4**. Zuig het overige stof tussen de ribben met een stofzuiger weg. **5.** Breng alles in de oorspronkelijke staat terug door in omgekeerde volgorde te handelen

P

1. **LIMPEZA DO CONDENSADOR**
   1. Desligue a alimentação eléctrica, mediante o interruptor de protecção da tomada e extraindo depois a ficha da própria tomada. **2**. Tire a grelha de protecção do condensador situada na parte traseira da máquina (ver a Fig. 7). **3**. Com um pincel elimine a camada de poeira das aletas do condensador (ver a Fig. 8). **4**. Com o aspirador de pó, elimine os resíduos de pó. **5.** Volte a montar o conjunto procedendo na ordem inversa.

S

1. **RENGÖRING AV KONDENSORN**
   1. Bryt strömförsörjningen genom att stänga av strömbrytaren och dra ut stickproppen ur vägguttaget. **2**. Ta bort skyddsgallret från kondensorn som är placerad bak på maskinen (se fig. 7). **3**. Avlägsna dammlagret från kondensorflänsarna med pensel (se fig. 8). **4**. Avlägsna damm som har samlats mellan flänsarna med en dammsugare. **5.** Montera alltihop genom att göra på samma sätt som vid demonteringen, men i omvänd ordning.

DK

1. **RENGØRING AF KONDENSATOR**
   1. Frakobl strømmen ved hjælp af stikkontaktens beskyttelsesafbryder. Træk herefter stikket ud af stikkontakten. **2.** Fjern beskyttelsesristen fra kondensatoren, der er anbragt bag på apparatet (Jvf. Fig. 7). **3**. Fjern støvlaget fra kondensatorens vinger med en børste (Jvf. Fig. 8). **4.** Fjern det overskydende støv mellem vingerne ved hjælp af en støvsuger. **5**. Montér delene ved at udføre ovennævnte indgreb i omvendt rækkefølge.

FIN

1. **KONDENSAATTORIN PUHDISTUS**
1. Kytke pois sähkö pistokkeen suojakytkimellä ja irrota pistoke vastakkeesta. **2.** Poista laitteen takaosaan sijoitetun kondensaattorin suojaristikko (katso kuva 7). **3.** Poista pöly kondensaattorin evistä käyttämällä harjaa (katso kuva 8). **4.** Poista evien väliin jäänyt pöly imurilla. **5**. Pane kaikki osat takaisin paikoilleen suorittamalla annetut ohjeet päinvastaisessa järjestyksessä.

B

FIN
B
GR

1. **SCHOONMAAK VAN DE KOELINSTALLATIE**
1. Schakel de elektrische voeding uit middels de hoofdschakelaar ter bescherming van het stopcontact en haal de stekker uit het stopcontact zelf. **2.** De beschermingsrooster van de koelinstallatie wegnemen die zich in het achterste gedeelte van de machine bevindt (zie Fig. 7). **3.** Verwijder met een kwastje het stoflaagje op de ribben van de koelinstallatie (zie Fig. 8). **4**. Verwijder met een stofzuiger het overige stof tussen de ribben. **5.** Alles herstellen door in omgekeerde volgorde te werk te gaan.

GR

1. **ΚΑΘΑΡΙΟΤΗΤΑ ΤΟΥ ΣΥΜΠΥΚΝΩΤΗ**
1. Αφαιρέσατε την ηλεκτρική τροφοδοσία, ενεργώντας επί του διακόπτη με προστασία πρίζας και αφαιρώντας μετά το βύσμα από την ίδια την υποδοχή. **2**. Μετακινήστε το πλέγμα προστασίας του συμπυκνωτή (βλέπε Εικ. 7). **3.** Με ένα πινέλο αφαιρέστε τη στρώση σκόνης από τα πτερύγια του συμπυκνωτή, που βρίσκεται στο οπίσθιο μέρος της μηχανής (βλέπε Εικ. 8). **4.** Με την ηλεκτρική σκούπα αφαιρέστε τα υπολείμματα σκόνης. **5.** Για να αποκαταστήσετε τα πάντα, προβείτε στην αντίστροφη διαδικασία.

CZ

1. **ČIŠTĚNÍ KONDENZÁTORU**
   1. Odpojte přívod elektrické energie stisknutím hlavního vypínače a vytáhněte zástrčku ze sítě.
   2. Odejměte ochranný rošt kondenzátoru na zadní části zařízení (viz obr. 7). **3.** Štětcem odstraňte prach z lopatek kondenzátoru (viz obr. 8). **4.** Odsávačem vysajte zbylý prach. **5.** Přimontujte rošt a zapojte zařízení zpět do elektrické sítě.

EE

1. **KONDENSAATORI PUHASTAMINE**
   1. Lülitada elektritoide pistikupesa juhtlülitist välja ja tõmmata seejärel pistik pistikupesast välja.
   2. Eemaldada kondensaatori katterest, mis asub seadme tagaosas (vt Joon. **7**). **3**. Puhastada pintsliga tolmukord kondensaatori ribidelt (vt Joon. 8). **4**. Eemaldada ülejäänud tolm tolmuimejaga. **5**. Asetada rest kohale tagasi ja lülitada elektritoide sisse**.**

LV

1. **KONDENSATORA TĪRĪŠANA**
   1. Atslēgt elektroenerģijas padevi gan izslēdzot kopējo slēdzi, gan izņemot kontaktdakšu no rozetes.
   2. Noņemiet kondensatora aizsargrežģi, kas atrodas iekārtas aizmugures daļā (skat. 7. att.). **3**. Ar otiņu notīrīt putekļu kartiņu no kondensatora lāpstiņas (skat. 8. att.). **4.** Ar putekļusūcēju jānotīra atlikušie putekļi. **5.** Jāuzliek un jānostiprina atpakaļ restes un jāpieslēdz iekārta elektrotīklam.

LT

1. **KONDENSATORIAUS VALYMAS**
1. Atjungti maitinimo įtampą bendruoju jungikliu bei ištraukti kištuką iš elektros lizdo. **2**. Nuimti kondensatoriaus vėdinimo groteles įtaisytas užpakalinėje įrenginio dalyje (žr. 7 pav.). **3.** Šepetėliu pašalinti dulkelių sluoksnį nuo kondensatoriaus mentelių (žr. 8 pav.). **4.** Siurbliu pašalinti likusias dulkes. **5.** Vėl prisukti groteles ir pajungti elektros maitinimą.

H

1. **A KONDENZÁTOR TISZTÍTÁSA**
1. Az általános megszakító állításával és a csatlakozódugónak az aljzatból való kihúzásával kapcsolja le a hálózati csatlakozást. **2**. Vegye le a gép hátsó részére felszerelt kondenzátor védőrácsát (lásd 7.ábra). **3**. Egy ecsettel távolítsa el a kondenzátor bordáiról a finom porréteget (lásd 8.ábra). **4**. A porszívóval távolítsa el a maradék port. **5**. Szerelje vissza a rácsot és kösse be a hálózati csatlakozást.

M

1. **TINDIF TAL-KONDENSER**
1. Itfi l-appliance billi titfi l-iswiċċ li jgħaddi l-kurrent u aqla' il-plakka 'l barra mis-sokkit. **2.** Neħħi l-gradilja ta' protezzjoni tal-kondenser li tinsab fil-parti ta' wara ta' l-impjant. **3**. Uża pinzell biex tneħħi t-trab minn ġol-ġnub tal-kondensatur. **4.** Uża l-vacuum cleaner biex tneħħi t-trab li jista' jifdal. **5**. Erġa' poġġi l-bieba f'postha u ixgħel l-appliance (ara figura 9).

PL

1. **CZYSZCZENIE KONDENSATORA**
1. Odciąć dopływ prądu, wyłączając włącznik i wyciągając wtyczkę z gniazdka. **2.** Zdjąć kratę ochronną kondensatora znajdującą się z tyłu urządzenia (patrz rys.7). **3**. Przy pomocy pędzelka wyeliminować wastwę kurzu z łopatek kondensatora (patrz rys. 8). **4**. Odkurzaczem wciągnąć pozostały kurz.
5. Zamontować kratę i podłączyć do prądu.

SK

1. **ČISTENIE KONDENZÁTORA**
1. Vypnite prívod elektrickej energie na hlavnom vypínači a vytiahnite zástrčkovú vidlicu zo zásuvky.
2. Vyberte ochranný rošt kondenzátora, ktorý sa nachádza v spodnej časti prístrojového zariadenia (Pozri obr. 7). **3**. Štetcom odstráňte prach, usadený na lopatkách kondenzátora (Pozri obr. 8).
4. Vysávačom odstráňte zbytok prachu. **5**. Opätovne namontujte rošt a obnovte napájanie elektrickým prúdom.

SLO

1. **ČIŠČENJE KONDENZATORJA**
1. Izključiti električno napajanje in splošno stikalo, sneti vtikač iz vtičnice. **2**. Odstraniti zaščitno rešetko kondenzatorja katera se nahaja na zadnjem delu naprave (glej skico 7). **3**. Odstraniti prah na rebrih kondenzatorja z enim čopičem (glej skico 8). **4**. Odstraniti ostali prah z sesalnikom. **5**. Ponovno montirati rešetko in vključiti električno napajanje.

SAMBA

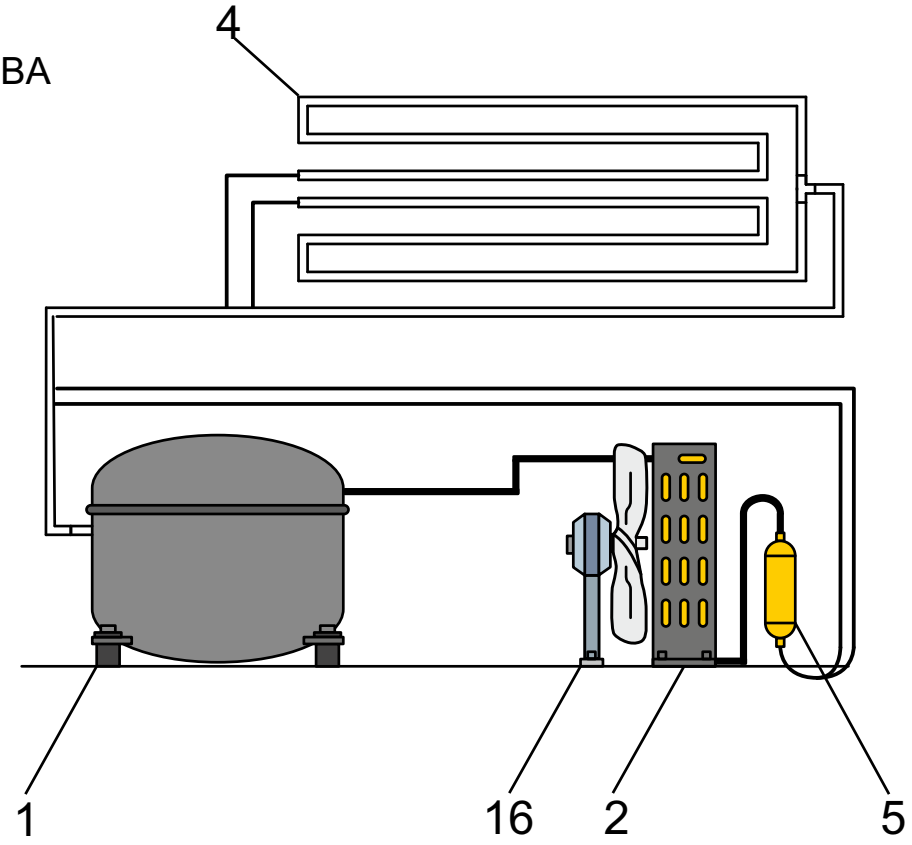

I

1) Compressore **2)** Condensatore **3)** Comando cupola - interruttore **4)** Evaporatore **5)** Filtro **6)** Interruttore **8)** Morsettiera **9)** Motoriduttore **10)** Illuminazione **11)** Alimentatore **12)** Sonda **13)** Spina **15)** Termostato **16)** Ventilatore condensatore **17)** Reattore **18)** Starter **19)** Ventilatore **20)** Valvola solenoide **21)** Resistenza **22)** Trasformatore **23)** Display **24)** Microinterruttore **25)** Resistenza scarico **26)** Umidostato **27)** Relè **28)** Galleggiante **29)** Sirena **30)** Potenziometro **31)** Scheda LED **32)** Sonda umidità **33)** Scheda WIFI **34)** Antenna **35)** Elettroserratura **36)** Porta USB **37)** Inverter **38)** Controllo valvola elettronica **39)** Valvola elettronica **40)** Sonda valvola elettronica **41)** Trasduttore **42)** Ricevitore **43)** Valvola termostatica **44)** Elettrovalvola **47)** Lampada (UV) **48)** Teleruttore **49)** Lampade IR

UK

1) Compressor **2)** Condenser **3)** Cover control **4)** Evaporator **5)** Filter **6)** Switch **8)** Terminal board **9)** Motor reducer **10)** Lighting **11)** Power supply unit **12)** Probe **13)** Plug **15)** Thermostat **16)** Condenser fan **17)** Reactor **18)** Starter **19)** Fan **20)** Solenoid valve **21)** Resistor **22)** Transformer **23)** Display **24)** Microswitch **25)** Resistance (discharge) **26)** Humidity controller **27)** Relay **28)** Float **29)** Alarm **30)** Potentiometer **31)** electronic card (LED) **32)** Probe (humidity) **33)** WIFI- Card **34)** Aerial **35)** Electric lock **36)** USB port **37)** Inverter **38)** Controller for the electronic valve **39)** Electronic valve **40)** Electronic valve probe **41)** Transducer **42)** Receiver **43)** Thermostatic valve **47)** Lamp (UV) 48) Remote switch 49) IR lamps

D

1) Kompressor **2)** Verflüssiger **3)** Steuerung Kuppel **4)** Verdampfer **5)** Filter **6)** Schalter **8)** Klemmleiste **9)** Getriebemotor **10)** Beleuchtung **11)** Netzteil **12)** Sensor **13)** Netzsteckdose **15)** Thermostat **16)** Gebläse Verflüssiger **17)** Reaktionsapparat **18)** Starter **19)** Ventilator **20)** Solenoidventil **21)** Widerstand **22)** Transformator **23)** Anzeige **24)** Mikroschalter **25)** Widerstand (Entladung) **26)** Feuchtigkeit Steuerpult **27)** Relais **28)** Schwimmer **29)** Alarm **30)** Potentiometer **31)** Elektronische Karte (LED) **32)** Sonde (Luftfeuchtigkeit) **33)** elektronische Karte (WIFI) **34)** Antenne **35)** Elektroschloss **36)** USB-Port **37)** Wandler **38)** Elektronische Ventilsteuerung **39)** Elektronisches Ventil **40)** Elektronische Ventilsonde **41)** Wandler **42)** Empfänger **43)** Thermostatventil **47)** Lampe (UV) 48) Fernschalter 49) IR-Lampen

E

1) Compresor **2)** Condensador **3)** Mando campana **4)** Evaporador **5)** Filtro **6)** Interruptor **8)** Caja de bornes **9)** Motorreductor **10)** Iluminación **11)** Alimentador **12)** Sonda **13)** Enchufe **15)** Termostato **16)** Ventilador condensador **17)** Reactor **18)** Dispositivo de arranque **19)** Ventilador **20)** Válvula solenoide **21)** Resistencia **22)** Transformador **23)** Monitor **24)** Microinterruptor **25)** Resistencia (descarga) **26)** Regulador de la humedad **27)** Relé **28)** Flotador **29)** Alarma **30)** Potenciómetro **31)** Tarjeta electrónica (LED) **32)** Sonda (humedad) **33)** Tarjeta (WIFI) **34)** Antena **35)** Cerradura eléctrica **36)** Puerto USB **37)** Inversor **38)** Controlador de válvula electrónica **39)** Valvula electronica **40)** Sonda de la válvula electrónica **41)** Transductor **42)** Receptor **43)** Válvula termostática **47)** Lámpara (UV) 48) Telerruptor 49) Lámparas IR

F

1) Compresseur **2)** Condenseur **3)** Commande vitrine bombée **4)** Évaporateur **5)** Filtre **6)** Interrupteur **8)** Bornier **9)** Motoréducteur **10)** Éclairage **11)** Alimentateur **12)** Sonde **13)** Prise de courant **15)** Thermostat **16)** Ventilateur condenseur **17)** Réacteur **18)** Starter **19)** Ventilateur **20)** Soupape solénoïdale **21)** Résistance **22)** Transformateur **23)** Afficher **24)** Microinterrupteur **25)** Résistance (décharge) **26)** Contrôleur d'humidité **27)** Relais **28)** Flotteur **29)** Alarme **30)** Potentiomètre **31)** Conseil (LED) **32)** Sonde (humidité) **33)** Carte (WIFI) **34)** Antenne **35)** Serrure électrique **36)** Port usb **37)** Onduleur **38)** Contrôleur de vanne électronique **39)** Valve électronique **40)** Sonde de la vanne électronique **41)** Transducteur **42)** Récepteur **43)** Vanne thermostatique **47)** Lampe (UV) 48) Télérupteur 49) Lampes IR

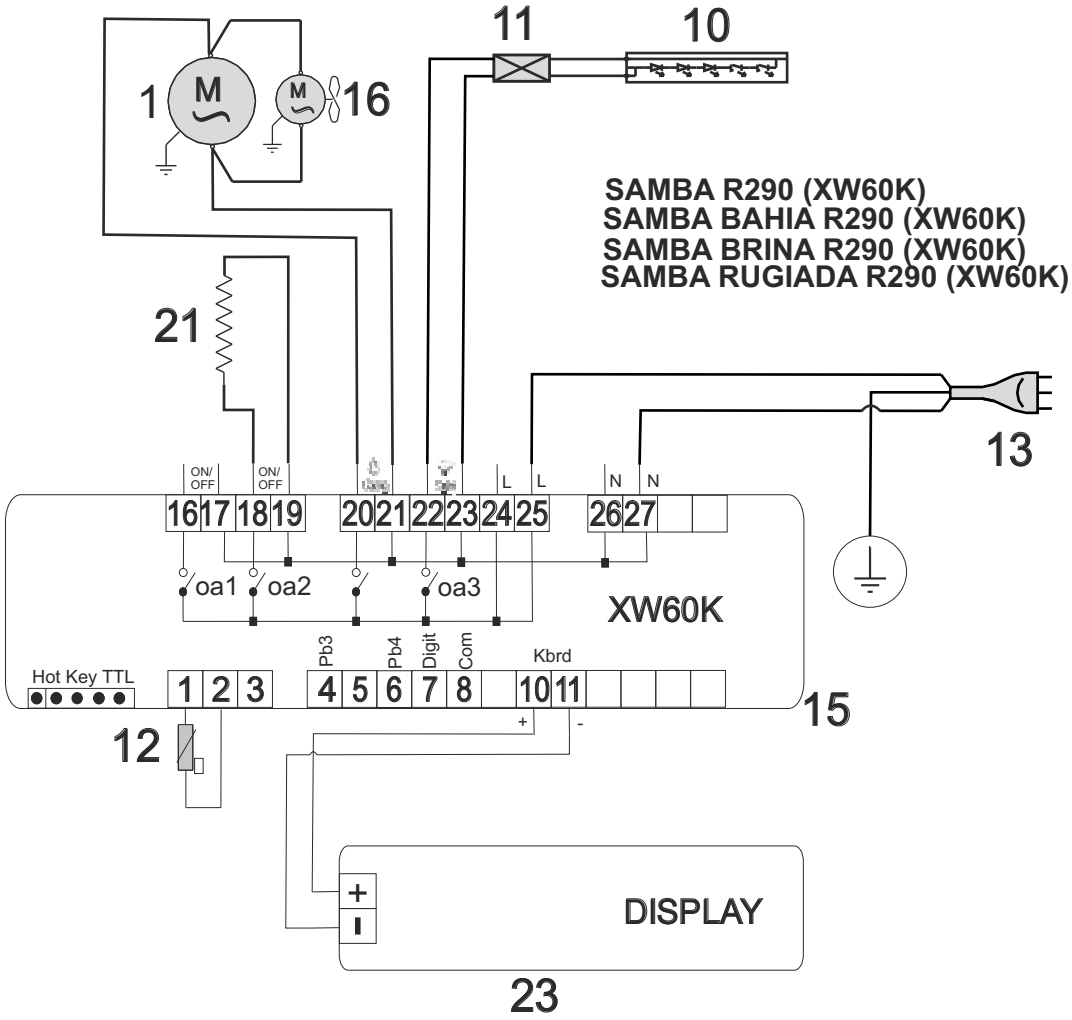
SAMBA R290 (XW60K)
SAMBA BAHIA R290 (XW60K)
SAMBA BRINA R290 (XW60K)
SAMBA RUGIADA R290 (XW60K)
1
16
11
10
21
13
ON/ OFF
ON/ OFF
L
L
N
N
16 17 18 19 20 21 22 23 24 25 26 27
oa1
oa2
oa3
XW60K
Pb3
Pb4
Digit
Com
Kbrd
Hot Key TTL
1 2 3 4 5 6 7 8 10 11
15
12
+
-
DISPLAY
23

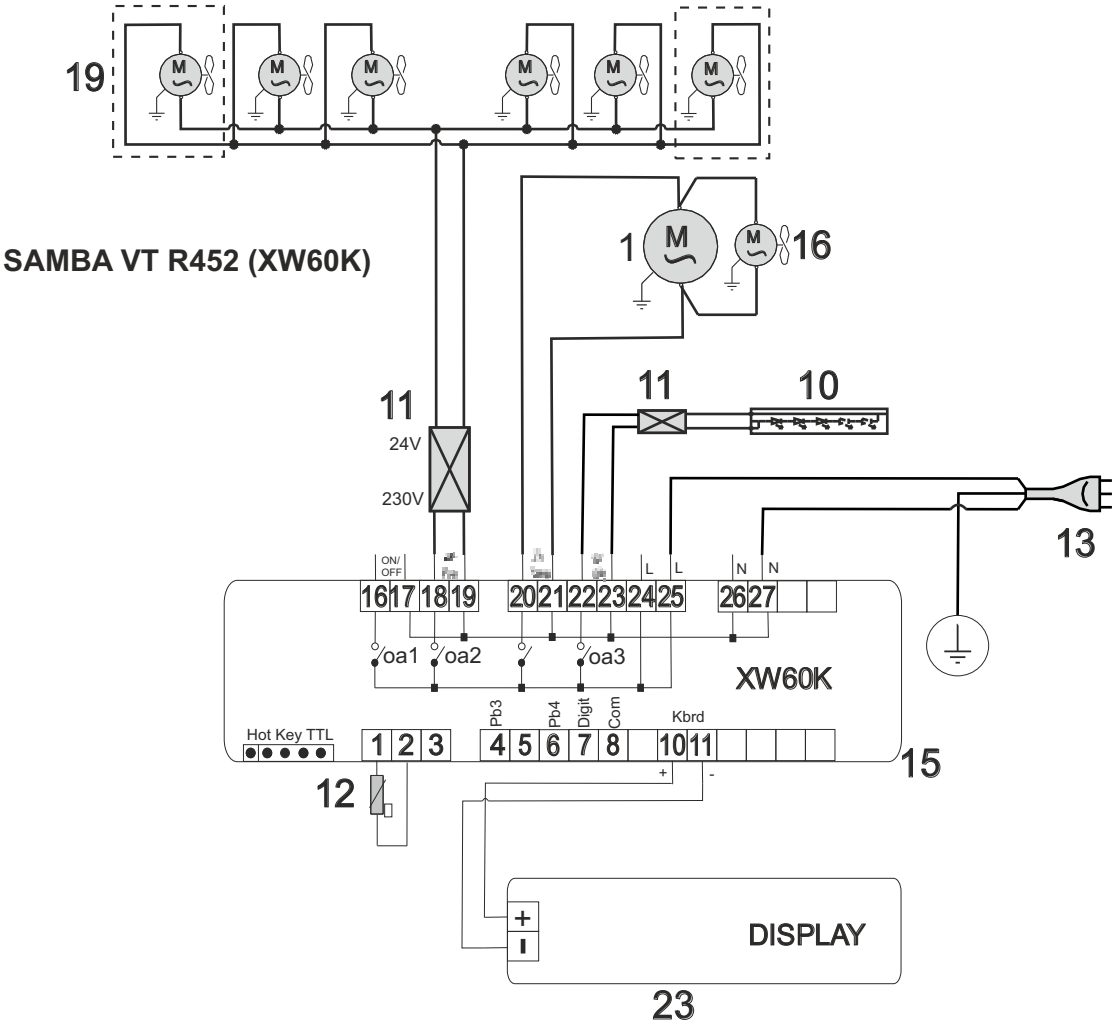
19
SAMBA VT R452 (XW60K)
1
16
11
24V
230V
11
10
13
ON/ OFF
L
L
N
N
16 17 18 19 20 21 22 23 24 25 26 27
oa1
oa2
oa3
XW60K
Pb3
Pb4
Digit
Com
Kbrd
Hot Key TTL
1 2 3 4 5 6 7 8 10 11
15
12
+
-
DISPLAY
23

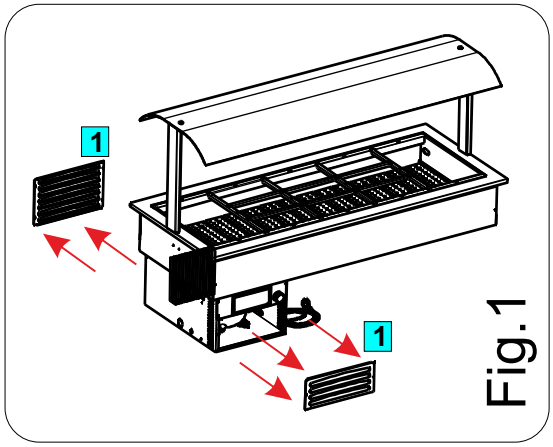

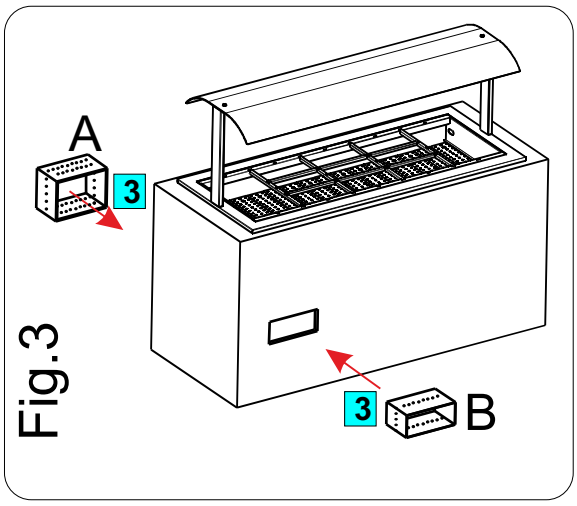

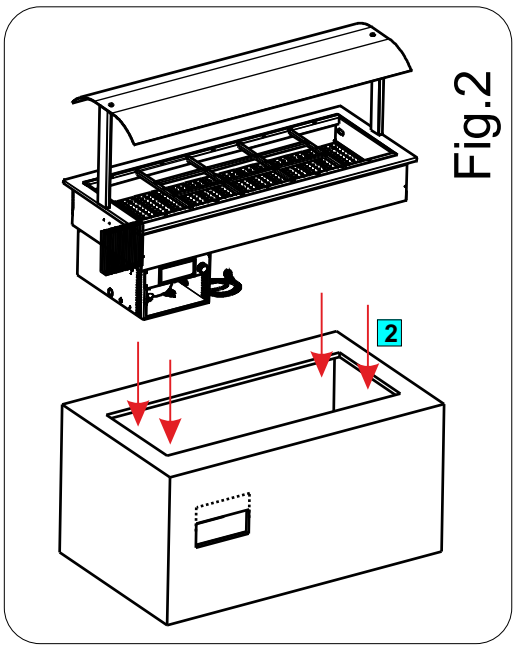

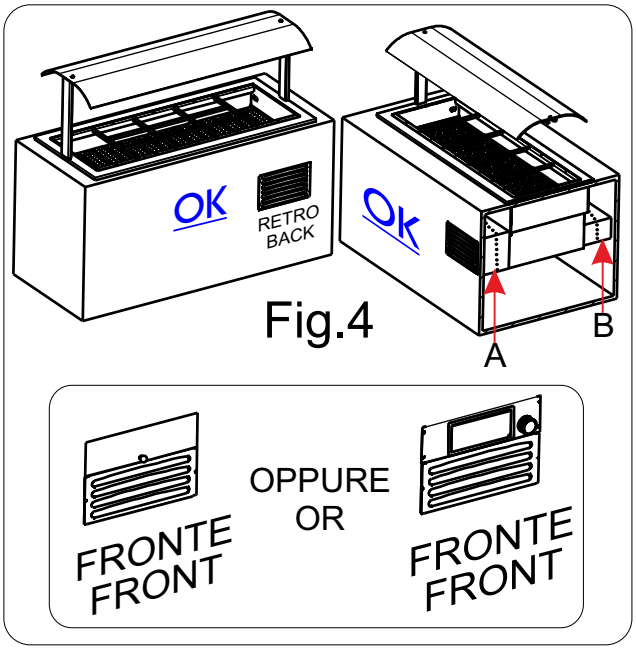

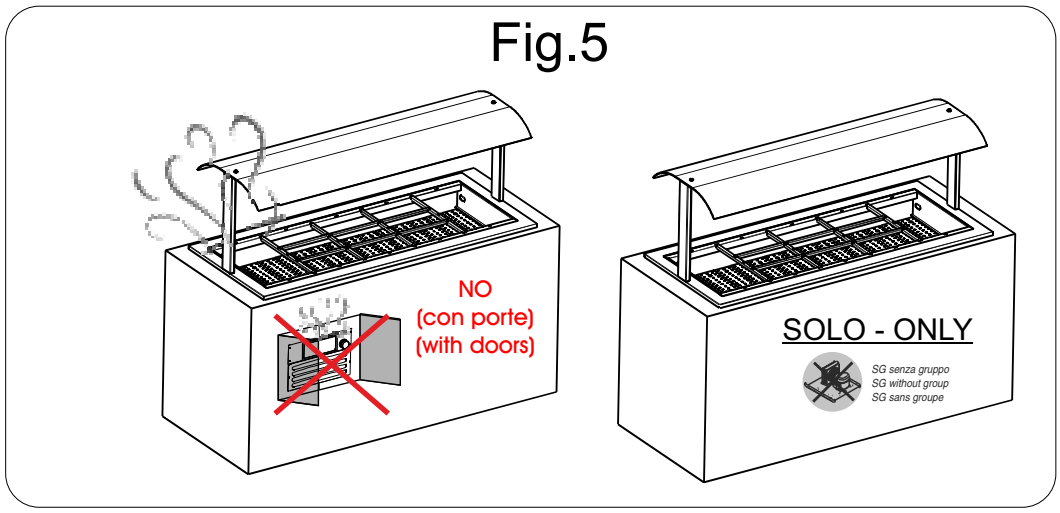

- Se il cavo di alimentazione è danneggiato, deve essere sostituito dal produttore, dal suo centro di assistenza o da personale qualificato per evitare rischi
- If the supply cord is damaged, it must be replaced by the manufacturer, its service agent, or similarly qualified persons in order to avoid a hazard.
- Wenn die Anschlussleitung beschädigt ist, darf sie nur von einem autorisierten Kundendienst ausgewechselt werden, um Gefahr zu vermeiden.
- Si le câble d'alimentation est endommagé, il doit être remplacé par le fabricant, des représentants ou des professionnels agréés afin d'éviter les dangers.
- Si el cable de alimentación está dañado, debe ser reemplazado por el fabricante, por su Centro de servicio o personal calificado. para evitar riesgos

DURANTE L'INCASSO BISOGNA PRESTARE ATTENZIONE AI SEGUENTI PUNTI:
1- TOGLIERE LE GRIGLIE DI PROTEZIONE DEL VANO MOTORE (FIG. 1) CHE ANDRANNO POI INSTALLATE NEL MOBILE “CONTENITORE” PER PERMETTERE L'ENTRATA E L'USCITA DELL'ARIA
2- CREARE DUE CONVOGLIATORI (A) E (B) TRA LA MACCHINA ED IL MOBILE CONTENITORE PER UNA CORRETTA CIRCOLAZIONE DELL’ARIA. VEDI FIGURA 3 E 4
N.B.: QUANDO SI INSTALLANO PIU' MACCHINE DA INCASSO IN UN SOLO MOBILE CONTENITORE, VALUTARE ANCHE I DROP-IN SENZA GRUPPO MOTORE.
“IN QUESTO CASO SUGGERIAMO DI CONSULTARE ANCHE LA DITTA.”

DURING BUILT-IN OPERATION PLEASE PAY ATTENTION TO THE FOLLOWING POINTS:
1 REMOVE THE PROTECTION GRIDS OF THE COMPRESSOR COMPARTMENT (FIG 1) MOUNT THESE GRIDS ON THE STRUCTURE/FURNITURE ON WHICH YOU PUT YOUR DROP-IN INSIDE IN ORDER TO ALLOW THE CORRECT INPUT AND OUTPUT OF THE AIR
2. CREATE TWO CONVEYORS (A) and (B) BETWEEN THE DROP-IN AND THE STRUCTUR / FURNITURE FOR PROPER AIR CIRCULATION. SEE ALSO FIG 3 AND 4.
N.B .: WHEN INSTALLING MORE DROP- IN' IN ONE STRUCTURE/FURNITURE, CONSIDER THE POSSIBILITY TO INSTALL THEM WITHOUT COMPRESSOR
“*IN THIS CASE, PLEASE CONSULT THE COMPANY FOR MORE INFORMATION”.*

WAEHREND DEM EINBAU MUSS MAN UNBEDINGT FOLGENDE PUNKTE FOLGEN:
1- ENTFERNEN SIE DIE LUEFTUNGSGITTER DES MOTORRAUMS (FIG 1) – DIESE WERDEN AUF DER VORBEREITETEN MOEBELEINRICHTUNG/STRUKTUR FUER DEN EINBAU WIEDER MONTIERT DAMIT DER EIN- UND AUSGANG DER LUFT ERMOEGLICHT WIRD.
2- Bauen Sie 2 Konveyors (A) und (B) zwischen der Einbauwanne und der Moebelstruktur fuer eine korrekte Luftzirkulation siehe auch Abbildung 3, 4
WENN MAN MEHRERE EINBAUWANNEN IN EINER MOEBELEINRICHTUNG/STRUKTUR EINBAUT, BETRACHTEN SIE DIE MOEGLICHKEIT EINER EINBAUWANNE OHNE GRUPPE/KOMPRESSOR EINZUBAUEN
“*IN DIESEM FALLE, STELLEN SIE SICH IN KONTAKT MIT DER FIRMA”.*

LORS DE L'ENCASTREMENT IL FAUT FAIRE ATTENTION AUX POINTS SUIVANTS:
1- ENLEVER LES GRILLES DE PROTECTION DU COMPARTIMENT MOTEUR (DESSIN 1) ET LES INSTALLER DANS LE MEUBLE “CONTENEUR” AFIN DE PERMETTRE L'ENTRÉE ET LA SORTIE DE L'AIR
2- CRÉER DEUX CONVOYEURS (A) ET (B) ENTRE LA MACHINE ET LE MEUBLE “CONTENEUR” POUR UNE CIRCULATION CONVENABLE DE L'AIR. VOIR AUSSI DESSIN 3, 4.
ATTENTION:. LORS DE L'INSTALLATION DE PLUSIEURES CUVES À ENCASTRER DANS UN SEUL MEUBLE “CONTENEUR”, CONSIDÉRER AUSSI LA VERSION SANS GROUPE MOTEUR.
“*DANS CE CAS, NOUS CONSEILLONS ÊGALEMENT DE CONSULTER L'USINE."*

(!) Il **non** buon funzionamento della macchina causato da inosservanza di quanto spiegato e/o mostrato in questo manuale, declina ogni tipo di responsabilità.

(!) We decline any responsibility if the bad performance of the equipment is caused by non compliance to what is shown and/or explained in this manual.

(!) Das nicht reibungslose Betrieb des Geraetes, verursacht durch Nichtbeachtung wie in diesem Handbuch dargestellt ist, übernimmt keine Haftung.

(!) Le mauvais fonctionnement de la machine causés par le non-respect comme expliqué et / ou illustrés dans ce manuel, décline toute la responsabilité

(!) Esta compañía declina toda responsabilidad si el mal funcionamiento del equipo es causado por el incumplimiento de lo que se muestra y/o se explica en este manual.

I
UK
D
E
F
NL
P
S
DK
FIN
B
GR
CZ
EE
LV
LT
H
M
PL
SK
SLO

TECFRIGO s.p.a.
42024 Castelnovo di Sotto
(Reggio Emilia) Italy
Via Galileo Galilei, 22
Tel. 0522.683246 / 0522.688443
Fax 0522.682196
Fax Uff. amm. 0522.688444
e-mail: info@tecfrigo.com
http://www.tecfrigo.com

Management System
ISO 9001:2015

www.tuv.com
ID 9105015489