SAMBA

BM - HOT - DRY

INSTALLAZIONE E USO
INSTALLATION AND USE
ZUSAMMENBAU UND BETRIEB
INSTALACIÓN Y USO
INSTALLATION ET MODE D'EMPLOI
INSTALLATIE EN GEBRUIK
INSTALAÇÃO E USO
INSTALLATION OCH BRUK
INSTALLATIONS OG BETJENINGS
ASENNUS JA KÄYTTÖ
INSTALLATIE EN GEBRUIK
ΤΟΠΟΘΕΤΗΣΗ ΚΑΙ ΧΡΗΣΗ
INSTALACE A POUŽITÍ
UZSTĀDĪŠANA UN EKSPLUATĀCIJA
INSTALACIJA IN UPORABA
PAIGALDAMINE JA KASUTAMINE
BEÉPÍTÉS ÉS HASZNÁLAT
INŠTALÁCIA A POUŽITIE
INSTALACJA I UZYTKOWANIE
ISTALLAZJONI U UżU
INSTALIAVIMAS IR NAUDOJIMAS

Italiano I
English UK
Deutsch D
Español E
Français F
Nederlands NL
Português P
Svenska S
Dansk DK
Suomi FIN
Vlaams B
Ellinika GR
Čeština CZ
Esti keel EE
Latviešu valoda LV
Lietuvių kalba LT
Magyar H
Malti M
Polski PL
Slovenčina SK
Slovenščina SLO

MANUTENZIONE
MAINTENANCE
INSTANDHALTUNG
MANTENIMIENTO
ENTRETIEN
ONDERHOUD
MANUTENÇÃO
UNDERHÅLL
VEDLIGEHOLDELSESANVISNING
HUOLTO-OHJEET
ONDERHOUD
ΣΥΝΤΗΡΗΣΗ
ÚDRŽBA
APKOPE
VZDRŽEVANJE
HOOLDUS
KARBANTARTÁS
ÚDRŽBA
KONSERWACJA
MANUTENZJONI
TECHNINIS APTARNAVIMAS

Manuale Originale in ITALIANO

COLD ENGINEERING
TECFRIGO

I
UK
D
E
F
NL
P
S
DK
FIN
B
GR
CZ
EE
LV
LT
H
M
PL
SK
SLO

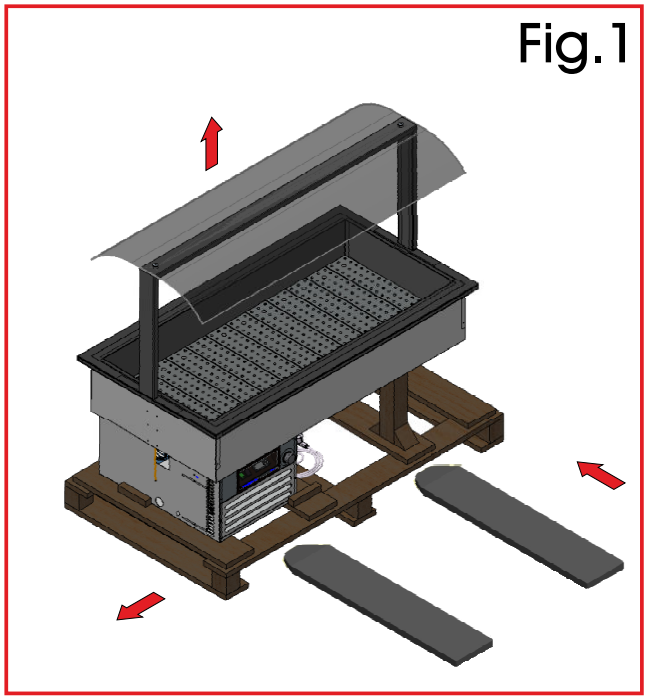

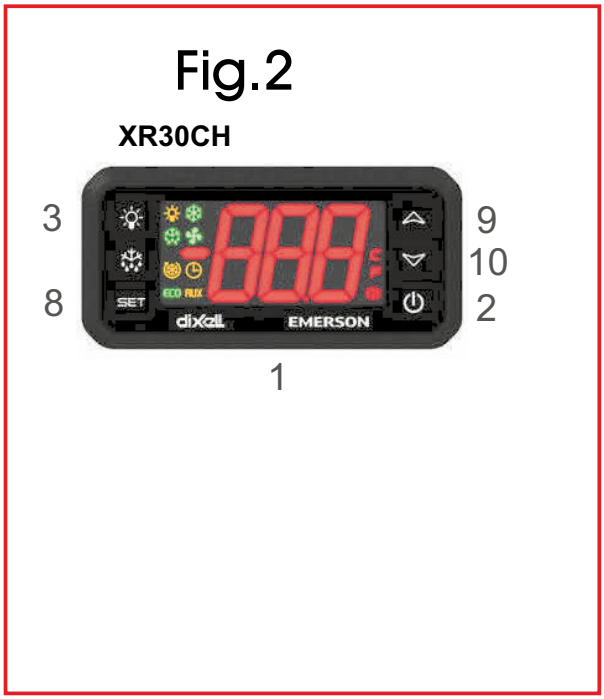

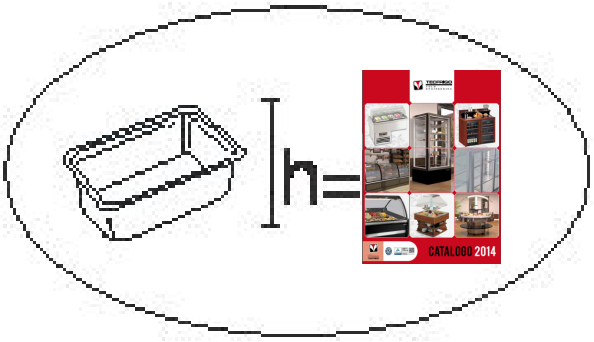

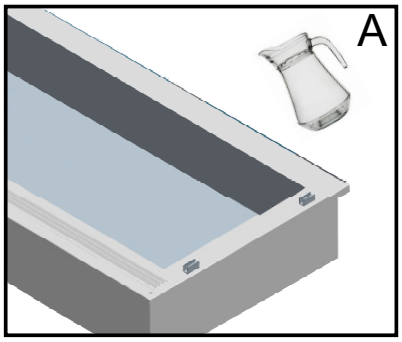

O / OR

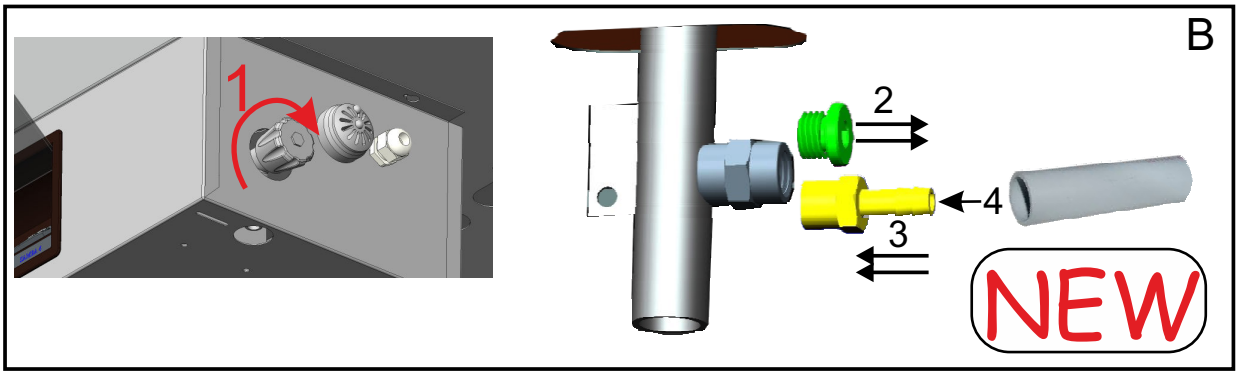

- Se il cavo di alimentazione è danneggiato, deve essere sostituito dal produttore, dal suo centro di assistenza o da personale qualificato per evitare rischi
- If the supply cord is damaged, it must be replaced by the manufacturer, its service agent, or similarly qualified persons in order to avoid a hazard.
- Wenn die Anschlussleitung beschädigt ist, darf sie nur von einem autorisierten Kundendienst ausgewechselt werden, um Gefahr zu vermeiden.
- Si le câble d'alimentation est endommagé, il doit être remplacé par le fabricant, des représentants ou des professionnels agréés afin d'éviter les dangers.
- Si el cable de alimentación está dañado, debe ser reemplazado por el fabricante, por su Centro de servicio o personal calificado. para evitar riesgos

Fig.3

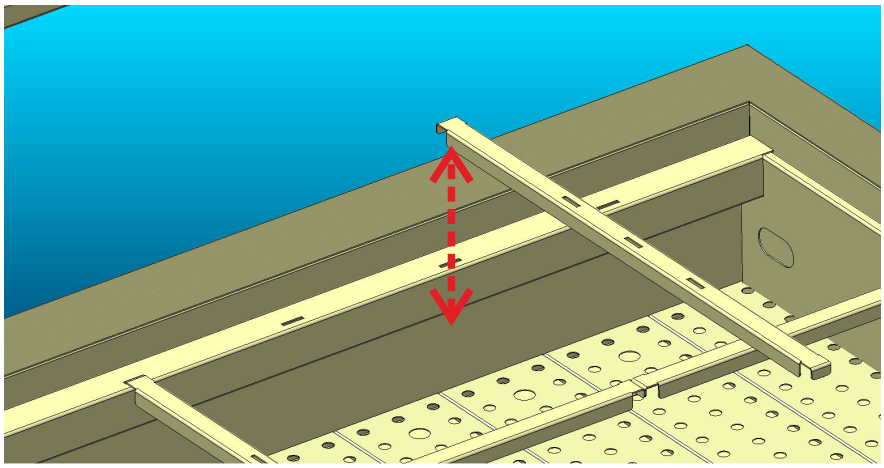

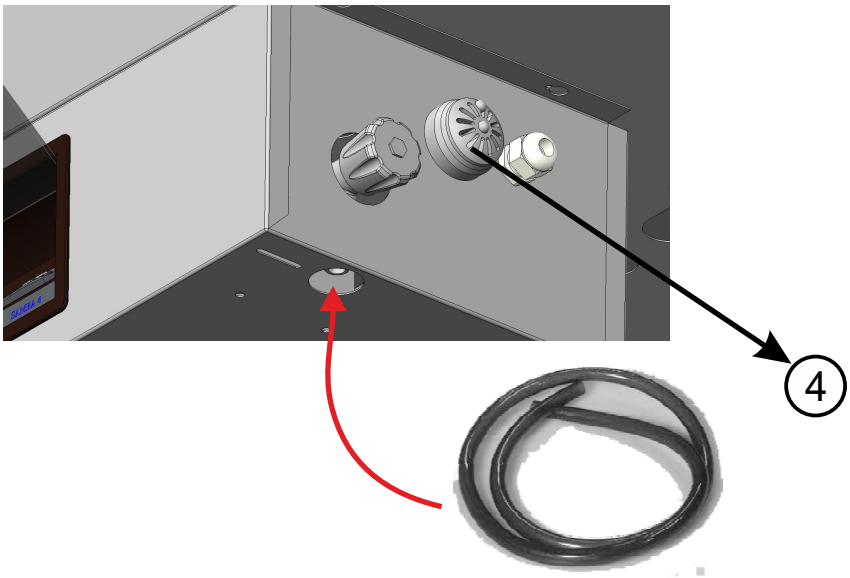

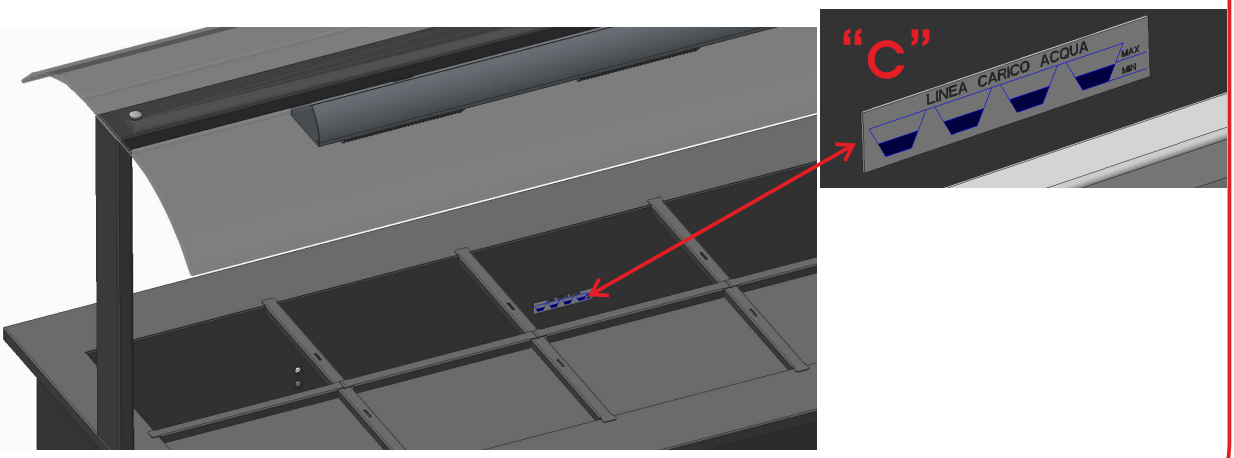

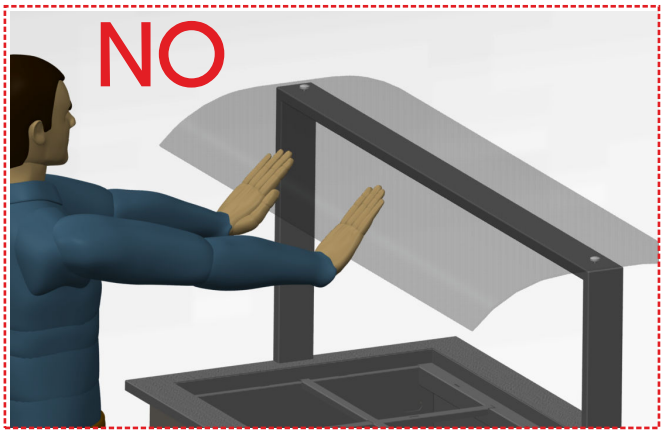

I
UK
D
E
F
NL
P
S
DK
FIN
B
GR
CZ
EE
LV
LT
H
M
PL
SK
SLO

Manuale dell'operatore:

1)Apertura dell'imballaggio
2)Pulizia dei piani inox
3)Pulizia della cupola e dell'esterno
4)Distanziali di sostegno delle vaschette e piano pasticceria
5)Collegamento alla rete elettrica
6)Funzionamento e regolazione
7)Manutenzione ordinaria

Manuale del manutentore (Pag.46):

1)Sostituzione delle lampade
Schema impianto di refrigerazione e schema elettrico

AVVERTENZE

ATTENZIONE: è molto importante che questo libretto istruzioni venga conservato con l'apparecchiatura per consultazioni future, per ragioni di sicurezza.
1. Quest'apparecchiatura deve essere fatta funzionare solo da persone adulte. Non permettere ai bambini di manomettere i comandi o giocare con essa. **2**. E' vietato alterare o comunque modificare le caratteristiche dell'apparecchiatura. **3**. I lavori elettrici necessari per l'installazione dell'apparecchiatura devono essere eseguiti da elettricista qualificato o da persona competente. **4**. Non cercare mai di riparare l'apparecchiatura da soli. Riparazioni effettuate da persone inesperte possono causare danni o gravi disfunzioni. **5**. L'assistenza a questa apparecchiatura deve essere effettuata da un Centro Assistenza Tecnico autorizzato. Usare solo ricambi originali. **6.** L'apparecchiatura non è idonea alla conservazione di derrate diverse da quelle alimentari. **7.** La casa costruttrice declina ogni responsabilità qualora queste norme antinfortunistiche non siano rispettate. La stessa si riserva il diritto di apportare tutte le modifiche migliorative senza alcun preavviso.

I nostri prodotti sono da interni - non installare all'esterno dei locali/negozi.

1. APERTURA DELL'IMBALLAGGIO

1. Tagliare la reggia, sfilare la scatola verso l'alto, schiodare le tavole di legno, prestando attenzione ai chiodi. **2.** Infilare le forche del sollevatore fra apparecchiatura e pallet o cassa (Fig.1), facendo attenzione a non danneggiare il cavo d'alimentazione. **3.** Sollevare l'apparecchiatura. **4.** Eliminare il pallet o cassa. **5.** Posare l'apparecchiatura su un piano livellato orizzontale. **6.** Fare attenzione a non lasciare niente nell'imballo prima di buttarlo. **7.** Separare i materiali dell'imballaggio secondo la composizione in modo da facilitarne lo smaltimento.

2. PULIZIA DEI PIANI INOX

1. Pulire la vasca con spugna morbida e detergenti neutri. **2.** Aprire il rubinetto per smaltire eventuale acqua residua. **3.** Asciugare con un panno morbido. (Fig.3)

3. PULIZIA DELLA CUPOLA E DELL'ESTERNO

1. Evitare prodotti o spugnette abrasive**. 2**. Asciugare con un panno pulito.

4. DISTANZIALI DI SOSTEGNO DELLE VASCHETTE E PIANI PASTICCERIA

1. Togliere la pellicola di protezione dai distanziali. **2**. Sistemare i distanziali nelle apposite feritoie sui bordi della vasca (Fig.3). **3**. Sistemare eventuali distanziali più corti nelle apposite feritoie sui distanziali. ***Diverse composizioni sono disponibili in funzione del formato delle vaschette e della posizione***. **4**. Montare le vaschette sui distanziali predisposti a V.S. piacere. **5.** Per i modelli pasticceria eseguire solo il montaggio dei pianetti inox pasticceria (Fig.3) appoggiandoli ai bordi (le vaschette e i piani inox pasticceria, sono forniti su richiesta).

5. COLLEGAMENTO ALLA RETE ELETTRICA

1. Accertarsi che la tensione e la frequenza della rete corrispondano a quelle indicate sulla targhetta posta sull'apparecchio (Fig.3). **2**. Accertarsi che la presa di alimentazione sia: ***a)*** *Dotata di un conduttore di messa a terra.* ***b)*** *Idonea alla corrente nominale di targa.* ***c)*** *Sia dotata delle protezioni secondo le norme IEC : - Interruttore magnetotermico differenziale (più comunemente salva vita) con In= valore nominale riportato in targa.- Differenziale con sensibilità Id =30 mA*. **3**. Verificare che l'ambiente non sia con pericolo di esplosione (AD). **4**. Il cavo di alimentazione montato sull'apparecchio è: H05 VVF idoneo per ambienti interni. **5**. Inserire la spina (non usare prese triple e riduzioni).

I

6. FUNZIONAMENTO E REGOLAZIONE

L'apparecchiatura è dotata di comandi di regolazione situati in quadretto protetto posto sulla parte posteriore (vedi Fig.2). **1**. **Termostato:** Regola la temperatura dell'apparecchiatura. **2**. **Int. resistenze vasca:** Serve per accendere le resistenze della vasca bagnomaria. **3**. **Int. lampade riscaldanti:** Serve per accendere le lampade riscaldanti. **4**. **Allarme livello acqua:** Indica la necessità di ripristinare il livello iniziale d'acqua nella vasca. Il **Tasto 8** "SET o P" premuto una volta consente di visualizzare la temperatura impostata, che potrà essere modificata agendo sul **Tasto 9** "UP" o sul **Tasto 10** "DOWN"

ATTENZIONE: prima di introdurre la merce controllare che:

1. La spina sia inserita. **2**. L'interruttore resistenze bagnomaria sia inserito, (luce verde accesa). **3**. L'interruttore lampade riscaldanti sia inserito. **4. Livello acqua (c) nella vasca bagnomaria sia nei limiti indicati (vedi Fig. 3). 5**. Rimuovere eventuali ostruzioni davanti al foro galleggiante. **6**. Controllare che la temperatura impostata sia quella desiderata. **7**. Tenere l'apparecchiatura lontana da materiale incendiabile o con pericolo d'esplosione.

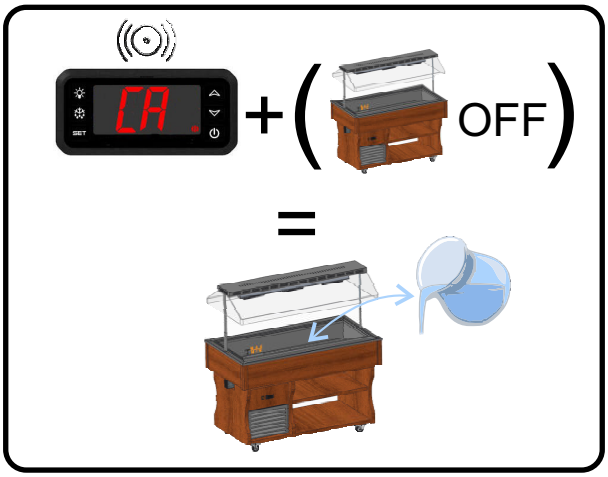

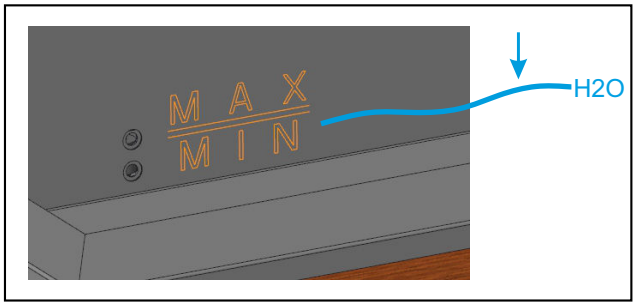

PULIZIA DELLA VASCA BAGNOMARIA

1. Togliere l'alimentazione elettrica, agendo sull'interruttore generale e sfilando la spina dalla presa. **2**. Aprire il rubinetto posto nella parte posteriore della macchina. **3**. Pulire le pareti della vasca con spugna morbida inumidita con acqua o prodotti neutri. **4**. Asciugare tutto con cura usando un panno morbido e pulito. **5**. Chiudere il rubinetto della vasca e ripristinare l'alimentazione elettrica.

7. MANUTENZIONE ORDINARIA

Una volta a settimana: per l'apparecchio che resta in funzionamento continuo
Tutte le sere: per un servizio intermittente giornaliero
1. Togliere l'alimentazione. **2.** Rimuoverere la merce riponendola in luogo adeguatamente refrigerato.
3. Lasciare sbrinare l'evaporatore, sospendendo il funzionamento per un ora circa. **4.** Pulire le pareti e gli accessori con una spugna umida d'acqua e bicarbonato di sodio ed asciugare accuratamente.

Vogliamo ringraziare la Sua preferenza per le nostre apparecchiature, che osservano rigorosamente tutte le direttive e le normative europee applicabili.
Venendo incontro alle Sue aspettative siamo certi di soddisfare le Sue necessità.
Nella parte finale di questo libretto troverà il certificato di garanzia. Le chiediamo di compilarlo in ogni sua parte, ritagliarlo e spedircelo tramite raccomandata.
Grazie
Tecfrigo spa

Operator's guide:

1)Unpacking instructions
2)Cleaning the stainless steel shelf
3)Cleaning the cover and external parts
4)Holders for containers and pastry shelves
5)Connection to the mains
6)Operations and adjustment
7)Routine maintenance

Maintenance manual (Page 46):

1)Replacement of the lamps
Wiring diagram diagram of refrigeration unit

UK

WARNINGS

It is most important that this instruction booklet is kept together with the appliance both for future reference and for reasons of safety.
1. Adults should operate this appliance only. Do not allow children to use the controls or play with it. **2**. It is forbidden to modify in any way the main functions and characteristics of this appliance. **3**. The electrical installation of the appliance should be carried out by a qualified electrician or other competent person. **4**. Never attempt to carry out repairs unassisted. Inexpert repairs can cause serious damage and malfunction. **5**. Assistance has to be provided by an authorized engineer only. Always use original spare parts. **6**. This appliance is not suitable for the storage of basic commodities not including food-stuffs. **7**. The manufacturers of this appliance accept no responsibility for the consequences of misuse in contravention of these safety instructions. It further reserves the right to carry out improvements without prior notice.

Our products are for internal use only – do not install outside restaurants, shops.

1. UNPACKING INSTRUCTIONS

1a. Cut surrounding tape. Remove the cardboard package by sliding it upwards, remove the nails from the wooden crate with care. **2**. Lift the appliance. **3.** Remove the pallet or crate. **4**. Place the appliance on a flat, level surface. **5.** Make sure there is nothing left in the package before disposing of it. **6**. Sort out the packaging materials in order to facilitate disposal. **7**. The appliance can be locked in place by engaging the wheel brakes (see picture 1).

2. CLEANING THE STAINLESS STEEL SHELF

1. Clean the tank using a soft sponge and neutral detergent. **2**.Turn the tap on to eliminate any residual water. **3**. Dry with a soft cloth. (see picture 3)

3. CLEANING THE COVER AND EXTERNAL PARTS

1. Use only a soft damp sponge. **2**. Dry with a clean cloth.

4. HOLDERS FOR CONTAINERS AND PASTRY SHELVES

1. Remove the protection film from the holders. **2**. Place the longer holders in the slots provided on the basin's rims (see picture 3). **3**. Place the shorter holders in the slots provided in the longer holders. Different arrangements are available for different container sizes and positions. **4.** You can now put your containers on the holders**. 5.** For pastry models, you need only place the stainless steel shelves on the rims (containers and stainless steel shelves are available upon demand) (see picture 3).

5. CONNECTION TO THE MAINS

1. Ensure that mains voltage and frequency are the same as those stated on the rating plate (A) attached to the appliance (see picture 3). **2**. Ensure that the supply socket: ***a)*** *is properly earthed;* ***b)*** *fulfils the requirements of the rated current as set out on the rating plate;* ***c)*** *complies with the IEC regulations:- thermal-magnetic switch with In = rated value as stated on the rating plate; - differential with Id sensitivity = 30 mA.* **3**. Ensure that there is no danger of explosion (AD) in the room. **4**. Make sure the environment is suitable for the power supply cable provided. The cable of the appliance is H05 VVF, designed for internal use. **5**. Insert the plug in the socket (do not use three-way adapters and reduction adapters).
N.B.: if the equipment has been transported or stored overturned, let is rest in its correct position for at least 3 hours before hooking it up to the mains.

UK

6. OPERATIONS AND ADJUSTMENT

The appliance features controls situated in a protected panel on the front side. **1. Thermostat:** to adjust the temperature in the appliance. **2. Basin resistor switch:** to switch on the resistors of the bain-marie basin. **3. Heating lamp switch:** to switch on the heating lamps. **4. Water level alarm**, signalling when water must be added. Press button **8 "SET or P"** once to display the temperature set-point, which can be changed by pressing button **9 "UP"** or button **10 "DOWN"** (see figure 2).

CAUTION: Before placing goods ensure that:

1. the plug is connected; **2**. bain-marie resistor switch is on (green light lit up); **3**. heating lamps are on; **4.** water level in the bain-marie basin is within the limits. **5**. Remove any obstructions in front of the float hole. **6.** Check that the set temperature is correct. **7.** Keep the machine away from inflammable material or any danger of explosion (see figure 3).

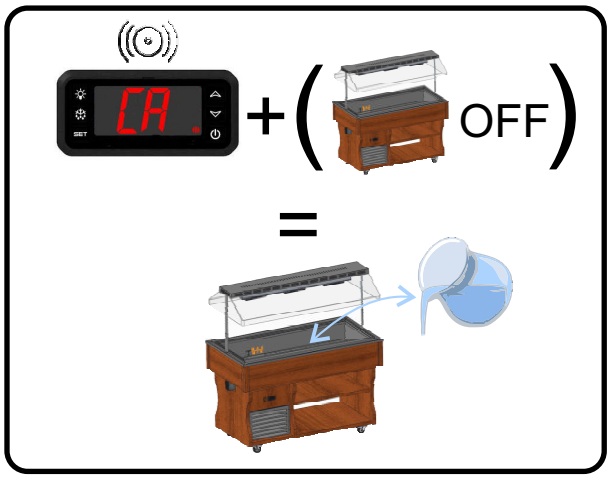

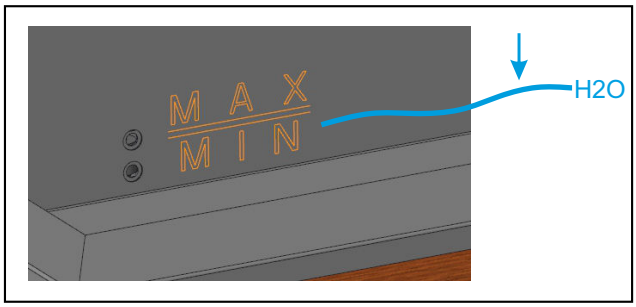

CLEANING OF THE BAIN-MARIE BASIN

1. Turn off the power switch and pull the plug out of its socket. **2**. Open the tap on the rear side of the machine. **3**. Clean the basin walls with a sponge dipped in water and sodium bicarbonate. **4**. Carefully dry each item with a dry, clean cloth. **5**. Turn the tap off and reconnect the appliance to the power supply.

7. ROUTINE MAINTENANCE

Once a week: for equipment in continuos operation
Every evening: for intermittent daily use
1. Disconnect power. **2**. Remove goods and place them in a suitably refrigerated place. **3**. Defrost the evaporator by suspending operations for approximately one hour. **4**. Clean the walls and accessories with a sponge dampened with water and sodium bicarbonate and dry carefully.

Bedienungshandbuch:

1)Verpackungsöffnung.
2)Reinigung der ablage aus rostfreiem stahl
3)Reinigung der kuppel und der aussenflächen.
4)Stützende abstandshalter der schalen und gebäckablagen.
5)Verbindung mit dem stromnetz
6)Betrieb und einregulierung
7)Normalwartung

Wartungshandbuch (S. 46):

1)Austausch der lampen
Elektroschema, kühlanlageschema

D

SICHERHEITSHINWEISE

Wichtig! Aus Sicherheitsgründen muß man die Betriebsanleitung ständig am Einsatzort der Vitrine griffbereit aufbewahren.
1. Arbeiten mit der Maschine dürfen nur von zuverlässigen Erwachsenen durchgeführt werden. Kinder dürfen keinesfalls die Vitrine berühren, in der Nähe der Vitrine spielen oder an den Regelschaltern spielen. **2**. Es dürfen aus Sicherheitsgründen keine Modifikationen an der Vitrine vorgenommen werden. **3**. Arbeiten an elektrischen Teilen für die Montage der Vitrine dürfen nur von einer Elektrofachkraft oder unter Aufsicht von Fachleuten durchgeführt werden. **4**. Die Vitrine niemals selbstständig reparieren. Die durch unqualifiziertes Personal durchgeführten Reparaturen können Schäden und Funktionsstörungen verursachen. **5**. Der technische Kundendienst dieser Vitrine darf nur von einem Vertragshändler - Kundendienstservicestelle durchgeführt werden. Nur Originalersatzteile verwenden! **6**. Das Gerät ist nur für Lebensmittel geeignet! **7**. Eine Haftung und Gewährleistung ist bei Nichtbeachtung dieser Unfallverhütungshinweise ausgeschlossen. Änderungen und Verbesserungen ohne vorherige Benachrictigung vorbehalten.

Unsere Produkte eignen sich für Innenräume – nicht im Aussenbereich von Räumen/Geschäften anbringen.

1. **VERPACKUNGSÖFFNUNG.**
1a. Das Band durchschneiden und den Karton nach oben herausziehen, vorsichtig die Nägel aus den Holzbrettern ziehen. **2**. Gerät anheben. **3.** Palette oder Kiste entfernen. **4**. Gerät auf eine ebene Abstellfläche setzen. **5.** Achten Sie darauf, dass sich nichts mehr in der Verpackung befindet, bevor Sie sie fortwerfen. **6**. Trennen Sie die Verpackung nach Materialien, um die Entsorgung zu erleichtern **7**. Es ist möglich, die Räder des Geräts mit der Bremse zu blockieren (siehe Abb. 1).

2. **REINIGUNG DER ABLAGE AUS ROSTFREIEM STAHL**
1. Das Becken mit einem weichen Schwamm und mit neutralem Reinigungsmittel auswaschen. **2**. Den Hahn aufdrehen, um eventuelle Wasserrückstände auszulassen. **3**. Mit einem weichen Tuch abtrocknen (siehe Abb. 3).

3. **REINIGUNG DER KUPPEL UND DER AUSSENFLÄCHEN.**
1. Benutzen Sie nur einen weichen, befeuchteten Schwamm. **2**. Mit einem sauberen Tuch abtrocknen.

4. **STÜTZENDE ABSTANDSHALTER DER SCHALEN UND GEBÄCKABLAGEN.**
1. Entfernen Sie die Schutzfolie von den Abstandshaltern. **2.** Die längeren Abstandhalter in den dafür vorgesehenen Schlitzen am Wannenrand anbringen(siehe Abb. 3). **3**. Die kürzeren Abstandhalter in den dafür vorgesehenen Schlitzen auf den längeren Abstandshaltern anbringen. Je nach Schalenform und Position sind verschiedene Zusammensetzungen verfügbar. **4**. Befestigen Sie die Schalen nach Belieben auf den dafür vorgesehenen Abstandshaltern. **5**. Für die Konditoreimodelle nur die Montage der Gebäckablage aus rostfreiem Stahl ausführen, indem Sie sie auf den Rändern auflegen (die Schalen und die Gebäckablagen aus rostfreiem Stahl werden auf Anfrage geliefert) (siehe Abb. 3).

5. **VERBINDUNG MIT DEM STROMNETZ**
1. Netzspannung und -frequenz müssen mit den auf dem am Gerät angebrachten Typenschild (A) angegebenen Werten übereinstimmen. **2**. Überprüfen Sie, dass die Steckdose: ***a)*** *Mit einer Erdleitung ausgestattet ist.* ***b)*** *Zu dem auf dem Schild angegebenen Nennstrom passt.* ***c)*** *Mit den von den IEC-Normen vorgesehenen Schutzvorrichtungen ausgerüstet ist: - Differenzial-Thermomagnetschalter (gewöhnlich Schutzschalter genannt) mit In = auf dem Schild angegebenem Nennwert. - Differenzial mit einer Ansprechempfindlichkeit von Id = 30 mA.* **3.** Versichern Sie sich, dass am Aufstellungsort keine Explosionsgefahr besteht (AD). **4**. Das am Gerät angebrachte Speisekabel ist: H05 VVF für Innenräume geeignet. **5**. Stecker in die Steckdose stecken (verwenden Sie keine Dreifachstecker oder Verminderer).
NB: Wenn das Gerät während des Transports oder der Lagerung sich irrtümlicherweise in falscher Stellung befand, lassen sie es mindestens 3 Stunden lang in der richtigen Position ruhen, bevor sie es an das Stromnetz anschließen (siehe Abb. 3).

D

6. BETRIEB UND EINREGULIERUNG
Das Gerät ist mit Einstellsteuerungen ausgestattet, die sich in einem geschützten Kasten auf der Vorderseite befinden. **1. Thermostat:** Reguliert die Temperatur des Geräts. **2. Schalter der Wannenwiderstände:** Zum Einschalten der Widerstände der Wasserbadwanne. **3. Schalter der Aufheizlampen:** Zum Einschalten der Aufheizlampen. **4. Wasserpegelalarm:** Zeigt an, wenn es nötig ist, den ursprünglichen Wasserpegel in der Wanne wieder herzustellen. Das einmalige Drücken der Taste **8 "SET oder P"** ermöglicht das Ablesen der voreingestellten Temperatur, die durch Drücken der Taste **9 "UP"** oder **10 "DOWN"** geändert werden kann. (siehe Abb. 2)

ACHTUNG: Vor dem Einstellen der Waren ist folgendes zu kontrollieren:

1. Der Stecker eingesteckt ist. **2**. Der Schalter der Wasserbadwanne eingeschaltet ist (grünes Licht leuchtet). **3.** Der Schalter der Aufheizlampen eingeschaltet ist. **4**. Der Wasserpegel in der Wasserbadwanne sich innerhalb den angegebenen Grenzen befindet. **5.** Entfernen Sie etwaige Verstopfungen vor dem Loch des Schwimmers. **6**. Kontrollieren Sie, dass die eingestellte Temperatur die von Ihnen gewünschte ist. **7**. Halten Sie das Gerät fern von entzündlichem oder leicht explodierendem Material (siehe Abb. 3).

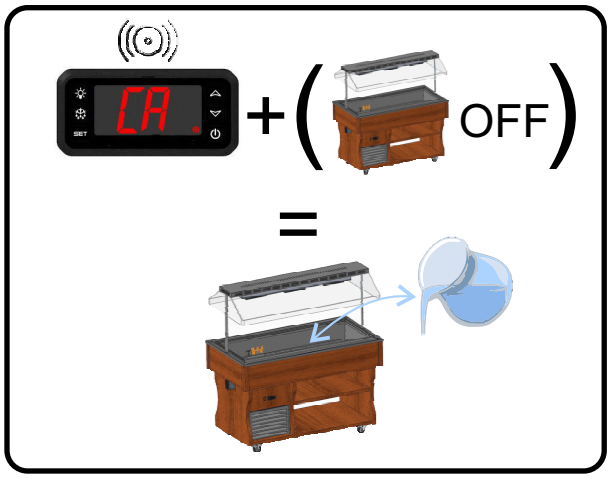

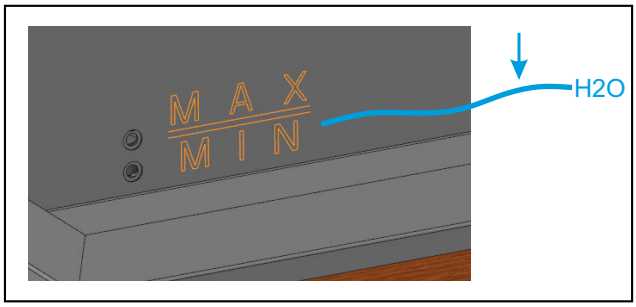

REINIGUNG DER WASSERBADWANNE.
1. Schalten Sie den Strom ab, indem Sie den Hauptschalter betätigen und den Stecker aus der Steckdose ziehen. **2.** Öffnen Sie den Hahn, der sich im hinteren Teil der Maschine befindet. **3.** Reinigen Sie die Wannenwände mit einem weichen, mit Wasser befeuchteten Schwamm und neutralen Reinigungsmitteln. **4.** Trocknen Sie alles sorgfältig mit einem weichen und sauberen Tuch ab.
5. Schließen Sie den Wannenhahn und stellen Sie die Stromversorgung wieder her.

7. NORMALWARTUNG
Einmal pro Woche: Für Geräte, die kontinuierlich in Betrieb stehen.
Jeden Abend: Bei aussetzendem Tagesbetrieb.
1. Versorgung abtrennen. **2.** Waren entnehmen und an einem zweckmäßig gekühlten Ort lagern. **3.** Den Verdampfer abtauen lassen und den Betrieb etwa eine Stunde lang aussetzen. **4.** Die Wände und die Zubehörteile mit einem mit Wasser und Natriumbikarbonat angefeuchteten Schwamm reinigen und sorgfältig abtrocknen.

Manual del usuario:

1)Apertura del embalaje
2)Limpieza del plano de acero inoxidable
3)Limpieza de la campana y del exterior
4)Distanciadores de soporte de las cubetas y planos de pastelería
5)Conexión a la red eléctrica
6)Funcionamiento y regulación
7)Mantenimiento ordinario

Manual de mantenimiento (Pág.46):

1)Sustitución de las lámparas
Esquemas eléctrico, esquema equipo refrigeración

E

OBSERVACIONES

Es muy importante conservar el presente manual de instrucciones junto con el aparato para futuras consultas, por razones de seguridad.
1. Este aparato tiene que ser puesto en funcionamiento sólo por personas adultas. No hay que permitir a los niños la manipulación de los mandos y controles como tampoco que jueguen con el producto. **2**. Es prohibido alterar o modificar en cualquier manera las características del aparato. **3**. Los trabajos eléctricos necesarios para la instalación del aparato tienen que ser realizados por un electricista calificado o por una persona competente. **4**. No tratar de reparar el aparato solos. Las reparaciones efectuadas por personas inexpertas pueden causar daños o graves disfunciones. **5**. La asistencia al presente aparato tiene que ser efectuada por un Centro de Asistencia Técnica autorizado. Usar solamente piezas de recambio originales. **6**. El aparato es apto para la conservación de productos alimenticios solamente. **7**. La casa fabricante declina toda responsabilidad en el caso de que estas normas contra accidentes no fueran respetadas. Además se reserva el derecho de aportar modificaciones por mejorías técnicas sin ningún preaviso.

Nuestros productos son para el interior, non instalarlos en el exterior de los locales/tiendas.

1. APERTURA DEL EMBALAJE

1a. Cortar la cinta, sacar la caja hacia arriba, desclavar las tablas de madera, teniendo cuidado con los clavos. **2**. Elevar el equipo. **3**. Eliminar la paleta o caja. **4**. Colocar el equipo en un plano horizontal nivelado. **5**. Antes de desechar el embalaje verificar si quedó algo adentro. **6**. Separar los materiales del embalaje según la composición para facilitar su eliminación. **7**. Es posible bloquear el equipo con el freno de las ruedas (Véase figura 1).

2. LIMPIEZA DEL PLANO DE ACERO INOXIDABLE

1. Limpiar la bandeja con una esponja delicada y detergentes neutros. **2**. Abrir la llave para eliminar la posible agua residual. **3**. Secar con un paño delicado. (Véase figura 3).

3. LIMPIEZA DE LA CAMPANA Y DEL EXTERIOR

1. Usar solamente una esponja blanda humedecida. **2**. Secar con un paño limpio.

4. DISTANCIADORES DE SOPORTE DE LAS CUBETAS Y PLANOS DE PASTELERÍA

1. Quitar la película de protección de los distanciadores. **2**. Colocar los distanciadores más largos sobre los bordes de la cuba (Véase figura 3). **3**. Colocar los distanciadores más cortos en las ranuras correspondientes sobre los distanciadores largos. Existen distintas combinaciones en función del formato de las cubetas y la posición. **4**. Por ultimo colocar las cubetas en los distanciadores correspondientes, come se desee. **5**. En los modelos de pastelería, efectuar sólo el montaje de los planos de acero inoxidable de pastelería apoyándolos en los bordes (las cubetas y los planos de acero inoxidable para pastelería se suministran bajo pedido) (Véase figura 3).

5. CONEXIÓN A LA RED ELÉCTRICA

1. Fijarse bien que la tensión y la frecuencia de la red correspondan a las indicadas en la placa (A) colocada en el aparato. **2**. Fijarse bien que la toma de alimentación: ***a)*** *Tenga un conductor de protección de tierra.* ***b)*** *Sea apta para la corriente nominal (In) especificada en la placa.* ***c)*** *Tenga protecciones según las normas IEC: Interruptor* magnetotérmico diferencial con In = valor nominal indicado en la placa con sensibilidad Id = 30 mA. **3**. Verificar que el ambiente no presente peligros de explosión (AD). **4**. El cable de alimentación montado en el equipo es “H05 VVF”, idóneo para ambientes interiores. **5**. Introducir el enchufe (no utilizar ni clavijas triples ni reducciones). **NOTA:** Si durante el transporte o el almacenamiento el equipo ha estado en una posición errónea es necesario dejarlo descansar por lo menos tres horas en la posición correcta antes de conectarlo a la alimentación eléctrica (Véase figura 3).

E

6. FUNCIONAMIENTO Y REGULACIÓ

El equipo consta de mandos de regulación situados en el cuadrante protegido situado en la parte delantera. **1. Termostato:** Regula la temperatura del equipo. **2. Int. resistencias de la cuba:** Sirve para encender las resistencias de la cuba de baño María. **3. Int. lámparas de calentamiento**: Sirve para encender las lámparas de calentamiento. **4. Alarma del nivel del agua:** Indica la necesidad de restaurar el nivel inicial del agua en la cuba. Si se pulsa la tecla **8 "SET o P"** (una vez) se visualizará la temperatura programada, que podrá modificarse con las teclas **9 "UP"** y **10 "DOWN"** (Véase figura 2)

¡ATENCIÓN!, antes de introducir los alimentos hay que verificar que:

1. El enchufe esté conectado. **2**. El interruptor de las resistencias de la cuba de baño María esté accionado (luz verde encendida). **3.** El interruptor de las lámparas de calentamiento esté conectado. **4**. El nivel del agua en la cuba de baño María se encuentre dentro de los límites indicados. **5**. El orificio del flotador no esté obstruido. **6**. La temperatura programada sea la deseada. **7**. No haya cerca del equipo material inflamable o explosivo. (Véase figura 3)

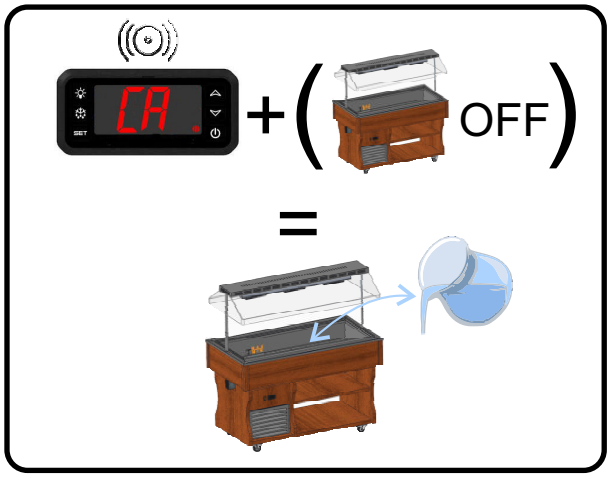

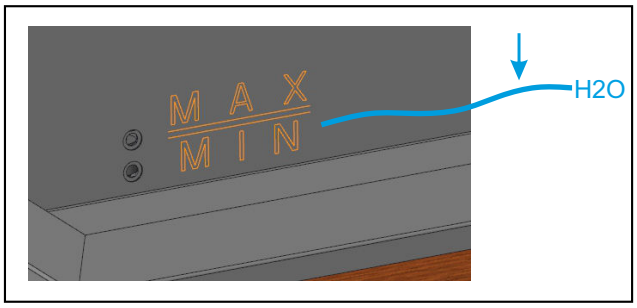

LIMPIEZA DE LA CUBA BAÑO MARÍA

1. Desconectar la alimentación eléctrica, apagando el interruptor general y quitando el enchufe de la toma. **2**. Abrir el grifo situado en la parte posterior de la máquina. **3**. Limpiar la cuba con una esponja blanda humedecida con agua o productos neutros. **4**. Secar todo con cuidado con un paño suave y limpio. **5**. Cerrar el grifo de la cuba y reconectar la alimentación eléctrica.

7. MANTENIMIENTO ORDINARIO

Una vez por semana: para un aparato que funcione de manera continua
Todas las tardes: si el funcionamiento es diario pero intermitente
1. Desconectar de la alimentación eléctrica. **2**. Sacar todos los alimentos colocándolos en un lugar convenientemente refrigerado. **3**. Dejar que se descongele el evaporador suspendiendo el funcionamiento durante más o menos una hora. **4.** Limpiar las paredes y los accesorios con una esponja humedecida en una solución de agua y bicarbonato de sodio. Secar cuidadosamente.

Guide de l'opérateur:

1)Déballage
2)Nettoyage des plans en inox
3)Nettoyage de la vitrine bombée et nettoyage externe
4)Entretoises de soutien des cuves et des tablettes pour pâtisserie
5)Branchement au réseau électrique
6)Fonctionnement et reglage
7)Entretien courant

Manuel du préposé à l'entretien (Pag.46):

1)Remplacement des lampes
Schema electrique, schema installation de refrigeration

F

AVERTISSEMENTS

Il est très important que ce manuel de mode d'emploi soit bien rangé pour de futures consultations mais aussi pour des raisons de sécurité.
1. Seuls des adultes devront faire fonctionner cet appareil. Ne pas laisser des enfants toucher les commandes ou jouer avec l'appareil. **2**. Il est interdit d'altérer ou de modifier les caractéristiques de l'appareil. **3**. Les travaux électriques nécessaires pour l'installation de l'appareillage doivent être exécutés par un électricien qualifié ou par une personne compétente. **4**. Ne jamais essayer de réparer l'appareil tout seuls. Des réparations effectuées par des personnes inexpérimentées peuvent provoquer de graves dommages. **5**. L'assistance à cet appareil doit être effectué par un Centre de Service Après-Vente autorisé. Utiliser seulement des pièces de rechange originales. **6**. L'appareillage n'est pas adapté pour la conservation de denrées non alimentaires. **7**. Le Constructeur décline toute responsabilité au cas où les normes en faveur de la prévention des accidents de travail, n'étaient pas respectées. En outre, il se réserve le droit d'apporter toutes les modifications qu'il jugera utiles, sans aucun préavis.

Nos produits sont conçus pour utilisation à l'intérieur: ne pas installer à l'extérieur des locaux / magasins.

1. DÉBALLAGE

1a. Enlever les bandes qui cerclent l'emballage et dégager le carton vers le haut, déclouer les planches de bois en faisant attention aux clous. **2**. Soulever la vitrine. **3**. Éliminer la palette ou la caisse. **4**. Poser la vitrine sur un sol nivelé horizontal. **5**. S'assurer de n'avoir rien laissé dans l'emballage avant de le jeter. **6**. Séparer les matières de l'emballage selon leur composition, afin d'en faciliter l'élimination. **7**. Il est possible de bloquer l'appareil en agissant sur les roues avec frein (voir illustration 1).

2. NETTOYAGE DES PLANS EN INOX

1. Nettoyer la cuve avec une éponge douce et des détergents neutres. **2.** Ouvrir le robinet pour faire couler l'éventuelle eau restante. **3**. Essuyer avec un linge doux. (voir illustration 3).

3. NETTOYAGE DE LA VITRINE BOMBÉE ET NETTOYAGE EXTERNE

1. Utiliser seulement une éponge douce humidifiée. **2**. Essuyer à l'aide d'un chiffon propre.

4. ENTRETOISES DE SOUTIEN DES CUVES ET DES TABLETTES POUR PÂTISSERIE

1. Retirer la pellicule de protection qui recouvre les entretoises. **2**. Positionner les entretoises les plus longues dans les fentes prévues à cet effet sur les bords de la cuve (voir illustration 3). **3**. Positionner les entretoises les plus courtes dans les fentes prévues à cet effet sur les entretoises longues. Différentes compositions sont disponibles en fonction du format des cuves et de la disposition. **4**. Monter enfin les cuvettes sur les entretoises positionnées au choix. **5**. Pour les modèles « pâtisserie », ne monter que les tablettes inox pour pâtisserie en les posant sur les bords (les cuvettes et les tablettes inox pour pâtisserie sont fournies sur demande) (voir illustration 3).

5. BRANCHEMENT AU RÉSEAU ÉLECTRIQUE

1. S'assurer que la tension et la fréquence du réseau correspondent à celles qui figurent sur la plaquette (A) située sur l'appareil. **2.** S'assurer que la prise d'alimentation est : ***a)*** *dotée d'un conducteur de mise à la terre ;* ***b)*** *adaptée au courant nominal spécifié sur la plaquette ;* ***c)*** *dotée des protections conformément aux normes IEC : - Interrupteur magnétothermique différentiel (plus communément disjoncteur) avec In = valeur nominale indiquée sur la plaquette. - Différentiel avec sensibilité Id = 30 mA.* **3**. S'assurer qu'il n'y a aucun danger d'explosion (AD) dans le local. **4**. S'assurer que le câble d'alimentation monté sur l'appareil est : H05 VVF, câble prévu pour des usages internes. **5**. Introduire la fiche dans la prise (ne pas utiliser de prises triples ni d'adaptateurs). **N.B. :** en cas de positionnement incorrect, dans le mauvais sens, de la vitrine réfrigérée durant le transport ou le stockage, la laisser reposer au moins 3 heures dans une position correcte avant de la mettre sous tension (voir illustration 3).

F

6. FONCTIONNEMENT ET REGLAGE

La vitrine est dotée de commandes de réglage situées sur un panneau avant protégé. **1. Thermostat :** il régle la température de l'appareil. **2. Int. résistances cuve** : il sert à allumer les résistances de la cuve bain-marie. **3. Int. lampes chauffantes :** il sert à allumer les lampes chauffantes. **4. Alarme niveau eau :** elle indique la nécessité de remettre à niveau l'eau dans la cuve. Appuyer sur la Touche **8 « SET ou P »** pour visualiser la température programmée qu'il sera possible de modifier à l'aide de la Touche **9 « UP »** ou de la Touche **10 « DOWN »** (voir illustration 2)

ATTENTION : avant d'introduire la marchandise contrôler que :

1. La fiche est branchée. **2.** L'interrupteur des résistances de la cuve bain-marie est activé (voyant vert allumé). **3.** L'interrupteur des lampes chauffantes est activé. **4**. Le niveau de l'eau dans la cuve bain-marie correspond aux limites indiquées. **5**. Aucun obstacle ne se trouve devant le trou du flotteur. **6**. La température configurée est correcte. **7**. L'équipement est situé à l'abri de tout matériau pouvant provoquer des incendies ou des explosions (voir illustration 3).

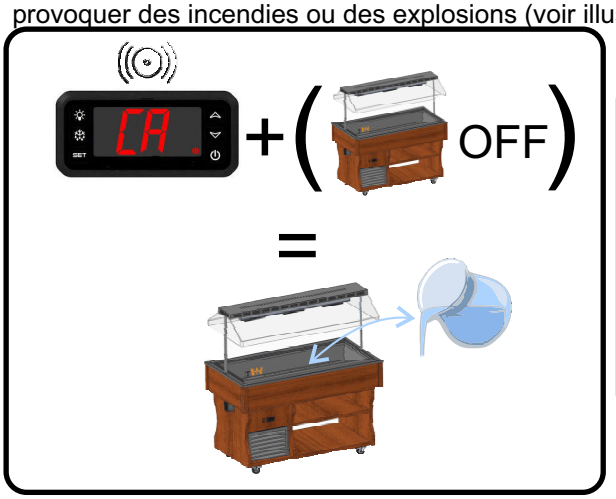

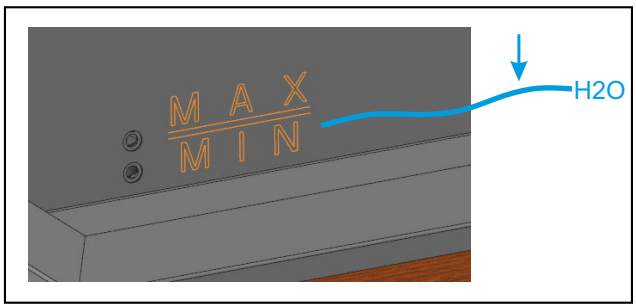

NETTOYAGE DE LA CUVE BAIN-MARIE

1. Couper la tension électrique en agissant sur l'interrupteur général et en détachant ensuite la fiche de sa prise. **2**. Ouvrir le robinet positionné sur la partie postérieure de la machine. **3**. Nettoyer les parois de la cuve avec une éponge douce et humide et des produits neutres. **4.** Essuyer chaque élément avec soin à l'aide d'un chiffon doux et propre. **5**. Fermer le robinet de la cuve et rebrancher l'appareil.

7. ENTRETIEN COURANT

Une fois par semaine : pour l'appareil qui reste en fonctionnement continu
Tous les soirs : pour un service intermittent journalier
1. Couper l'alimentation. **2.** Déplacer la marchandise et la mettre dans un lieu convenablement réfrigéré
3. Laisser dégivrer l'évaporateur, en interrompant le fonctionnement pendant une heure environ.
4. Nettoyer les parois et les accessoires avec une éponge mouillée d'eau et de bicarbonate de sodium et essuyer soigneusement.

Bedieningshandleiding:

1)Uitpakinstructies
2)Het reinigen van de roestvrij stalen plaat
3)Het reinigen van de koepel en van de buitenkant
4)Dragers van de bakken en de platen voor de uitstalling van banketbakkerijproducten
5)Aansluiting op het elektriciteitsnet
6)Werking en instelling
7)Gewoon onderhoud

Onderhoudshandleiding (Blz. 46)

1)Vervanging van de lampen
Elektrisch schema, Schema van de koeleenheid

NL

WAARSCHUWINGEN

It is most important that this instruction booklet is kept together with the appliance both for future reference and for reasons of safety.
1. Dit apparaat mag alleen door volwassenen bediend worden. Laat niet toe dat kinderen met dit produkt spelen of aan de bedieningsknoppen komen. **2**. Pogingen om de hoofdfuncties of karakteristiek van dit apparaat te veranderen of aan te passen in welke vorm dan ook kunnen gevaarlijk zijn. **3**. De aansluiting van de elektriciteit moet uitgevoerd worden door gekwalificeerde electriciens of ander bevoegd personeel. **4.** Probeer nooit zelf reparaties uit te voeren. Door onvakkundige reparaties kunnen grote schade en storingen veroorzaakt worden. **5**. Voor technische hulpverlening moet men zich wenden tot een bevoegde service dienst. Bij het vervangen van onderdelen alleen originele onderdelen gebruiken. **6**. Deze apparatuur is alleen geschikt voor de opslag van levensmiddelen. **7**. De fabrikant van deze apparatuur is niet verantwoordelijk voor de gevolgen van misbruik of handelingen in strijd met deze veiligheidsinstrukties. Bovendien behoudt zij het recht verbeteringswerkzaamheden uit te voeren zonder er melding van te maken.

Onze producten zijn bedoeld voor binnengebruik – installeer ze niet buiten vertrekken/winkels.

1. UITPAKINSTRUCTIES

1a. Snijd omliggend tape door. Verwijder de kartonnen verpakking door deze naar boven te schuiven, haal de spijkers voorzichtig uit het hout. **2.** Til het apparaat op. **3**. Verwijder de pallet of kist. **4**. Plaats het apparaat op een vlakke horizontale bodem. **5**. Controleer dat de verpakking helemaal leeg is, alvorens deze weg te gooien**. 6**. Scheid de verschillende materialen van de verpakking om het verwerken ervan te vergemakkelijken. **7.** Het apparaat kan geblokkeerd worden met behulp van de wieltjes met rem (zie Fig. 1).

2. HET REINIGEN VAN DE ROESTVRIJ STALEN PLAAT

1. Reinig de kuip met een zachte spons en neutrale schoonmaakmiddelen. **2**. Open de kraan om eventueel restwater af te voeren. **3**. Droog de kuip met een zachte doek. (zie Fig. 3).

3. HET REINIGEN VAN DE KOEPEL EN VAN DE BUITENKANT

1. Gebruik slechts een zachte vochtige spons. **2.** Droog het geheel met een schone doek af.

4. DRAGERS VAN DE BAKKEN EN DE PLATEN VOOR DE UITSTALLING VAN BANKETBAKKERIJPRODUCTEN

1. Verwijder het beschermfolie van de dragers. **2**. Bevestig de langste dragers in de smalle openingen aan de randen van de bak (zie Fig. 3). **3**. Bevestig de kortste dragers in de smalle openingen van de lange afstandstukken .Er zijn verschillende composities mogelijk, afhankelijk van het formaat en de plaats van de bakken. **4**. Bevestig de bakken tenslotte op de dragers die u naar wens geschikt hebt. **5.** Voor de banketmodellen: monteer uitsluitend de roestvrijstalen platen voor de uitstalling van de banketbakkerijproducten, door deze op de randen te plaatsen (de koelbakken en roestvrij stalen platen worden op aanvraag geleverd) (zie Fig. 3).

5. AANSLUITING OP HET ELEKTRICITEITSNET

1. Voordat u het apparaat aansluit, controleren of de netspanning en de frequentie overeenkomen met die, die aangegeven staan op het typeplaatje (A), dat zich op het apparaat bevindt. **2.** Controleer of het stopcontact de volgende technische eigenschappen heeft: **a)** *Voorzien van aardleiding.* **b)** *Geschikt voor de nominale netspanning, zoals aangegeven op het typeplaatje.* **c)** *Voorzien van de beschermingen, zoals voorgeschreven in de IEC normen: - Contactverbreker (beter bekend als aardlekschakelaar) met In = nominale waarde, zoals vermeld op het plaatje met de technische gegevens.- Aardlekschakelaar met Id gevoeligheid = 30mA.* **3.** Controleer of er in de ruimte van installatie geen gevaar voor explosie bestaat (AD). **4**. De voedingskabel die op het toestel aangesloten is, is: H05 VVF geschikt voor gebruik binnenshuis. **5.** Steek de stekker in het stopcontact (gebruik geen driewegstekkers en verloopstekkers) (zie Fig. 3).

NL

6. WERKING EN INSTELLING

De bedieningsknoppen van het apparaat zijn te vinden aan de voorkant op een afgeschermd paneel. **1. Thermostaat:** Deze regelt de temperatuur van het apparaat. **2. Schakelaar verwarmingselementen bak:** deze dient om de verwarmingselementen van de bain-marie bak in te schakelen. **3. Schakelaar verwarmingslampen:** deze dient om de verwarmende lampen in te schakelen. **4. Alarm waterpeil:** deze geeft aan dat het beginpeil van het water in de bak hersteld dient te worden. Wanneer u éénmaal op toets **8 "SET of P"** drukt, wordt de ingestelde temperatuur weergegeven, die gewijzigd kan worden door op toets **9 "UP"** of toets **10 "DOWN"** te drukken (zie Fig. 2)

LET OP: controleer het volgende voordat u de waren in het apparaat zet:

1. De stekker in het stopcontact zit. **2**. De schakelaar van de bain-marie verwarmingselementen ingeschakeld is (groen lampje brandt). **3**. De schakelaar van de verwarmende lampen ingeschakeld is. **4**. Het waterpeil in de bain-marie bak binnen het aangegeven niveau staat. **5**. Verwijder eventuele verstoppingen voor de opening van de vlotter. **6**. Controleer of de ingestelde temperatuur de gewenste is. **7**. Houd het apparaat verwijderd van ontvlambaar materiaal of met ontploffingsgevaar. (zie Fig. 3)

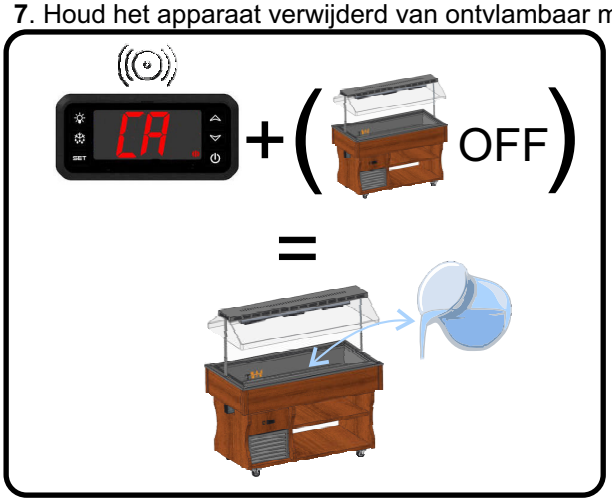

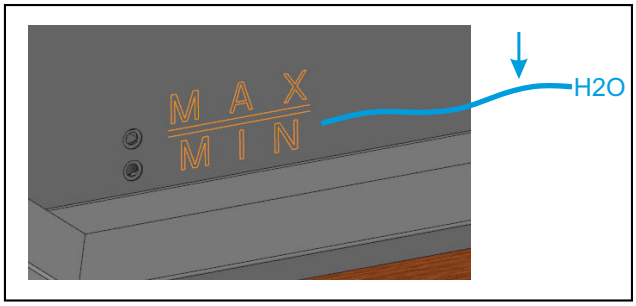

HET REINIGEN VAN DE BAIN-MARIE BAK

1. Sluit de elektriciteitstoevoer af door de algemene schakelaar in te drukken en de stekker uit het stopcontact te halen. **2**. Open het kraantje, dat zich aan de achterkant van de machine bevindt. **3.** Reinig de wanden van de bak met een zachte, vochtige spons met water of neutrale schoonmaakmiddelen. **4.** Droog alles zorgvuldig af met een schone en zachte doek. **5**. Draai het afvoerkraantje van de bak dicht en herstel de elektriciteitstoevoer.

7. GEWOON ONDERHOUD

Wekelijks: bij continu bedrijf
Iedere avond: bij dagelijks intermitterend bedrijf
1. Sluit de voedingsspanning af. **2**.Verwijder de waren en zet ze in een goed gekoelde ruimte. **3.** Laat de verdamper ontdooien door de werking ongeveer een uur te onderbreken. **4.** Reinig de wanden en de accessoires met een met water en zuiveringszout bevochtigde spons en droog ze zorgvuldig.

Manual do operado:

1)Abertura da embalagem
2)Limpeza do plano inox
3)Limpeza da cúpula e da parte externa
4)Distanciadores de suporte das bandejas e planos para pastelaria
5)Ligação à rede eléctrica
6)Funcionamento e regulação
7)Manutenção ordinária

Manual do ténico de manutenção (Pág.46):

1)Substituição das lâmpadas
Esquema elétrico, Esquema instalação refrigeração.

ADVERTÊNCIAS

É muito importante que este manual de instruções seja conservado junto com a aparelhagem para consultações futuras, por motivos de segurança.
1. Esta aparelhagem deve entrar em função só através da intervenção de pessoas adultas. Não permita às crianças de modificar os comandos ou brincar com o produto. **2.** É arriscado alterar, ou de qualque modo, modificar as características do produto. **3**. Os trabalhos eléctricos necessários para a instalação da aparelhagem devem ser realizado por electricista qualificado ou por pessoa competente. **4**. Não tente nunca consertar a máquina sem nenhuma ajuda. Reparações efetuadas por pessoas inexperientes podem causar danos ou graves disfunções. **5**. A assistência para este produto deve ser efetuada por um Centro de Assistência Técnica autorizado. Use só peças de troca originais. **6.** A aparelhagem não é adequada para a conservação de produtos diferentes daqueles alimentares. **7**. A casa construtora declina toda e qualquer responsabilidade no caso em que estas normas contra acidentes não forem respeitadas. Além disto, se reserva o direito de realizar modificações melhorativas sem nenhum pré-aviso.

Os nossos productos destinam-se a ser utilizados em interiores – è favour de não os instalr em zones exteriores a edificios.

P

1. ABERTURA DA EMBALAGEM

1a. Corte a fita e extraia a caixa por cima, despregue as tábuas de madeira, tomando cuidado com os pregos. **2**. Eleve a aparelhagem. **3.** Elimine o pallet ou a caixa. **4**. Posicione a aparelhagem num plano horizontal nivelado. **5**. Preste atenção para não deixar nenhum elemento na embalagem antes de deitá-la. **6**. Separe os materiais da embalagem de acordo com a sua composição de maneira a facilitar a eliminação. **7**. É possível bloquear a aparelhagem actuando nas rodas com travão (ver a Fig. 1).

2. LIMPEZA DO PLANO INOX

1. Limpar o tanque com uma esponja macia e detergente neutro. **2**. Abrir a torneira para eliminar a possível resíduo de água. **3.** Enxugar com um pano macio (ver a Fig. 3).

3. LIMPEZA DA CÚPULA E DA PARTE EXTERNA

1. Utilize somente uma esponja macia humedecida**. 2.** Enxugue com um pano limpo.

4. DISTANCIADORES DE SUPORTE DAS BANDEJAS E PLANOS PARA PASTELARIA

1. Tire a película de protecção dos distanciadores. **2**. Posicione os distanciadores mais compridos nas apropriadas fendas nas bordas do tanque. **3**. Posicione os distanciadores mais curtos nas próprias fendas nos distanciadores compridos. Estão disponíveis várias composições em função do formato das bandejas e da posição. **4**. Monte, enfim, as bandejas nos distanciadores a seu gosto. **5**. Para os modelos para pastelaria, realize somente a montagem dos planos inoxidáveis de pastelaria apoiando-os nas bordas (as bandejas e os planos inoxidáveis de pastelaria são fornecidos a pedido) (ver a Fig. 3).

5. LIGAÇÃO À REDE ELÉCTRICA

1. Controlar que a tensão e a frequência da rede correspondam com aquelas indicadas sobre a plaqueta (A) posta sobre o aparelho. **2**. Verifique se a tomada de alimentação está: ***a)*** *Munida de um condutor de ligação à terra.* ***b)*** *Adequada à corrente nominal especificada na placa.* ***c)*** *Munida das protecções de acordo com as normas IEC: - Interruptor termomagnético diferencial (ou seja, salva vidas) com In = valor nominal indicado na placa - Diferencial com sensibilidade Id = 30 mA*. **3**. Verifique se no ambiente não há perigo de explosão (AD). **4.** O cabo de alimentação montado na aparelhagem é do tipo H05 VVF adequado para ambientes internos. **5**. Introduza a ficha na tomada (não utilize fichas triplas ou reduções) (ver a Fig. 3).

P

6. FUNCIONAMENTO E REGULAÇÃO

A aparelhagem possui comandos de regulação situados num quadrante protegido posto no lado dianteiro. **1. Termostato:** regula a temperatura da aparelhagem. **2. Int. das resistências do tanque:** serve para ligar as resistências do tanque de banho-maria. **3. Int. das lâmpadas aquecedoras:** serve para acender as lâmpadas aquecedoras. **4. Alarme de nível da água:** indica a necessidade de abastecer o nível da água no tanque. Ao carregar uma vez na tecla **8 "SET o P"** visualiza-se a temperatura seleccionada, que poderá ser modificada premindo a tecla **9 "UP"** ou a tecla **10 "DOWN"** (ver a Fig. 2)

ATENÇÃO! Antes de introduzir a mercadoria controlar que:

1. A ficha está ligada. **2**. O interruptor das resistências do tanque de banho-maria está activado (luz verde acesa). **3.** O interruptor das lâmpadas aquecedoras está activado. **4**. O nível de água no tanque de banho-maria está nos limites indicados. **5.** Remova as possíveis obstruções na frente do furo do flutuante. **6**. Verifique se a temperatura programada é igual à desejada. **7.** Mantenha a aparelhagem afastada de material inflamável ou com perigo de explosão. (ver a Fig. 3)

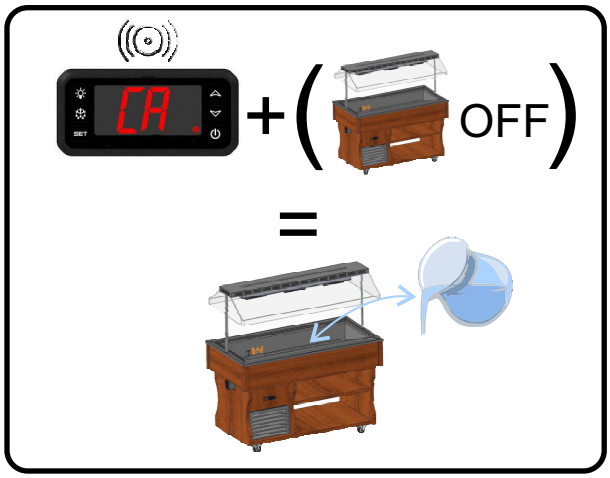

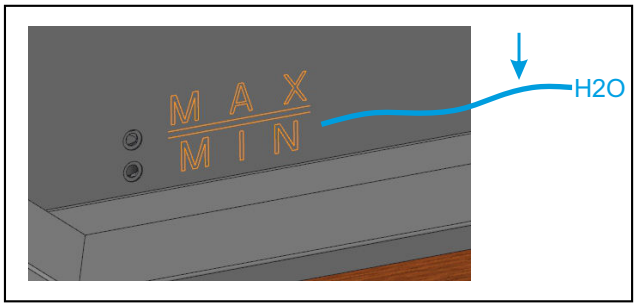

LIMPEZA DO TANQUE DE BANHO-MARIA

1. Desligue a alimentação eléctrica mediante o interruptor geral e extraia a ficha da própria tomada. **2.** Abra a torneira colocada na parte traseira da máquina. **3**. Limpe as paredes do tanque com uma esponja macia humedecida com água ou produtos neutros. **4**. Enxugue o conjunto cuidadosamente utilizando um pano limpo e macio. **5**. Feche a torneira do tanque e ligue de novo a alimentação eléctrica.

7. MANUTENÇÃO ORDINÁRIA

Uma vez por semana: para aparelho que funciona continuamente.
Todas as noites: para um serviço diário intermitente.
1. Cortar a alimentação eléctrica. **2.** Remover a mercadoria colocando-a num lugar adequadamente refrigerado. **3.** Deixar descongelar o evaporador suspendendo o funcionamento por cerca de 1 hora.
4. Limpar as paredes e os acessórios com una esponja humedecida com água e bicarbonato de sódio e enxugar cuidadosamente.

Manual för operatören

1)Hur du öppnar förpackningen
2)Utvändig rengöring och rengöring av locket
3)Rengöring av kåpan och utsidan
4)Mellanlägg för stöd av behållare och hyllor för bakverk
5)Nätanslutning
6)Användning och justering
7)Rutinunderhåll

Manual för underhållspersonalen (sid. 46)

1)Utbyte av lampor
Elschema, Ritning över kylenhet

FÖRSIKTIGHETSÅTGÄRDER

Det är mycket viktigt att denna bruksanvisning förvaras i anslutning till apparaten för framtida behov och av säkerhetsskäl.
1. Denna apparat får endast användas av vuxna personer. Låt aldrig minderåriga fingra på reglagen eller leka med produkten. **2**. Det är riskfyllt att modifiera apparatens egenskaper. **3**. Arbeten på elsystemet i samband med installering av apparaten bör utföras av en kvalificerad elektriker eller en kompetent person. **4**. Försök aldrig att reparera apparaten på egen hand. Reparationer utförda av ej kvalificerade personer kan orsaka skador och allvarliga funktionsfel. **5**. Service av denna produkt ska utföras av en auktoriserad serviceverkstad. Använd endast originalreservdelar. **6**. Apparaten är inte avpassad för att förvara andra varor än livsmedel. **7**. Tillverkaren avsäger sig allt ansvar om dessa säkerhetsföreskrifter inte respekteras. Vidare förbehålls rätt till ändringar utan varsel.

Våra produkter är avsedda att användas inomhus - installera dem inte utanför lokalen/affären.

S

1. HUR DU ÖPPNAR FÖRPACKNINGEN

1a. Skär av bandet och lyft kartongen uppåt för att flytta bort den, dra försiktigt ur spikarna i trälådan. **2.** Lyft upp anordningen. **3.** Flytta bort pallen eller lådan. **4**. Placera anordningen på ett horisontellt och jämnt plan. **5.** Se till att du inte lämnar kvar något i förpackningen innan du kastar bort den. **6**. Tänk på att skilja de olika förpackningsmaterialen åt, så att du förenklar avfallshanteringen. **7**. Du kan blockera skåpet genom att vrida på bromshjulen (se fig. 1).

2. UTVÄNDIG RENGÖRING OCH RENGÖRING AV LOCKET

1. Rengör behållaren med en mjuk svamp och neutrala rengöringsmedel. **2**. Öppna kranen för att tömma ut eventuellt vatten. **3**. Torka med en mjuk trasa. (se fig. 3).

3. RENGÖRING AV KÅPAN OCH UTSIDAN

1. Använd endast en mjuk fuktig tvättsvamp. **2**. Torka med en ren trasa.

4. MELLANLÄGG FÖR STÖD AV BEHÅLLARE OCH HYLLOR FÖR BAKVERK

1. Ta bort skyddsfilmen från mellanläggen. **2**. Placera de tvärgående mellanläggen (de längsta) i de därtill avsedda spåren på diskens kanter. **3.** Placera de tvärgående mellanläggen (de kortaste) i de därtill avsedda spåren på de långa tvärgående mellanläggen. Det finns olika kombinationer beroende på behållarnas storlek och placering. **4.** Montera till sist behållarna på mellanläggen som kan placeras efter eget önskemål. **5**. På modeller för bakverk monteras endast plåten av rostfritt stål för bakverk. Placera plåten på kanterna.(behållarna och plåtarna av rostfritt stål för bakverk levereras på beställning) (se fig. 3)

5. NÄTANSLUTNING

1. Se till att nätspänning och nätfrekvens motsvarar vad som står på typskylten (A) på apparaten. **2**. Se till att strömuttaget är: ***a)*** *försett med jordledning.* ***b)*** *lämpligt för den märkström som anges på typskylten.* ***c)*** *försett med skyddsanordningar enligt IEC-normer: - Termomagnetisk differentialbrytare (jordfelsbrytare) med In = märkvärde som anges på typskylten. Differential med känslighet Id = 30 mA.* **3**. Kontrollera att det inte finns explosionsrisk i omgivningen (AD). **4.** Strömkabeln som anslutits till apparaten är H05 VVF och lämplig för inomhusbruk. **5**. Sätt i stickkontakten (använd inte grenkontakt eller adapter) (se fig. 3).

S

6. ANVÄNDNING OCH JUSTERING

Disken är utrustad med justerreglage som sitter i skyddade elpaneler på framsidan. **1. Termostat:** Reglerar temperaturen inuti anordningen. **2. Strömbrytare för vattenbadets motstånd:** Används för att slå på vattenbadets motstånd. **3. Strömbrytare för värmelampor:** Används för att slå på värmelamporna. **4. Larm för vattennivå:** Indikerar att den ursprungliga vattennivån i vattenbadet måste återställas. Tryck på knapp **8 "SET/P"** för att visa den inställda temperaturen. Den kan modifieras om du trycker på knapp **9 "UP"** eller **10 "DOWN"** (se fig. 2)

VARNING! Kontrollera följande innan livsmedlen sätts in:

1. Stickkontakten är ansluten. **2**. Strömbrytaren för motstånd till vattenbadsbehållaren är tillslagen (grön lampa tänd). **3**. Strömbrytaren för värmelampor är tillslagen. **4**. Vattennivå i vattenbadsbehållaren är inom de indikerade gränserna. **5.** Ta bort eventuella hinder framför flottörens hål. **6**. Kontrollera att den inställda temperaturen är den önskade. **7**. Att det inte finns något lättantändligt material eller att det inte finns fara för explosion i närheten av anordningen (se fig. 3).

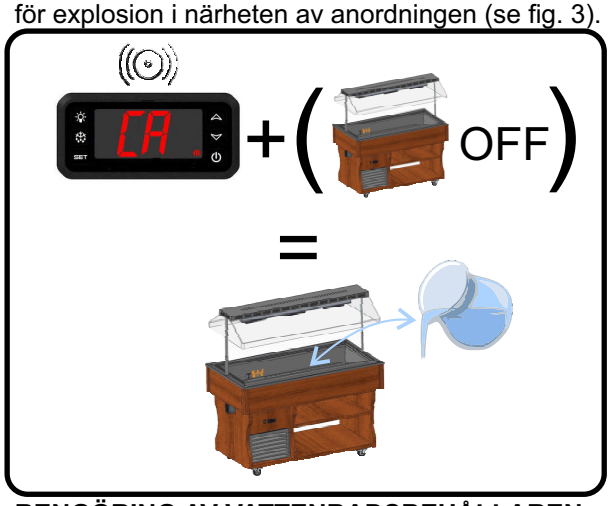

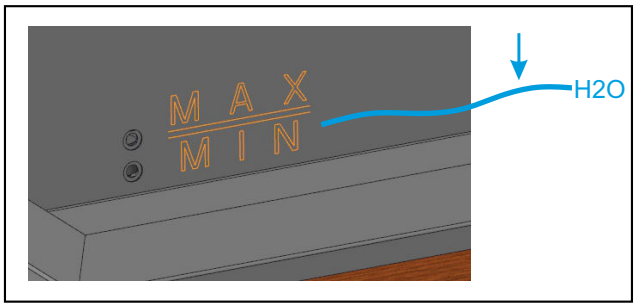

RENGÖRING AV VATTENBADSBEHÅLLAREN

1. Slå från eltillförseln med huvudströmbrytaren och dra ut kontakten ur uttaget. **2.** Öppna kranen som är placerad bak på utrustningen. **3**. Rengör behållarensväggar med en mjuk tvättsvamp och ett skonsamt diskmedel för kontakt med livsmedel.**4**. Torka av allting ordentligt med en mjuk och ren trasa. **5**. Stäng kranen för tömning av behållaren och återställ strömmen.

7. RUTINUNDERHÅLL

En gång i veckan: Detta gäller apparater som används oavbrutet.
Varje kväll: Detta gäller apparater som inte används alla dagar.
1. Slå från strömmen. **2.** Ta bort livsmedlen och placera dem i en annan apparat med likvärdig temperatur. **3.** Avfrosta evaporatorn genom att avbryta funktionen under ca. en timme. **4**. Rengör väggar och tillbehör med en svamp som är fuktad med vatten och natriumbikarbonat och torka noggrant.

Vejledning til operatør:

1)Instruktioner om udpakning
2)Rengøring af hætte og yderside
3)Rengøring af hætte og yderside
4)Afstandsstykker til støtte af bakker og plader til konditorkager
5)Tilslutning til strømforsyningen
6)Funktion og justering
7)Almindelig vedligeholdelse

Vejledning til vedligeholdelsespersonale (Side 46)

1)Udskiftning af pærer
Ledningsdiagram, Diagram over køleenheden

ADVARSEL

Det er meget vigtigt, at denne instruktionsanvisning holdes sammen med apparatet både for fremtidige referencer og af sikkerhedshensyn.
1. Dette apparat må kun betjenes af voksne. Man bør ikke tillade børn at benytte reguleringen eller lege med dette produkt. **2**. Forsøg på at ændre eller på anden måde modificere dette produkts hovedfunktioner og egenskaber kan medføre sikkerhedsrisiko. **3**. De elektriske installationer på dette produkt må kun udføres af en elektriker eller anden kompetent person. **4**. Udfør aldrig reparationer uden hjælp. Reparationer af ukyndige kan medføre funktionsfejl eller alvorlige skader. **5.** Reparationer af apparatet skal finde sted ved et autoriseret servicecenter. Anvend udelukkende originale reservedele. **6.** Apparatet er kun egnet til opbevaring af madvarer. **7**. Producenten kan ikke gøres ansvarlig for skader, der opstår som følge af manglende overholdelse af disse normer vedrørende forebyggelse af arbejdsulykker. Producenten forbeholder sig endvidere ret til udførelse af ændringer uden forudgående meddelelse herom, såfremt ændringerne er et led i produktudvikling.

Vores produkter er beregnet til indendørs brug og må derfor ikke installeres uden for lokalet/forretningen.

DK

1. **INSTRUKTIONER OM UDPAKNING**
1a. Skær det omliggende strapbånd over, fjern papkassen ved at trække den opad, tag forsigtigt træbrædderne af, men pas på sømmene. **2**. Hæv apparatet. **3**. Fjern pallen eller kassen. **4.** Anbring apparatet på et fuldstændigt vandret underlag. **5.** Kontrollér at emballagen er tom, inden den kasseres. **6**. Sortér emballagens forskellige dele på baggrund af materialetypen for at forenkle bortskaffelsen. **7**. Det er muligt at blokere apparatet ved at gribe ind på hjulene med bremse (Jvf. fig. 1).

2. **RENGØRING AF HÆTTE OG YDERSIDE**
1. Rengør karret med en blød svamp og skånsomme rengøringsmidler. **2**. Åben hanen for at fjerne eventuelt resterende vand. **3.** Tør efter med en blød klud. (Jvf. fig. 3).

3. **RENGØRING AF HÆTTE OG YDERSIDE**
1. Rengør ved hjælp af en blød og fugtig svamp. **2.** Tør med en ren klud.

4. **AFSTANDSSTYKKER TIL STØTTE AF BAKKER OG PLADER TIL KONDITORKAGER**
1. Fjern beskyttelsesplasten fra afstandsstykkerne. **2**. Anbring de lange afstandsstykker i de respektive huller på kanten af kammeret. **3.** Anbring de korte afstandsstykker i de respektive huller på de lange afstandsstykker. Der findes forskellige udformninger afhængigt af bakkernes størrelse og placering. **4**. Montér herefter bakkerne på afstandsstykkerne, der gør det muligt at tilpasse bakkernes placering individuelt**. 5**. På modeller til konditorier monteres kun pladerne af rustfrit stål til konditorkager. Dette sker ved at anbringe pladerne, således at de hviler på kanterne (bakkerne og inox pladerne til konditorkager leveres på efterspørgsel) (Jvf. Fig. 3).

5. **TILSLUTNING TIL STRØMFORSYNINGEN**
1. Kontrollér, at netspænding og -frekvens er i overensstemmelse med angivelserne på skiltet, der er anbragt bag på apparatet (A). **2**. Kontrollér, at stikket: ***a)*** *er forsynet med en jordleder* ***b)*** *er passende i forhold til mærkestrømmen* ***c)*** *er forsynet med beskyttelsesanordninger som foreskrevet i IEC normerne - Termomagnetisk differentialafbryder (normalt kaldet overophedningssikring) med In = nominel mærkeværdi - Differentialafbryder med udløsningsstrøm på Id = 30 mA.* **3.** Man skal sikre, at der ikke er fare for eksplosion (AD). **4.** Apparatets forsyningsledning er af typen H05VVF og er egnet til indendørs brug. **5.** Indsæt stikket i stikkontakten (benyt ikke multipelstik og adaptere) (Jvf. Fig. 3).

DK

6. FUNKTION OG JUSTERING
Køledisken er forsynet med kontrolknapper, der anbragt i beskyttet panel på apparatets forside.
1. Termostat: Regulerer temperaturen i apparatet. **2. Afbryder for varmelegemer i vandbad:** Afbryderen anvendes til tænding af varmelegemerne i beholderen til vandbad. **3. Afbryder for varmelamper:** Afbryderen anvendes til tænding af varmelamperne. **4. Alarm for vandniveau:** Angiver, at det er nødvendigt at genetablere det oprindelige vandniveau i beholderen. Ved at trykke på tast **8 "SET eller P"** en gang er det muligt at fremvise den indstillede temperatur, der kan ændres ved hjælp af tasterne **9 "UP"** eller **10 "DOWN"** (Jvf. Fig. 2)

ADVARSEL: Kontrollér følgende inden anbringelse af fødevarerne:

1. Stikket er tilsluttet. **2**. Afbryderen for varmelegemerne i kammeret med damp aktiveret (grønt lys tændt). **3.** Afbryder for varmelamper aktiveret. **4**. Vandniveauet i kammeret med damp er inden for de fastsatte grænser. **5.** Fjern eventuelt snavs fra hullet i flyderen. **6**. Kontrollér, at den indstillede temperatur er korrekt. **7**. Kontrollér, at apparatet ikke anbringes i nærheden af brandfarlige materialer eller materialer, som udgør en eksplosionsfare. (Jvf. Fig. 3)

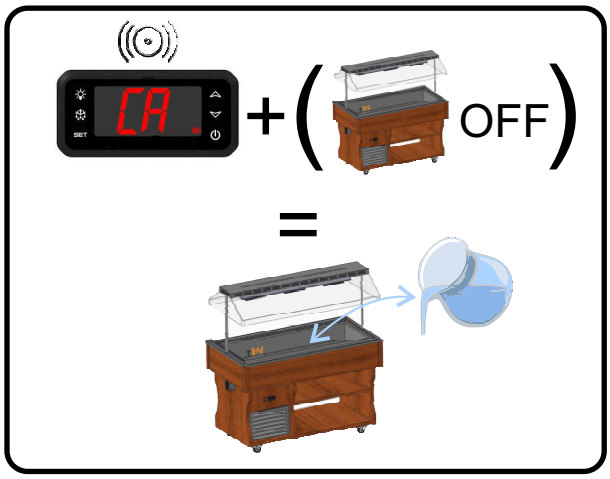

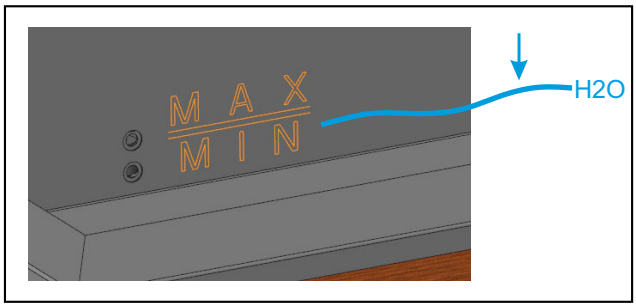

RENGØRING AF KAMMER MED VANDBAD
1. Frakobl strømmen ved hjælp af hovedafbryderen. Træk herefter stikket ud af stikkontakten. **2.** Åbn hanen, der er anbragt bag på apparatet. **3**. Rengør kammerets vægge med en blød svamp med vand eller skånsomt rengøringsmiddel. **4.** Tør delene omhyggeligt af med en tør og ren klud**. 5**. Luk kammerets hane og tilslut strømmen.

7. ALMINDELIG VEDLIGEHOLDELSE
En gang om ugen: for apparater, som konstant er tændt
Hver aften:for apparater, som ikke er tændt alle dage
1. Frakobl strømmen. **2.** Fjern fødevarerne og anbring dem på et sted, som er afkølet til den tilsvarende temperatur. **3.** Afrim fordamperen ved at lade apparatet være slukket i ca. 1 time.**4.** Rengør væggene og tilbehøret med en svamp, der er fugtet med vand og natriumbikarbonat. Tør delene omhyggeligt efter.

Käyttöopas

1)Pakkauksen avausohjeet
2)Ruostumattomien terästasojen puhdistus
3)Kuvun ja ulkopuolen puhdistus
4)Altaiden ja leivostasojen tukien välikappaleet
5)Liitäntä sähköverkkoon
6)Toiminta ja säätö
7)Määräaikaishuolto

Huolto-opas (sivu 46)

1)Lamppujen vaihtaminen
Johtojen kaavakuva, Jäähdytyslaitteen kaavakuva

VAROITUKSIA

On erittäin tärkeää turvallisuuden kannalta, että ohjekirja säilytetään laitteen ohessa tulevaa käyttöä varten.
1. Laitetta saavat käyttää ainoastaan aikuiset. Älä anna lasten koskea käyttölaitteisiin tai leikkiä tuotteella. **2**. Tuotteen ominaisuuksien muuttaminen on vaarallista. **3**. Laitteen sähköasennuksen saa suorittaa ainoastaan ammattitaitoinen sähköasentaja tai joku muu asiantunteva henkilö. **4**. Älä yritä koskaan korjata laitetta itse. Ammattitaidottomien henkilöiden suorittamat korjaukset saattavat aiheuttaa vaurioita tai toimintahäiriöitä. **5**. Tuotteen saa huoltaa ainoastaan valtuutettu tekninen huoltokeskus. Käytä ainoastaan alkuperäisiä varaosia. **6**. Laite soveltuu ainoastaan elintarvikkeiden säilytykseen. **7**. Valmistaja vapautuu kaikesta vastuusta, jos turvamääräyksiä ei noudateta. Lisäksi valmistaja pidättää itselleen oikeuden suorittaa laitteen toimintaa parantavia muutoksia ilman ennakkoilmoitusta.

FIN

Tuotteemme on tarkoitettu sisäkäyttöön - älä asenna toimitilan/liikkeen ulkopuolelle.

1. PAKKAUKSEN AVAUSOHJEET

1a. Leikkaa ympäröivä teippi. Irrota pahvipakkaus liu'uttamalla sitä ylöspäin, irrota naulat varovasti puupakkauksesta**.** **2**. Nosta kylmätiski. **3**. Irrota kuormalava tai laatikko **4**. Aseta kylmätiski tasaiselle vaakapinnalle. **5**. Tarkista, että laatikossa ei ole mitään ennen kuin se hävitetään. **6.** Lajittele pakkausmateriaalit valmistusmateriaalin mukaan jätteiden hävittämisen helpottamiseksi. **7**. Laite voidaan lukita jarruilla varustetuilla pyörillä (katso kuva 1).

2. RUOSTUMATTOMIEN TERÄSTASOJEN PUHDISTUS

1. Puhdista allas pehmeällä sienellä ja neutraalilla pesuaineella. **2.** Avaa hana poistaaksesi jäljelle jääneen veden. **3.** Kuivaa pehmeällä pyyhkeellä. (katso kuva 3).

3. KUVUN JA ULKOPUOLEN PUHDISTUS

1. Käytä ainoastaan kosteaa, pehmeää sientä. **2**. Kuivaa puhtaalla pyyhkeellä.

4. ALTAIDEN JA LEIVOSTASOJEN TUKIEN VÄLIKAPPALEET

1. Poista välikappaleiden pinnalla oleva suojakelmu. **2.** Aseta pidemmät välikappaleet altaan reunoilla tarkoitukseen oleviin uriin. **3**. Aseta lyhyemmät välikappaleet pitkissä poikittaisissa välikappaleissa oleviin uriin. Voit muodostaa useampia eri kokoonpanoja altaiden koosta ja niiden paikasta riippuen. **4**. Asenna lopuksi altaat haluamallasi tavalla asetettuihin välikappaleisiin. **5**. Leivonnais-malleissa asenna ainoastaan ruostumattomasta teräksestä valmistetut leivostasot paikalleen sijoittamalla ne reunojen päälle (katso kuva 3).

5. LIITÄNTÄ SÄHKÖVERKKOON

1. Varmista, että sähköjännite ja taajuus vastaavat laitteen taakse kiinnitetyn kyltin (A) arvoja. **2**. Varmista, että pistorasia on: ***a)*** *Varustettu maadoitusjohtimella.* ***b)*** *Soveltuu arvokyltissä ilmoitetulle nimellisvirralle.* ***c)*** *Varustettu IEC-standardien mukaisilla suojalaitteilla - lämpömagneettinen differentiaalikatkaisin (vikavirtakatkaisin), jonka In=arvokyltin nimellisarvo- differentiaali-katkaisin, jonka herkkyys on Id=30 mA*. **3**. Varmista, että ympäristössä ei ole räjähdysvaaraa (AD). **4**. Laitteeseen asennettu sähköjohto on H05VVF-tyyppiä ja soveltuu sisäkäyttöön. **5.** Työnnä pistoke vastakkeeseen (älä käytä haaroitus- tai pienennysliittimiä) (katso kuva 3).

FIN

6. TOIMINTA JA SÄÄTÖ

Kylmätiski on varustettu säätölaitteilla, jotka on sijoitettu etuosaan suojattuihin tauluihin.**1. Termostaatti:** Säätää tiskin sisäisen lämpötilan. **2. Altaan vastusten katkaisin:** Käytetään vesihaudealtaan vastusten päälle kytkemiseen. **3. Lämmityslamppujen katkaisin:** Käytetään lämmityslamppujen päälle kytkemiseen. **4. Veden tason hälytin:** Ilmoittaa, että altaan alkuperäinen veden taso on palautettava ennalleen. Kun painat näppäintä **8 ”SET tai P”** yhden kerran, voit nähdä säädetyn lämpötilan, jota voidaan muuttaa näppäimillä **9 ”UP”** tai **10 ”DOWN”** (katso kuva 2)

HUOMIO: Tarkista ennen elintarvikkeiden asettamista, että:

1. Pistoke on kytketty. **2**. Vesihaudesäiliön vastuksen kytkin on päällä (vihreä valo syttynyt). **3**. Lämmityslamppujen kytkin on päällä. **4.** Vesihaudesäiliön veden taso on oikea. **5**. Poista uimurin aukon edessä mahdollisesti olevat tukokset. **6**. Tarkista, että asetettu lämpötila on oikea. **7**. Laite on etäällä syttyvistä tai räjähdysherkistä materiaaleista. (katso kuva 3)

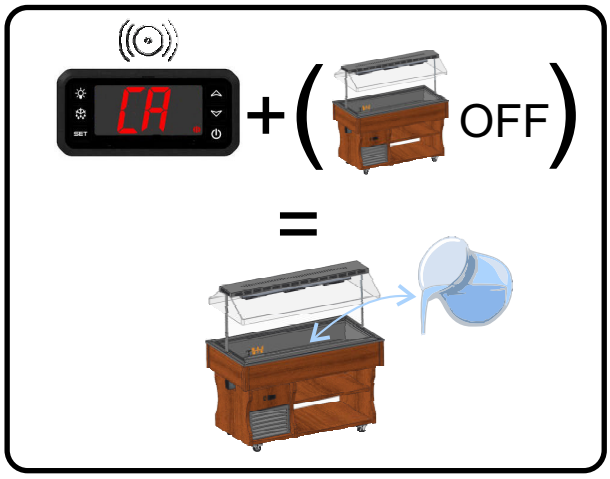

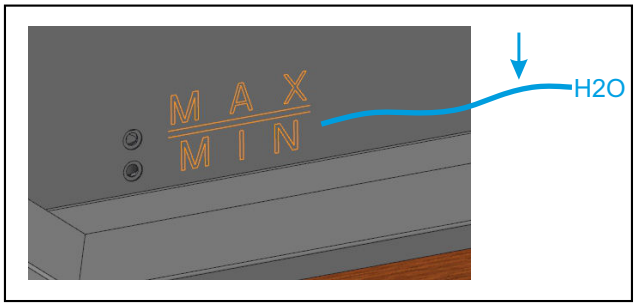

VESIHAUDESÄILIÖN PUHDISTUS

1. Katkaise sähkövirta pääkatkaisimella ja irrota pistoke pistorasiasta. **2**. Aukaise laitteen takaosaan sijoitettu hana. **3**. Puhdista säiliön seinät veteen tai neutraaliin puhdistusaineeseen kostutetulla sienellä. **4**. Kuivaa kaikki osat huolellisesti pehmeällä ja puhtaalla pyyhkeellä. **5**. Sulje hana ja kytke sähkövirta päälle.

7. MÄÄRÄAIKAISHUOLTO

Kerran viikossa: laitteen ollessa käynnissä jatkuvasti.
Joka ilta: laitteen ei ollessa käynnissä joka päivä.
1. Katkaise sähkö. **2**. Poista elintarvikkeet ja aseta ne asianmukaisesti jäähdytettyyn paikkaan. **3.** Sulata haihdutin keskeyttämällä toiminta noin tunniksi. **4.** Puhdista seinät ja varusteet vedellä ja soodalla kostutetulla sienellä ja kuivaa huolellisesti.

Handleiding van de operator

1)Opening van de verpakking
2)Schoonmaak van de roestvrij stalen plaat
3)Schoonmaak van de koepel en van de buitenkant
4)Afstandhouders ter ondersteuning van de kuipjes en de platen voor de patisserie
5)Aansluiting op de elektrische stroom
6)Werking en regeling
7)Gewoon onderhoud

Handleiding van de persoon belast met het onderhoud (blz. 46)

1)Bervanging van de lampen
Elektrisch schema, Schema koelinstallatie

VAROITUKSIA

On erittäin tärkeää turvallisuuden kannalta, että ohjekirja säilytetään laitteen ohessa tulevaa käyttöä varten.
1. Laitetta saavat käyttää ainoastaan aikuiset. Älä anna lasten koskea käyttölaitteisiin tai leikkiä tuotteella. **2**. Tuotteen ominaisuuksien muuttaminen on vaarallista. **3**. Laitteen sähköasennuksen saa suorittaa ainoastaan ammattitaitoinen sähköasentaja tai joku muu asiantunteva henkilö. **4**. Älä yritä koskaan korjata laitetta itse. Ammattitaidottomien henkilöiden suorittamat korjaukset saattavat aiheuttaa vaurioita tai toimintahäiriöitä. **5**. Tuotteen saa huoltaa ainoastaan valtuutettu tekninen huoltokeskus. Käytä ainoastaan alkuperäisiä varaosia. **6**. Laite soveltuu ainoastaan elintarvikkeiden säilytykseen. **7**. Valmistaja vapautuu kaikesta vastuusta, jos turvamääräyksiä ei noudateta. Lisäksi valmistaja pidättää itselleen oikeuden suorittaa laitteen toimintaa parantavia muutoksia ilman ennakkoilmoitusta.

B

Onze producten zijn voor binnenshuis - niet installeren aan de buitenkant van lokalen/winkels.

1. **OPENING VAN DE VERPAKKING**
1a. De verpakking losmaken, de doos naar boven toe uittrekken, de houten planken losmaken, hierbij op de spijkers letten. **2**. Het apparaat opheffen. **3**. De pallet of de kist elimineren. **4**. Het apparaat op een horizontale. genivelleerde vlakte plaatsen. **5.** Kijk uit dat er niets in de verpakking achterblijft voordat u deze weggooit. **6**. Scheid de materialen op grond van de samenstelling om de verwerking ervan te vereenvoudigen. **7**. Het is mogelijk het apparaat te blokkeren met de wieltjes met rem (zie Fig. 1).

2. **SCHOONMAAK VAN DE ROESTVRIJ STALEN PLAAT**
1. De kuip schoonmaken met een zachte spons en neutrale wasproducten. **2.** Het kraantje openen om eventueel residu water te laten weglopen. **3**.Afdrogen met een zachte doek. (zie Fig. 3).

3. **SCHOONMAAK VAN DE KOEPEL EN VAN DE BUITENKANT**
1. Alleen een zachte vochtige spons gebruiken. **2**. Droog het geheel af met een schone doek.

4. **AFSTANDHOUDERS TER ONDERSTEUNING VAN DE KUIPJES EN DE PLATEN VOOR DE PATISSERIE**
1. Verwijder het beschermfolie van de afstandhouders. **2**. Plaats de langste afstandhouders in de smalle openingen op de randen van de kuip. **3**. Plaats de kortste afstandhouders in de smalle openingen op de lange afstandhouders. Er zijn verschillende samenstellingen beschikbaar naar gelang het formaat van de kuipjes en de positie. **4.** Plaats de kuipjes tenslotte op de afstandhouders die naar wens geschikt zijn. **5**. Voor de patisseriemodellen, alleen de montage van de inox platen voor de patisserie uitvoeren en ze doen steunen aan de zijkanten (de kuipjes en de inox patisserieplaten zijn op aanvraag leverbaar) (zie Fig. 3).

5. **AANSLUITING OP DE ELEKTRISCHE STROOM**
1. Controleren of de spanning en de frequentie van het net overeenstemmen met die, die aangeduid is op het plaatje (A) op het apparaat. **2**. Er zich van vergewissen dat het voedingscontact: ***a)*** *is uitgerust met een geleider voor de aarding.* ***b)*** *aangepast is aan de nominale spanning aangeduid op het typeplaatje.* ***c)*** *is uitgerust met de beschermingen volgens de IEC normen: - Contactverbreker (beter bekend als aardlekschakelaar) met In=nominale waarde zoals aangeduid op de plaat met technische gegevens. - Aardlekschakelaar met gevoeligheid Id =30 mA*. **3**. Controleren of er in de ruimte geen ontploffingsgevaar bestaat (AD).**4**. De elektrische voedingskabel die aangesloten is op het apparaat is: H05 VVF en is geschikt voor intern gebruik. **5**. Steek de stekker in het stopcontact (geen driewegstekkers of verloopstukken gebruiken) (zie Fig. 3).

B

6. WERKING EN REGELING
Het apparaat is uitgerust met bedieningsknoppen die zich aan de voorkant van de machine op een beschermd bedieningspaneel bevinden.**1. Thermostaat:** Deze regelt de temperatuur aan de binnenkant van het apparaat. **2. Schakelaar weerstanden kuip:** Deze dient om de weerstanden van de kuip van aan te steken. **3. Schakelaar verwarmingslampen:** Deze dient om de verwarmingslampen aan te steken. **4. Alarm waterpeil:** Dit wijst op de noodzaak om het beginniveau van het water in de kuip te herstellen. Indien de toets **8 "SET of P"** één keer wordt ingedrukt, biedt deze de mogelijkheid de ingestelde temperatuur te visualiseren, die vervolgens gewijzigd kan worden door te drukken op de toets **9 "UP"** of op de toets **10 "DOWN"** (zie Fig. 2)

OPGELET: voordat men de goederen invoert, moet men controleren of:

1. De stekker in het stopcontact zit. **2**. De schakelaar van de bain-marie weerstanden ingeschakeld (groene lichtje brandt) is. **3**. De schakelaar van de verwarmingslampen ingeschakeld is. **4**. Het waterpeil in de bain-marie kuip binnen de aangegeven limiet is. **5**. Verwijder eventuele verstoppingen voor de afvoer van de vlotter. **6**. Controleer of de ingestelde temperatuur de gewenste is. **7**. De apparatuur mag niet in de nabijheid staan van ontvlambaar materiaal of materialen met ontploffingsgevaar. (zie Fig. 3)

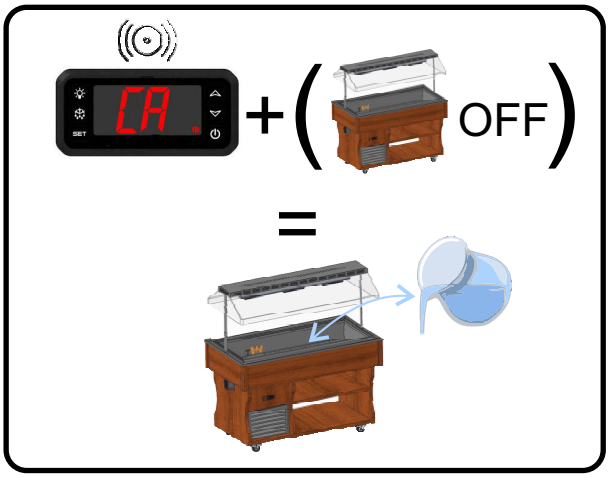

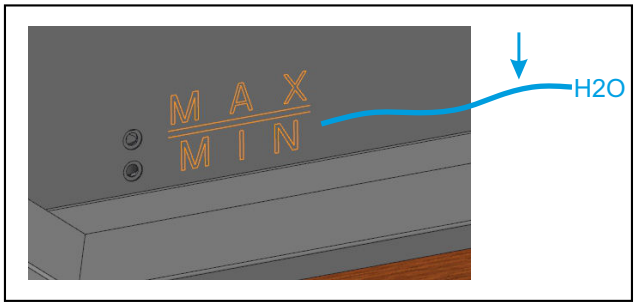

SCHOONMAAK VAN DE BAIN-MARIE KUIP
1. Schakel de elektrische voeding uit middels de hoofdschakelaar en haal de stekker uit het stopcontact. **2**. Het kraantje openen dat zich in het achterste gedeelte van de machine bevindt. **3**. Maak de wanden van de kuip schoon met een zachte, met water of met neutrale detergenten bevochtigde spons. **4**. Droog alles zorgvuldig met een zachte en schone doek af. **5**. Draai het afvoerkraantje van de kuip dicht en herstel de elektriciteitstoevoer.

7. GEWOON ONDERHOUD
Een keer per week voor het toestel dat in continue werking staat
Alle avonden: voor een dagelijkse intermitterende werking
1. De voeding wegnemen. **2**. De goederen verwijderen en opbergen op een adequaat gekoelde plaats
3. De verdamper laten ontdooien, en hierbij de werking onderbreken gedurende ongeveer een uur. **4**. De wanden en de accessoires schoonmaken met een spons bevochtigd met water en natrium bicarbonaat en zorgvuldig afdrogen.

Εγχειρίδιο χρήστη

1)ΑΝΟΙΓΜΑ ΤΗΣ ΣΥΣΚΕΥΑΣΙΑΣ
2)Καθαρισμοσ για τα επιπεδα inox
3)ΚΑΘΑΡΙΣΜΟΣ ΤΟΥ ΘΟΛΟΥ ΚΑΙ ΤΟΥ ΕΞΩΤΕΡΙΚΟΥ.
4)ΔΙΑΧΩΡΙΣΤΙΚΑ ΣΤΗΡΙΓΜΑΤΑ ΤΩΝ ΔΕΞΑΜΕΝΩΝ ΚΑΙ ΤΩΝ ΕΠΙΠΕΔΩΝ ΖΑΧΑΡΟΠΛΑΣΤΙΚΗΣ.
5)ΣΥΝΔΕΣΗ ΣΤΟ ΗΛΕΚΤΡΙΚΟ ΔΙΚΤΥΟ
6)**ΛΕΙΤΟΥΡΓΙΑ ΚΑΙ ΡΥΘΜΙΣΗ**
7)**ΤΑΚΤΙΚΗ ΣΥΝΤΗΡΗΣΗ**

Εγχειρίδιο συντηρητή (Σελ. 46)

1)ΑΝΤΙΚΑΤΑΣΤΑΣΗ ΤΩΝ ΛΑΜΠΤΗΡΩΝ
Σχέδιο ηλεκτρικών, Σχέδιο ψυκτικής εγκατάστασης

! ΠΡΟΣΟΧΗ

Ειναι πολυ σημαντι κο να διατηρηθει το παρον φυλλαδιο οδηγιων μαζι με τον εξοπλισμο για μελλοντι κες πληροφοριες, για λογους ασφαλειας.
1. Αυτη η συσκευη πρεπει να λειτουργησει μονο απο ενηλικα ατομα. Μην επιτρεπετε στα παιδια να χρησιμοποιουν τους ρυθμιστες της λειτουργιας η να παιζουν με αυτο το προιον. **2**. Ειναι επικινδυνο να παραποιειτε η να αλλαζετε τα χαρακτηριστικα αυτου του προιοντος. **3**. Οι ηλεκτρικες εργασιες απαραιτητες για την τοποθετηση της συσκευης πρεπει να γινονται απο ειδικευμενους ηλεκτρολογους η απο αρμοδιια ατομα. **4**. Μην προσπαθησετε ποτε να επισκευασετε την μηχανη μονοι σας. Οι επισκευες που γινονται απο μη αρμοδια ατομα μπορουν να προκαλασουν βλαβες η σοβαρες δυσλειτυργιες. **5**. Η βοηθεα για αυτο το προιον πρεπει να γινεται απο ενα αρμοδιο Κεντρο Τεχνικης Βοηθειας. Να χρησιμοποιειται μονο αυθεντικα ανταλλακτικα. **6**. Αυτη η συσκευη δεν ειναι καταλληλη για την συντηρηση εμπορευματων που δεν ειναι τροφιμα. **7**. Η κατασκευαστικη εταιρια αρνειται καθε ευθηνη σε περιπτωση που δεν σεβαστηκαν οι κατα των ατυχηματων οδηγιες. Επι πλεων διατηρει το δικαιωμα να κανει οποιαδηποτε βελτιωτικη αλλαγη χωρις προειδοποιειση.

GR

! Τα προϊόντα μας είναι για εσωτερικούς χώρους – η εγκατάσταση γίνεται εκτός χώρων / καταστημάτων.

1. ΑΝΟΙΓΜΑ ΤΗΣ ΣΥΣΚΕΥΑΣΙΑΣ

1α. Κόψτε την ταινία, βγάλτε το κουτί προς τα πάνω. Ξεκαρφώστε τα ξύλινα σανίδια, δίνοντας προσοχή στα καρφιά. **2.** Ανυψώστε τη συσκευή. **3.** Αφαιρέστε την παλέτα ή το κιβώτιο. **4**. Τοποθετήστε τη συσκευή σε μια επίπεδη επιφάνεια. **5.** Προσέξτε να μην αφήσετε τίποτα στη συσκευασία, πριν την πετάξετε. **6**. Ξεχωρίστε τα υλικά συσκευασίας σύμφωνα με τη σύνθεσή τους, για να διευκολύνετε τη διάθεσή τους. **7.** Είναι δυνατό να μπλοκάρετε τη συσκευή, δρώντας πάνω στις ρόδες με φρένο (βλέπε Εικ. 1).

2. ΚΑΘΑΡΙΣΜΟΣ ΓΙΑ ΤΑ ΕΠΙΠΕΔΑ INOX

1. Καθαρίσατε τη λεκάνη με ένα μαλακό σφουγγάρι και ουδέτερα σαπούνια. 2. Ανοίξτε τη βρύση για τη διάθεση ενδεχόμενων υπολειμματάτων νερού. 3. Στεγνώσατε με ένα μαλακό πανί (βλέπε Εικ. 3)

3. ΚΑΘΑΡΙΣΜΟΣ ΤΟΥ ΘΟΛΟΥ ΚΑΙ ΤΟΥ ΕΞΩΤΕΡΙΚΟΥ.

1. Χρησιμοποιείτε μόνο ένα μαλακό υγρό σφουγγάρι. **2.** Στεγνώστε με ένα καθαρό πανί.

4. ΔΙΑΧΩΡΙΣΤΙΚΑ ΣΤΗΡΙΓΜΑΤΑ ΤΩΝ ΔΕΞΑΜΕΝΩΝ ΚΑΙ ΤΩΝ ΕΠΙΠΕΔΩΝ ΖΑΧΑΡΟΠΛΑΣΤΙΚΗΣ.

1. Αφαιρέστε την μεμβράνη προστασίας από τα διαχωριστικά. **2.** Τοποθετήστε τα πιο μακριά διαχωριστικά στις ειδικές σχισμές των πλαισίων της δεξαμενής. **3**. Τοποθετήστε τα πιο κοντά διαχωριστικά στις ειδικές σχισμές στα πιο μακριά διαχωριστικά. Είναι διαθέσιμες διάφορες συνθέσεις, ανάλογα με το σχήμα των δεξαμενών και τη θέση. **4**. Τοποθετήστε τέλος τις δεξαμενές στα προδιατεθειμένα διαχωριστικά όπως επιθυμείτε. Για τα μοντέλα ζαχαροπλαστικής, εκτελέστε μόνο τη συναρμολόγηση στο επίπεδο inox (ανοξείδωτο) ζαχαροπλαστικής ακουμπώντας τα στα πλαίσια (οι δεξαμενές και τα επίπεδα inox (ανοξείδωτο) ζαχαροπλαστικής παρέχονται κατόπιν αιτήματος) (βλέπε Εικ. 3).

5. ΣΥΝΔΕΣΗ ΣΤΟ ΗΛΕΚΤΡΙΚΟ ΔΙΚΤΥΟ

1. Βεβαιωθείτε ότι η τάση και η συχνότητα του δικτύου αντιστοιχούν με εκείνες, που φέρονται στην πινακίδα της συσκευής (A). **2**. Βεβαιωθείτε ότι η πρίζα της τροφοδότησης είναι: **α)** Εφοδιασμένη με έναν αγωγό γείωσης. **β)** Ιδανική για το ρεύμα, που φέρεται στην πινακίδα. **γ)** Εφοδιασμένη με προστασία, σύμφωνα με τα πρότυπα της IEC: - Διακόπτης μαγνητοθερμικός διαφορικός με In= τιμή, που φέρεται στην πινακίδα- Διαφορικό με ευαισθησία =30 mA. **3.** Βεβαιωθείτε ότι το περιβάλλον δε βρίσκεται σε κίνδυνο έκρηξης (AD). **4.** Το καλώδιο τροφοδότησης, που είναι συνδεδεμένο στη συσκευή είναι: H05 VVF ιδανικό για εσωτερικούς χώρους. **5**. Εισάγετε το ρευματολήπτη (Αποφύγετε τη χρήση τριπλών πριζών και μειώσεων) (βλέπε Εικ.3).

GR

6. ΛΕΙΤΟΥΡΓΙΑ ΚΑΙ ΡΥΘΜΙΣΗ
Η συσκευή διαθέτει χειριστήριο ρύθμισης τοποθετημένο σε προστατευμένο πίνακα στο πρόσθιο μέρος.
1. Θερμοστάτης: Ρυθμίζει τη θερμοκρασία της συσκευής. **2. Διακόπτης αντίστασης δεξαμενής:** Χρησιμεύει για να ανάβει τις αντιστάσεις στη λεκάνη ατμόλουτρου. **3. Διακόπτης θερμαντικών λαμπών:** Χρησιμεύει για να ανάβει τις θερμαντικές λάμπες. **4. Συναγερμός επιπέδου νερού:** Υποδεικνύει την ανάγκη αποκατάστασης του αρχικού επιπέδου του νερού στη δεξαμενή. Πατώντας το κουμπί **8 « SET ή P »** μια φορά θα εμφανιστεί η προκαθορισμένη θερμοκρασία, που μπορεί να αλλάξει με το κουμπί **9 « UP »** ή το κουμπί **10 « DOWN»** (βλέπε Εικ.2)

ΠΡΟΣΟΧΗ: προτού εισαχθεί το εμπόρευμα ελέγξατε ότι:

1. Το βύσμα είναι συνδεδεμένο. **2.** Ο διακόπτης αντιστάσεων λεκάνης ατμόλουτρου είναι ενεργοποιημένος (πράσινο φως αναμμένο). **3**. Ο διακόπτης θερμαντικών λαμπών είναι ενεργοποιημένος. **4.** Το επίπεδο του νερού στη δεξαμενή ατμόλουτρου είναι στα υποδεικνυόμενα όρια. **5.** Βγάλτε τυχόν αποφράξεις μπροστά από την οπή του πλωτήρα. **6**. Ελέγξτε ότι η προκαθορισμένη θερμοκρασία είναι η επιθυμητή. **7**. Κρατήστε τη συσκευή μακριά από υλικό εύφλεκτο ή με κίνδυνο έκρηξης. (βλέπε Εικ.3)

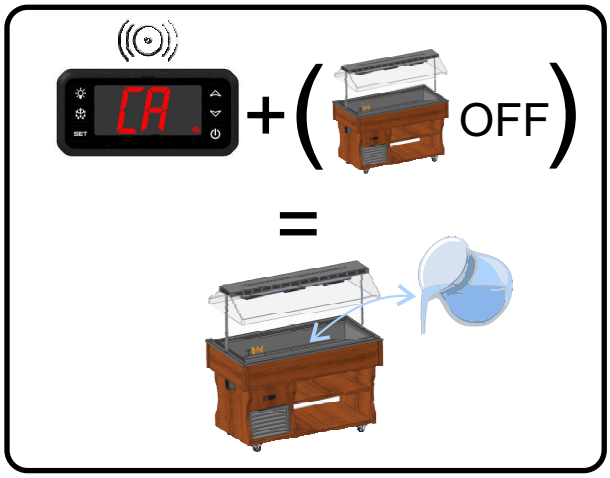

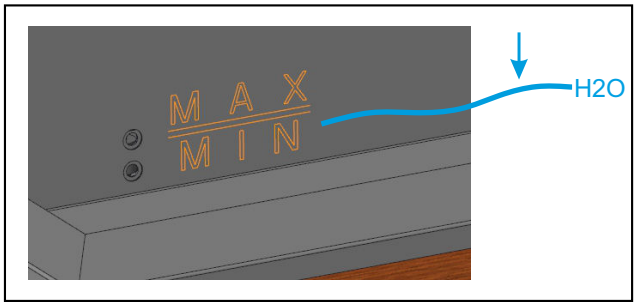

ΚΑΘΑΡΙΣΜΟΣ ΤΗΣ ΔΕΞΑΜΕΝΗΣ ΑΤΜΟΛΟΥΤΡΟΥ
1. Αφαιρέστε την ηλεκτρική τροφοδοσία, ενεργώντας επί του γενικού διακόπτη και αφαιρώντας το βύσμα από την υποδοχή. **2**. Ανοίξτε τη βρύση, που βρίσκεται στο οπίσθιο μέρος της μηχανής. **3.** Καθαρίστε τα τοιχώματα της δεξαμενής με ένα υγρό σφουγγάρι με νερό και ουδέτερα προϊόντα. **4.** Στεγνώστε τα πάντα με προσοχή, χρησιμοποιώντας ένα μαλακό και καθαρό πανί. **5.** Κλείστε τη βρύση της δεξαμενής και αποκαταστήστε την ηλεκτρική τροφοδοσία.

7. ΤΑΚΤΙΚΗ ΣΥΝΤΗΡΗΣΗ
Μία φορά την εβδομάδα: για τη συσκευή που μένει σε συνεχόμενη λειτουργία
Κάθε βράδυ: για καθημερινή διακοπτόμενη εξυπηρέτηση
1. Αφαιρέσατε τη τροφοδοσία. 2. Μετακινήσατε το εμπόρευμα και τοποθετήστε σε χώρο με κατάλληλη ψύξη. 3. Προβείτε στην απόψυξη του εξατμιστή, διακόπτοντας τη λειτουργία για περίπου μία ώρα. 4. Καθαρίσατε τα τοιχώματα και τα εξαρτήματα με ένα σφουγγάρι ελαφρά βρεγμένο με νερό και όξινο ανθρακικό νάτριο, έπειτα στεγνώσατε με προσοχή.

Pokyny pro uživatele:

1)Otevření obalu
2)Čištění polic z nerez oceli
3)Čištění poklopu a vnějšku zařízení
4)Podpůrné rozpěrky pro zásobníky a police pro cukrářské výrobky
5)Zapojení do elektrické sítě
6)Fungování a regulace
7)Pravidelná údržba

Pokyny pro údržbu (str. 46)

1)Výměna žárovek
Schéma elektrického zapojení, Schéma chladicího systému

UPOZORNĚNÍ

Z bezpečnostních důvodů je velmi důležité, aby tento návod s pokyny pro použití byl uložený v blízkosti zařízení a dostupný pro případné prostudování.
1. Toto zařízení mohou obsluhovat jen dospělé osoby. Nedovolte dětem, aby se dotýkaly ovládacích prvků nebo si s zařízením hrály. **2**. Je zakázáno poškozovat či měnit vlastnosti zařízení. **3**. Zapojení do elektrické sítě při instalování zařízení může provádět jen kvalifikovaný elektrikář nebo jiná povolaná osoba. **4**. Nikdy se nepokoušejte zařízení opravovat sami. Opravy prováděné nezkušenou osobou mohou přivodit poškození nebo závažné poruchy v fungování zařízení. **5**. Opravy tohoto zařízení mohou provádět výhradně autorizovaná střediska pro technickou asistenci. Používejte jen originální náhradní díly. **6.** Zařízení není vhodné pro uskladnění jiného zboží než potravinového. **7.** Výrobce odmítá jakoukoli zodpovědnost za nedodržování těchto bezpečnostních norem. Výrobce si vyhrazuje právo na provádění jakýchkoli změn za účelem zlepšení výrobku bez předchozího upozornění.

Naše výrobky jsou určené pro vnitřní prostory. Neinstalujte je venku před podnikem/obchodem.

CZ

1. **OTEVŘENÍ OBALU**
1a. Rozřízněte stahovací pásku a vytáhněte krabici směrem nahoru, rozmontujte dřevěné desky, dejte přitom pozor na hřebíčky. **2**. Nadzdvihněte zařízení. **3.** Odsuňte paletu nebo bednu. **4**. Položte zařízení na vodorovnou plochu. **5.** Před vyhozením obalového materiálu zkontrolujte, zda je prázdný. **6.** Rozdělte obalový materiál podle složení, abyste usnadnili jeho likvidaci. **7.** Zařízení můžete zajistit pomocí brzdicích prvků na kolečkách. (viz obr.1).

2. **ČIŠTĚNÍ POLIC Z NEREZ OCELI**
1. Vyčistěte vnitřní prostor měkkou houbou za pomoci neutrálního čistícího prostředku. **2.** Otevřete kohoutek a nechte odtéct zbylou vodu. **3**. Osušte měkkým hadrem (viz obr.3).

3. **ČIŠTĚNÍ POKLOPU A VNĚJŠKU ZAŘÍZENÍ**
1. Používejte jen navlhčenou měkkou houbu. **2.** Osušte čistým hadrem.

4. **PODPŮRNÉ ROZPĚRKY PRO ZÁSOBNÍKY A POLICE PRO CUKRÁŘSKÉ VÝROBKY**
1. Sejměte ochranný film z rozpěrek. **2**. Uspořádejte delší rozpěrky do příslušných štěrbin na okrajích chladicího boxu. **3**. Uspořádejte kratší rozpěrky do příslušných štěrbin na dlouhých rozpěrkách. Jsou možná různá uspořádání podle formátu a polohy vaniček. **4**. Připevněte zásobníky na rozpěrky nastavené podle vašich potřeb. **5.** U modelů pro cukrářské výrobky instalujte pouze police z nerez oceli tak, že je položíte na okraje boxu (zásobníky a police z nerez oceli pro cukrářské výrobky dodáváme na přání) (viz obr. 3).

5. **ZAPOJENÍ DO ELEKTRICKÉ SÍTĚ**
1. Zkontrolujte, zda napětí a kmitočet v síti odpovídají údajům na štítku zařízení (A). **2.** Zkontrolujte, zda je síťová zásuvka: ***a)*** *vybavena vodičem pro uzemnění,* ***b)*** *vhodná pro jmenovitý proud, uvedený na štítku,* ***c)*** *vybavena ochranou podle norem IEC: - Magneto-tepelný spínač (ochranný spínač) s hodnotou In= jmenovitá hodnota uvedená na štítku.- Diferenciální vypínač s citlivostí Id =30 mA*. **3**. Ověřte, zda v prostředí nehrozí nebezpečí výbuchu (AD). **4.** Kabel zařízení je typu H05 VVF pro uzavřené prostory.
5. Zapojte do síťové zásuvky (nepoužívejte rozdvojky ani redukce) (viz obr.3).

6. REGULACE
Zařízení je na přední straně opatřeno chráněným displejem s ovládači pro regulování funkcí.
1. Termostat: reguluje teplotu uvnitř zařízení. **2. Vypínač odporů vaničky:** pro zapnutí odporů vaničky vodní lázně. **3. Vypínač ohřívacích žárovek:** pro zapnutí ohřívacích žárovek. **4. Alarm pro hladinu vody:** hlásí, kdy je potřeba doplnit vodu na původní hladinu. Stisknutím tlačítka **8 "SET nebo P"** lze zobrazit nastavenou teplotu. Teplotu lze měnit pomocí tlačítka **9 "UP"** nebo tlačítka **10 "DOWN"**. (Viz obr. 2)

POZOR: před uložením zboží, proveďte následující kontrolu:

1. Zástrčka je správně zasunutá do sítě. **2**. Vypínač odporů vodní lázně je zapnutý (zelené světlo svítí). **3.** Vypínač ohřívacích žárovek je zapnutý. **4.** Hladina vody ve vaničce vodní lázně je ve stanoveném limitu. **5**. Odstraňte případné nečistoty kolem otvoru plováku. **6.** Nastavená teplota odpovídá vašim požadavkům. **7.** Neumisťujte zařízení do blízkosti hořlavých materiálů nebo do výbušného prostředí. (viz obr. 3)

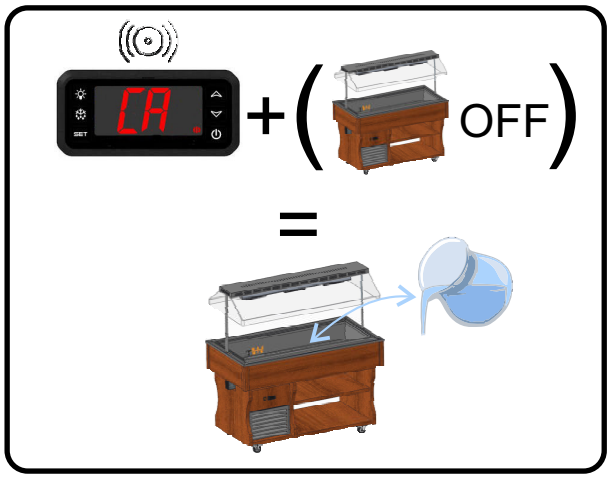

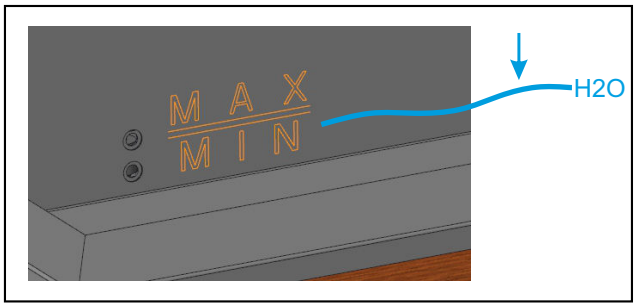

CZ

ČIŠTĚNÍ VANIČKY VODNÍ LÁZNĚ
1. Odpojte přívod elektrické energie stisknutím hlavního vypínače a vytáhněte zástrčku ze sítě.
2. Otevřete kohoutek v zadní části zařízení. **3**. Vyčistěte stěny vaničky měkkou navlhčenou houbou za pomoci neutrálního čistícího prostředku. **4**. Vše důkladně osušte měkkým a čistým hadrem. **5**. Zavřete kohoutek vaničky a připojte zařízení do sítě.

7. PRAVIDELNÁ ÚDRŽBA
Jednou týdně: u zařízení, které je nepřetržitě v chodu.
Každý večer: při přerušovaném denním chodu.
1. Odpojte přívod elektrické energie. **2**. Vyjměte uložené potraviny a uložte je do jiného chladicího zařízení. **3**. Vypněte zařízení asi na 1 hodinu a nechte výparník odmrazit. **4.** Očistěte stěny a příslušenství vlhkou houbou s trochou bikarbonátu sodného a důkladně osušte.

Kasutusjuhend

1)Pakendi avamine
2)Roostevaba pinna puhastamine
3)Katte ja välisosa puhastamine
4)Säilitusnõude ja kondiitritoodete riiulite vahehoidikud
5)Elektriühendused
6)Töö ja reguleerimine
7)Jooksev hooldus

Hooldusjuhend (Lk 46)

1)Lampide vahetamine
Elektriskeem, Külmutusseadme skeem

HOIATUSED

Turvalisuse huvides on väga oluline, et seda juhendit hoitaks seadme juures käepärast edasiseks konsulteerimiseks.
1. Käesoleva seadmega võivad töötada ainult täiskasvanud inimesed. Mitte lubada lastel juhtnuppe puutuda ega nendega mängida. **2**. On keelatud muuta seadme tehnilisi omadusi. **3.** Seadme paigaldamisel vajalikud elektritööd peab teostama kvalifitseeritud elektrik või asjatundja. **4**. Mitte kunagi püüda seadet ise parandada. Asjatundmatute isikute poolt teostatud parandused võivad põhjustada kahjustusi või raskeid avariisid. **5**. Käesoleva seadme hooldustöid peab teostama volitatud Tehnilise hoolduse keskus. Kasutada ainult originaalseid varuosi. **6**. Seade on mõeldud ainult toiduainete säilitamiseks ja ei sobi muude kaupade hoidmiseks. **7.** Tootja ei vastuta, kui käesolevaid ohutusnõudeid ei järgita. Tootja jätab endale õiguse teha muudatusi seadme arendamise eesmärgil ette teatamata.

Meie tooted on mõeldud kasutamisek siseruumides – palume neid mitte paigaldada väljapoole ruume/ärihooneid.

EE

1. **PAKENDI AVAMINE**
1a. Lõigata kinnitusriba katki, tõsta kast üles ja võtta ribad ära, tõmmata naelad ettevaatlikult puitlaudadest välja. **2.** Tõsta seade üles. **3**. Eemaldada kaubaalus või kast. **4**. Asetada seade tasasele, horisontaalsele pinnale. **5**. Enne pakendi ära viskamist veenduda, et see on tühi. **6.** Sorteerida pakkematerjalid koostise järgi lihtsustamaks jäätmekäitlust. **7.** Seadet on võimalik paigal hoida rattapidurile vajutades (vt Joon. 1).

2. **ROOSTEVABA PINNA PUHASTAMINE**
1. Puhastada kamber pehme käsna ja neutraalse puhastusvahendiga. **2.** Avada kraan ja lasta jääkvesi välja. **3**. Kuivatada pehme lapiga. (vt Joon. 3).

3. **KATTE JA VÄLISOSA PUHASTAMINE**
1. Kasutada ainult pehmet niisutatud käsna. **2.** Kuivatada puhta lapiga.

4. **SÄILITUSNÕUDE JA KONDIITRITOODETE RIIULITE VAHEHOIDIKUD**
1. Eemaldada kaitsekile vahehoidikutelt. **2.** Asetada pikemad vahehoidikud ettenähtud sälkudesse kambri seintel. **3**. Asetada lühemad vahehoidikud ettenähtud sälkudesse pikkadel vahehoidikutel. Olemas on eripaigutusega vahehoidikud vastavalt erinevate säilitusnõude kujule ja asendile. **4**. Seejärel paigaldada säilitusnõud oma soovi järgi asetatud vahehoidikutele. **5**. Kondiitrimudelite puhul paigaldada ainult roostevabast terasest paneelriiulid, toetades need külgedelt (säilitusnõud ja roostevabast terasest paneelriiulid kondiitritoodetele on saadaval tellimisel) (vt Joon. 3).

5. **ELEKTRIÜHENDUSED**
1. Veenduda, et elektrivõrgu pinge ja sagedus vastavad seadmele kinnitatud andmesildil (A) märgitud väärtustele. **2**. Veenduda, et elektripistikupesa on: ***a)*** *varustatud maandusjuhtmega.* ***b)*** *sobiv andmesildil märgitud nimivooluga.* ***c)*** *varustatud kaitsega vastavalt IEC kaitseklassi standarditele:- residuaalvoolu magnet-termokaitselüliti (tavaliselt päästelüliti), mille In= andmesildil märgitud nimiväärtus.*
- Diferentsiaalse tundlikkusega Id =30 mA. **3**. Kontrollida, et keskkond ei ole plahvatusohtlik (AD).
4. Seadmele paigaldatud ühendusjuhe H05 VVF on mõeldud kasutamiseks siseruumides. **5.** Ühendada pistik pistikupessa (mitte kasutada kolmikpistikupesa ega siirdmikke) (vt Joon. **3**).

6. TÖÖ JA REGULEERIMINE

Seade on varustatud juhtnuppudega, mis asuvad kaitstud juhtpaneelis seadme esiosas. **1. Termostaat:** reguleerib seadme temperatuuri. **2. Kambri takistuselementide lüliti:** kasutatakse topeltkastruli paagi küttetakistite sisse lülitamiseks. **3. Küttelampide lüliti:** kasutatakse küttelampide põlema panemiseks. **4. Veetaseme alarm:** annab märku, kui on vaja taastada kambri esialgne veetase. Klahvi **8 "SET või P"** ühekordsel vajutamisel näitab seadistatud temperatuuri, mida saab muuta, vajutades Klahvi **9 "UP"** või Klahvi **10 "DOWN"** (vt Joon. 2)

TÄHELEPANU: enne kauba sisse asetamist kontrollida, et:

1. Pistik on pistikupesas. **2.** Topeltkastruli paagi küttetakisti lüliti on sisse lülitatud (roheline lamp põleb). **3.** Küttelampide lüliti on sisse lülitatud. **4.** Veetase topeltkastruli paagis on märgitud taseme piires. **5.** Eemaldada takistused ujuvpaagi avade eest. **6.** Kontrollida, et kuvatav temperatuur vastab soovitud temperatuurile. **7.** Hoida seade eemal süttivatest või plahvatusohtlikest materjalidest.
(vt Joon. 3)

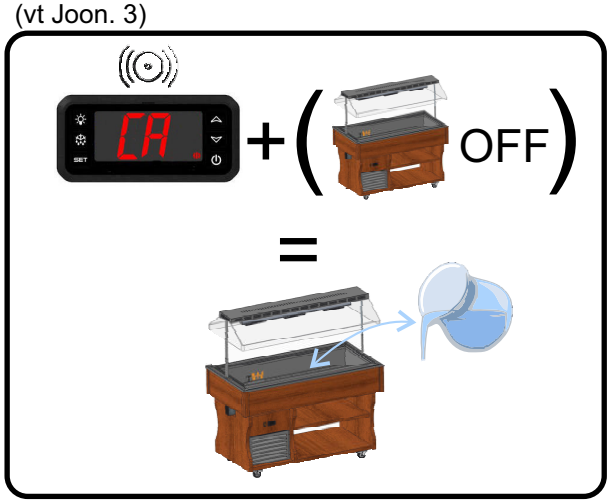

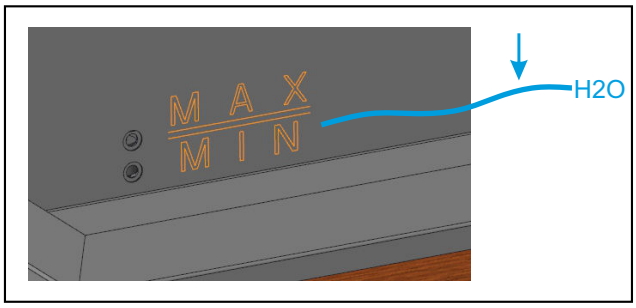

EE

TOPELTKASTRULI PAAGI PUHASTAMINE

1. Lülitada elektritoide pistikupesa juhtlülitist välja ja tõmmata seejärel pistik pistikupesast välja. **2.** Avada seadme tagaosas asuv kraan. **3.** Puhastada kambri seinad pehme vee või neutraalse puhastusvahendiga niisutatud käsnaga. **4.** Kuivatada kõik osad hoolikalt pehme puhta lapiga. **5.** Sulgeda kambri kraan ja lülitada elektritoide uuesti sisse.

7. JOOKSEV HOOLDUS

Üks kord nädalas: pidevalt töötava seadme korral
Igal õhtul: igapäevase vahelduva töö korral
1. Lülitada elektritoide välja. **2.** Võtta kaup välja ja asetada see sobivalt jahutatud kohta. **3.** Lasta seadmel lahti sulada, lülitades seadme umbes tunniks ajaks välja. **4.** Puhastada seinad ja lisatarvikud veega niisutatud käsna ja vähese söögisoodaga ja kuivatada hoolikalt

Instrukcija operatoram

1)Iepakojuma atvēršana
2)Plauktu no nerusējoša tērauda tīrīšana
3)Kupola un ārējas daļas tīrīšana
4)Plauktu un maizes izstrādājumu nodalījumu balsta sadalītāji
5)Pieslēgšana elektroenerģijas tīklam
6)Funkcionēšana un noregulēšana
7)Regulāra iekārtas kopšana

Instrukcija tehniskās apkopes darbiniekam (46.lpp)

1)Lampu nomainīšana
Elektriskā shēma, Saldēšanas aprīkojuma shēma

UZMANĪBU

Ir ļoti svarīgi, lai dotā instrukcija glabātos kopā ar iekārtu turpmāk sekojošajām konsultācijām drošības tehnikas ziņā.
1. Doto iekārtu drīkst iedarbināt tikai pieaugušie. Bērniem vajadzētu noliegt operēt ar un vadības pogām un rokturiem, vai spēlēties ar iekārtu. **2**. Ir aizliegts izmainīt vai modificēt iekārtas īpašības. **3.** Elektrotehnisko daļu, kas ir saistīta ar iekārtas instalāciju, drīkst veikt kvalificētam speciālistam elektriķim, vai kompetentam speciālistam. **4.** Nekādā gadījumā nav pieļaujams iekārtu remontēt patstāvīgi. Remontdarbi, ko ir veicis nekvalificēts personāls, var radīt nopietnus bojājumus un funkcionēšanas problēmas. **5**. Tehniskā palīdzība, attiecībā uz iekārtu, ir jāveic autorizētam tehniskās apkalpes centram. Jāizmanto tikai oriģinālas rezerves daļas. **6**. Iekārta nav piemērota jeb kādu produktu glabāšanai, kas nav pārtikas produkti. **7**. Ražotājuzņēmums neuzņemas nekādu atbildību gadījumā, ja netiek ievērotas minētās drošības normas. Tas pats attiecas arī uz modifikācijas veikšanas tiesībām, iekārtas uzlabošanas nolūkos, kas veikts bez iepriekšējas ražotāja informēšanas.

Mūsu produkti paredzēti tikai iekšējai lietošanai – neinstalēt ārpus uzņēmuma/veikala telpām.

LV

1. **IEPAKOJUMA ATVĒRŠANA**
1a. Pārgriezt virvi, noņemt kārbu, pavelkot to uz augšu, izņemt naglas no koka dēļiem, īpašu uzmanību pievēršot naglām. **2**. Pacelt iekārtu. **3.** Noņemt paleti vai kasti. **4.** Novietot iekārtu uz līdzenas horizontālas virsmas. **5.** Pirms iepakojuma izmešanas pārliecinieties, vai tajā nekas nav palicis. **6.** No iepakojuma jāizņem visi priekšmeti - darba atvieglošanai vislabāk to izdarīt atbilstoši montāžas secībai. **7.** Var nodrošināt iekārtas bloķēšanu ar riteņu bremzes palīdzību (skatīt 1. zīm.).

2. **PLAUKTU NO NERUSĒJOŠA TĒRAUDA TĪRĪŠANA**
1. Notīriet tilpni ar mīkstu mitru sūklīti, pielietojot tikai neitrālus tīrīšanas līdzekļus. **2**. Atveriet krānu, lai iztek iespējamais ūdens pārpalikums. **3**. Noslaukiet sausu ar mīkstu, tīru drāniņu. (skatīt 3. zīm.).

3. **KUPOLA UN ĀRĒJAS DAĻAS TĪRĪŠANA**
1. Izmantot tikai mīkstu mitru sūkli. **2.** Noslaucīt ar tīru audumu.

4. **PLAUKTU UN MAIZES IZSTRĀDĀJUMU NODALĪJUMU BALSTA SADALĪTĀJI**
1. Noņemt aizsargplēvi no sadalītājiem. **2**. Izvietot visgarākos sadalītājus pie vannas māliem, nostiprinot tos attiecīgās spraugās. **3.** Nostiprināt īsus sadalītājus garu sadalītāju spraugās. Var izveidot dažādas kompozīcijas - atkarībā no plauktu un sadalītāju pozīcijas un izmēriem. **4.** Uz sadalītājiem novietot jebkurā veidā - nodaļas un tvertnes. **5**. Modeļiem “maizes izstrādājumiem” jāveic tikai nerūsējoša tērauda plauktu un virsmu montāžu, pieslienot tos sānu daļām (nerūsējoša tērauda plaukti un nodaļas maizes izstrādājumiem tiek piegādāti pēc pasūtījuma) (skatīt 3.zīm.)

5. **PIESLĒGŠANA ELEKTROENERĢIJAS TĪKLAM**
1. Jāpārliecinās, vai elektroenerģijas tīkla spriegums un strāvas frekvence atbilst datiem, kas norādīti uz aprīkojuma plāksnītes (A). **2**. Jāpārliecinās, vai rozete ir ***a)*** *aprīkota ar attiecīgu zemējumu,* ***b)*** *piemērota uz plāksnītes norādītajiem strāvas parametriem,* ***c)*** *aprīkota ar nepieciešamo aizsardzību atbilstoši IEC normatīviem: - magnētiski- termisks diferenciāls slēdzis (vairākumā gadījumu izglābj dzīvību) ar ”In” = attiecīgā tabulā norādīts lielums. Diferenciators ar jutīgumu Id = 30 mA*. **3.** Jāpārliecinās, ka telpa nav iespējama sprādziena draudu (AD). **4**. Jāpārliecinās, ka iekārtas pieslēdzams energoapgādes vads ir H05 VVF, kas ir piemērots iekštelpām. **5**. Jāievieto kontaktdakša rozetē (nedrīkst izmantot trejgabalus vai reduktorus) (skatīt 3.zīm.).

6. FUNKCIONĒŠANA UN NOREGULĒŠANA

Ilekārtas funkciju slēdži ir izvietoti aizsardzības panelī iekārtas priekšpusē. **1. Termostats:** lai noregulētu temperatūru iekārtā. **2. Tilpnes pretestības slēdzis:** lai ieslēgtu dubulttilpnes rezistorus. **3. Sildlampu slēdzis:** lai ieslēgtu sildlampas. **4. Ūdens līmeņa brīdinājuma** signāls, kas norāda, kad jāpielej ūdens. Nospiežot taustiņu **8 "SET vai P"** vienreiz, iespējams vizualizēt ieprogramēto iekārtas temperatūru, kuru iespējams izmainīt ar taustiņu **9 "UP"** (**augstāk*) vai taustiņu **10 "DOWN"** (**zemāk)*. (skat. 2. Att.).

UZMANĪBU: pirms iekārtas izmēģināšanas pārbaudiet, vai:

1. Kontaktdakša ir ieslēgta; **2.** Dubulttilpnes pretestības slēdzis ir ieslēgts (iedegas zaļa spuldzīte); **3.** Sildlampas ir ieslēgtas; **4.** Ūdens līmenis dubulttilpnē ir nepieciešamajā līmenī. **5.** Noņemiet aizsprostus no notekas atveres. **6.** Pārbaudiet, vai temperatūra ir pareizi noregulēta. **7**. Uzmaniet, lai iekārtas tuvumā neatrastos nekādi uzliesmojoši materiāli vai jebkādas citas uguns nedrošas un bīstamas vielas (skat. 3. att.).

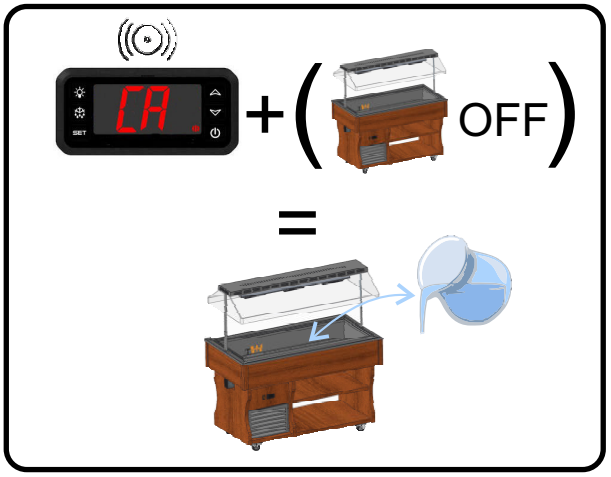

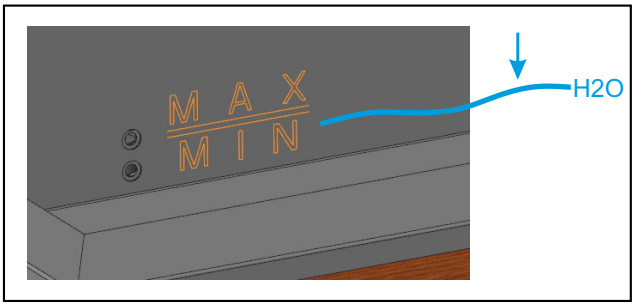

DUBULTTILPNES TĪRĪŠANA

1. Izslēdziet iekārtu un atvienojiet no elektroenerģijas tīkla. **2.** Atveriet krānu iekārtas aizmugures daļā. **3.** Notīriet tilpnes sienas ar mīkstu sūkli, kas samērcēts ūdens un sodas šķīdumā. **4.** Rūpīgi noslaukiet, līdz tā nožuvusi. **5.** Aizveriet krānu un pieslēdziet elektroenerģijas tīklam.

7. REGULĀRA IEKĀRTAS KOPŠANA

Vienreiz nedēļā: iekārtai, kas atrodas pastāvīgā/nepārtrauktā darbībā.
Katru vakaru: nepastāvīgā darbībā esošai iekārtai.
1. Izslēdziet iekārtu no elektroenerģijas tīkla. **2**. Novietojiet iekārtu attiecīgi atvēsinātā vietā. **3.** Ļaujiet iztvaicēšanas ierīcei atlaidināties, apturot iekārtas darbību apmēram uz vienu stundu. **4**. Notīriet sieniņas un aksesuārus ar mīkstu mitru sūkli, izmantojot ūdeni, kuram pievienota soda, tad rūpīgi noslaukiet sausu.

LV

Operatoriaus vadovas

1)Pakuotės atidarymas
2)Nerūdijančio plieno paviršių valymas
3)Gaubto ir išorės valymas
4)Padėkliukų ir konditerijos lentynų atraminiai skyrikliai
5)Pajungimas prie elektros tinklo
6)Pajungimas prie elektros tinklo
7)Įprastinė priežiūra

Techninio aptarnavimo darbuotojo vadovas (46 p.)

1)Lempų keitimas
Elektros schema, Šaldymo sistemos schema

DĖMESIO

Labai svarbu šią knygelę saugoti drauge su įranga, kad saugos sumetimais visada būtų galima ją pasiskaityti.
1. Šią įrangą įjungti gali tik suaugę žmonės. Neleiskite vaikams gadinti valdiklių ar jais žaisti.
2. Draudžiama keisti įrangos technines savybes ar kitaip ją modifikuoti. **3**. Instaliavimui reikalingus techninius darbus turi atlikti kvalifikuotas elektrikas ar kompetetingas specialistas. **4**. Niekada nebandyti patiems remontuoti įrangos. Remonto darbus atliekant neįgudusiems asmenims, gali būti padaryta žala ar kilti rimtų sutrikimų. **5**. Šios įrangos priežiūrą turi atlikti įgaliota Techninė tarnyba. Naudoti tik originalias atsargines dalis. **6.** Įranga skirta tik maisto produktų saugojimui. **7.** Gamintojas atmeta bet kokią savo atsakomybę tuo atveju, jei nebuvo laikomasi čia pateiktų saugos taisyklių. Be to, gamintojas pasilieka sau teisę be atskiro įspėjimo atlikti įrangos patobulinimus.

Mūsų gaminiai skirti patalpoms – neinstaliuokite jų lauke už parduotuvės/ įstaigos ribų.

1. **PAKUOTĖS ATIDARYMAS**
1a. Nupjauti suveržimo juostą, ištraukti dėžę pakeliant ją į viršų. Ištraukti iš lentų vinis, su vinimis elgtis atsargiai. **2**. Pakelti aparatą. **3.** Pašalinti padėklą ar dėžę. **4.** Pastatyti aparatą ant horizontalaus išlyginto paviršiaus. **5.** Prieš išmetant pakuotę įsitikinti, ar joje nieko neliko. **6.** Išrūšiuoti pakavimo medžiagas, kad jas būtų lengviau utilizuoti. **7.** Aparatą galimą užfiksuoti užblokuojant stabdžiais jo ratus. (žr.1 pav.)

2. **NERŪDIJANČIO PLIENO PAVIRŠIŲ VALYMAS**
1. Išvalyti talpą minkšta kempine ir neutraliais valikliais. **2.** Atsukti čiaupą ir išleisti galimai užsilikusį vandenį. **3**. Nusausinti minkštu audeklu (žr.3 pav.)

3. **GAUBTO IR IŠORĖS VALYMAS**
1. Naudoti tik minkštą sudrėkintą kempinę. **2.** Nusausinti švariu audeklu.

4. **PADĖKLIUKŲ IR KONDITERIJOS LENTYNŲ ATRAMINIAI SKYRIKLIAI**
1. Nuimti nuo skyriklių apsauginę plėvelę. **2.** Ilgiausius skyriklius įstatyti talpos kraštuose esančiose specialiose angose. **3**. Trumpesnius skyriklius įstatyti specialiose angose ilguosiuose skyrikliuose. Atsižvelgiant į padėkliukų formatą ir padėtį, galimos įvairios kombinacijos. **4**. Ant įtaisytų skyriklių sumontuokite padėkliukus taip, kaip Jums to reikia. **5**. Konditerijai skirtuose modeliuose reikia tik sudėlioti konditerijai skirtas nerūdijančio plieno lentynas: jos atremiamos į kraštus (padėkliukai ir nerūdijančio plieno lentynos konditerijai yra tiekiami pagal užsakymą) (žr. 3 pav.).

5. **PAJUNGIMAS PRIE ELEKTROS TINKLO**
1. Įsitikinti, kad tinklo įtampa ir dažnis atitinka nurodytus skydelyje (A), įtaisytame ant aparato. **2.** Įsitikinti, ar maitinimo lizdas: ***a)*** *yra su įžeminimo laidu.* ***b)*** *atitinka skydelyje nurodytą nominalią srovę.* ***c)*** *yra su IEC reikalavimus atitinkančiomis saugomis: magnetoterminiu diferencialiniu jungikliu, kurio In= nominali skydelyje nurodyta vertė.- Diferencialu, kurio jautrumas Id=30 mA*. **3**. Įsitikinti ar aplinkui nėra sprogimų pavojaus (AD). **4.** Aparatūroje sumontuotas kebelis "H05 VVF" skirta patalpoms. **5**. Įkišti kištuką į elektros lizdą (nenaudoti trišakio ar sutrumpinimų) (žr. 3 pav.)

LT

6. FUNKCIONAVIMAS IR REGULIAVIMAS
Aparatūra komplektuojama su reguliavimo valdikliais įtaisytais apsaugotame pulte priekinėje jos dalyje. **1. Termostatas:** reguliuoja aparatūros temperatūrą. **2. Talpos tenų jung.:** įjungia tynės kaitinimo elementus. **3. Kaitinimo lempų jung.:** įjungia kaitinimo lempas. **4. Vandens lygmens aliarmas:** signalizuoja apie būtinybę atkurti talpoje pradinį vandens lygį. Vieną kartą paspaudus mygtuką **8 "SET ar P",** ekrane parodoma nustatyta temperatūros vertė, kurią galima keisti mygtuku **9 "UP"** arba mygtuku **10 "DOWN".** (žr.2 pav.)

DĖMESIO: prieš sudėdami prekes patikrinkite ar:

1. Kištukas įstatytas į lizdą. **2**. Įjungtas tynės kaitinimo elementų jungiklis (šviečia žalia lemputė). **3**. Įjungtas kaitinimo lempų jungiklis. **4.** Vandens lygmuo tynėje yra nurodytose ribose.
5. Pašalinti kliuvinius nuo plūduro angos, jei tokių susidarė. **6.** Patikrinti, ar nustatyta reikiama temperatūra. **7.** Laikyto aparatūra atokiai nuo degių ar sprogių medžiagų. (Žr.3 pav.)

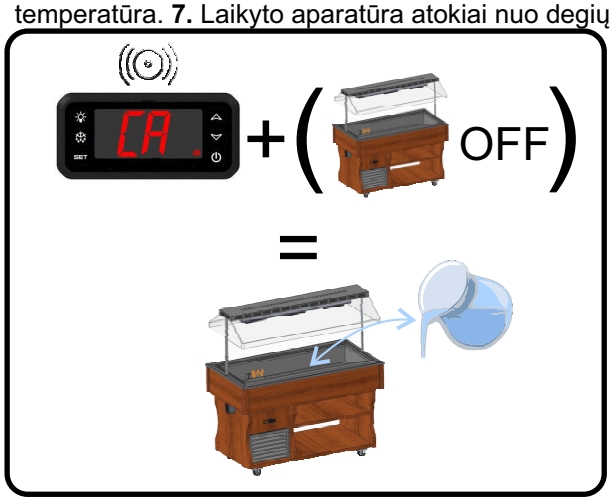

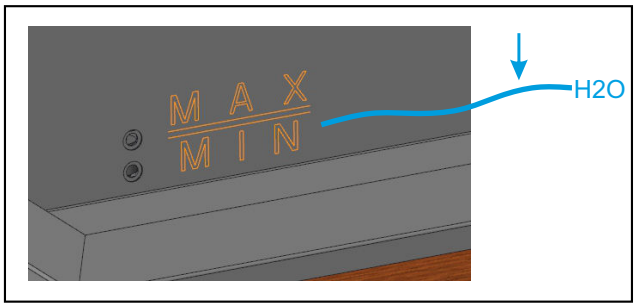

TYNĖS VALYMAS
1. Atjungti maitinimo įtampą, pasukant bendrąjį jungiklį ir ištraukiant iš elektros lizdo kištuką. **2**. Atsukti čiaupą įtaisytą užpakalinėje įrenginio dalyje. **3**. Išvalyti talpos sieneles minkšta, vandenyje ar neutraliuose valikliuose sudrėkinta kempine. **4**. Viską kruopščiai nusausinti minkštu ir švariu audeklu**. 5.** Užsukti talpos čiaupą ir atkurti elektros maitinimą.

7. ĮPRASTINĖ PRIEŽIŪRA
Kartą į savaitę: aparatui, kuris nuolatos įjungtas
Kas vakarą: kai per dieną veikia su pertrūkiais
1. Atjungti maitinimą. **2**. Ištraukti prekes ir sudėti jas į tinkamai šaldomą vietą. **3**. Leisti garintuvui atitirpti, maždaug vienai valandai išjungus aparatą**. 4.** Išvalyti sieneles ir aksesuarus kempine suvilgyta vandenyje su trupučiu natrio bikarbonato, po to viską kruopščiai nusausinti.

LT

Felhasználói kézikönyv

1)A csomagolás felbontása
2)Az inox polcok tisztítása
3)A búra és a kültér tisztítása
4)A rekeszek és a cukrászsüteményes polcok távolságtartó elemei
5)Csatlakoztatás az elektromos hálózathoz
6)Működtetés és szabályozás
7)Rendszeres karbantartás

Karbantartási kézikönyv (46. old.)

1)Fénycsövek cseréje
Elektromos vázlatrajz, Hűtőberendezés vázlatrajza

ELŐÍRÁSOK

Nagyon fontos, hogy a berendezéssel megőrizzék ezt a használati kézikönyvet biztonsági okokból a jövőbeni tanulmányozás céljára.
1. Ezt a berendezést csak felnőtt személyek működtethetik. Ne engedélyezzék a gyermekeknek, hogy megrongálják a vezérlőrendszert és játsszanak a berendezéssel. **2.** A berendezés jellemzőinek megváltoztatása vagy akár a módosítása is tilos. **3.** A berendezés beépítéséhez szükséges villamossági munkákat szakképzett villanyszerelő vagy hozzáértő személy végezheti el. **4**. Soha ne próbálják egymaguk megjavítani a berendezést. Tapasztalatlan személyek által végzett javítások károkat vagy komoly működési zavarokat okozhatnak. **5**. Ezen a berendezésen a szervízszolgáltatást az arra feljogosított Műszaki Szervízszolgálat hajthatja végre. Csak eredeti cserealkatrészeket alkalmazzanak. **6**. A berendezés nem alkalmas az élelmiszereken kívül más termékek tartósítására. **7**. A gyártó cég minden felelősséget elhárít magától abban az esetben, ha nem tartják be ezeket a balesetmegelőzési szabályokat. Ezenkívül fenntartja magának a jogot a bármilyen előzetes értesítés nélküli, fejlesztési célú módosítások bevezetésére.

A termékeink beltéri felhasználásúak – ne építsék be azokat helységek/üzletek külterébe.

1. A CSOMAGOLÁS FELBONTÁSA

1a. Vágják el a tartószalagot, felfelé húzzák le a dobozt. Feszítsék fel a fadeszkákat, óvatosan járjanak el a szögek miatt. **2**. Emeljék fel a berendezést. **3.** Távolítsák el a rakodólapot vagy ládát. **4.** Helyezzék a berendezést egy vízszintes kiegyenlített felületre. **5.** Figyeljenek arra, hogy ne hagyjanak semmit a csomagolóanyagban, mielőtt azt eldobnák. **6.** A csomagolóanyagokat összetételük alapján különítsék el, ezáltal az újrafeldolgozásukat segítik. **7.** A berendezés a kerekeknél fékműködtetéssel rögzíthető (lásd 1. ábra).

2. AZ INOX POLCOK TISZTÍTÁSA

1. Puha szivaccsal és semleges tisztítószerekkel tisztítsák a tartályt. **2.** Nyissák ki a csapot az esetlegesen visszamaradt víz levezetéséhez. **3.** Egy puha törlőruhával szárítsák meg (lásd 3. ábra).

3. A BÚRA ÉS A KÜLTÉR TISZTÍTÁSA

1. Csak egy nedves, puha szivacsot használjanak. **2**. Egy tiszta törlőruhával szárítsák.

4. A REKESZEK ÉS A CUKRÁSZSÜTEMÉNYES POLCOK TÁVOLSÁGTARTÓ ELEMEI

1. Vegyék le a védőfóliát a távolságtartó elemekről**. 2**. Helyezzék a hosszabb távolságtartó elemeket a tartály peremén levő megfelelő nyílásokba. **3.** Helyezzék a rövidebb távolságtartó elemeket a hosszabb távolságtartó elemeken levő megfelelő nyílásokba. Különféle összeállítások állnak rendelkezésre a rekeszek méreteitől és az elhelyezéstől függően. **4**. Végül kívánságuk szerint helyezzék a rekeszeket az előkészített távolságtartó elemekre. **5.** A cukrászdai modelleknél csak az inox cukrászsüteményes polcokat helyezzék el úgy, hogy azokat a peremekre illesztik (a rekeszeket és az inox cukrászsüteményes polcokat külön rendelésre kapják) (lásd 3. ábra).

5. CSATLAKOZTATÁS AZ ELEKTROMOS HÁLÓZATHOZ

1. Győződjenek meg arról, hogy a hálózati feszültség és frekvencia megegyezzen a készülékre erősített táblácskán (A) feltüntetett adatokkal**. 2.** Bizonyosodjanak meg arról, hogy a hálózati csatlakozóaljzat ***a)*** *Földelt vezetékkel rendelkezzen.* ***b)*** *a tábla szerinti névleges áramhoz alkalmas legyen.* ***c)*** *az IEC szabványok által előírt védelmekkel rendelkezzen: differenciális mágneses termikus megszakító (hétköznapiasan kifejezve életmentő) és In =táblán feltüntetett névleges érték.-Differenciális Id=30 mA érzékenységgel*. **3.** Ellenőrizzék, hogy a környezet ne legyen robbanásveszélyes (AD). **4**. A készülékre szerelt tápvezeték: H05 VVF, beltéri használatra alkalmas. **5**. Illesszék be a csatlakozódugót (ne használjanak hármas csatlakozót és reduktorokat) (lásd 3.ábra).

H

6. MŰKÖDTETÉS ÉS SZABÁLYOZÁS

A berendezés az első részen található védett kapcsolótáblán elhelyezett szabályozó vezérlőrendszerrel rendelkezik. **1. Hőfokszabályozó:** A berendezés hőmérsékletét szabályozza. **2. Tartály fűtőellenállás megszak.:** A vízfürdő tartály fűtőellenállásának bekapcsolására szolgál. **3. Melegítő lámpatestek kapcs.:** A melegítő lámpatestek bekapcsolására szolgál. **4. Vízszint kijelző:** A tartályban a kezdeti vízszint visszaállításának szükségességét jelzi. Az egyszer lenyomott **8-es "SET vagy P"** gomb lehetővé teszi a beállított hőmérséklet kijelzését, amely az **9-ös "UP"** gomb vagy a **10-os "DOWN"** gomb megnyomásával módosítható. (lásd 2. ábra)

FIGYELEM: az áru behelyezése előtt ellenőrizzék, hogy:

1. A csatlakozódugó be legyen kötve. **2**. A vízfürdő fűtőellenállás megszakító be legyen kapcsolva (világító zöld fény). **3.** A melegítő lámpatestek kapcsolója be legyen kapcsolva. **4.** A vízfürdő tartályban a vízszint a megjelölt határokon belül legyen. **5.** Távolítsák el az esetleges dugulást okozó hulladékokat az úszó nyílás elől. **6.** Ellenőrizzék, hogy a kívánt hőmérséklet legyen beállítva. **7**. Tartsák távol a berendezést gyúlékony vagy robbanásveszélyes anyagoktól. (lásd 3. ábra)

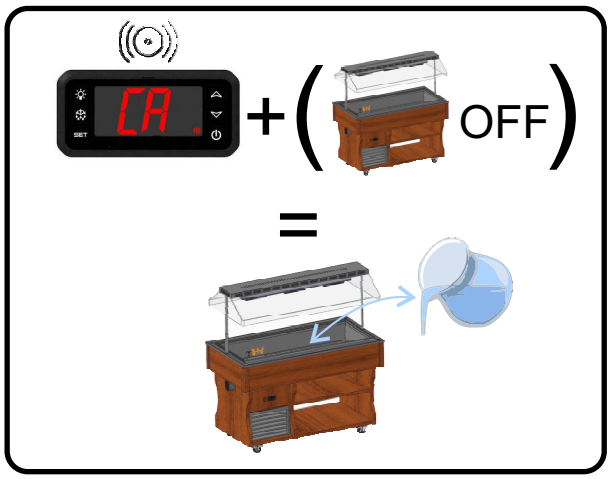

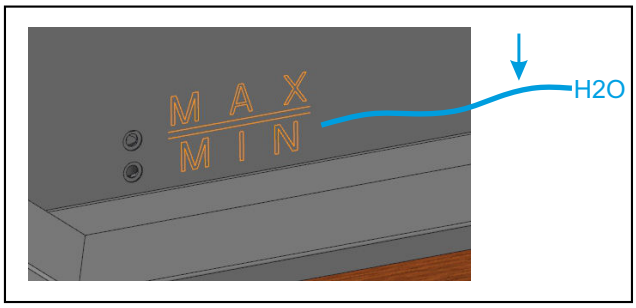

A VÍZFÜRDŐ TARTÁLY TISZTÍTÁSA

1. A főkapcsoló állításával és a csatlakozódugónak az aljzatból való kihúzásával kapcsolják le a hálózati csatlakozást. **2**. Nyissák ki a gép hátsó részén felszerelt csapot. **3**. Tisztítsák meg a tartály oldalfalait egy vízzel vagy semleges tisztítószerekkel nedvesített szivaccsal. **4.** Egy puha és tiszta törlőruha alkalmazásával gondosan szárítsanak meg minden részt. **5**. Zárják el a tartály csapját és kössék vissza a hálózati csatlakozást.

7. RENDSZERES KARBANTARTÁS

Hetente egyszer: annál a berendezésnél, amely folytonosan üzemel
Minden este: napi intermittens üzem esetében
1. Kapcsolják le a csatlakozást. **2.**Távolítsák el az árut és helyezzék egy megfelelően hűtött helyre.
3. Hagyják leolvadni a párologtatót, miközben körülbelül egy órára állítsák le a működést. **4**. Tisztítsák meg az oldalfalakat és a tartozékokat egy szódabikarbónás vízzel nedvesített szivaccsal majd gondosan szárítsák meg.

H

Manwal għall użu

1)Istruzzjonijiet ta' kif tneħħi l-ippakkjar
2)Tindif ta' l-ixkaffa ta' l-istainless steel
3)Tindif tal-għatu u ta'barra
4)Ħolders għal reċipjenti u xkafef għall-ikel ta' l-għaġin
5)Konnessjoni mal- mejns
6)Tħaddim u kontroll
7)Manutenzjoni meħtieġa

Manwal għall-manutenzjoni (Pġ. 46)

1)Tibdil tal-lampi
Dijagramma tal-mogħdija tal-wajers, Dijagramma ta' l-unità ta' refriġerazzjoni

ATTENZJONI

Importanti ħafna li dan il-manwal ta' istruzzjonijiet jinżamm ma' l-appliance biex jiġi kkonsultat anke' fil-futur, għal raġunijiet ta' sikurta'.
1. Dan l-appliance irid jitħaddem biss minn persuni adulti. Tfal m'ghandhomx jitħallew ibabsu jew jilagħbu bil-pumijiet. **2**. Mhuwiex permess tibdil fil-karatteristiċl tal-appliance. **3.** Xogħolijiet elettriċi neċessarji għall-installazjoni tal-appliance iridu jkunu eżegwiti minn elettriċisti kwalifikati jew minn persuni kompetenti. **4**. Wieħed m'għandu qatt jipprova jsewwi l-appliance waħdu. Tiswija magħmula minn persuni mhux tal-mestjier jistgħu jikkawżaw danni serji. **5**. Tibdil jew tiswija fl-appliance għandhom isiru biss minn ċentru ta' Assistenza Teknika awtorizzat. Uża biss partijiet oriġinali. **6**. L-appliance huwiex maħluq biex jikkonserva oġġetti oħra li mhumiex alimentari. **7**. Id-ditta li ħolqot l-appliance ma' terfax responsabilita' meta n-normi speċifikati ma jiġux rispettati u l-miżuri ta' prikawzjoni ma'jiġux meħuda. Id-ditta tirriżerva d-dritt li tagħmel t-tibdil kollu neċessarju f'dawn il-każijiet mingħajr pre-avvis.

Il-prodotti tagħna huma għall-użu intern – tinstallax fuq barra tal-bini/ħwienet.

1. ISTRUZZJONIJIET TA' KIF TNEĦĦI L-IPPAKKJAR

1a. Aqta' l-faxxa ta' fuq u għolli l-ippakkjar tal-kartun. Neħħi l-imsiemer mill-kaxxa tal-injam b'attenzjoni. **2**. Għolli l-appliance. **3.** Neħħi l-kaxxa. **4.** Poġġi l-appliance fuq wiċċ ċatt u lixx. **5.** Kun żgur li ma fadal xejn fl-ippakkjar qabel ma tarmi. **6.** Issepara l-materjal tal-ippakjar biex tiffaċilita r-rimi tiegħu. **7**. Tista' żżomm l-appliance f'postu billi tuża l-pedali tal-brejkijiet. (ara Disinn 1)

2. TINDIF TA' L-IXKAFFA TA' L-ISTAINLESS STEEL

1. Naddaf il-vaska bi sponza ratba u deterġenti newtrali. **2.** Iftaħ it-tapp sabiex telimina l-ilma li jkun qagħad fadal. **3**. Ixxotta b'biċċa ħafifa (ara Disinn 3)

3. TINDIF TAL-GĦATU U TA'BARRA.

1. Uza biss sponża umda. **2**. Nixxef b'biċċa nadifa.

4. ĦOLDERS GĦAL REĊIPJENTI U XKAFEF GĦALL-IKEL TA' L-GĦAĠIN

1. Neħħi l-film ta' protezzjoni minn mal-ħolders. **2.** Poġġi l-ħolders it-twal fl-islottijiet li għalihom hemm provdut fuq ir-rimmijiet tal-fliskatur. **3.** Poġġi l-ħolders il-qosra fl-islottijiet li għalihom hemm provdut fil-ħ olders it-twal. Arranġamenti differenti huma disponibbli għal daqsijiet u pożizzjonijiet ta' reċipjenti differenti. **4.** Issa tista' tqiegħed r-reċipjenti tiegħek fuq il-ħolders. **5**. Għal mudelli ta' l-ikel ta' l-għaġin, teħ tieġ li tpoġġi biss l-ixkafef ta' l-*istainless steel* fuq ir-rimmijiet (reċipjenti u xkafef ta' l-*istainless steel* huma disponibbli meta mitluba) (ara fig. 3).

5. KONNESSJONI MAL- MEJNS

1. Kun żgur li l-vultaġġ u l-frekwenza tal-mejns huma l-istess bħal dawk mniżżla fuq ir-Rating Plate A imwaħħla mal-appliance. **2**. Kun żgur li s-sokkitt li miegħu se tqabbad : ***a)*** *Huwa ertjat kif suppost,* ***b)*** *jissodisfa l-prirekwiżiti kollha tal-kurrent ratat hekk kif stipolat fuq ir-rating plate.* ***c)*** *Jikkonforma mar-regolamenti tal-IEC: l-iswiċċ differenzjali manjetiku-termali ġhandu In=valur nominali li huwa dak dikjarat fuq il-plakka tar-Rating: Id-differenzjal b'sensittivita Id ta' 30mA*. **3.** Kun żgur li m'hemm l-ebda periklu ta' splużżjoni (AD) fil-kamra. **4**. Il-'cable' tal-appliance huwa H05VVF, iddisinjat għall-użu intern. **5**. Daħħal il-plakka ġewwa s-sokkit (tużax adattaturi għas-sistema ta' bi tlieta jew adattaturi li jnaqqsu l-kurrent) (ara disinn 3).

M

. **6. TĦADDIM U KONTROLL**
Fl-apparat jinsabu kontrolli f'panew protett fuq in-naħa ta' quddiem. **1. Termostat:** sabiex taġġusta t-temperatura ta' l-apparat. **2. Swiċċ tar-reżistenza tal-vaska:** Sabiex jinxtegħelu r-reżistenzi tal-vaska banju-marija. **3. Swiċċ tad-dawl li jsaħħan:** sabiex tixgħel il-lampi li jsaħħnu. **4. Allarm tal-livell ta' ilma:** senjalazzjoni sabiex jiżdid il-livell ta' ilma. Agħfas Buttuna **8 "SET jew P"** darba sabiex tiġi ssettjata t-temperatura, li din tista' tiġi mibdula billi tagħfas il-buttuna **9 "UP"** jew buttuna **10 "DOWN"** (ara figura 2)

ATTENZJONI : Qabel ma ddaħħal l-oġġetti ara li:

1. il-plagg huwa kkonnettjat; **2**. ir-reżistenza ta' l-iswiċċ tal-vaska banju-marija huwa mixgħul (dawl aħdar jixgħel); **3**. dawl tas-sħana huwa mixgħul **4.** il-livell ta' ilma fil-vaska banju-marija huwa fil-livelli xieraq. **5**. Neħħi l-ostakoli kollha minn quddiem it-toqba li tgħum. **6.** Iċċekkja li t-temperatura stabbilita hija xierqa. **7.** Żomm il-makna l-bogħod minn kull materjal li jaqbad jew periklu ta' splużjoni. (ara figura 3)

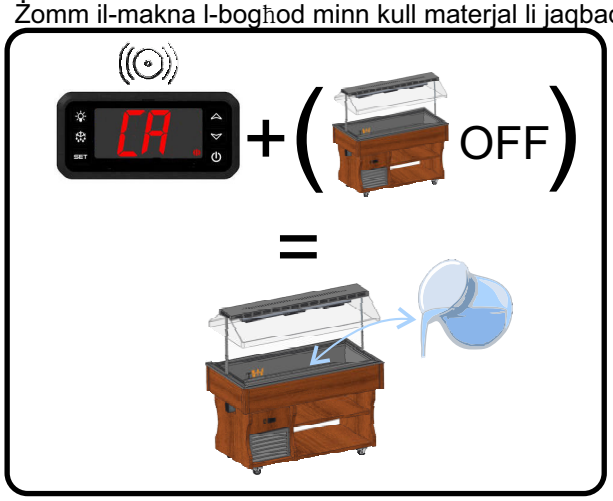

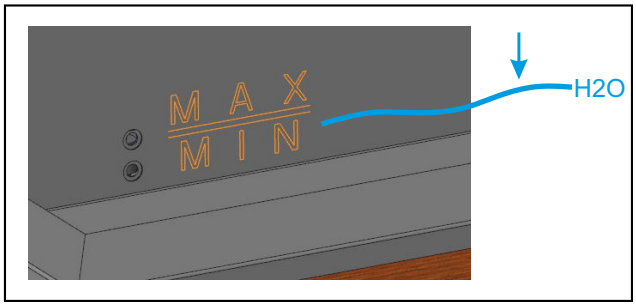

TINDIF TAL-VASKA BANJU-MARIJA
1. Itfi s-swiċċ tal-provvista tad-dawl u iġbed il-plagg mis-sokit tiegħu. **2.** Iftaħ l-vit li jinsab fuq in-naħa ta' wara tal-magna. **3.** Naddaf l-uċuħ tal-vaska bi sponża mxarba fl-ilma u b'bikarbonat tas-sodju.
4. B'attenzjoni xxotta kull oġġett b'biċċa nadifa u xotta. **5.** Agħlaq il-vit u erġa' kkonnettja l-apparat mal-provvista tad-dawl.

7. MANUTENZJONI MEĦTIEĠA
Darba fil-ġimgħa: għall-apparat li jibqa jitħaddem kontinwament
Kull filgħaxija: għal servizz intermittenti ta' kuljum
1. Neħħi l-affarijiet ta' l-ikel. **2.** Neħħi l-oġġetti u qegħdhom b'attenzjoni f'post li hu refriġerat b'mod xieraq.
3. Ħoll is-silġ mill-evaporatur, billi twaqqaf it-tħaddim għal madwar siegħa. **4.** Naddaf il-panewijiet u l-aċċessorji bi sponża umda b'ilma u bikarbonat tas-sodju u xxotta b'attenzjoni.

M

Podrecznik operatora

1)Instrukcje otwierania opakowania
2)Mycie blatów inox
3)Mycie kopuły i zewnętrzne
4)Rozpórki odległościowe wanienek i półki cukiernicze
5)Podłączenie do sieci elektrycznej
6)Działanie i regulacja
7)Konserwacja powszednia

Podrecznik obslugi konserwacyjnej (str. 46)

1)Wymiana żarówek
Schemat elektryczny, Schemat urządzenia ochłodzącego

UWAGI

Instrukcje należy zachować wraz z urządzeniem w celu konsultacji i bezpieczeństwa.
1. Urządzenie musi być podłączone tylko przez osoby dorosłe. Nie wolno dzieciom dotykać przycisków czy bawić się urządzeniem. **2**. Jest zabronione fałszowanie czy zmienianie charakterystyki urządzenia. **3.** Prace elektryczne konieczne do instalacji urządzenia muszą być wykonane przez wykwalifikowanego elektryka lub przez kompetentną osobę. **4**. Nigdy nie próbuj reperować urządzenia sam. Naprawy wykonane przez osoby niedoświadczone mogą spowodować uszkodzenia lub złe funkcjonowanie urządzenia. **5**. Serwis musi być wykonany przez upoważnione Centrum Techniczne. Stosować tylko części zamienne oryginalne. **6**. Urządzenie nie jest przystosowane do konserwacji produktów innych niż artykuły żywnościowe. **7**. Producent nie bierze na siebie żadnej odpowiedzialności jeśli przepisy dotyczące bezpieczeństwa pracy nie będą przestrzegane. Producent zastrzega sobie prawo naniesienia zmian ulepszających bez zawiadomienia.

Nasze produkty są przeznaczone do użytku wewnętrznego – instalować ich na zewnątrz lokali czy sklepów.

1. **INSTRUKCJE OTWIERANIA OPAKOWANIA**
1a. Przeciąć taśmę, zdjąć pudełko unosząc je w górę. Wyciągnąć ostrożnie gwoździe z drewnianych desek. **2**. Podnieść urządzenie. **3**. Pozbyć się palety lub skrzyni. **4.** Postawić urządzenie na równej powierzchni. **5.** Zwrócić uwagę, aby nie pozostawić niczego w opakowaniu przed jego wyrzuceniem. **6.** Dokonać segregacji różnych opakowań w celu ich łatwiejszego recyklingu. **7.** Istnieje możliwość unieruchomienia urządzenia blokując kółka (Patrz rys.1).

2. **MYCIE BLATÓW INOX**
1. Myć wannę miękką gąbką i środkami neutralnymi. **2**. Otworzyć kran w celu wypuszczenia ewentalnych resztek wody. **3**. Wytrzeć do sucha miękką ściereczką (Patrz rys.3)

3. **MYCIE KOPUŁY I ZEWNĘTRZNE**
1. Używać tylko miękkiej gąbki zwilżonej. **2.** Wytrzeć do sucha czystą ściereczką.

4. **ROZPÓRKI ODLEGŁOŚCIOWE WANIENEK I PÓŁKI CUKIERNICZE**
1. Zdjąć folić ochronną z rozpórek. **2.** Umocować dłuższe rozpórki w specjalnych rowkach na krawędziach wanny. **3**. Umocować krótsze rozpórki w specjalnych rowkach na rozpórkach dłuższych. W zależności od wielkości wanienek i ich ustawienia można dokonać różnego rozmieszczenia. **4**. Na końcu założyć wanienki na rozpórkach zgodnie z własnym życzeniem. **5**. Dla modeli przeznaczonych do cukierni wykonać tylko montaż półek inox kładąc je na krawędziach (wanienki i półki inox dla cukierni są dostraczane na życzenie klienta (patrz rys. 3).

5. **PODŁĄCZENIE DO SIECI ELEKTRYCZNEJ**
1. Upewnić się czy napięcie i częstotliwość sieci odpowiadają parametrom wskazanym na tabliczce (A) umieszczonej na urządzeniu. **2.** Upewnić się czy gniazdko wtyczkowe zasilania jest: ***a)*** *wyposażone w przewód uziomowy.* ***b)*** *odpowiednie do prądu nominalnego określonego na tabliczce.* ***c)*** *wyposażone w zabezpieczenia zgodnie z normami IEC:- Włącznik magnetyczno-termiczny (zwykle puszka odcinająca dopływ prądu) z In= wartość nominalna wskazana na tabliczce. - Przekładnia różniczkowa ze skutecznością Id =30 mA*. **3.** Sprawdzić czy w pomieszczeniu nie ma ryzyka eksplozji (AD). **4.** Przewód zasilający zamontowany do urządzenia to: H05 VVF, przystosowany do użytku wewnątrz pomieszczeń. **5**. Włożyć wtyczkę do gniazdka (nie używać potrójnych złączek ani złączek redukcyjnych) (patrz rys. 5).

PL

6. DZIAŁANIE I REGULACJA
Urządzenie jest wyposażone w sterowniki regulacji znajdujące się na tablicy ochronnej na przodzie urządzenia. **1. Termostat:** Reguluje temperaturę urządzenia. **2. Włącznik grzałek wanny:** służy do włączenia grzałek wanny na parę. **3. Wlacznik lamp podgrzewających:** służy do włączenia lamp podgrzewających. **4. Alarm poziomu wody:** wskazuje konieczność przywrócenia pierwotnego poziomu wody w wannie. Klawisz **8 "SET lub P"** naciśnięty jeden raz pozwala wyświetlić ustawioną temperaturę, która może być zmieniona naciskając klawisz **9 "UP"** lub Klawisz **10 "DOWN"** (patrz il.2)

UWAGA: przed włożeniem artykułów sprawdzić czy:

1. Wtyczka została włożona do gniazdka. **2**. Włącznik grzałek na parę został włączony, (światełko zielone włączone). **3.** Włącznik lampek podgrzewających jest włączony. **4.** Poziom wody w wannie na parę znajduje się na wskazanym poziomie. **5.** Wyciągnąć ewentualne przeszkody znajdujące się przed otworem pływaka. **6.** Sprawdzić czy temperatura zaprogramowana jest tą żądaną. **7.** Ustawić uzrądzenie z dala od materiału łatwopalnego lub niebezpieczeństwa wybuchu. (patrz il.3)

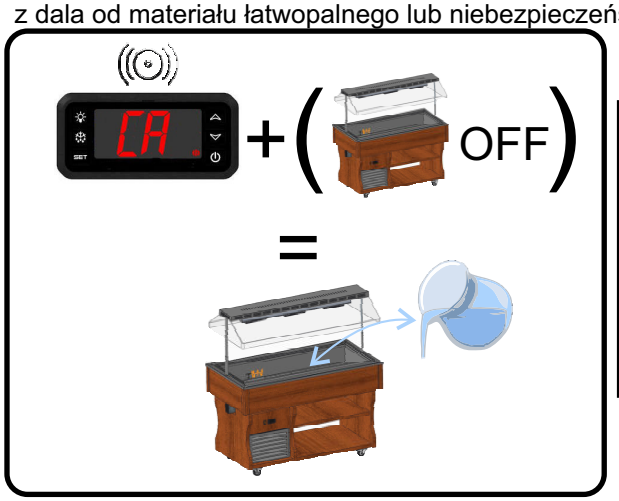

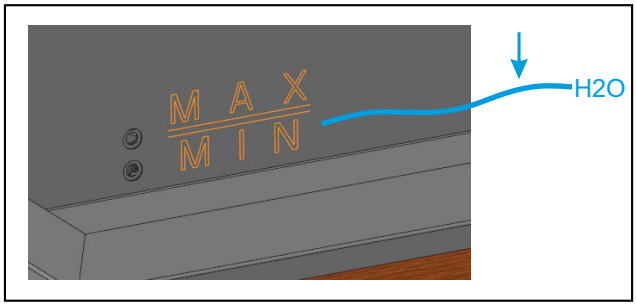

MYCIE WANNY NA PARĘ
1. Odciąć zasilanie elektryczne, wyłączając włącznik ogólny i wyciągając wtyczkę z gniazdka. **2**. Odkręcić kran znajdujący się na tyle urządzenia. **3**. Umyć ścianki wanny miękką gąbką zwilżoną w wodzie lub wśrodkach neutralnych. **4**. Wytrzeć dokładnie do sucha miękką i czystą ściereczką. **5**. Zakręcić kran wanny i powrócić do zasilania elektrycznego.

7. KONSERWACJA POWSZEDNIA
Raz na tydzień: dla urządzenia włączonego w sposób ciągły, bez przerwy
Każdego wieczora: dla urządzenia włączonego od czasu do czasu w ciągu dnia
1. Odciąć dopływ prądu. **2**. Wyciągnąć artykuły przenosząc je w miejsce odpowiednio chłodzone.
3. Pozostawić parownik do odszronienia, przerywając działanie na około jednej godziny. **4.** Umyć ścianki i akcesoria miękką gąbką zwilżoną w wodzie z dodatkiem sody oczyszczonej i wytrzeć dokładnie do sucha.

PL

Príručka pre operatéra

1)Otvorenie obalu
2)Čistenie políc z nehrdzavejúcej ocele.
3)Čistenie kupolovitého poklopu a vonkajšieho priestoru
4)Podporné rozperky pre zásobníky a police pre cukrárenské výrobky
5)Napojenie na elektrickú sieť
6)Fungovanie a nastavenie
7)Bežná údržba

Príručka pre údržbára (str. 46)

1)Výmena žiarovky vnútorného osvetlenia
Schéma elektrického zapojenia, Schéma chladiaceho zariadenia

UPOZORNENIE !

Z bezpečnostných dôvodov je veľmi dôležité, aby tento návod na obsluhu bol uložený v blízkosti prístrojového zariadenia a bol dostupný pre prípadné preštudovanie.
1. Toto prístrojové zariadenie môžu obsluhovať len dospelé osoby. Nedovoľte deťom, aby sa dotýkali ovládacích prvkov alebo sa hrali s prístrojom. **2.** Je zakázané poškodzovať alebo zmeniť vlastnosti prístrojového zariadenia. **3.** Napojenie na elektrickú energiu pri inštalácií prístrojového zariadenia môžu vykonávať len kvalifikovaní elektrikári alebo iní kompetentní pracovníci. **4**. Nikdy sa nepokúšajte prístrojové zariadenie opravovať sami. Opravy, vykonané neskúsenými osobami, môžu zapríčiniť poškodenie alebo vážne poruchy v prevádzke prístrojového zariadenia. **5**. Opravy tohoto prístrojového zariadenia môžu vykonávať výhradne autorizované strediská pre technický servis. Používajte len originálne náhradné diely. **6**. Prístrojové zariadenie nie je vhodné pre konzervovanie iného tovaru ako potravinového. **7**. Výrobca odmieta akúkoľvek zodpovednosť, ak neboli dodržané tieto bezpečnostné normy. Výrobca si vyhradzuje právo na vykonanie akýchkoľvek modifikácií za účelom zlepšenia výrobku, bez predchádzajúceho upozornenia.

Naše výrobky sú určené do vnútorných priestorov – neinštalujte ich na vonkajšej strane priestorov / obchodov.

1. **OTVORENIE OBALU**
1a. Rozrežte sťahovaciu pásku, vytiahnite krabicu smerom dohora. Odmontujte drevené dosky, pričom dávajte pozor na klince. **2**. Nadvihnite prístrojové zariadenie. **3.** Odstráňte paletu alebo debnu. **4.** Prístrojové zariadenie postavte na rovnú horizontálnu plochu. **5.** Pred vyhodením obalu skontrolujte, či v ňom nič nezostalo. **6.** Obalové materiály roztrieďte podľa zloženia tak, aby ste uľahčili likvidáciu odpadu. **7.** Prístroj je možné zaistiť pomocou brzdiacich prvkov na kolieskách (Pozri obr.1).

2. **ČISTENIE POLÍC Z NEHRDZAVEJÚCEJ OCELE.**
1. Vnútorné povrchy chladiaceho boxu očistite výlučne mäkkou hubkou a neutrálnymi čistiacimi prípravkami. **2.** Otvorte kohútik na vypustenie prípadne nahromadenej vody. **3**. Starostlivo osušte mäkkou čistou utierkou. (Pozri obr.3).

3. **ČISTENIE KUPOLOVITÉHO POKLOPU A VONKAJŠIEHO PRIESTORU**
1. Používajte výlučne mäkkú navlhčenú hubku. **2.** Poutierajte mäkkou utierkou.

4. **PODPORNÉ ROZPERKY PRE ZÁSOBNÍKY A POLICE PRE CUKRÁRENSKÉ VÝROBKY**
1. Vytiahnite ochrannú fóliu z rozperok. **2**. Najdlhšie rozperky zasuňte do príslušných zárezov na okrajoch zásobníka. **3**. Najkratšie rozperky zasuňte do príslušných zárezov na dlhých rozperkách. Odlišné kompozície sú k dispozícii v závislosti od formátu zásobníkov a polohy. **4.** Potom namontujte zásobníky na rozperky, nastavené podľa vašej potreby. **5.** Pri modeloch pre cukrárenské výrobky nainštalujte len police z nehrdzavejúcej ocele a to tak, že ich položíte na okraje (zásobníky a police z nehrdzavejúcej ocele pre cukrárenské výrobky sa dodávajú na požiadanie) (Pozri obr. 3).

5. **NAPOJENIE NA ELEKTRICKÚ SIEŤ**
1. Presvedčte sa, či napätie a frekvencie siete zodpovedajú údajom, ktoré sú uvedené na údajovom štítku (A) prístrojového zariadenia. **2.** Presvedčte sa, či sieťová zásuvka je: ***a)*** *Vybavená uzemneným vodičom.* ***b)*** *Vhodná na nominálny prúd, ktorý je uvedený na údajovom štítku.* ***c)*** *Vybavená ochranami v zmysle noriem IEC:- Diferenciálnym magnetotermickým vypínačom (bežne nazývaným ako životazáchranná poistka) s In = nominálnou hodnotou, uvedenou na údajovom štítku.- Diferenciálnym vypínačom s citlivosťou Id =30 mA*. **3.** Overte si, či v prostredí nehrozí nebezpečenstvo výbuchu (AD). **4.** Napájací kábel namontovaný na prístrojovom zariadení je typu: H05 VVF, vhodný pre vnútorné prostredia. **5**. Zapojte zástrčkovú vidlicu (nepoužívajte rozdvojky a reduktory) (Pozri obr.3).

SK

6. FUNGOVANIE A NASTAVENIE

Prístrojové zariadenie je vybavené ovládačmi na regulovanie funkcií, umiestnenými na prednej strane zariadenia. **1. Termostat:** Reguluje teplotu zariadenia. **2. Vypínač tepelných článkov vaničky:** Slúži na zapnutie tepelných článkov vaničky pre vodný kúpeľ. **3. Vypínač výhrevných žiaroviek:** Slúži na zapnutie výhrevných žiaroviek. **4. Poplach hladiny vody:** Upozorňuje na potrebu doplnenia vody vo vaničke na počiatočnú hladinu. Tlačítko **8 "SET alebo P",** stlačené jedenkrát, dovolí zobraziť nastavenú teplotu.Teplotu je možné zmeniť pomocou tlačítka **9"UP"**alebo tlačítka **10"DOWN"** (Pozri obr. 2)

POZOR: Skôr ako vložíte tovar, skontrolujte či:

1. Zástrčková vidlica je zapojená. **2.** Vypínač tepelných článkov vaničky je zapnutý (rozsvietené zelené svetlo kontrolky). **3**. Vypínač výhrevných žiaroviek je zapnutý. **4**. Hladina vody vo vaničke pre vodný kúpeľ dosahuje označenú výšku hladiny. **5.** Odstráňte eventuálne nečistoty okolo otvoru na plavák. **6.** Nastavená teplota je tá, ktorá je požadovabná. **7.** Do blízkosti prístrojového zariadenia je zakázané sa približovať s horľavými materiálmi alebo s ľahko výbušnými predmetmi. (Pozri obr. 3)

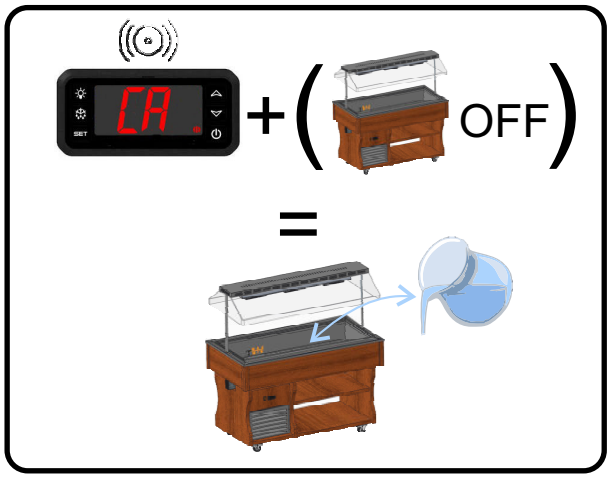

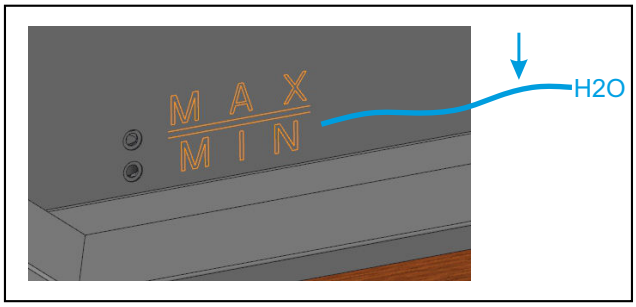

ČISTENIE VANIČKY NA VODNÝ KÚPEĽ

1. Vypnite prívod elektrickej energie na hlavnom vypínači a vytiahnite šnúru zo zásuvky. **2**. Otvorte kohútik, ktorý sa nachádza v zadnej časti zariadenia. **3**. Očistite steny vaničky hubkou, namočenou v mydlovej vode alebo s neutrálnymi prípravkami. **4**. Všetko starostlivo osušte mäkkou a čistou utierkou. **5**. Zatvorte kohútik a obnovte napájanie elektrickým prúdom.

7. BEŽNÁ ÚDRŽBA

Jedenkrát do týždňa: pre prístrojové zariadenie, ktoré je v nepretržitom chode
Každý večer: pre dennú prerušovanú prevádzku
1. Vypnite prívod elektrickej energie. **2**. Vyberte konzervovaný tovar a uložte ho do iného chladiaceho prístroja s rovnakou teplotou. **3.** Výparník nechajte odmraziť, prerušte prevádzku približne na jednu hodinu. **4.** Očistite steny a príslušenstvo hubkou, namočenou vo vode s trochou bikarbonátu sodného a starostlivo osušte.

SK

Priročnik za delavca

1)Navodila za odstranitev embalaže
2)Čiščenje nerjavečih površin
3)Čiščenje kupole in zunanje površine
4)Distančniki za podporo malih kadi in predalov za slaščičarstvo
5)Povezava na električno omrežje
6)Delovanje in uravnavanje
7)Obcasno vzdrževanje

Priročnik za vzdrževalno osebje (stran 46)

1)Zamenjava notranjih žarnic
Električna shema, Shema naprave za hlajenje

OPOZORILA

Je zelo važno, da se ta priročnik dobro shrani skupaj z napravo za bodočo konzultacijo, predvsem zaradi varnosti.
1. Samo odrasle osebe lahko opravljajo kontrole in vzdrževanje te naprave. Ni dovoljeno, da se otroci dotikajo komand ali da se igrajo z njimi. **2.** Je strogo prepovedano ponarediti ali spremeniti karakteristike te naprave. **3**. Vse električne dela potrebne za instalacijo naprave morajo biti opravljene od kvalificiranega električarja ali kvalificiranega osebja. **4**. Nikoli ne poskusiti popravljati sami te naprave. Popravila opravljene od nekvalificiranega osebja lahko povzročijo škodo ali slabo delovanje naprave. **5.** Vzdrževanje te naprave mora biti opravljeno od avtoriziranega Servisa. Uporabljati samo originalne rezervne dele. **6.** Ta naprava ni primerna za konzerviranje drugega blaga razen jestvin. **7.** Proizvajalec ne odgovarja če ti protinezgodni predpisi niso upošteti. Proizvajalec si pridrža pravico, da spremeni in izboljša svoje izdelke brez predhodnega obvestila.

Naši izdelki so proizvedeni za uporabo samo v notranjih prostorih – nikoli ne montirajte te izdelke na odprtih prostorih.

1. NAVODILA ZA ODSTRANITEV EMBALAŽE

1a. Prerezati pakirni trak, sneti karton navzgor. Ruvati žeblje iz lesenih desk, biti posebno pozorni na žeblje. **2**. Dvigniti napravo. **3**. Odstraniti paleto ali zaboj. **4.** Postaviti napravo na horizontalno ravno površino. **5.** Dobro preveriti, da noben del ne ostane v embalaži preden se jo odstrani. **6.** Ločiti materiale kateri sestavljajo embalažo glede na njihovo sestavljanje tako da se olajša odvajanje. **7.** Je mogoče preprečiti gibanje naprave če se ravna na kolesca z zavoro. (glej skico. 1)

2. ČIŠČENJE NERJAVEČIH POVRŠIN

1. Očistiti kad z eno mehko gobo in z nevtralnimi čistilnimi sredstvi. **2.** Odpreti pipo za iztek vode.
3. Obrisati z eno mehko, čisto krpico (glej skico. 3)

3. ČIŠČENJE KUPOLE IN ZUNANJE POVRŠINE

1. Uporabljati samo eno mehko, vlažno gobo. **2.** Obrisati z čisto krpico.

4. DISTANČNIKI ZA PODPORO MALIH KADI IN PREDALOV ZA SLAŠČIČARSTVO

1. Odstraniti zaščitni transparent z distančnikov. **2**. Postaviti najdaljše distančnike v primerne luknje na robovih kadi. **3**. Postaviti najkrajše distančnike v primerne luknje na dolgih distančnikih. Dobijo se na razpolago različne kombinacije katere se razlikujejo zaradi velikosti kadi in njihovih položajev. **4**. Končno instalirati kadi na distančnike kateri so bili postavljeni po zaželeni razdalji. **5.** Za tiste modele kateri so uporabljeni za slaščičarstvo je treba samo položiti nerjaveče predale za slaščičarstvo na robove (majhne kadi in predali iz nerjavečega jekla za slaščičarstvo so dobavljeni na zahtevo) (glej skico 3).

5. POVEZAVA NA ELEKTRIČNO OMREŽJE

1. Dobro preveriti, da napetost in frekvenca omrežja so enake kot tiste navedene na tablici (A) katera se nahaja na napravi**. 2.** Dobro preveriti, da vtičnica: ***a)*** *ima ozemljitev.* ***b)*** *ustreza nominalnemu toku naveden na tablici.* ***c)*** *ima vse predpisane IEC zaščite: - diferencialno magnetotermično stikalo z In=nominalno vrednostjo navedena na tablici - Diferencial z občutljivostjo Id=30 mA*. **3.** Dobro preveriti, da naprava ne bo montirana v prostoru kateri je potencialno nevaren za eksplozije (AD). **4**. Kabel za napajanje montiran na napravi mora biti "H05 VVF" za notranje prostore. **5.** Vtakniti vtikač v vtičnico (ne uporabljati pomožnih vtičnic ali redukcij). **POZOR:** če je bila naprava napačno postavljena med prevozom ali skladiščenjem (položena vodoravno ali preobrnjena), jo je treba pustiti vsaj 3 ure v pravilnem položaju pred povezavo na električno omrežje. **6**. Vtakniti vtikač v vtičnico (ne uporabljati pomožnih vtičnic ali redukcij). (glej skico **3**)

SLO

6. DELOVANJE IN URAVNAVANJE
Naprava je opremljena z komandami za uravnavanje katere se nahajajo na zaščitnem kvadrantu na sprednji strani hladilnika. **1. Termostat:** uravnava temperaturo naprave. **2. Stikalo za električne upore kadi:** je potrebno za prižiganje električnih upor kadi “bagnomaria”. **3. Stikalo za ogrevalne žarnice:** je potrebno za prižiganje ogrevalnih žarnic. **4. Alarm nivo vode:** se vključi kadar je potrebno vnovič vzpostaviti nivo vode. Če se enkrat pritisne na gumb **8 "SET ali P"** je mogoče vizualizirati postavljeno temperaturo, katero je mogoče spremeniti če se pritisne na gumb **9 "UP”** (GOR) ali na gumb **10 "DOWN"** (DOL) (glej skico 2)

POZOR: preden se napolni hladilnik z blagom je treba dobro preveriti, da:

1. vtikač je vključen. **2**. Stikalo za električne upore kadi “bagnomaria” je vključeno (zelena lučka prižgana). **3.** Stikalo za ogrevalne žarnice je vključeno. **4.** Nivo vode kadi “bagnomaria” ne preseže dovoljene mere. **5**. Odstraniti vse možne ovire iz luknje plovca **6**. Kontrolirati, da temperatura je postavljena na pravilno vrednost, kot zaželeno. **7**. Naprava ne sme bit postavljena blizu vnetljivega materiala ali predmetov kateri bi lahko eksplodirali. (glej skico 3)

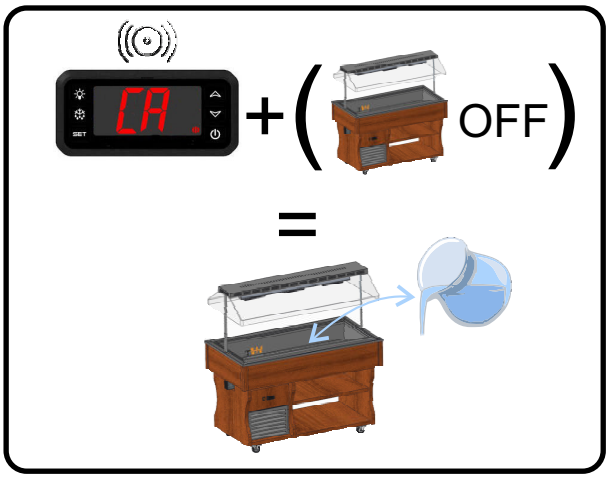

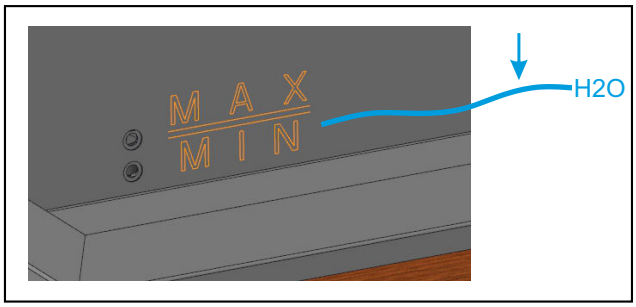

ČIŠČENJE KADI “BAGNOMARIA”
1. Izključiti električno napajanje z stikalom za zaščito vtičnice, sneti vtikač iz vtičnice. **2**. Odpreti pipo na zadnji strani naprave. **3**. Očistiti notranje dele kadi samo z eno mehko gobo in z nevtralnimi čistilnimi sredstvi. **4**. Dobro obrisati z eno mehko in čisto krpico. **5**. Zapreti pipo in ponovno vključiti električno napajanje.

7. OBCASNO VZDRŽEVANJE
Enkrat na teden če naprava neprestano deluje
Vsaki večer če naprava dnevno samo občasno deluje
1. Izključiti električno napajanje. **2.** Odstraniti blago in ga shraniti v drugem ohlajenem prostoru z isto temperaturo. **3**. Pustiti, da se sloj ledu na evaporatorju popolnoma odtali. Naprava ne sme delovati za vsaj eno uro. **4.** Očistiti stene in dodatne dele z vlažno gobo (voda in soda bikarbona) in dobro obrisati.

SLO

I	Manuale del manutentore
UK	Maintenance manual
D	Wartungshandbuch
E	Manual de mantenimiento
F	Manuel du préposé à l'entretien
NL	Onderhoudshandleiding
P	Manual do ténico de manutenção
S	Manual för underhållspersonalen
DK	Vejledning til vedligeholdelsespersonale
FIN	Huolto-opas
B	Handleiding van de persoon belast met het onderhoud
GR	Εγχειρίδιο συντηρητή
CZ	Pokyny pro údržbu
EE	Hooldusjuhend
LV	Instrukcija tehniskās apkopes darbiniekam
LT	Techninio aptarnavimo darbuotojo vadovas
H	Karbantartási kézikönyv
M	Manwal għall-manutenzjoni
PL	Podrecznik obslugi konserwacyjnej
SK	Príručka pre údržbára
SLO	Priročnik za vzdrževalno osebje

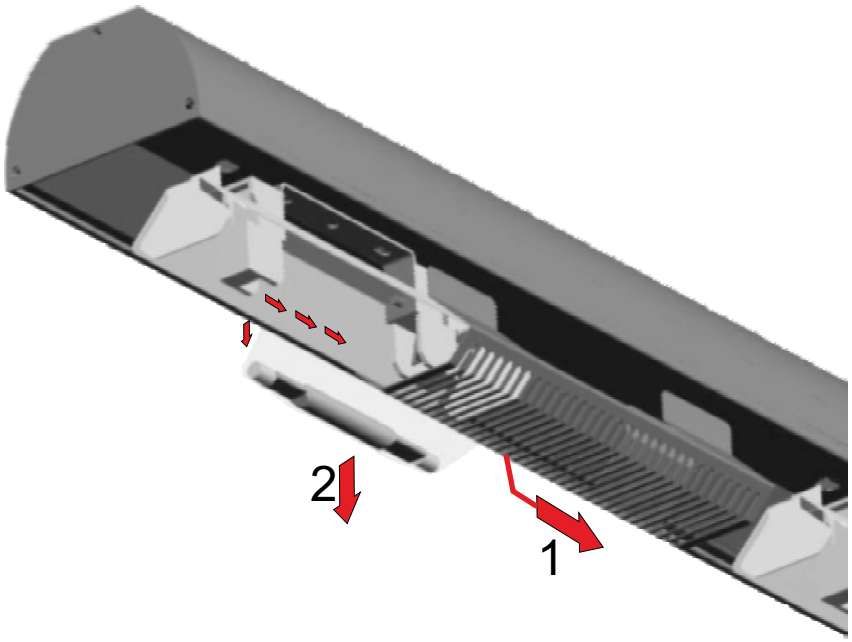
2
1

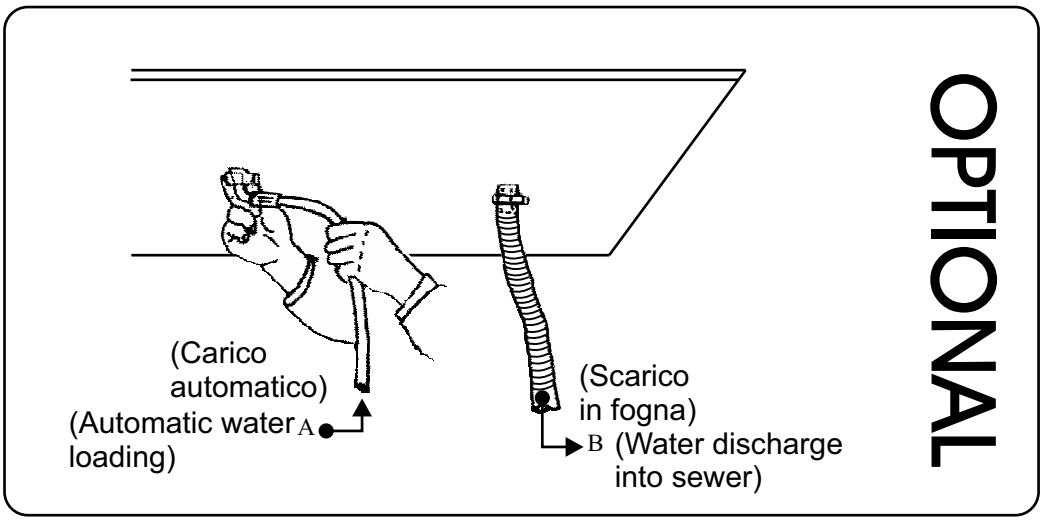
OPTIONAL
(Carico automatico)
(Automatic water loading)
A
(Scarico in fogna)
B
(Water discharge into sewer)

I

1. SOSTITUZIONE DELLE LAMPADE

1. Togliere l'alimentazione. **2. Attenzione:** attendere che le lampade si siano raffreddate, la nuova lampada non deve essere assolutamente maneggiata a mani nude, operare la sostituzione afferrandola con un pezzo di carta. **3**. Rimuovere la griglia di protezione facendola scorrere lateralmente. **4.** Spingere la lampada verso uno dei supporti in modo da liberare l'estremità opposta quindi toglierla dalla plafoniera. **5**. Ripristinare il tutto procedendo in senso inverso.

UK

1. REPLACEMENT OF THE LAMPS

1. Turn the appliance off**. 2**. **Warning:** never handle the new lamp with bare hands. Use a piece of paper to take hold of it and replace it. **3.** Remove the protection grids by sliding it sidewards. **4**. Press the lamp towards one of the two supports in order to release the other end and then take it off of the lamp set. **5**. Refit all parts by following the above instructions in reverse order.

D

1. AUSTAUSCH DER LAMPEN

1. Strom wie abschalten. **2**. **Achtung:** Die neue Lampe darf in keinem Fall mit bloßen Händen angefasst werden. Fassen Sie sie während des Austauschs mit einem Stück Papier. **3**. Das Schutzgitter entfernen bei sorgfaeltiger Schiebung.
4. Schieben Sie die Lampe in Richtung einer der Halterungen und befreien Sie so das entgegengesetzte Ende. Nehmen Sie sie dann aus der Deckenleuchte. **5.** Alles in umgekehrter Reihenfolge wieder zusammensetzen

E

1. SUSTITUCIÓN DE LAS LÁMPARAS

1. Desconectar la energía eléctrica. **2**. **Atención:** no manejar absolutamente la nueva lámpara con las manos desnudas; efectuar la sustitución tomándola con un pedazo de papel. **3.** Quitar la rejilla de protección deslizándola lateralmente. **4.** Empujar la lámpara hacia uno de los soportes para poder liberar el extremo opuesto y quitarla del plafón. **5.** Restablecer todas las condiciones procediendo en el orden inverso.

F

1. REMPLACEMENT DES LAMPES

1. Couper la tension électrique. **2**. **Attention** : la nouvelle ampoule ne doit être en aucun cas manipulée à mains nues ; il faut la remplacer en la prenant à l'aide d'un bout de papier. **3.** Retirer la grille de protection en faisant la glisser latéralement. **4.** Pousser la lampe vers un des supports de sorte à libérer l'extrémité opposée pour pouvoir retirer l'ampoule du plafonnier. **5.** Réinstaller le tout en procédant en sens inverse

NL

1. VERVANGING VAN DE LAMPEN

1. Sluit de elektriciteit. **2**. **Let op:** de nieuwe lamp mag absoluut niet met blote handen vastgepakt worden. Breng de nieuwe lamp aan door deze met een stuk papier vast te pakken. **3.** Verwijder de beveiligingsrekken door deze zijdelings te schuiven. **4.** Duw de lamp naar een van de twee ondersteuningen om het andere uiteinde los te krijgen, haal de lamp vervolgens uit de lamp houder. **5.** Breng alles in de oorspronkelijke staat terug door de handeling in omgekeerde volgorde uit te voeren.

P

1. SUBSTITUIÇÃO DAS LÂMPADAS

1. Desligue a alimentação. **2**. **Atenção:** a nova lâmpada não deve ser absolutamente manuseada com as mãos desprotegidas; efectue a substituição segurando-a com um pedaço de papel. **3.** Retire a grade de segurança deslizando-a lateralmente. **4.** Empurre a lâmpada em direcção a um dos suportes por forma a libertar a outra extremidade e, de seguida, retire-a do suporte. **5**. Monte o conjunto novamente repetindo as mesmas operações na ordem inversa.

S

1. **UTBYTE AV LAMPOR**
1. Bryt strömförsörjningen. **2**. **OBS:** Den nya lampan får inte under några omständigheter hanteras med bara händer. Håll i den med ett hushållspapper vid bytet. **3.** Tag bort säkerhetsnätet genom att förskjuta det i sidled**. 4.** Tryck lampan mot en av de två stöden för att frigöra den andra änden och tag sedan bort den från lamp setet. **5.** Montera alltihop genom att utföra nedmonteringen i omvänd ordning.

DK

1. **UDSKIFTNING AF PÆRER**
1. Frakobl strømmen. **2**. **Advarsel:** Den nye pære må under ingen omstændigheder berøres med bare hænder. I forbindelse med udskiftning skal der anbringes et stykke papir omkring pæren. **3.** Fjern sikkerhedsnettet ved at skubbe det sidelæns. **4.** Skub lampen hen mod en af de to støtter for at frigøre den på den anden side og løft den derefter op fra lampesættet. **5**. Montér delene ved at udføre ovennævnte indgreb i omvendt rækkefølge

FIN

1. **LAMPPUJEN VAIHTAMINEN**
1. Kytke virta pois päältä. **2**. **Varoitus:** Älä kosketa uutta lamppua koskaan paljain käsin, vaan käsittele sitä paperipyyhkeen avulla vaihdon aikana. **3.** Poista turvaverkko työntämällä sitä sivuuttain. **4.** Työnnä lamppu kohti toista tukijaa vapauttaaksesi toinen pää ja ota se pois lamppusarjasta. **5**. Pane kaikki osat takaisin paikoilleen suorittamalla annetut ohjeet päinvastaisessa järjestyksessä

B

1. **VERVANGING VAN DE LAMPEN**
1. Schakel de elektrische voeding. **2. Let op**: de nieuwe lamp mag in geen geval met blote handen aangeraakt worden. De vervanging moet uitgevoerd worden met behulp van een stuk papier. **3.** Verwijder het beschermingsrooster door hem opzij te schuiven. **4.** Duw de lamp naar een van de steunen toe om het andere uiteinde hiervan te bevrijden en verwijder de lamp uit de plafondverlichting. **5.** Herstel alles door in de tegenovergestelde volgorde tewerk te gaan.

GR

1. **ΑΝΤΙΚΑΤΑΣΤΑΣΗ ΤΩΝ ΛΑΜΠΤΗΡΩΝ**
1. Αφαιρέσατε την τροφοδοσία όπως. **2**. **Προσοχή:** η νέα λάμπα δε θα πρέπει με κανένα τρόπο να πιαστεί με γυμνά χέρια, κάντε την αντικατάσταση πιάνοντάς τη με ένα κομμάτι χαρτί. **3.** Αφαιρέστε το πλέγμα ασφαλείας συρόμενη πλαγίως. **4.** Σπρώξτε το φανό σε μέσα ενημέρωσης Τύπου προς το αντίθετο άκρο και στη συνέχεια αφαιρέστε το ανώτατο όριο φως. **5**. Για να αποκαταστήσετε τα πάντα, προβείτε στην αντίστροφη διαδικασία.

CZ

1. **VÝMĚNA ŽÁROVEK**
1. Odpojte zařízení od elektrické sítě. **2. Pozor:** V žádném případě neberte novou žárovku do holých rukou. Při výměně ji držte zakrytou kouskem papíru. **3.** Odstrante mríž zabezpecení posunutím do boku. **4.** Stisknete lampu smerem nahoru, jedna ze dvou podpor, uvolní se konec a poté je možné vyjmout ji ven. **5.** Vraťte vše do původního stavu opačným způsobem**.**

EE

1. **LAMPIDE VAHETAMINE**
1. Toestada kate. **2.** Lülitada elektritoide välja. **3.** Eemaldada õhutusrestid. **4.** Keerata säilituskambri all mootorialuse väliskülgedel asuvad kinnituskruvid lahti. **5.** Võtta mootor aluselt maha. **6.** Juhul, kui mootor on kinni jooksnud veoketiga juhttoru sees, tuleb kõik aluse kruvid lahti keerata ja mootor ja kett põhja poolt välja võtta. **7.** Mootori elektritoitejuhtmed lahti ühendada. **8.** Mootor välja vahetada ja kõik osad esialgses asendis uuesti paigaldada.

LV

1. **LAMPU NOMAINĪŠANA**
1. Izslēdziet iekārtu. **2. Brīdinājums:** nekad nepieskarieties jaunai lampai ar plikām rokām. Varat izmantot papīra loksni, lai satvertu lampu un nomainītu to. **3.** Nonemiet aizsardzibas režgi, sanos sabidot to kopa. **4.** Piespiediet spuldzi virziena pret vienu no diviem stativiem, lai atbrivotu tas otro galu, un tad iznemiet to no apgaismes ierices. **5.** Salieciet atpakaļ visas sastāvdaļas, ievērojot iepriekš aprakstītās darbības pretējā secībā.

LT

1. **LEMPŲ KEITIMAS**
1. Išjungti maitinimą. **2. Dėmesio:** naujos lempos jokiu būdu negalima liesti plikomis rankomis, suimti ją reikia popieriaus skiaute. **3.** Nuimkite apsaugos groteles, pastumdami i šona. **4.** Pauspauskite lempa ties viena iš dvieju laikikliu (suportu), atsilaisvindami viena iš galu. Po to nuimkite ja iš irenginio. **5.** Viską vėl sumontuoti atliekant veiksmus priešingus aprašytiems

H

1. **FÉNYCSÖVEK CSERÉJE**
1. A le a hálózati csatlakozást. **2.** fénycsövet egyáltalán nem szabad megérinteni csupasz kézzel, egy darab papírral megfogva végezzék el a cseréjét. **3.** Vegye le a védőrácsot oldalt csúsztatva. **4.** Nyomja az izzót az egyik támasztó felé oly módon, hogy az azzal ellentétes része szabaddá váljon, majd vegye le a világítótestről. **5.** Szereljék vissza az egészet az ellenkező irányú eljárással

M

1. **TIBDIL TAL-LAMPI**
1. Itfi l-apparat. **2. Twissija:** qatt m'ġandek tmiss il-lampa `l ġdida b'idejn mikxufin. Użа biċċa karta sabiex iżommha u tibdilha. **3.** Nehhi Il gradilja ta protezzjoni billi tressaqa lagenba. **4.** Ghafas il lampa lejn wahda miz zewg supporti biex jinhall it tarf l-iehor, u wara aqlaghha min posta. **5.** Qiegħed il-partijiet kollha f'psthom billi ssegwi l-istruzzjonijiet t'hawn fuq f'ordni bil-maqlub.

PL

1. **WYMIANA ŻARÓWEK**
1. Odciąć zasilanie. **2. Uwaga:** nowej żarówki nie wolno dotykać gołymi rękoma, chwycić ją poprzez kawałek papieru. **3.** Usun ruszt chroniacy lampe. **4.** Przesun lampe w prawa strone (do prowadnicy), stosujac lekki nacisk na sprezyny trzymajace klosz lampy. **5.** Powrócić do stanu pierwotnego postępując w odwrtonym porządku.

SK

1. **VÝMENA ŽIAROVKY VNÚTORNÉHO OSVETLENIA**
1. Vypnite prívod elektrickej energie. **2. Pozor**: Novú žiarovku absolútne nesmiete chytať holými rukami ! Uchopte ju pomocou papiera. **3.** Vysunúť ochrannú mriežku. **4.** Žiarovku zatlačiť proti jednej z dvoch úchytiek a uvoľniť jej opačný koniec, následne ju vyňať zo stropnej lampy. **5.** Obnovte všetky zapájania postupujúc v opačnom poradí.

SLO

1. **ZAMENJAVA NOTRANJIH ŽARNIC**
1. Izključiti električno napajanje. **2. POZOR:** ne dotikati z golimi rokami novo žarnico, prijeti žarnico z koncem papirja. **3.** Odstranite varnostno mrežo drsno na stran. **4.** Potisnite žaromet do prve podpore skrajno nasproti tako da se sprosti, potem ga odstranite iz ohišja. **5.** Za montažo delov ponoviti postopek v nasprotno smer.

SAMBA 3-4
BM'20(XR30CH)

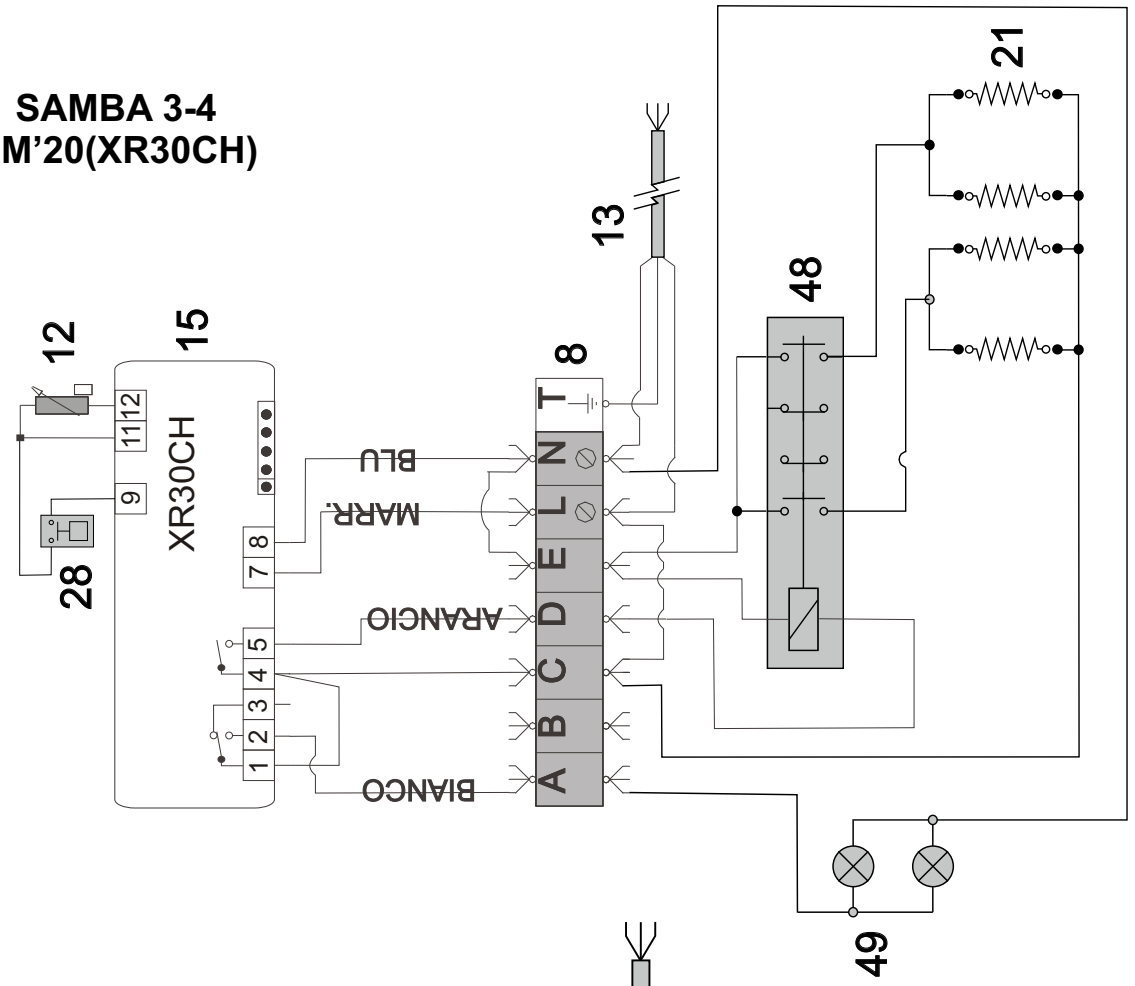

SAMBA 5-6
BM'20(XR30CH)

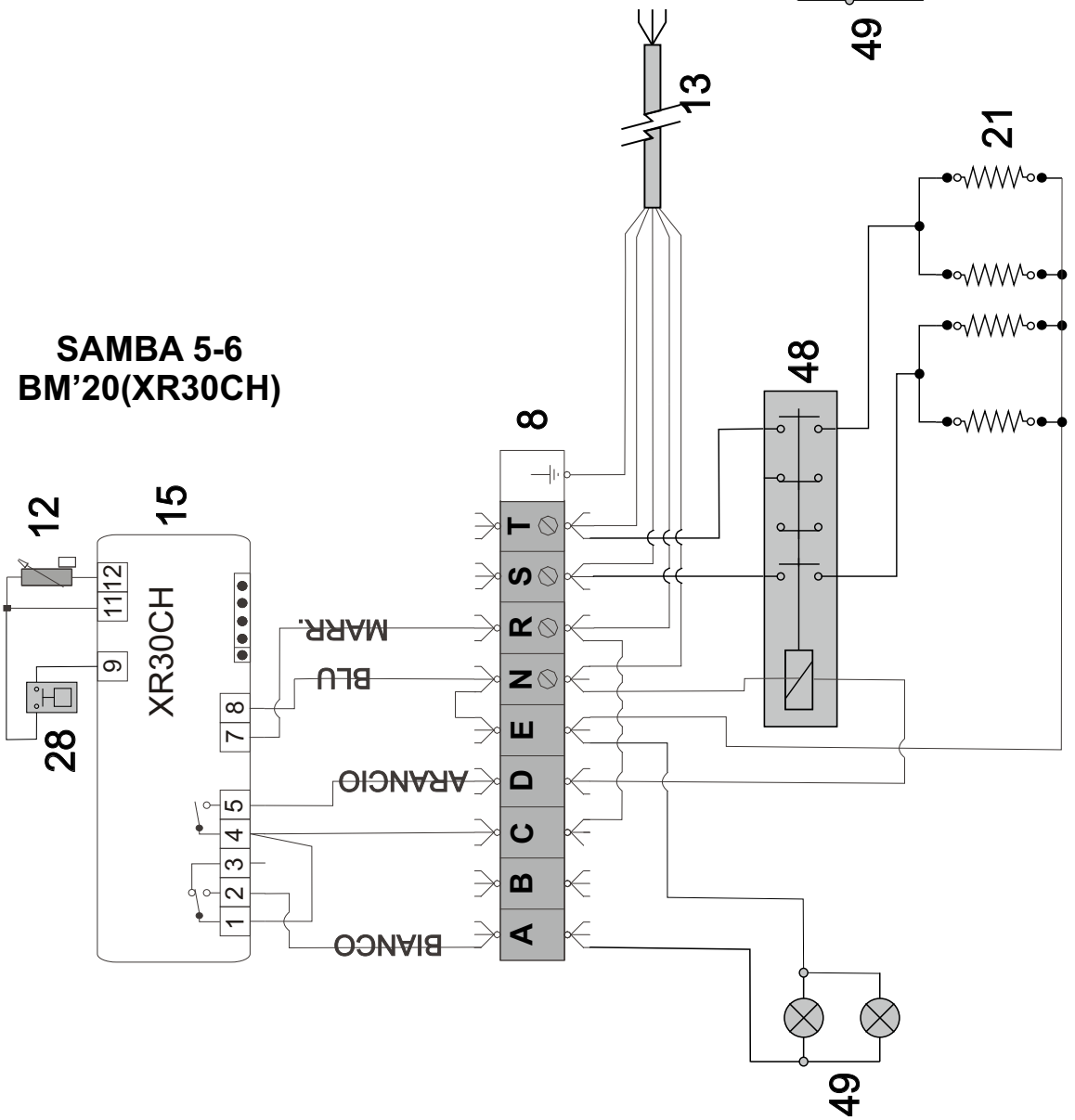

SAMBA 4
HOT'20(XR30CH)

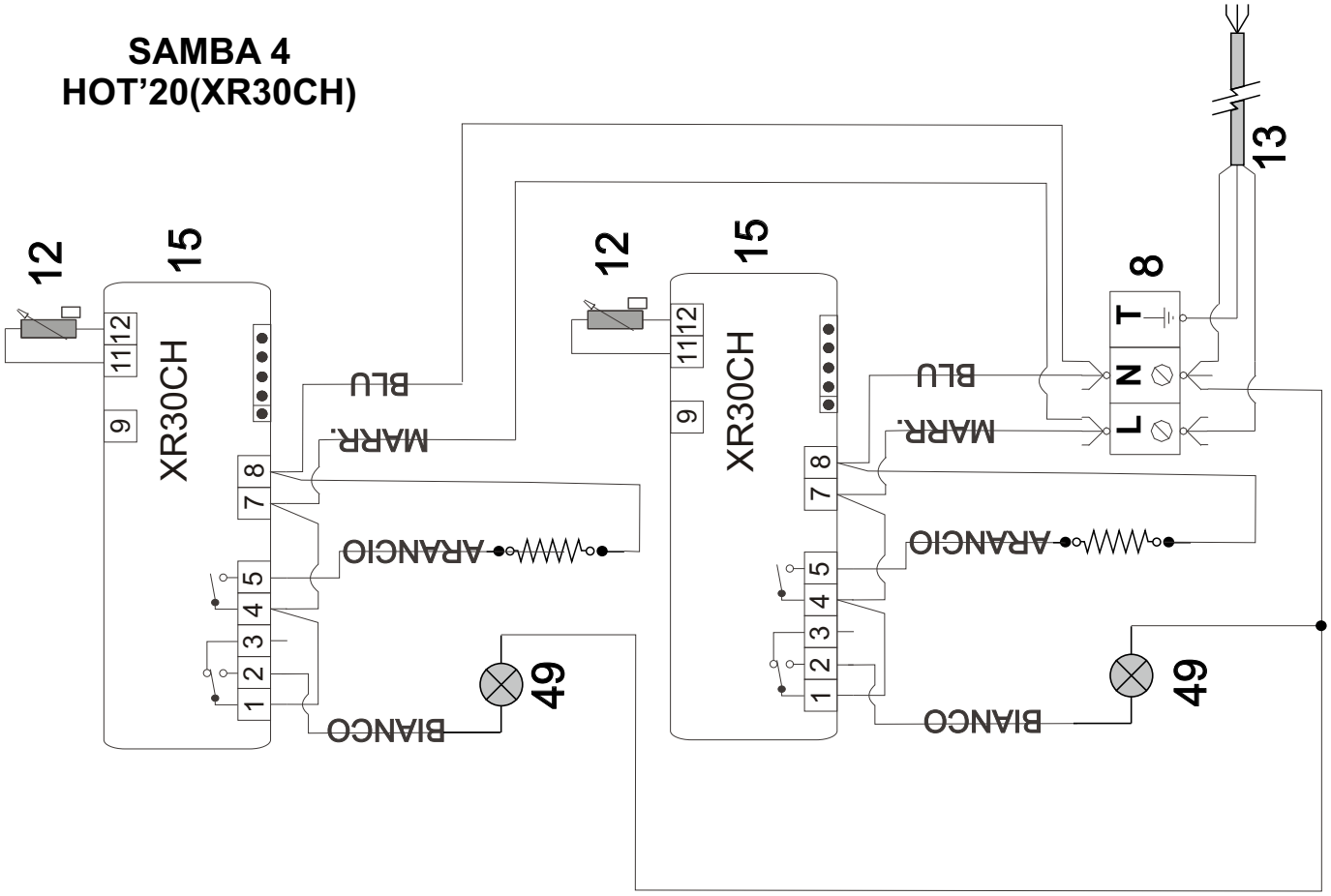

SAMBA 6
DRY'20(XR30CH)

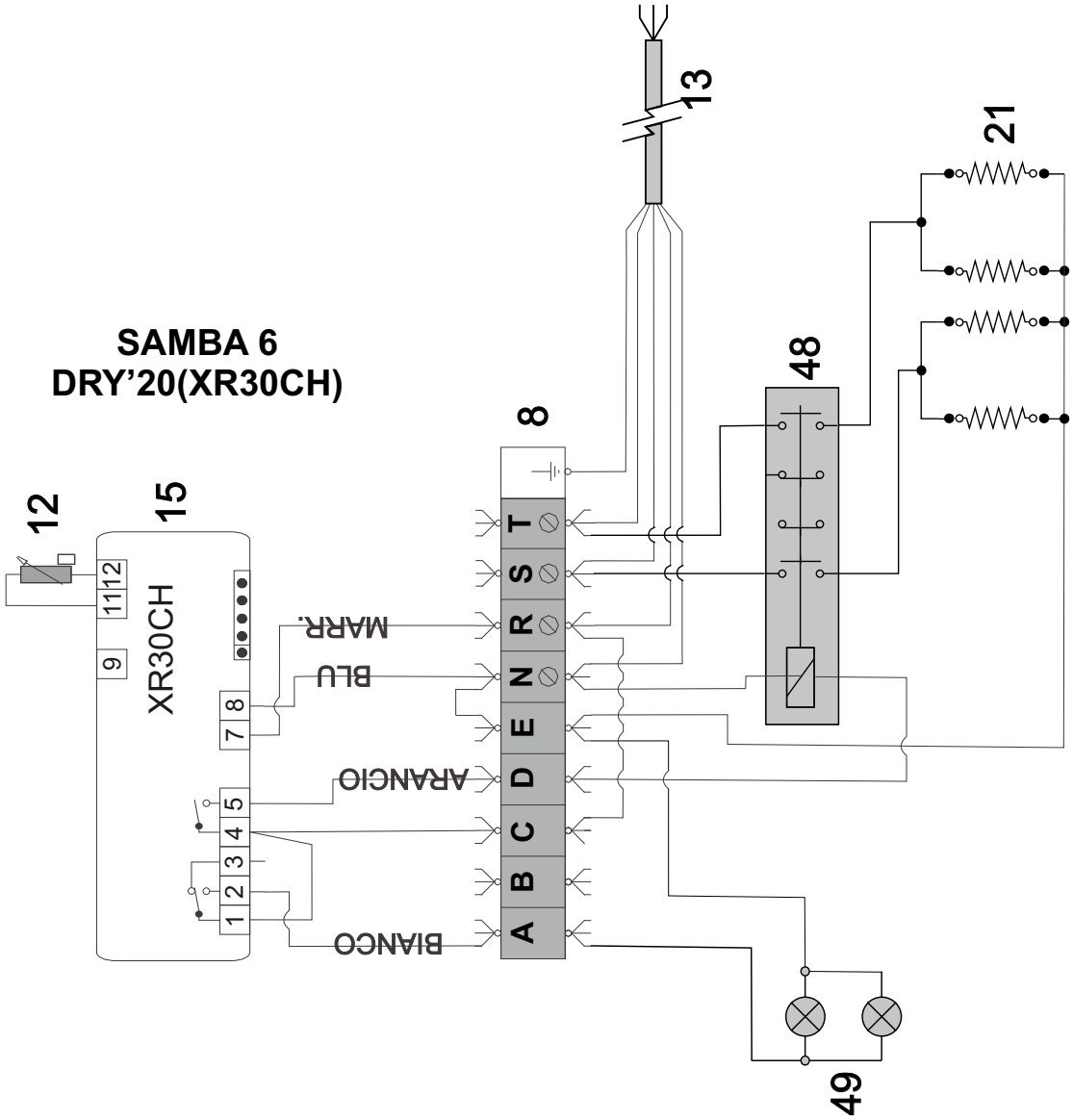

I
UK
D
E
F
NL
P
S
DK
FIN
B
GR
CZ
EE
LV
LT
H
M
PL
SK
SLO

SAMBA 6
HOT'20(XR30CH)

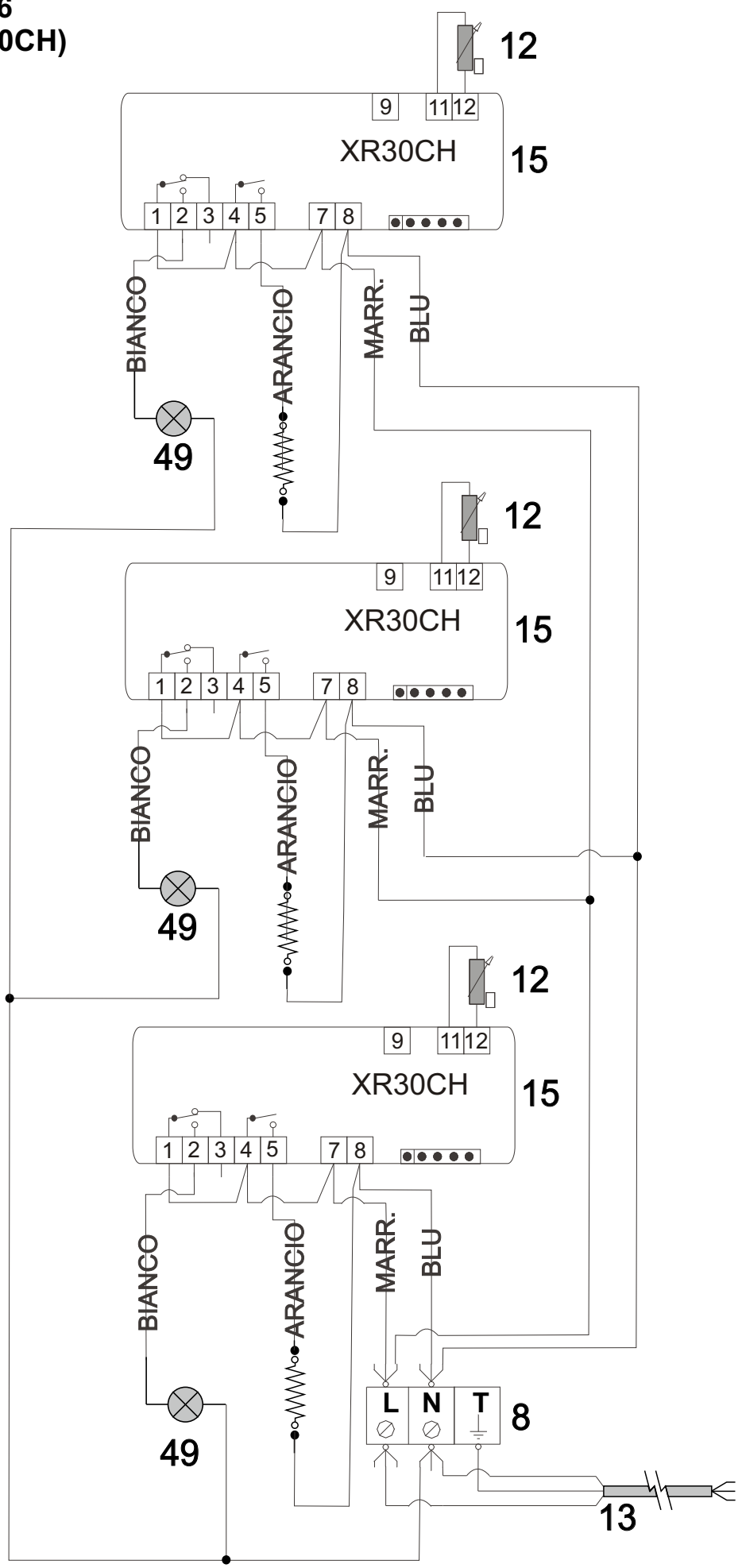

I

1) Compressore **2)** Condensatore **3)** Comando cupola - interruttore **4)** Evaporatore **5)** Filtro **6)** Interruttore **8)** Morsettiera **9)** Motoriduttore **12)** Sonda **13)** Spina **15)** Termostato **21)** Resistenza **28)** Galleggiante **29)** Sirena **30)** Potenziometro **31)** Scheda LED **32)** Sonda umidità **33)** Scheda WIFI **34)** Antenna **35)** Elettroserratura **36)** Porta USB **37)** Inverter **38)** Controllo valvola elettronica **39)** Valvola elettronica **40)** Sonda valvola elettronica **41)** Trasduttore **42)** Ricevitore **43)** Valvola termostatica **47)** Lampada (UV) **48)** Teleruttore **49)** Lampade IR

UK

1) Compressor **2)** Condenser **3)** Cover control **4)** Evaporator **5)** Filter **6)** Switch **8)** Terminal board **9)** Motor reducer **12)** Probe **13)** Plug **15)** Thermostat **21)** Resistor **28)** Float **29)** Alarm **30)** Potentiometer **31)** electronic card (LED) **32)** Probe (humidity) **33)** WIFI- Card **34)** Aerial **35)** Electric lock **36)** USB port **37)** Inverter **38)** Controller for the electronic valve **39)** Electronic valve **40)** Electronic valve probe **41)** Transducer **42)** Receiver **43)** Thermostatic valve **47)** Lamp (UV) 48) Remote switch 49) IR lamps

D

1) Kompressor **2)** Verflüssiger **3)** Steuerung Kuppel **4)** Verdampfer **5)** Filter **6)** Schalter **8)** Klemmleiste **9)** Getriebemotor **12)** Sensor **13)** Netzsteckdose **15)** Thermostat **21)** Widerstand **28)** Schwimmer **29)** Alarm **30)** Potentiometer **31)** Elektronische Karte (LED) **32)** Sonde (Luftfeuchtigkeit) **33)** elektronische Karte (WIFI) **34)** Antenne **35)** Elektroschloss **36)** USB-Port **37)** Wandler **38)** Elektronische Ventilsteuerung **39)** Elektronisches Ventil **40)** Elektronische Ventilsonde **41)** Wandler **42)** Empfänger **43)** Thermostatventil **47)** Lampe (UV) 48) Fernschalter 49) IR-Lampen

E

1) Compresor **2)** Condensador **3)** Mando campana **4)** Evaporador **5)** Filtro **6)** Interruptor **8)** Caja de bornes **9)** Motorreductor **12)** Sonda **13)** Enchufe **15)** Termostato **21)** Resistencia **28)** Flotador **29)** Alarma **30)** Potenciómetro **31)** Tarjeta electrónica (LED) **32)** Sonda (humedad) **33)** Tarjeta (WIFI) **34)** Antena **35)** Cerradura eléctrica **36)** Puerto USB **37)** Inversor **38)** Controlador de válvula electrónica **39)** Valvula electronica **40)** Sonda de la válvula electrónica **41)** Transductor **42)** Receptor **43)** Válvula termostática **47)** Lámpara (UV) 48) Telerruptor 49) Lámparas IR

F

1) Compresseur **2)** Condenseur **3)** Commande vitrine bombée **4)** Évaporateur **5)** Filtre **6)** Interrupteur **8)** Bornier **9)** Motoréducteur **12)** Sonde **13)** Prise de courant **15)** Thermostat **21)** Résistance **28)** Flotteur **29)** Alarme **30)** Potentiomètre **31)** Conseil (LED) **32)** Sonde (humidité) **33)** Carte (WIFI) **34)** Antenne **35)** Serrure électrique **36)** Port usb **37)** Onduleur **38)** Contrôleur de vanne électronique **39)** Valve électronique **40)** Sonde de la vanne électronique **41)** Transducteur **42)** Récepteur **43)** Vanne thermostatique **47)** Lampe (UV) 48) Télérupteur 49) Lampes IR

Mise au rebut
Observer également les règlements environnementaux en vigueur. Adressez-vous aux services compétents de votre commune pour savoir comment la collecte et le recyclage de ce type d'appareil se déroulent dans votre commune. Cet appareil porte le symbole du recyclage conformément à la Directive Européenne 2002/96/CE concernant les Déchets d'Équipements Électriques et Électroniques (DEEE ou WEEE). En procédant correctement à la mise au rebut de cet appareil, vous contribuerez à empêcher toute conséquence nuisible pour l'environnement et la santé de l'homme.

Le symbole présent sur l'appareil ou sur la documentation qui l'accompagne indique que ce produit ne peut en aucun cas être traité comme déchet ménager. Il doit par conséquent être remis à un centre de collecte des déchets chargé du recyclage des équipements électriques et électroniques. Pour la mise au rebut, respectez les normes relatives à l'élimination des déchets en vigueur dans le pays d'installation. Pour obtenir de plus amples détails au sujet du traitement, de la récupération et du recyclage de cet appareil, veuillez vous adresser au bureau compétent de votre commune, à la société de collecte des déchets ou directement à votre revendeur.

Verschroten
Neem de geldende milieubepalingen in acht. De gemeentelijke technische dienst kan u vertellen hoe het ophalen/afleveren en hergebruik van dergelijke kasten in uw gemeente gebeurt. Dit apparaat is voorzien van het merkteken volgens de Europese richtlijn 2002/96/EG inzake Afgedankte elektrische en elektronische apparaten (AEEA). Door ervoor te zorgen dat dit product op de juiste manier als afval wordt verwerkt, helpt u mogelijk negatieve consequenties voor het milieu en de menselijke gezondheid te voorkomen die anders zouden kunnen worden veroorzaakt door onjuiste verwerking van dit product als afval.

Het symbool op het product of op de bijbehorende documentatie geeft aan dat dit product niet als huishoudelijk afval mag worden behandeld. In plaats daarvan moet het worden afgegeven bij een verzamelpunt voor recycling van elektrische en elektronische apparaten. Afdanking moet worden uitgevoerd in overeenstemming met de plaatselijke milieuvoorschriften voor afvalverwerking. Voor nadere informatie over de behandeling, terugwinning en recycling van dit product wordt u verzocht contact op te nemen met het stadskantoor in uw woonplaats, uw afvalophaaldienst of de winkel waar u het product heeft aangeschaft.

Bortskaffelse
Vær opmærksom på gældende miljøregler. Kommunens tekniske forvaltning kan oplyse dig om hvordan opsamling og genanvendelse af sådanne apparater foregår i kommunen. Dette produkt er mærket i henhold til EU-direktiv 2002/96/EF om Kasseret elektrisk og elektronisk udstyr (WEEE). Ved at sikre, at dette produkt bliver skrottet korrekt, hjælper man med til at forhindre potentielle, negative konsekvenser for miljøet og folkesundheden, der kunne opstå gennem uhensigtsmæssig bortskaffelse af dette produkt.

Symbolet på produktet eller på dokumenterne, der ledsager produktet, angiver, at produktet ikke må bortskaffes sammen med husholdningsaffaldet. Det skal i stedet afleveres på en genbrugsstation for elektrisk og elektronisk udstyr. Det skal skrottes i henhold til gældende lokale miljøregler for bortskaffelse af affald. For yderligere oplysninger om håndtering, genvinding og genbrug af dette produkt bedes man kontakte de lokale myndigheder, renovationsselskabet eller forretningen, hvor produktet er købt.

Usuwanie
Stosować się do obowiązujących przepisów w dziedzinie ochrony środowiska. Dział techniczny w gminie udziela informacji o sposobach zbiórki i utylizacji mebli kuchennych tego typu. Niniejsze urządzenie posiada oznaczenia zgodnie z Dyrektywą Europejską 2002/96/EC w sprawie zużytego sprzętu elektrycznego i elektronicznego (WEEE). Zapewniając prawidłowe złomowanie niniejszego urządzenia przyczynią się Państwo do ograniczenia ryzyka wystąpienia negatywnego wpływu produktu na środowisko i zdrowie ludzi, które mogłoby zaistnieć w przypadku niewłaściwej utylizacji urządzenia.

Symbol umieszczony na produkcie lub na dołączonych do niego dokumentach oznacza, że niniejszy produkt nie jest klasyfikowany jako odpad z gospodarstwa domowego. Urządzenie, w celu jego złomowania, należy zdać w odpowiednim punkcie utylizacji odpadów w celu recyklingu komponentów elektrycznych i elektronicznych. Urządzenie należy złomować zgodnie z lokalnymi przepisami dot. utylizacji odpadów. Dodatkowe informacje na temat utylizacji, złomowania i recyklingu opisywanego urządzenia można uzyskać w lokalnym urzędzie miasta, w miejskim przedsiębiorstwie utylizacji odpadów lub w sklepie, w którym produkt został zakupiony.

I
UK
D
E
F
NL
P
S
DK
FIN
B
GR
CZ
EE
LV
LT
H
M
PL
SK
SLO

Smaltimento
Si ricordi inoltre di rispettare scrupolosamente le normative ambientali. Quando deve smantellare l'apparecchio, contatti l'ufficio tecnico del Suo Comune per informarsi del modo in cui la raccolta ed il riciclaggio di queste unità avvengono nella Sua zona. Questo apparecchio è contrassegnato in conformità alla direttiva europea 2002/96/CE RAEE (Rifiuti apparecchiature elettriche ed elettroniche). Assicurandovi che questo prodotto venga eliminato correttamente, collaborerete alla prevenzione di potenziali conseguenze negative per l'ambiente e la salute umana che potrebbero essere causate da uno smaltimento inappropriato di questo prodotto.

Il simbolo riportato sul prodotto o sui documenti di accompagnamento dello stesso indica che questo apparecchio non può essere trattato allo stesso modo dei rifiuti domestici. Al contrario, esso dovrà essere consegnato ad un adeguato punto di raccolta per il riciclaggio delle apparecchiature elettriche. Lo smaltimento deve essere effettuato in conformità alle norme ambientali locali per lo smaltimento dei rifiuti. Per informazioni più dettagliate sul trattamento, il recupero e il riciclaggio di questo prodotto, Vi invitiamo a contattare il Vostro comune, il Vostro servizio per la raccolta dei rifiuti domestici o il negozio presso il quale il prodotto è stato acquistato.

Disposal
Environmental regulations on disposal must also be observed. When disposing of the appliance you should contact your local authority technical department who will inform you of how collection and recycling of such units take place in your area. This appliance is marked according to the European directive 2002/96/EC on Waste Electrical and Electronic Equipment (WEEE). By ensuring this product is disposed of correctly, you will help prevent potential negative consequences for the environment and human health, which could otherwise be caused by inappropriate waste handling of this product.

The symbol on the product, or on the documents accompanying the product, indicates that this appliance may not be treated as household waste. Instead it shall be handed over to the applicable collection point for the recycling of electrical and electronic equipment. Disposal must be carried out in accordance with local environmental regulations for waste disposal. For more detailed information about treatment, recovery and recycling of this product, please contact your local city office, your household waste disposal service or the shop where you purchased the product.

Entsorgung
Beachten Sie in jedem Fall die jeweils geltenden Umweltschutzbestimmungen. Bei Ihrem zuständigen Stadtreinigungsamt können Sie erfahren, wie Abtransport und Wiederverwertung dieser Geräte in Ihrer Gemeinde gehandhabt werden. In Übereinstimmung mit den Anforderungen der Europäischen Richtlinie 2002/96/EG über Elektro- und Elektronik-Altgeräte (WEEE) ist vorliegendes Gerät mit einer Markierung versehen. Sie leisten einen positiven Beitrag für den Schutz der Umwelt und die Gesundheit des Menschen, wenn Sie dieses Gerät einer gesonderten Abfallsammlung zuführen. Im unsortierten Siedlungsmüll könnte ein solches Gerät durch unsachgemäße Entsorgung negative Konsequenzen nach sich ziehen. Auf dem Produkt oder der beiliegenden Produktdokumentation ist folgendes Symbol einer durchgestrichenen Abfalltonne abgebildet. Es weist darauf hin, dass eine Entsorgung im normalen Haushaltsabfall nicht zulässig ist Entsorgen Sie dieses Produkt im Recyclinghof mit einer getrennten Sammlung für Elektro- und Elektronikgeräte. Die Entsorgung muss gemäß den örtlichen Bestimmungen zur Abfallbeseitigung erfolgen. Bitte wenden Sie sich an die zuständigen Behörden Ihrer Gemeindeverwaltung, an den lokalen Recyclinghof für Haushaltsmüll oder an den Händler, bei dem Sie dieses Gerät erworben haben, um weitere Informationen über Behandlung, Verwertung und Wiederverwendung dieses Produkts zu erhalten.

Eliminación del aparato
Además, al desechar el electrodoméstico es imperativo cumplir las normativas de protección del medio ambiente. Para desechar el electrodoméstico le recomendamos comunicarse con el departamento técnico de la autoridad pertinente en su localidad, donde le informarán sobre cómo se realizan la recolección y el reciclaje de dichas unidades en su región. Este aparato lleva el marcado CE en conformidad con la Directiva 2002/96/EC del Parlamento Europeo y del Consejo sobre residuos de aparatos eléctricos y electrónicos (RAEE). La correcta eliminación de este producto evita consecuencias negativas para el medioambiente y la salud.

El símbolo en el producto o en los documentos que se incluyen con el producto, indica que no se puede tratar como residuo doméstico. Es necesario entregarlo en un punto de recogida para reciclar aparatos eléctricos y electrónicos. Deséchelo con arreglo a las normas medioambientales para eliminación de residuos. Para obtener información más detallada sobre el tratamiento, recuperación y reciclaje de este producto, póngase en contacto con el ayuntamiento, con el servicio de eliminación de residuos urbanos o la tienda donde adquirió el producto.

COLD ENGINEERING
TECFRIGO

TECFRIGO s.p.a.
42024 Castelnovo di Sotto
(Reggio Emilia) Italy
Via Galileo Galilei, 22
Tel. 0522.683246 / 0522.688443
Fax 0522.682196
Fax Uff. acquisti 0522.682311
Fax Uff. amm. 0522.688444
e-mail: info@tecfrigo.com
http://www.tecfrigo.com

TÜVRheinland CERTIFIED
Management System
ISO 9001:2015
www.tuv.com
ID 9105015489

COLD ENGINEERING
TECFRIGO

COLD MASTER
COLD ENGINEERING
CHEF PROGRAM & IPER MARKET

FROSTEMILY
COLD HIGH TECHNOLOGY